సమాజశాస్త్రం

గ్రామీణ-నగర సమాజశాస్త్రం

"We may forgo material benefits of civilization, but we cannot forgo our right and opportunity to reap the benefits of the highest education to fullest extent ....."

- Dr. B.R. Ambedkar

డా. బి.ఆర్. అంబేద్కర్ సార్వత్రిక విశ్వవిద్యాలయం

హైదరాబాదు

2004

పాఠ్య నిర్మాణ బృందం

సంపాదకులు

ఆచార్య ఎ. విద్యావతి

రచయితలు :

ఆచార్య పి. కమలారావు

డా. కె. లక్ష్మీనారాయణ

డా. యం.వి. లక్ష్మీదేవి

శ్రీ. ఆదినారాయణశర్మ

డా. జి. గణేశ్

డా. పుష్పామేరీ రాణి

శ్రీమతి నాగలక్ష్మి

ఆచార్య ఎ. విద్యావతి

సహ సంపాదకులు

ప్రొ. ఎ. విద్యావతి

115076
27-4-05

Dr. B.R.A.O.U. LIBRARY
Acc. No. 115076
Date 27-4-2005
Call No 301

కాపీరైట్ © డా. బి.ఆర్. అంబేద్కర్ సార్వత్రిక విశ్వవిద్యాలయం, హైదరాబాద్, ఆంధ్ర.

మొదటి ప్రచురణ 2003 2004

అన్ని హక్కులు విశ్వవిద్యాలయానివి. ఈ పుస్తకంలో ఏ భాగం అయినా ఉపయోగించదలచుకుంటే, విశ్వవిద్యాలయం నుండి రాతపూర్వకంగా అనుమతి పొందాలి.

ఈ పాఠాలు సార్వత్రిక విశ్వవిద్యాలయం పాఠ్య ప్రణాళికలో ఒక భాగం.

డా. బి.ఆర్. అంబేద్కర్ సార్వత్రిక విశ్వవిద్యాలయం వారి విద్యా కార్యక్రమాలు / కోర్సులు గూర్చి ఇతర వివరాలకు ఈ చిరునామాను సంప్రదించండి : డైరెక్టర్ (అకాడమిక్), డా.బి.ఆర్. అంబేద్కర్ సార్వత్రిక విశ్వవిద్యాలయం, ప్రొ.జి. రామిరెడ్డి మార్గ్, రోడ్ నెం. 46, జూబ్లిహిల్స్, హైదరాబాద్ - 500 033.

రిజిస్ట్రారు. డా. బి.ఆర్. అంబేద్కర్ సార్వత్రిక విశ్వవిద్యాలయం తరపున ప్రచురితం.

Lr. No. 619/Dr. BRAOU/DMP/PTG/F.No.28/J.O .No. 08/Dt.28-04-04 Qty: 500 Books

Printed at Kesava Art Printers, Red Hills, Lakdi-ka-pool, Hyd-4. Ph: 23325404

BRAOU

పీఠిక

డా. బి.ఆర్. అంబేద్కర్ సార్వత్రిక విశ్వవిద్యాలయం యం.ఏ., విద్యార్థులకు రూపొందించిన మొదటి సంవత్సరం పాఠ్యప్రణాళికలోని గ్రామీణ-నగర సమాజశాస్త్రం వివిధ అంశాల వివరణే ఈ పుస్తకం. ఈపుస్తకంలో వివరించబడిన వివిధ అంశాలు రెండు సంవత్సరాల యం.ఏ., కోర్సులో మొదటి సంవత్సరం కొరకు కేటాయించబడిన పాఠ్యవిషయానికి సంబంధించిన ప్రధాన భాగాలు. అధ్యయన సౌలభ్యం కొరకు, పాఠ్యప్రణాళికలను పది ఖండాలుగా విభజించబడినది. ప్రతిఖండం సాధారణంగా పాఠ్య విషయానికి సంబంధించిన ఒక ప్రత్యేక అంశాన్ని గురించి తెలుపుతుంది. విద్యార్థి సులువుగా అర్థం చేసుకొనే విధంగా భాగాలను నిపుణులు నిర్దిష్టంగా రూపొందించినారు.

ఈపుస్తకంలో ఉన్న పాఠ్యాంశం మొత్త పది ఖండాలుగా విభజించబడినది. ఈ ఖండాలు మళ్లీ 30 భాగాలుగా విభజించబడినవి.

సమాజశాస్త్రంలో ప్రధానమైన విషయాలను తెలుసుకోవడానికి ఈ పాఠాలు తోడ్పడతాయని విశ్వవిద్యాలయం ఆశిస్తున్నది.

BRAOU

BRAOU

విషయసూచిక

ఖండం - I :	**గ్రామీణ సమాజం - పరిచయం**	**1-37**
భాగం-1 :	గ్రామీణ సమాజ శాస్త్రం - స్వభావం, పరిధి	3-16
భాగం-2 :	గ్రామీణ అధ్యయనాలు, ప్రాముఖ్యం	17-26
భాగం-3 :	జానపద, కర్షక సమాజం - అల్ప సంప్రదాయం, బృహత్ సంప్రదాయం	27-37
ఖండం - II :	**నిర్మితి**	**38-90**
భాగం-4 :	గ్రామీణ ఆవరణం - గ్రామాలలో నివాసాల ఏర్పాటు తీరు	40-46
భాగం-5 :	సామాజిక వ్యవస్థ - కులం, కుటుంబం, బంధుత్వం నిర్మితి మార్పు	47-57
భాగం-6 :	ఆర్థిక వ్యవస్థలు	58-69
భాగం-7 :	రాజకీయ వ్యవస్థలు	70-78
భాగం-8 :	పంచాయత్ రాజ్, సామాజిక పరివర్తన	79-90
ఖండం - III :	**సమస్యలు**	**91-172**
భాగం-9 :	వ్యవసాయ వ్యవస్థ స్వరూపం - భూకమతాలు, కౌలు, భూసంస్కరణలు, మారుతున్న వ్యవసాయక సంబంధాలు	93-117
భాగం-10 :	శ్రామికశక్తి - నిర్మాణం, జీవన ప్రమాణం, స్త్రీలు, బాల కార్మికులు	118-136
భాగం-11 :	నీటిపారుదల - విస్తృతి, రకాలు, ప్రజల భాగస్వామ్యం	137-146
భాగం-12 :	ఆరోగ్య సంరక్షణ - పౌష్టికాహారం, పారిశుధ్యం, పరిశుభ్రత, ఆరోగ్యం	147-172
ఖండం - IV :	**అభివృద్ధి**	**173-209**
భాగం-13 :	గ్రామీణ వికాసం, సముదాయ వికాస భావనలు	175-188
భాగం-14 :	గ్రామీణాభివృద్ధి - దృక్పథాలు, వ్యూహాలు	189-201
భాగం-15 :	గ్రామీణాభివృద్ధి - స్వచ్ఛంద సంస్థల పాత్ర	202-209
ఖండం - V :	**గ్రామీణ సామాజిక మార్పు**	**210-250**
భాగం-16 :	గ్రామీణ భారతదేశంలో సామాజిక పరివర్తన	212-231
భాగం-17 :	మార్పు ధోరణులు, సాంకేతికత, ఆధునీకరణ	232-250
ఖండం - VI :	**నగర సమాజశాస్త్రం**	**251-320**
భాగం-18 :	నగర సమాజశాస్త్రం స్వభావం, పరిధి, భారతదేశంలో నగర సమాజశాస్త్రం	253-276
భాగం-19 :	నగరాల ఉద్భావన	277-295
భాగం-20 :	నగరీకరణ - భావన, కారకాలు, వలస	296-309
భాగం-21 :	అభివృద్ధి చెందని దేశాలలో నగరీకరణ - అభివృద్ధి	310-316
భాగం-22 :	నగరకేంద్రాల వర్గీకరణ, వాటి పెరుగుదల	317-320
ఖండం - VII :	**నగర ఆవరణ శాస్త్రం**	**321-352**
భాగం-23 :	నగర ఆవరణశాస్త్రం, భావనలు, వాదాలు	323-340
భాగం-24 :	ఉపనగరాలు, ఉపనగరీకరణ, సామాజిక వర్గాల పంపిణీ, వేర్పాటు	341-352
ఖండం - VIII :	**నగరీకరణ ప్రభావం**	**353-366**
భాగం-25 :	నగర సమాజ వ్యవస్థ	355-360
భాగం-26 :	గృహ నిర్మాణ సమస్యలు	361-366

BRAOU

ఖండం - IX : పర్యావరణం **367-390**
భాగం-27 : పర్యావరణ, కాలుష్యం 369-383
భాగం-28 : పర్యావరణంపై సాంకేతిక ప్రభావం 384-390
ఖండం - X : నగర ప్రణాళిక **391-409**
భాగం-29 : నగర ప్రణాళిక - పట్టణ ప్రణాళిక, పెద్ద పట్టణాల ప్రణాళిక 393-404
భాగం-30 : నగర ప్రణాళిక రూపణ, నగర అభివృద్ధిలో సమాజ శాస్త్రవేత్త పాత్ర, నగరీకరణ యొక్క జాతీయ విధానం 405-409

BRAOU

ఖండం - I: గ్రామీణ సమాజ శాస్త్రం పరిచయం

ఈ ఖండంలో గ్రామీణ - నగర సమాజశాస్త్రం స్వభావాన్ని, పరిధిని, గ్రామీణ అధ్యయనాలు వాటి ప్రాముఖ్యతను, జానపద, కర్షక సమాజం - అల్ప సంప్రదాయం, బృహత్ సంప్రదాయాల గురించి వివరించడమైనది.

BRAOU

BRAOU

భాగం - 1 : గ్రామీణ సమాజ శాస్త్రం - స్వభావం, పరిధి, లక్షణాలు

విషయక్రమం

1.0 లక్ష్యాలు

1.1 పరిచయం

1.2 గ్రామీణ సమాజశాస్త్రం నిర్వచనం, అర్థం

1.3 గ్రామీణ సమాజశాస్త్రం స్వభావం

1.4 గ్రామీణ సమాజశాస్త్రం పరిధి

1.5 గ్రామీణ సమాజశాస్త్రలక్షణాలు

1.6 గ్రామీణ నగర స్వాతత్యం

1.7 సారాంశం

1.8 నమూనా పరీక్షా ప్రశ్నలు

1.9 చదవదగిన పుస్తకాలు

1.0 లక్ష్యాలు

ఈ భాగం చదివిన తరువాత మీరు :

- సమాజశాస్త్రం అర్థం, స్వభావం, పరిధి, లక్షణాలు వివరించగలుగుతారు.
- గ్రామం నగరాల మధ్య ఉన్న వైవిధ్యాన్ని సమగ్రంగా తెలుసుకోవడానికి తోడ్పడే గ్రామ, నగర స్వాతంత్ర్యం.
- గ్రామీణ సమాజశాస్త్రం సమాజశాస్త్రంలో ఒక ప్రత్యేక విభాగమనే అంశాన్ని అర్థం చేసుకొంటారు.

1.1 పరిచయం

ప్రకృతి శాస్త్రాల మాదిరి కాక సాంఘిక శాస్త్రాలు మానవుడు, అతడు నిర్వహించే వివిధ కార్యక్రమాలను భిన్న కోణాలనుంచి పరిశీలిస్తాయి. సాంఘికశాస్త్రాలు మానవుడికి ఇతర వ్యక్తులతోను, మానవ సంఘాలతోను ఉన్న సంబంధాలను అధ్యయనం చేస్తాయి. ఈ శాస్త్రాలు సమాజాన్ని సాంఘిక శాస్త్రాలలోని అర్థ, రాజనీతి, మనోవిజ్ఞాన, మానవ, చరిత్ర మొదలైన శాస్త్రాల నేపథ్యంలో అధ్యయనం చేస్తాయి. వివిధ సాంఘిక శాస్త్రాల అధ్యయనాంశాలకు సంబంధించి కొంత అతివ్యాప్తి (Over lapping) కనిపించిన స్థూలంగా వాటిది సమైఖ్య దృష్టినని చెప్పవచ్చు. ఈ సమైఖ్య దృష్టి ఆయా శాస్త్రాలు పరస్పరం ఆధారపడడం ద్వారా వ్యక్తమవుతుంది. ఈ శాస్త్రాలు వివిధ సాంఘిక శాస్త్రాలు సమకూర్చేసమాచారాన్ని ఉపయోగించుకొని అధ్యయాన్ని కొనసాగిస్తాయి.

సాంఘిక శాస్త్రాలలో సమాజ శాస్త్రం శైశవ దశలోనే ఉంది. మానవ సామాజిక ప్రవర్తనను సమగ్రంగా అధ్యయనం చేయడంలో ఇతర సాంఘికశాస్త్రాలు విఫలంకావడం, సమాజశాస్త్రమే సరియైన అవగాహనను పెంచగలగడం వల్ల ఈ శాస్త్రానికి ప్రత్యేక గుర్తింపు లభించింది. మానవ సంబంధాలను అధ్యయనం చేసే శాస్త్రమే సమాజశాస్త్రం. ఏ ఇతర సాంఘికశాస్త్రం కూడా మానవ సంబంధాల అధ్యయనాన్ని ప్రాథమిక బాధ్యతగా స్వీకరించదు. ఈ దృష్ట్యా చూస్తే సమాజశాస్త్రం ఇతర సాంఘిక శాస్త్రాల కంటే భిన్న మైనది, విశిష్టమైనదని తెలుస్తుంది. సమాజశాస్త్ర వేత్త మానవ సంబంధాలపైనే ప్రధానంగా దృష్టి కేంద్రీకరించడానికి కారణం అవి సామాజిక సంబంధాలు కావడమేనని. ఆ సంబంధాలు ఆర్థిక, రాజకీయ మత పరమైన లేదా మరి ఏ ఇతర కార్యకలాపాలతో సంబంధంలేనటువంటివి కావడమే. ఐతే కొన్ని ప్రత్యేక సమస్యలను లోతుగా అర్థం చేసుకోవలసిన సందర్భంలో సమాజశాస్త్రం ఇతర సాంఘికశాస్త్రాల పరిశీలనను ఎంతమాత్రం అలక్ష్యం చేయదు. వాస్తవానికి ఈ శాస్త్రం సమాజంలోని అన్ని ప్రధాన సమూహాలను - ఆర్థిక, కుటుంబసంబంధ, మతసంబంధ రాజకీయ, వినోదసంబంధమైన సమూహాలను -

BRAOU

అధ్యయనం చేస్తుంది. అన్ని సాంఘికశాస్త్రాలు మానవ కార్యకలాపాన్ని అధ్యయనం చేస్తాయి. కానీ ఈ శాస్త్రాల దృష్టి కోణం భిన్నంగా ఉంటుంది. ఇతర సాంఘికశాస్త్రాలు మానవున్ని ఒకే అంశం దృష్ట్యా పరిశీలిస్తే సమాజశాస్త్రం సమగ్రంగా మానవ కార్యకలాపాలను అధ్యయనం చేస్తుంది. సొరోకిన్ అభిప్రాయం ప్రకారం ఇతర సాంఘికశాస్త్రాలు నిర్దిష్టాంశాలను మాత్రమే పరిశీలిస్తే సమాజశాస్త్రం మాత్రం సమాజం తాలూకూ అన్ని అంశాలను నిశితంగా పరిశీలిస్తుంది. అంటే అర్థశాస్త్రం ఆర్థికాంశాలు, రాజనీతిశాస్త్రం రాజకీయ ప్రక్రియను పరిశీలిస్తే సమాజశాస్త్రం సమాజానికి సంబంధించిన సమగ్ర స్వరూపాన్ని పరిశీలించి ఆవిష్కరిస్తుంది.

సమాజశాస్త్రాన్ని సామాన్య సాధారణ అంశాలు, ప్రత్యేక అంశాలని రెండు విభాగాలుగా విభజించడం జరిగింది. సమాజంలో వ్యక్తులమధ్య పరస్పర చర్యల ఫలితంగా ఏర్పడే పరస్పర సంబంధాలను వాటి ధర్మాలను అధ్యయనాంశంగా ఎన్నుకొనేదే సామాన్య / సాధారణ సమాజశాస్త్రం (General Sociology) లోతుగా అధ్యయనం చేయడానికి ఎన్నుకొన్న విశిష్టాంశాల అధ్యయనానికే పరిమితమైంది ప్రత్యేక సమాజశాస్త్ర విభాగం. దీనిని గ్రామీణ వాతావరణంలో మానవ సంబంధాల అధ్యయనంగా నిర్వచించడం జరిగింది. గ్రామీణ నేపథ్యంలో మానవ సంబంధాల అధ్యయనమే ప్రత్యేక సమాజశాస్త్రం అవుతుంది. గ్రామీణ సమాజశాస్త్రానికి, సామాన్య/సాధారణ సమాజశాస్త్రానికి తేడా ఉంది. సాధారణ సమాజశాస్త్రం అన్ని మానవ సంబంధాల నిర్మితిని, పనితీరును విశ్లేషించగా గ్రామీణ సమాజశాస్త్రం వ్యవసాయం పైన, వ్యవసాయ సంబంధ వృత్తులపైన ఆధారపడిన మానవ సమూహాలను విశ్లేషించి వివరిస్తుంది. గ్రామ ప్రాంతాలలోని ప్రజలు అనుసరించే వృత్తి, జీవనవిధానం నగరాలలో నివశించేవారి వృత్తి, జీవన విధానానికి భిన్నంగా ఉంటుంది. అంతేకాక గ్రామీణుల దృక్పథాలు, విశ్వాసాలు, ప్రవర్తన తీరు కూడా విశిష్టంగా ఉంటుంది. ఈ కారణం వల్లే గ్రామీణ వాతావరణంలో నెలకొన్న మానవ సంబంధాలు, ప్రవర్తనా తీరును ప్రత్యేకంగా అధ్యయనం చేయవలసిన అవసరాన్ని గుర్తించడం జరిగింది. అందువల్లనే సమాజశాస్త్రంలో ఒక ప్రత్యేక శాస్త్ర విభాగంగా గ్రామీణ సమాజశాస్త్రం ఏర్పడింది. ఈ భాగంలో గ్రామీణ సమాజశాస్త్రం స్వభావాన్ని, పరిధిని, లక్షణాలను తెలుసుకుంటారు.

1.2 గ్రామీణ సమాజశాస్త్రం - నిర్వచనం, అర్థం

ఇంతకు ముందే తెలిపినట్లు గ్రామీణ వాతావరణంలో నెలకొన్న మానవ సంబంధాల అధ్యయనమే గ్రామీణ సమాజశాస్త్రం. వివిధ సమాజ శాస్త్రవేత్తలు ఈ శాస్త్ర విభాగానికి వివిధ రకాల నిర్వచనాలను ప్రతిపాదించారు. వీటిని పరిశీలిస్తే గ్రామీణ సమాజశాస్త్రం అర్థం ఏమిటో బోధపడుతుంది. "గ్రామీణ సామాజిక సంబంధాల అధ్యయనానికి అవసరమైన విషయాలకు సూత్రాలకు సంబంధించిన శాస్త్రమే గ్రామీణ సమాజశాస్త్రమని" టి. లిన్‌స్మిత్ (T. Lynn Smith) నిర్వచించాడు. అంటే గ్రామీణ సామాజిక సంబంధాలకు సంబంధించిన సుసంబద్ధమైన పరిజ్ఞానాన్ని గ్రామీణ సమాజశాస్త్రం అనవచ్చు.

ఎఫ్. ఎస్. ఛాప్లిన్ (F.S. Chaplin) ఇచ్చిన నిర్వచనం ఇలా ఉంది. "గ్రామీణ జీవితానికి సంబంధించిన సమాజశాస్త్రం గ్రామీణ జనాభాను, సామాజిక వ్యవస్థను సామాజిక ప్రక్రియలను అధ్యయనం చేసే శాస్త్రం." "గ్రామీణ జీవితంలో ఎదురయ్యే సమస్యల అధ్యయనానికి సంబంధించిన శాస్త్రమే గ్రామీణ సమాజశాస్త్రమని" లండ్‌క్విస్ట్, కార్వర్ (Landquist and Carver)ల అభిప్రాయం. "గ్రామీణ జీవితాలలో కనిపించే సామాజిక దృగ్విషయాలను అధ్యయనం చేసే శాస్త్రంగా గ్రామీణ సమాజశాస్త్రాన్ని హేస్ (Hayes) నిర్వచించాడు. "గ్రామీణ సమాజ శాస్త్రవేత్త గ్రామీణ సమాజ అవతరణకు ఉన్న మూలాలు, అభివృద్ధి, వివిధ రూపాలు అనేవి గ్రామీణ సమాజానికి మార్గ నిర్దేశం చేయడానికి ఆధారాలుగా ఉపయోగపడతాయని" ఇతని అభిప్రాయం.

"గ్రామీణ సముదాయాలలోని పరిస్థితులను, పోకడలను తెలుసుకోవడానికి,పురోగమనానికి అనువైన సూత్రాలను రూపొందించడానికి ఆ సమూహాలను ఒక క్రమ పద్ధతిలో అధ్యయనం చేసే శాస్త్రంగా" ఆచార్య గిల్లెట్ (Gillette) గ్రామీణ సమాజశాస్త్రాన్ని నిర్వచించాడు. "గ్రామీణ సమాజశాస్త్ర ప్రధాన లక్ష్యం గ్రామీణ సామాజిక వ్యవస్థను శాస్త్ర యుక్తంగా, సమగ్రంగా అధ్యయనం చేయడం, సమాజ వికాసానికి ఉన్న అవకాశాలను, ధోరణులను అధ్యయనం చేసి దాని ప్రగతికి అవసరమైన సూత్రాలను రూపొందించడమేనని" ఏ. ఆర్.దేశాయ్ (A.R. Desai).

BRAOU

"గ్రామీణ సమాజాన్ని, వ్యవస్థను, నిర్మితిని, వివిధ సామాజిక ప్రక్రియలను, మౌలిక సామాజిక నిర్మితులను,వాటిలోని మార్పులను అధ్యయనం చేయడానికి శాస్త్రీయ పద్ధతులను ఉపయోగించి తగిన సమాచారాన్ని సేకరించే శాస్త్రమే గ్రామీణ సమాజశాస్త్రం" అవుతుందని స్మిత్, జోఫ్ (Smith and Zoof) అంటారు.

పైన వివరించిన నిర్వచనాలు గ్రామీణ సమాజశాస్త్రానికి సంబంధించిన సిద్ధాంతపరమైన, అనువర్తయుక్తమైన అంశాలను తెలియజేస్తాయి. గ్రామీణ సమాజశాస్త్రం సామాజిక వాతావరణాన్ని స్పష్టంగా చూపడమేకాక - అంటే సామాజిక సంబంధాలు, సామాజిక వ్యవస్థ, వివిధ సామాజిక ప్రక్రియల గ్రామ సీమలలోని జీవిత విశేషాలను - సామాజిక ప్రగతికి, మెరుగుదలకు తోడ్పడే చర్యలను కూడా సూచిస్తుంది.

గ్రామీణ సమాజశాస్త్రం గ్రామీణ సామాజిక జీవితానికి అద్దం పడుతుంది. గ్రామీణ జీవితానికి సంబంధించిన వివిధ అంశాలను, సమస్యలను, సంస్కృతిని, మతాన్ని, ఆర్థిక, రాజకీయ జీవిత విశేషాలకు సంబంధించిన సమగ్ర సమాచారాన్ని అందిస్తుంది. ఈ శాస్త్రం పశుపక్ష్యాదులను గానీ వ్యవసాయ పరికరాలను, పంటలను గురించికాక ప్రజాజీవితాలను అధ్యయనం చేస్తుంది. వ్యవసాయం దాని అనుబంధ వృత్తులపై ఆధారపడిన ప్రజల జీవన శైలిని శాస్త్ర యుక్తంగా అధ్యయనం చేస్తుంది. గ్రామీణ సమాజాలలో పనిచేస్తున్న సంఘాల (Associations) పని తీరును పరిశీలిస్తుంది. అంతేగాక గ్రామీణుల మూర్తిమత్వాన్ని, దాని అవసరాన్ని, ప్రేరణలను, కృషిని కూడా అధ్యయనం చేస్తుంది. క్లుప్తంగా చెప్పాలంటే వ్యక్తుల ప్రవర్తనా సరళిని ప్రభావితం చేసే ప్రకృతి లేదా సహజ వాతావరణాల అధ్యయనం చేస్తుందన్నమాట.

వివిధ శాస్త్రజ్ఞులు ఇచ్చిన నిర్వచనాలను పరిశీలిస్తే శాస్త్రీయ పద్ధతులను, సూత్రాలను అనుసరించి చేసే పరిశీలన, అధ్యయనాలే గ్రామీణ సమాజశాస్త్రంగా పరిగణించవచ్చు. ఇతర సాంఘిక శాస్త్రజ్ఞుల మాదిరే గ్రామీణ సమాజ శాస్త్రవేత్తలు కూడా శాస్త్రీయ పద్ధతులను విస్తృతంగా ఉపయోగిస్తారు.

గ్రామీణ సమాజశాస్త్రానికి సంబంధించిన వివిధ అంశాలను క్రింది విధంగా తెలపవచ్చు :

1. గ్రామీణ జీవితంలో సముదాయ సంబంధాలు.
2. గ్రామీణ సముదాయంలోని సామాజిక సమస్యలు.
3. గ్రామీణ సమాజాన్ని అభివృద్ధి చేయడం, దిశను నిర్దేశించడం ఎలా ?
4. గ్రామీణ నేపథ్యంలో సామాజిక దృగ్విషయాల మూలాధారాలను, అభివృద్ధి, అభివ్యక్తీకరణులను పరిశీలించడం.
5. బయటి ప్రపంచంతో గ్రామీణులకున్న సంబంధాలు.
6. గ్రామ స్థాయి సంస్థలను అధ్యయనం చేయడం.
7. గ్రామాలలోని జీవన ప్రమాణాలు.

గ్రామీణ సమాజశాస్త్రం అర్థాన్ని స్పష్టంగా తెలుసుకోవాలంటే ఈ శాస్త్రం సమాజశాస్త్ర సూత్రాలను ప్రత్యేకంగా అన్వయించిన శాస్త్రంగా చూడాల్సి ఉంటుంది. దీనికి మొదట సమాజశాస్త్రం అంటే ఏమిటో స్పష్టంగా తెలుసుకోవాలి. సమాజశాస్త్రం సమాజంలోని వ్యక్తుల పరస్పర సంబంధాలను, ప్రవర్తనను అధ్యయనం చేస్తుందని మీకు తెలుసు. మానవుడిని కేవలం జైవిక దృష్ట్యా కాకుండా సమాజం దృష్ట్యా పరిశీలిస్తుంది. మానవుడు సాధించిన వాటితోనే సమాజ శాస్త్రవేత్త ఆసక్తి ఆగిపోదు. మానవుడు సాధించినవన్నీ పరస్పర సంబంధాలు, చర్యల ఫలితాంశాలుగా భావించడం జరుగుతుంది. మానవ సమూహాలు, పరస్పర చర్యలపై కూడా సమాజ శాస్త్రవేత్త దృష్టి సారిస్తాడు. సామాజిక సమూహాలతో సంబంధాల ఫలితంగా ఏర్పడే ప్రవర్తనా తీరు, పరస్పర చర్యలను పరిశీలించడానికి ప్రయత్నిస్తాడు. మనిషి ఏకాకిగా బతకలేడు. సమాజంలోని ఇతర సభ్యులతో కలిసి మెలిసి బతకడానికి ప్రయత్నిస్తాడు, ఒక సమూహంతో మమేకం కావడానికి నిరంతరం కృషి చేస్తాడు. దీనివల్ల కొన్ని నిర్దిష్టమైన ప్రవర్తనా నియమాలున్న సమూహం ఏర్పడుతుంది. పరస్పర చర్య అనేది సామూహిక జీవితానికి మౌళికమైంది. అందువల్ల మానవ సంబంధాల అధ్యయనానికి ఇది ప్రాథమికమైన అంశం. సమాజం మానవ సంబంధాలు, పరస్పర చర్యల ఆధారంగానే నిర్మితమవుతుంది. కాబట్టి ఈ అంశాలు అత్యంత మౌళికమైనవి.

BRAOU

సాధారణమైన సమాజశాస్త్రం నుంచి గ్రామీణ సమాజశాస్త్రం వ్యతిక్రమించదు (deviate). సాధారణ సమాజశాస్త్రం ద్వారా సేకరించిన పరిజ్ఞానం ఆధారంగా సమస్యలను పరిశీలించే ప్రత్యేక శాఖ అవుతుంది. కాకపోతే దాని పరిశీలనా పరిధి గ్రామీణ వాతావరణానికే పరిమితమవుతుంది.

సమాజశాస్త్రపు ఇతర విభాగాలకంటే గ్రామీణ సమాజశాస్త్ర శాఖ మరింత క్రమ బద్ధం, సుసంబద్ధము అయిన శాఖగా ఈ మధ్య కాలంలో ఎదిగింది. ఐతే గతంలో గ్రామీణ జీవితాన్ని గురించి కొంత పరిశీలన, ఆలోచన జరగకపోలేదు. కాని ఇవి అంత సుసంబద్ధంగా, శాస్త్ర యుక్తంగా జరగలేదనే చెప్పాలి. రెండవ ప్రపంచ యుద్ధం తరువాతనే గ్రామీణ సమాజానికి సంబంధించిన శాస్త్రీయ పద్ధతులలో సేకరించిన సమాచారం అవసరాన్ని గుర్తించడం జరిగింది. పారిశ్రామిక అభివృద్ధితో గ్రామీణ సామాజిక వ్యవస్థపై పెట్టుబడి దారి వ్యవస్థ ప్రభావం దృష్ట్యా గ్రామీణ జీవన విధానంలో కలిగిన మార్పుల పట్ల దృష్టి సారించడం అవసరమైంది. ఈ పరిస్థితులు గ్రామీణ ఆర్థిక వ్యవస్థ, సమాజిక నిర్మితులు లోనవుతున్న మార్పులపై దృష్టి కేంద్రీకరించే సమాజశాస్త్ర పరిశోధకులను, ఆలోచనా పరులను ప్రేరేపించాయి. దీనితో గ్రామీణ సమాజం పుట్టుక, పరివర్తనలనే అంశాలు పరిశోధకుల అధ్యయనాంశాలయ్యాయి. గ్రామీణజీవితపు అన్ని అంశాలను నిశితంగా పరిశీలించి పరిశోధించిన ప్రసిద్ధ శాస్త్రవేత్తలలో చెప్పదగ్గవారు బెడన్ పవలే, మైన్ (Maine) పోలక్ (Pollock), ఒలుస్ఫెన్ (Olusfen) మారర్ (Maurer), ఎలుటన్ (Elton), ఇతరులు. అనేక దేశాలలో గ్రామీణ జీవిత విశేషాలకు సంబంధించి సేకరించి సమాచారం గ్రామీణ సమాజశాస్త్రానికి ఎంతో విలువైన సమాచారంగా ఉపకరించింది.

గ్రామీణ సమాజశాస్త్రంలో జరిగిన ప్రగతిని సమీక్షిస్తే, అమెరికా దేశ సమాజంలోని గ్రామీణ సమాజం 'మహత్కార్యకాలం' (1889-1920) (exploiter period) లో క్షీణదశలో ఉన్నట్లు స్పష్టమవుతుంది. ఆనాటి అమెరికా గ్రామీణ సమాజంలోని మారుతున్న పరిస్థితులను గురించి సమాజ శాస్త్రవేత్తలు ఎక్కువ శ్రద్ధాశక్తులు కనబరిచి అధ్యాయనాలు చేయడం ప్రారంభించినట్లు తెలుస్తుంది. ఈ పరిణామాన్ని గ్రామీణ సమాజ శాస్త్ర చరిత్రలో తొలి ఉషస్సు (dawn) అని చెప్పవచ్చు. జనపదాలలోని జీవిత విశేషాలను అధ్యయనం చేయడానికి 1890లో అప్పటి అమెరికా అధ్యక్షుడు రూజ్వెల్ట్ ఒక కమీషన్‌ను ఏర్పాటు చేశారు. ఈ కమీషన్ నివేదికను ఎ.ఆర్. దేశాయ్ గ్రామీణ సమాజశాస్త్రం తాలూకూ ఛార్టర్ (Charter of rural sociology) అని వర్ణించాడు. ఈ కమీషన్ సమర్పించిన నివేదికలో గ్రామప్రాంతల ప్రజల జీవిత విశేషాలు - జీవన విధానం, సమాజవ్యవస్థకు సంబంధించిన వివరాలు తెలుపుతూ, అక్కడి పరిస్థితులను మెరుగుపరచడానికి కొన్ని సిఫారసులు కూడా చేసింది. ప్రసిద్ధమైన ఈ నివేదిక గ్రామీణ వాతావరణను వివరించే మొట్ట మొదటి అమూల్య గ్రంథంగా ప్రసిద్ధి చెందింది. ఈ నివేదిక గ్రామీణ సమాజ శాస్త్రవేత్తలను గ్రామీణ సమాజాన్ని లోతుగా పరిశీలించడానికి అవసరమైన ప్రోత్సాహం, ప్రేరణలను కల్పించింది. 1912 తరువాత అమెరికన్ సోషియలాజికల్ సొసైటీ వార్షిక సమావేశాలలో ఈ అంశమే ప్రముఖ చర్చనీయాంశమైంది. 1937లో గ్రామీణ సమాజాల అధ్యయనం పట్ల ఆసక్తి, ఉన్న సమాజ శాస్త్రవేత్తలు "రూరల్ సోషియలాజికల్ సొసైటీ" నొక దాన్ని స్థాపించారు. ఈ సొసైటీ "రూరల్ సోషియాలజీ" (Rural sociology) అనేక పరిశోధన పత్రికకు ప్రచురించడం మొదలుపెట్టింది. ఈ రాష్ట్ర పత్రిక గ్రామీణ సమాజానికి సంబంధించి అధ్యయనాల విశేషాలను ఎప్పటికప్పుడు ఆసక్తి ఉన్న వారికి అందజేసేది. ఈ విధంగా ప్రచురితమైన సాహిత్యమే అమెరికాలో గ్రామీణ శాస్త్రం ఒక శాస్త్రంగా రూపొందడానికి ఆధారమైంది.

కాలంగడుస్తున్న కొద్ది గ్రామీణ వాతావరణం గురించిన సాహిత్యం గుణాత్మకంగా పరిమాణాత్మకంగా పరిపుష్ఠ మవుతూ వచ్చింది. ఈ సందర్భంలో గణనీయమైన కృషి చేసిన శాస్త్రవేత్తలను - చికాగో విశ్వవిద్యాలయ ఆచార్యులైన ఛార్లెస్ హెండర్‌సన్, కొలంబియా, విశ్వవిద్యాలయ ఆచార్యులైన మార్కిన్ హెచ్. గిడ్డింగ్స్, నార్త్ డకోటా విశ్వవిద్యాలయ ఆచార్యుడు జాన్‌మోరిస్ గిల్లిన్ లను తప్పక గుర్తుంచుకోవాలి. 1915లో ఛార్లెస్ బాల్ పిన్ నిర్వాహించిన అధ్యయనం "The Social Anatomy of An Agricultural Community" అనేది చాలా ముఖ్యమైన అధ్యయనం. ఈ అధ్యయనంలో గ్రామీణ సముదాయాన్ని స్పష్టంగా వస్తునిష్ఠతో నిర్వచించడం జరిగింది. అధ్యయనంలో అనుసరించిన పద్ధతులను గురించి వివరించింది. దీని ద్వారా ఆ అధ్యయనానికున్న పరిమితులేవో స్పష్టంగా తెలుస్తాయి. 1916లో జాన్ ఎం. బిల్లెటర్ (John M. Billeter) "Rural Sociology" అనే అతని రచనను ప్రచురించాడు. దీన్నే తరువాత కాలేజీ విద్యార్థులకు పాఠ్యపుస్తకంగా నిర్ణయించడం జరిగింది. దీని తరువాత చాలా మంది రచయితలు

BRAOU

గ్రామీణ సమాజాన్ని వివరించే పలు గ్రంథాలను, అధ్యయమును ప్రచురించారు. 1930లో సొరకిన్, జిమ్మర్మ్యాన్, బాల్‌పెన్‌లు "A Systematic Source Book in Rural Sociology" అనే గ్రంథాన్ని వెలువరించారు. ఈ గ్రంథం అనేక సమాజ శాస్త్రవేత్తల, పరిశోధకుల ఆదారసత్కారాలను అందుకొంది. దీన్ని యుగ అవతరణకు (Epoch making) నాందిగా భావించడం జరిగింది. దీనితో అనేక మంది కృషిఫలితాలు అక్షరరూపం దాల్చిందని ప్రశంశించడమేకాక గ్రామీణ సమాజశాస్త్రం సుసంపన్నమైంది. 1920-30ల మధ్య కాలంలో వెలువడిన గ్రంథాలు ఆనాటి రచనలన్నింటిని సమన్వయ పరచి గ్రామ సమాజశాస్త్రానికి ఒక నిర్దిష్టమైన, సమగ్రమైన రూపంకల్పించాయనే చెప్పవచ్చు.

1893-45 మధ్య కాలన్ని "పరిపక్వత కాలంగా (Period maturation) స్మిత్, జోఫ్‌లు వర్ణించారు. ఈ కాలంలోనే వృత్తి పరిశోధన, అధ్యయనాలనే వృత్తిగా, ప్రవృత్తిగా పెట్టుకొన్న, అనుభవమున్న, గ్రామీణ సమాజశాస్త్రజ్ఞులెందరో తమ కృషి కొనసాగించారు. 1935 నాటి కోచ్ (Kolb) బ్రున్నర్‌ల "A Study of Rural Society" అదే సంవత్సరంలో వెలువడిన లాండిస్ (Rural Life in Process) (1940) స్మిత్ రచించిన "The Sociology of Rural Life" శాండర్సన్ రచించి "Rural Sociology and Rural Social Organisation" (1942), అనేక ఇతర రచయితల రచలను ప్రధానమైనవిగా చెప్పవచ్చు. ఈ రచనలన్నీ గ్రామీణ సమాజాన్ని లోతుగా పరిశీలించిన అధ్యయనాలేనని స్పష్టమవుతుంది. 1936లో ప్రారంభించిన "Rural Sociology" అనే పత్రిక గ్రామీణ సమాజశాస్త్రం వికాస చరిత్రలో మరోప్రముఖ ఘట్టంగా పేర్కొనవచ్చు. అట్లాగే గుర్తుంచుకోదగ్గ మరో సంఘటన "Rural Sociological Society" స్థాపన (1937).

రెండో ప్రపంచయుద్ధం కాలంనాటి నుంచి గ్రామీణ సమాజశాస్త్ర అభివృద్ధి చరిత్రలో అనేక మార్పులు చోటు చేసుకుంటూవస్తున్నాయి. లోతయిన పరిశీలన కొనసాగుతూనే వచ్చింది. దీని ఫలితంగా గ్రామీణ సమాజశాస్త్ర పరిధి క్రమంగా విస్తృతమవుతూ విభిన్న కోణాలనుంచి దాన్ని పరిశీలించడం మొదలైంది. కొత్త కొత్త అధ్యయన క్షేత్రాలను గుర్తించడం మొదలైంది. గ్రామీణ సామాజిక వ్యవస్థతో పాటు సమాజిక సరళీకరణ (Social Stratification), జనాభా, మనిషి, భూమి సంబంధాలు, సామాజిక భాగస్వామ్యం (Social Participation), సామాజిక మార్పు (Social Change), ఆరోగ్యం, వైద్యసేవలు, గ్రామ - నగర సరిహద్దు సమస్యలు, (Rural urban triangle) ఉపనాగరీకరణ (Suburbanisation), వంటి అంశాల అధ్యనాన్ని కూడా చేపట్టడం మొదలైంది. గ్రామీణ సమాజ శాస్త్ర అధ్యయనానికి సంబంధించి వృత్తి పరమైన శిక్షణ ప్రాధాన్యాన్ని గుర్తించడం జరిగింది. పరిశోధకుల ప్రచురణలు, పరిపాలనాయంత్రాంగాలు తయారు చేసిన నివేదికలు లోకోపకారం కోసం చేపట్టిన పథకాలు గ్రామీణ సమాజశాస్త్ర సాహిత్యాన్ని సుసంపన్నం చేశాయి. యు.ఎన్.ఒ, యునెస్కో, ఎఫ్.ఎ.ఒ వంటి అంతర్జాతీయ సంస్థలు కూడా గ్రామీణ సమాజ శాస్త్రాభివృద్ధికి హితోధికంగా తోడ్పడ్డాయి. గ్రామీణ వాతావరణాన్ని ప్రభావితం చేస్తున్న అనేక వర్ధమాన పరిస్థితులు, పథకాలు ఈ శాస్త్ర విభాగపు ప్రాముఖ్యాన్ని మరింత పెంచుతూ ఉన్నాయి.

1.3 గ్రామీణ సమాజ శాస్త్ర స్వభావం

ఈ శాస్త్ర పరిధి, స్వభావం అనేక వివాధాలకు, చర్చలకు గురి అయింది. ఈ విభాగాన్ని అభివృద్ధి చేయాలనుకున్న వారికి అనేక సమస్యలు ఎదురవుతున్నాయి. ఈ శాస్త్ర విభాగం విషయంలో చెలరేగుతున్న వివాదాలను, దాని పరిధిని గురించి ఏ.ఆర్. దేశాయ్ గారు చక్కగా వివరించాడు.

1) ఈ వివాదం ముఖ్యంగా గ్రామీణ సమాజశాస్త్రం వాస్తవంగా ఒక స్వతంత్ర్య శాస్త్రమా లేదా అది కేవలం సమాజశాస్త్ర సూత్రాలను అన్వయించి గ్రామీణ సమాజిక దృగ్విషయాలను పరిశీలించే విభాగమా అనే ప్రశ్న వల్ల ఉత్పన్నమైన వివాదం. గ్రామీణ సమాజంలో జీవన ప్రక్రియకే తన పరిశీలనను గ్రామీణ సమాజశాస్త్రం పరిమితం చేయాలా లేదా గ్రామీణ, నగర సమాజిక వ్యవస్థల సమైక్య రూపాన్ని అధ్యయనం చేయాల అనే ప్రశ్న బయలుదేరింది. అంతే కాక దీని పరిధిలో పై రెండు సమాజాల మధ్య వైవిధ్యాన్ని, పరస్పరం ఆధారపడి ఉండటాన్ని దాన్ని కేంద్ర బిందువుగా చేయాలా? జిమ్మర్మాన్ వివరించిన గ్రామ జనాభాపై నగరీకరణ ప్రభావాన్ని కూడా పరిగణనలోకి తీసుకునేంత విస్తృతంగా ఉండాల అనే ప్రశ్నకు సంబంధించిన వివాదం.

BRAOU

2) గ్రామీణ సమాజశాస్త్రం గ్రామీణ సమాజానికి సంబంధించిన అవగాహనను, ఆ సమాజ వికాసానికి ఆధారమైన సూత్రాలను అందిస్తే చాలూ లేదా సమాజానికి మార్గ నిర్దేశం చేస్తు ఆర్థిక, సాంస్కృతిక, సామాజిక రంగాలలో పునర్ నిర్మాణానికి తోడ్పడే ఆచరణ సాధ్యమైన కార్యక్రమాలను కూడా సూచించాలా?. క్లుప్తంగా చెప్పాలంటే గ్రామీణ సమాజశాస్త్రం మారుతున్న గ్రామీణ జీవితం తాలూకూ అధికారిక సమాచారం అందివ్వడానికే పరిమితం కావాలా లేదా సమాజిక ప్రయోజనాల దృష్ట్యా దాన్ని అనువైనవిధంగా మలచడానికి అవసరమైన సాధనాలను కూడా సూచించాలా అనేవే ప్రధాన ప్రశ్నలుగా మనకు గోచరిస్తున్నాయి.పైన వివరించిన వివాదం గ్రామీణ సమాజశాస్త్ర నిర్వచనం, పరిధి, లక్ష్యాలకు సంబంధించి విభిన్న దృక్పథాలు ఎర్పడటానికి కారణమైంది. ఇలాంటి అభిప్రాయ భేదాలు కేవలం గ్రామీణ సమాజశాస్త్రానికే పరిమితమైలేవు. మిగతా సాంఘిక శాస్త్రాల విషయంలో కూడా ఎన్నో అభిప్రాయాలున్నట్లు తెలుస్తుంది. ఈ శాస్త్రం కూడా వివాదగ్రస్తమైనదిగా మారింది.

గ్రామీణ సమాజశాస్త్రం అసలు శాస్త్రమా కాదా అనే అంశాన్ని నిర్ధారించడానికి అసలు శాస్త్రమంటే ఏమిటి అనేదాన్ని స్పష్టంగా అర్థం చేసుకోవడం ఎంతో అవసరం. శాస్త్రీయ పద్ధతులను ఉపయోగించి సేకరించిన దత్తాంశం ఆధారంగా నిర్ధారించిన జ్ఞాన సంపదే శాస్త్రమవుతుంది. మరో విధంగా చెప్పాలంటే మనముంటున్న ప్రపంచాన్ని వాస్తవ విషయాలను వివరించడానికి ప్రయత్నించేదే శాస్త్రమనవచ్చు. సేకరించిన వివరాలను నిర్ధారించడం, వర్గీకరించడంలో ఉపయోగించే పద్ధతినే శాస్త్రీయ పద్ధతి అంటారు.

శాస్త్రీయ పద్ధతిలో అనేక సోపానాలున్నాయి. వాటిని ఒక అనుక్రమంలో (Sequence) అనుసరించడం ద్వారానే ఆశించిన ఫలితాన్ని సాధించడం సాధ్యమవుతుంది. ఆ సోపానాలను కింది విధంగా తెలపవచ్చు.

1) ఒక సమస్యను గుర్తించడం, దాన్ని స్పష్టంగా వివరించడం. ఈ దశలో అనుసరించే శాస్త్రీయ పద్ధతి సమస్యను గుర్తించడం,పరిశోధనకు అర్హమైనది అవునో కాదో తెలుసుకోవడం, ఈ అంశం పై ఇంతవరకూ ప్రచురితమైన సాహిత్యాన్ని సమీక్షించడం, ఇతర రచయితల రచనలను పరిశీలించడం జరిగినప్పుడే సమస్యను గుర్తించడం జరుగుతుంది.

2) పరికల్పనను రూపొందించడం (Formulation of a hypothesis) : ఒక పరిస్థితికి మరో పరిస్థితితో నిర్దిష్టమైన సంబంధాన్ని గురించి తెలిపే ప్రతిపాదననే పరికల్పన అంటారు. అంటే ఒక సమస్య పరిష్కారానికి అనువైన మార్గాన్ని సూచించేటటువంటిదే పరికల్పన అని చెప్పవచ్చు. ఒక పరికల్పనను పరీక్షకు పెట్టినట్లయితే దాన్ని అనుసరణీయమైన పరికల్పన (Working hypothesis) అంటారు.

3) పరిశోధన రూపురేఖను తయారు చేయడం (Planning the Research design) : ఈ దశలో అధ్యయనం చేయాల్సిన అంశం లక్షణాల స్థూలరేఖారూపం (Outline) నిర్ణయించడం జరుగుతుంది. పరిశోధకుల ప్రచురణలు, పరిపాలనా యంత్రాంగం తయారుచేసిన నివేదికల లోకోపకారం కోసం చేపట్టిన పథకాలు గ్రామీణ సమాజశాస్త్ర సాహిత్యాన్ని సుసంపన్నం చేశాయి. యు.యన్.ఒ యునెస్కో, ఎఫ్.ఎ.ఓ. వంటి అంతర్జాతీయ సంస్థ కూడా గ్రామీణ సమాజశాస్త్రాభివృద్ధికి ఇతోధికంగా తోడ్పడ్డాయి. గ్రామీణ వాతావరణాన్ని ప్రభావితం చేస్తున్న అనేక వర్తమాన పరిస్థితులు, పథకాలు ఈ శాస్త్ర విభాగపు ప్రాముఖ్యాన్ని మరింత పెంచుతూఉన్నాయి.

సమాజ శాస్త్రవేత్తలు, గ్రామీణ సమాజ శాస్త్రవేత్తలు శాస్త్రీయపద్ధతులననుసరించి దత్తాంశ సేకరణ చేయడం, సేకరించిన దాని యాదార్థతను, ఖచ్చితత్వాన్ని పరీక్షించి సుసంబద్ధమైన విజ్ఞానాన్ని అందించడం వల్ల ఈ రెండు శాస్త్రాలను ఇతర శాస్త్రాల మాదిరి గానే పరిగణించడం జరుగుతుంది. ఇతర సాంఘిక శాస్త్రాలలో ఉపయోగించే శాస్త్రీయ పద్ధతులను ఈ శాస్త్రం కూడా అనుసరిస్తుంది.

1) పరిమాణాత్మక సంబంధాలను (quantative relationships) తెలిపే గణాంక పద్ధతులు (Statistical methods)

2) క్షేత్ర సర్వేక్షణ పద్ధతి (field survey method) ఇందులో ఇంటర్వ్యూ, ప్రశ్నావళుల ద్వారా వ్యవహారకర్తల నుంచి దత్తాంశాన్ని సేకరించడం జరుగుతుంది.

BRAOU

3) కేస్ స్టడీ పద్ధతి / విషయ పరిశీలన పద్ధతి : విలక్షణమైన కేసులను వివరంగా పరిశీలించి సవివరమైన దత్తాంశాన్ని సేకరించడం జరుగుతుంది.

4) చారిత్రక పద్ధతి (Historical method) సామాజిక ప్రక్రియ నిరవధికంగా కొనసాగడం, అభివృద్ధి చెందడాన్ని గురించి అవసరమైన దత్తాంశాన్ని సేకరించడం జరుగుతుంది.

5) మాన చిత్రణ పద్ధతి (Cartographic method) : విభ్రాంతి పరిచే సమాచారానికి ఒక రూపాన్ని, అర్థాన్ని కల్పించడానికి మాన చిత్రాలను ఉపయోగించడం జరుగుతుంది.

గ్రామీణ సమాజ శాస్త్రవేత్తలు తమ పరిశోధనను వీలైనంత శాస్త్రీయంగా నిర్వహించడానికి ప్రయత్నించిన కొన్ని సమస్యలు అనివార్యమవుతాయి. వీటి వల్ల ఈ శాస్త్రం అసలు సిసలైన శాస్త్రమా అనే ప్రశ్న తలెత్తుతుంది. పరిశోధకులకు ఎదురయ్యే మొట్టమొదటి సమస్య వస్తు నిష్ఠత (objectivity) పరిశోధకుడే స్వయంగా పరిశోధనా ప్రక్రియలో చురుకైన పాత్ర నిర్వహిస్తాడు. కాబట్టి దత్తాంశ సేకరణలో ఆత్మాశ్రీయ లక్షణం (subjectivity) ఉంటుంది. వస్తు నిష్ఠత సాధ్యంకాదు. మానవ సంబంధాల అధ్యయనంలో ఇతర సాంఘీక శాస్త్రవేత్తల మాదిరిగానే దృగ్విషయాలకు సంబంధించిన సంక్లిష్టతను ఎదుర్కోవలసి వస్తుంది. అతడు నిర్వహించే పరిశోధనాంశానికి సంబంధించి అనేక చలాంకాలు (variables) ఉన్నందువల్ల ఒకానొక పరిస్థితిలో ఏ చరాంశం (variable) ముఖ్యమైందో నిర్ధారించడం కష్టమవుతుంది. సామాజికుల ప్రవర్తనా తీరుతెన్నులు నిరంతరం మార్పులకు లోనవుతూ ఉంటాయి. కాబట్టి ఒకానొక సమయానికి సంబంధించిన ప్రవర్తన తీరు వివరాలు మరో సందర్భానికి వర్తించక పోవచ్చు. నిరర్థక మైనవి కావచ్చు. సమాజము, సంస్కృతులు అనేవి నిరంతర పరిణామానికి లోనవుతూ ఉండటం వల్ల గ్రామీణ సమాజ శాస్త్రవేత్తల సమస్యలు మరింత జటిలమవుతుంటాయి. ఒక పరిస్థితిని కాలాంతరంలో పునః ఏర్పరచడానికి, ప్రయోగశాలలో నియంత్రిత వాతావరణంలో పరీక్షించడానికి కానీ సాధ్యం కాదు. ఇదే గ్రామీణ సమాజశాస్త్రవేత్తలు ఎదుర్కొనే ముఖ్యమైన సమస్య. శాస్త్రవేత్తగా ఒక పొరుడిగా రెండు విభిన్న పాత్రలు నిర్వహిస్తున్నందువల్ల పాత్ర సంఘర్షణ సమస్య కూడా తలెత్తుతుంది. ఇతర ప్రయోజనాలకు భంగం వాటిల్లే విషయాలను వెల్లడించవలసి వచ్చినపుడు సామాజికుల నిరాదరణను, విమర్శలను ఎదుర్కోవలసి వస్తుంది.

పై వివరణను బట్టి గ్రామీణ సమాజ శాస్త్రాన్ని నిఖార్సైనా శాస్త్రంగా అభివృద్ధి పరచడంలో గ్రామీణ సమాజ శాస్త్రవేత్తలు అనేక సమస్యలు ఎదుర్కోవలసి ఉంటుంది. ఒక పరిపక్వ శాస్త్రంగా గ్రామీణ సమాజశాస్త్రం ఎదగగలిగిన నాడు ఎదురయ్యే సమస్యలనన్నింటినీ అధిగమించగలదని ఆశించవచ్చు.

1.4 గ్రామీణ సమాజశాస్త్ర పరిధి

గ్రామీణ శాస్త్ర నిర్వచనం, స్వభావం, పరిధుల విషయంలో భిన్న అభిప్రాయాలను శాస్త్రజ్ఞులు వెల్లడించిన విషయం మీకు తెలుసు. గ్రామీణ సమాజ శాస్త్ర పరిశీలన కేవలం గ్రామీణ సమాజంలోని జీవిత ప్రక్రియకే పరిమితం కావాలా లేక నగర - గ్రామీణ సమాజాల తులనాత్మక పరిశీలనకు విస్తరించాలా అనే విషయంలో శాస్త్రవేత్తల మధ్య ఏకాభిప్రాయం లేదు అనేది వాస్తవం. ఈ అభిప్రాయంలో విభేదాలున్నా గ్రామీణ సమాజశాస్త్ర పరిధికి సంబంధించి శాస్త్రవేత్తలలో మౌలికంగా కొంత ఏకాభిప్రాయం ఉంది. ఈ శాస్త్ర పరిధి గురించి ఇప్పుడు చర్చిద్దాం.

గ్రామీణ సమాజశాస్త్రం గ్రామీణ సామాజిక వ్యవస్థను సమగ్రంగా, సుసంబద్ధంగా, శాస్త్రీయంగా అధ్యయనం చేయవలసి ఉంటుందన్న విషయంతో శాస్త్రవేత్తలంతా అంగీకరిస్తారు. ఈ అధ్యయనంలో భాగంగా గ్రామీణ సామాజిక నిర్మితి, ప్రకార్యాలు, వికాస ధోరణులను కూడా చేర్చడం జరుగుతుంది. గ్రామీణుల సామాజిక, ఆర్థిక, సాంస్కృతిక జీవితాలను ప్రభావితం చేసే సామాజిక సంస్థలు - వివాహం, కుటుంబం, ఆర్థిక, రాజకీయ, మత పరమైన సంస్థలు మొదలైనవి - గ్రామీణ సామాజిక వ్యవస్థ తాలూకూ అధ్యయనంలో భాగాలే. కాబట్టి ఆయా సంస్థలనన్నింటినీ సునిశితంగా పరిశీలించడం జరుగుతుంది. అట్లాగే పరివర్తన చెందుతున్న వివాహం, కుటుంబం, మతం వంటి సాంప్రదాయిక సంస్థలను కూడా క్రమానుసారంగా అధ్యయనం చేస్తుంది. గ్రామీణ సమాజశాస్త్రం గ్రామీణ సముదాయాల సామాజిక జీవితాలలో ఆచారాలు, సంప్రదాయాలు, ప్రమాణాలు, (mores) నిర్వహించే పాత్రకు

BRAOU

సంబంధించిన అనుభవిత ఆధారాలను అందిస్తుంది. గ్రామీణ సమాజం తాలూకు విలువల వ్యవస్థను గురించి స్పష్టంగా తెలియజేస్తుంది. ఈ విలువల వ్యవస్థ సామాజిక వ్యవస్థకు వెన్నుముక వంటిది. గతంలో సామాజిక వ్యవస్థకు సంబంధించిన నిర్మితీయ విశేషాలను, అంశాలను గురించి తెలుపడమేకాక మారుతున్న వ్యవస్థాపరమైన సంబంధాల పై కూడా వెలుగు ప్రసరించడానికి ప్రయత్నిస్తుంది. గ్రామీణ సమాజ శాస్త్రం గ్రామీణ సముదాయాల స్థితిగతులను స్థూలంగా తెలుపుతుంది. అంతేకాక మారుతున్న ఆధునిక ప్రపంచంలో అది నిర్వహించాల్సిన పాత్ర ఏమిటో, దాని ప్రాముఖ్యమెంత ఉంటుందో కూడా తెలియజేస్తుంది. గ్రామీణ సమాజశాస్త్ర అధ్యయనాంశాలకు చేరిన మరో అదనపుఅంశం గ్రామీణ సముదాయాల మధ్య నెలకొంటున్న సంబంధాల దృష్ట్యా అభివృద్ధి ధోరణుల పై కూడా దృష్టి పెట్టడం లోతుగా పరిశీలించడం మొదలైంది. అంతేకాక ఈనాడు పరిశోధకులు గ్రామీణ జీవితానికి సంబంధించి సముదాయాల దృక్పథాలలో వస్తున్న మార్పులు, నగరీకరణ, పారిశ్రామికీకరణ లపై అభివృద్ధి ప్రక్రియల ప్రభావాన్ని గురించి కూడా సునిశితంగా పరిశోధించడం ఈనాడు స్పష్టంగా కనిపిస్తుంది.

"గ్రామీణ సమాజాభివృద్ధి సూత్రాలను కనుక్కోవడం అనే అంశం కూడా గ్రామీణ సమాజ శాస్త్ర పరిధిలో ఉండాల్సిన అంశమని" ఎ.ఆర్.దేశ్ అభిప్రాయం. గ్రామీణ వాతావరణంలో నెలకొన్న మానవసంబంధాల అధ్యయనమే గ్రామీణ అర్థశాస్త్ర పరిధి అని బెట్రాండ్ వారి అనుచరులు అభిప్రాయపడుతున్నారు. లోరీకెల్‌సన్ తన రచన "Rural Sociology - Dimensions and Horizons" లో గ్రామీణ సమాజశాస్త్రం పరిధి గురించి ఇలా అన్నారు. గ్రామాలలోని సముదాయాల జీవితాలలోని ప్రధాన, ఉపప్రధాన అంశాలకు సంబంధించి మంచి అవగాహన కల్పించడమే గ్రామీణ అర్థశాస్త్ర పరిశీలన చేయాల్సిన పని. సముదాయాలతో సంబంధం ఉన్న అన్ని సంఘాల విధులను వివరిస్తుంది. ఈ అంశమే గ్రామీణ సమాజశాస్త్ర పరిధి విస్తృతిని సూచిస్తుంది.

గ్రామీణ అర్థశాస్త్రం తాలూకు దైర్ఘ్యంతో కాల ప్రదేశాలుంటాయనే దాన్ని స్పష్టంచేస్తుంది. అంటే దీర్ఘకాలంగా ఏర్పడుతున్న సాంస్కృతిక పరివర్తన, సాంస్కృతిక సంచయనం (Cultural accumulation) ల ఫలితంగా ఏర్పడిన సముదాయాలను అధ్యయనం చేసే శాస్త్రం గ్రామీణ సమాజశాస్త్ర మవుతుంది. గ్రామీణ సముదాయాల చారిత్రక అభివృద్ధిని అధ్యయనం చేస్తుంది. ఇలా చేస్తున్నప్పుడు బహిర్గతమైన, అంతర్గతమైన శక్తుల పై దృష్టి ఉంచడంజరుగుతుంది. ఇలాంటి శక్తులు సామాజిక దృగ్విషయాల రూపురేఖలు ఏర్పడడానికి దోహదం చేస్తాయి. కాబట్టి వీటిని పరిగణనలోకి తీసుకోవడం జరుగుతుంది.

గ్రామీణ సమాజశాస్త్ర అధ్యయనాంశాలకు సంబంధించిన మూడో అంశం పరిశీలన గంభీరత (depth) అంటే గ్రామీణ సముదాయంలోని వ్యక్తి స్వభావాన్ని అధ్యయనం చేయడం జరుగుతుందన్నమాట. వ్యక్తి అవసరాలు, ఉత్సుకతలు (drives), ప్రేరణలు, దృక్పథాలు వంటి అనేక ముఖ్యమైన ప్రచ్ఛన్న (covert) లేద గుప్త ప్రవర్తన రూపాలకు కూడా ప్రాధాన్యమివ్వడం జరుగుతుంది. వ్యక్తులలోను, సముదాయంలోను భిన్న ప్రతిస్పందనలను కలిగించే ప్రేరణలను, జానపద రీతులలోను, (mores) విలువ వ్యవస్థలోని మార్పులను అధ్యయనం చేయడం జరుగుతుంది. పైన తెలిపినపన్ని ప్రతి క్రియాప్రక్రియలు. వీటిని మాపనం చేసి వర్ణించడమనేది గ్రామీణ సమాజశాస్త్రంలో జరుగుతుంది.

టైలర్ ను అనుసరించి గ్రామీణ సమాజశాస్త్ర పరిధిని రెండు విధాలగా చర్చించవచ్చు :

1) బృహత్ మానవ సమాజం, పరిమిత గ్రామీణ సమాజాలలోని వ్యక్తులను గ్రామీణ అర్థశాస్త్రం అధ్యయనం చేస్తుంది. ఎందుకంటే మానవుని స్వభావం రెండింటిలోను ఒకే విధంగా ఉంటుంది. కాబట్టి. దీనితో పాటు సమాజం పుట్టుక, సామాజిక క్రమపరిణామం, సామాజిక నియంత్రణ, సామాజిక మార్పు, సామాజిక విస్తరీకరణ, సామాజిక ప్రగతి వంటి అంశాలను కూడా గ్రామీణ సమాజశాస్త్ర అధ్యయన విషయమవుతుంది. ఎందుకంటే ఈ అంశాలు విశ్వజనీనమైనవి. అటు బృహత్ సమాజంలోను, ఇటు పరిమిత గ్రామీణ సమాజంలోను కనిపించే అంశాలన్న మాట.

2) పల్లెల నుంచి నగరాలకు వలసపోవడం (migration) నిరక్షరాస్యత వంటి గ్రామీణ సామాజిక సమస్యలను గురించి కూడా ఈ శాస్త్రం విస్తృతంగా చర్చిస్తుంది.

బెట్రాండ్ దృష్టిలో గ్రామీణ అర్థశాస్త్ర మంటే గ్రామీణ సామాజిక వ్యవస్థను అధ్యయనం చేసే శాస్త్రం అని.

BRAOU

సామాజిక వ్యవస్థ అంటే ఒక సమాజంలోని వ్యక్తుల సంక్లిష్ట ప్రవర్తన తీరును సూచించేదన్నమాట. సామజిక వ్యవస్థ అధ్యయనంలో వివిధ వ్యక్తుల అంతస్తు, పాత్ర, సామాజిక స్తరీకరణ, సామాజిక ప్రక్రియలు, సామాజిక నియంత్రణ, సామాజిక మార్పు వంటివి ప్రధానాంశాలుగా ఉంటాయి. జనం భూమిపై ఎట్లా స్థిరపడిఉన్నారు, సాగుచేసే పద్ధతుల తీరు ఎలా ఉంది. కౌలు ఏర్పాట్లు ఎలా ఉన్నాయి వంటి అంశాలు గ్రామీణ అర్థశాస్త్ర అధ్యయనంలో చోటు చేసుకొని ఉంటాయి. గ్రామీణ ప్రత్యేక, స్పష్టమైన లక్షణాలు ప్రధానంగా మూడుగా బెట్రెండ్ గుర్తించాడు. అవి :

1) నిష్కాపట్యం (out spokeness) విశ్వసనీయత (trustful), వ్యక్తివాద లక్షణం వంటివి స్పష్టంగా కనిపించే ప్రత్యేక లక్షణాలు వీటితో పాటు గ్రామీణ సామాజిక సంస్థల విశిష్ట లక్షణాలు, సామజిక ప్రక్రియలు, సామాజిక విభిన్నత (differentiation) సామాజిక గమనశీలత, సామాజిక నియంత్రణలు కూడా సామాజిక వ్యవస్థ లక్షణాలుగా గుర్తించవచ్చు. ఈ అంశాలన్ని గ్రామీణ సమాజశాస్త్ర అధ్యయనం పరిధిలోకి వస్తాయి.

టి.యల్. స్మిత్ తన గ్రంథం "Sociology of Rural Life" లో గ్రామీణ జీవితాలు పరిశీలించడానికి ఉద్దేశించిన సమాజశాస్త్రం రైతుల సమస్యలను, కూలీల సమస్యలను, గ్రామీణ పేదరికం, అల్పాదాయం, ఆధారపడటం వంటి ఇతర గ్రామీణ సమస్యలను గురించి కూడా పరిశోధించాల్సి ఉంటుంది. నగర సమాజానికి గ్రామీణ సమాజానికి ఉన్న విభిన్నతల దృష్ట్యా మౌలికమైన గ్రామీణ పరిస్థితుల లక్షణాలను దృష్టిలో ఉంచుకొని పరిశోధన సాగాల్సి ఉంటుంది. ముఖ్యమైన లక్షణాలను క్రింది విధంగా తెలపవచ్చు.

1) వృత్తి
2) సమాదాయం, పరిమాణం
3) జనసాంద్రత
4) వాతావరణం
5) సామాజిక విభిన్నత
6) సామాజిక స్తరీకరణ
7) సామజిక గమనశీలత
8) సామాజిక పరస్పర చర్య
9) సామాజిక సంఘీభావం

గ్రామీణ సమాజశాస్త్రం క్రింది అంశాలను అధ్యయనం చేస్తుంది. 1) గ్రామ ప్రజలు నగరాలకు వలస వెళ్ళడం, 2) సెట్‌మెంట్ తరహా, భూముల పంపకం, కౌలు పద్ధతులు, కమతాల పరిమాణం, సామాజిక విభిన్నత, సామాజిక స్తరీకరణ, వివాహం, కుటుంబం, గ్రామీణ విద్యా పద్ధతులు, మతం, గ్రామీణస్థాయిలోని రాజకీయ సంస్థలు, గ్రామీణ ఆరోగ్యం, మనస్తత్వం, సహకారం, పోటీ, సామాజిక గమనశీలత.

ఎ.డబ్ల్యు. హైస్ తన గ్రంథం "Rural Sociology" లో గ్రామీణ సమాజశాస్త్రపరిధిని గురించి ఇలా అన్నాడు: సమూహ జీవితానికి సంబంధించిన సామాజిక దృగ్విషయాలను అధ్యయనం చేసేది గ్రామీణ సమాజశాస్త్రం. ఈదృగ్విషయానికి సంబంధించిన అంశాలు గ్రామీణ సంస్థల విద్యావసరాలు, విలువలు, పట్టణ - గ్రామ సంబంధాలు గ్రామ ప్రజల గమనశీలతల అభివృద్ధి, క్షీణతలతో కనిపిస్తాయి.

నిమ్స్ అభిప్రాయంలో గ్రామీణ సమాజశాస్త్ర పరిధి ఇలా ఉంటుంది. గ్రామాలలోని జీవితంలో తలెత్తే సమస్యలకు సంబంధించిన శాస్త్రంగా గ్రామీణ సమాజశాస్త్రాన్ని పరిగణించడం పరిపాటి. ఈ శాస్త్ర విషయానికి సంబంధించిన రెండు ప్రధాన మైన దృష్టి కోణాలున్నాయి. నిర్దిష్ట (Particularistic), అనేకత (Pluralistic) దృక్పథాలు : మొదటిది అన్ని అంశాలను ఒకే సమస్యలోని అంశాలుగానే పరిగణించడం జరుగుతుంది. రెండోది స్వతంత్ర్య సమస్యలను విశ్లేషించడం జరుగుతుంది.

గ్రామీణ సమాజశాస్త్రం గ్రామీణ సముదాయం, దాని స్వభావ లక్షణాలు, ప్రత్యేక లక్షణాలు, గ్రామీణ సామాజిక నిర్మితి, సామజిక వ్యవస్థ, సామాజిక సంస్థలు, గ్రామీణ సామాజిక ప్రక్రియలు, సామాజిక నియంత్రణ, గ్రామీణ వాతావరణంలో మార్పులు వంటి అంశాలను ఈశాస్త్రం అధ్యయనం చేస్తుంది. ప్రస్తుత సామాజిక

BRAOU

సమస్యలను, గ్రామీణాభివృద్ధి సాధించడానికి ఉన్న మార్గాలను వివరించడంలో గ్రామీణ పునర్నిర్మాణం, సంక్షేమం వంటి వాటిని కూడా వెలుగులోకి తేవడం జరిగింది. అంటే గ్రామీణ సమాజశాస్త్రం, గ్రామీణ జీవితసమగ్ర రూపాన్ని అధ్యయనం చేసే శాస్త్రంగా పరిగణించవచ్చునని పై చర్చ స్పష్టం చేస్తుంది.

1.5 గ్రామీణ సమాజ శాస్త్ర లక్షణాలు

సమాజ శాస్త్ర సూత్రాలను ప్రత్యేకంగా అన్వయించి రూపొందించిన శాస్త్రమే గ్రామీణ శాస్త్రమని ఇది వరకే తెలుసుకొన్నాం. సమాజశాస్త్రం అందించే విశేష పరిజ్ఞానంతో గ్రామ ప్రజల ప్రవర్తనను అర్థం చేసుకోవడానికి తోడ్పడే శాస్త్రంగా దీన్ని భావించవచ్చు. ఈ నాటి పరిస్థితులలో దీని ప్రాముఖ్యం పెరుగుతున్న దృష్ట్యా దీని లక్షణాలను అవగాహన చేసుకోవచ్చు. సామాజిక మార్పులు వేగంగా జరుగుతున్న వర్తమాన కాలంలో ముఖ్యంగా పారిశ్రామికీకరణ, నగరీకరణల ప్రభావంతో ఈ శాస్త్ర అధ్యయన ప్రాముఖ్యం ఎంతో అధికమవుతుంది.

గ్రామీణ వాతావరణంలో జీవిత ప్రక్రియలను అర్థం చేసుకోవడానికి, విశ్లేషించడానికి అనువైన సాధనాలను గ్రామీణ అర్థ శాస్త్రం అందిస్తుంది. ఈ శాస్త్ర భావనలు గ్రామ జీవితంలో ఎదురయ్యే వాస్తవ సమస్యలకు శాస్త్ర సూత్రాలను అన్వయించే వీలు కల్పిస్తుంది. శాస్త్ర యుక్తమైన అధ్యయనంగా గ్రామీణ సమాజ శాస్త్రం, సాధికారికమైన జ్ఞాన సంపదను అందజేస్తుందని చెప్పవచ్చు. జాతీయ సమాజ విస్తరణ సేవకులకు, (National Extension Workers) సమాజ వికాసం కోసం కృషి చేసే వారికి ఇది ఎంతో ఉపయోగకారి అవుతుంది. ఈ రంగాలలో పనిచేసే వారు సంపాదించిన సాంకేతిక జ్ఞానాన్ని పంటలు, పశుసంపద, గృహాలు, సముదాయాల వికాసానికి సమస్యల పరిష్కారానికి వినియోగించుకోవచ్చు. గ్రామీణ సమాజానికి సంబంధించి సమాజ శాస్త్రం అందించే అమూల్యమైన బోగట్టా సహాయం లేనిదే ఎంతటి సాంకేతిక నైపుణ్యమున్న కార్యకర్త అయినా అంత సార్థకంగా కృషి చేయలేడు. అంటే సాంకేతిక నైపుణ్యం, శాస్త్రయుక్తంగా సేకరించిన సమాజానికి సరియైన ప్రత్యామ్నాయంకాలేదని గుర్తించాలి.

వాస్తవ పరిస్థితి ఈశాస్త్ర సూత్రాలను అన్వయించే వీలుండటం వల్ల గ్రామీణ సమాజ శాస్త్ర ప్రాముఖ్యం నానాటికి అధికమవుతూనే ఉంది. ప్రభుత్వాలు, ప్రభుత్వేతర సంస్థలు నిర్వహిస్తున్న అనేక అభివృద్ధి పథకాల సక్రమమైన అమలు విషయంలో ఈ శాస్త్ర పరిజ్ఞానం ప్రాధాన్యాన్ని సంతరించుకొంది. గ్రామ ప్రజలలో సమర్థంగా పనిచేయడానికి ఈ శాస్త్ర పరిజ్ఞానం తప్పనిసరి అయిందనే చెప్పాలి.

గ్రామీణ ప్రజలను, గ్రామాలను ప్రత్యేక దృష్టితో చూడడానికి విశ్లేషణా దృష్టితో పరిశీలించడానికి అవసరమైన సాధనలను శాస్త్రం సమకూరుస్తుంది. గ్రామాలలోని వాతావరణాన్ని ఒక కొత్త కోణం నుంచి చూడడానికి, అక్కడి ప్రజల ప్రేరణలను, ఆశయాలను, ఆప్రయోజనాలను, లక్ష్యాలను లోతుగా పరిశీలించడానికి తోడ్పడుతుంది.

గ్రామీణులను అర్థం చేసుకోవడానికి, వాస్తవ ప్రయోజనాలు సాధించడానికి గ్రామీణుల ప్రవర్తనా తీరులోని సంక్లిష్టతను, సున్నితత్వాన్ని సహృదయంతో అర్థం చేసుకోవడానికి గ్రామీణ సమాజశాస్త్ర పరిజ్ఞానం ఎంతో అవసరమవుతుంది.

1.6 గ్రామ - నగర సాతత్యం

గ్రామీణ, నగర ప్రాంతాల మధ్య భిన్నత్వం ఉన్నట్లు చెప్పడం, కష్టమని చాలా మంది సమాజ శాస్త్రవేత్తల అభిప్రాయం. ముఖ్యంగా భిన్న వృత్తులు అనుసరిస్తున్న పెద్ద పెద్ద వ్యవస్థలలో సభ్యత్వమున్న దేశాలలో ఈ విధమైన విభేదీకరణ మరీ కష్టమని శాస్త్రవేత్తలు భావిస్తున్నారు. కమ్యూనికేషన్ సదుపాయాలు శీఘ్రగతితో పెరగడం, ఇంతవరకు ఉంటున్న ఏకాకి పరిస్థితులను త్వరగా పరిసమాప్తం చేస్తున్న పరిస్థితుల్లో, వివిధ ప్రాంతాల మధ్య సంబంధాలు పెరగడం, బలపడడం, భావప్రసారం, ఆదానప్రధానాలు విరివిగా జరుగుతున్న ప్రస్తుత కాలంలో ఈ రెండు ప్రాంతాల విభేదీకరణ సులభ సాధ్యం కాదని వారి అభిప్రాయం, ఈనాడు పల్లె సీమలలోని జీవనశైలికి నగర వాసుల జీవనశైలికి ఒకప్పుడున్న తారతమ్యం క్రమంగా తగ్గుతూ వస్తుంది. జిస్ట్ (Gist), హాల్‌బర్ట్‌లు అన్నట్లు "గ్రామీణ నగర ప్రాంతాల మధ్య ఉన్న ద్వివిధత (dichotomy) కేవలం సిద్ధాంత పరమైన భావన మాత్రమే కాని ఆయా సముదాయాల లో కనిపించే వాస్తవాల విభజనపై ఆధారపడింది కాదు. అమెరికా వంటి పశ్చిమదేశాలలో

BRAOU

ఈ రెండింటి మధ్య విభేదం త్వరితంగా సమసిపోతూ వస్తుంది. ఇలాంటి పరిణామమే ఇతర అల్పాభివృద్ధి చెందిన దేశాలలో కూడా కనిపిస్తుంది. అయితే వెనకబడిన దేశాలలోని ఈ మార్పు తక్కువ స్థాయిలోను, నెమ్మదిగాను జరుగుతోందని మాత్రమే చెప్పవచ్చు.

అయితే మరికొందరు శాస్త్రవేత్తలు గ్రామీణ, నగర సముదాయాల లక్షణాలను దృష్టిలో ఉంచుకొని ఈ రెండింటి మధ్య స్పష్టమైన తేడా ఉందని భావిస్తున్నారు. ఈ లక్షణాలలో ముఖ్యమైనవి : విజాతీయత (heterogenity) వ్యక్తి, నిరపేక్షమైన (impersonal) సంబంధాలు, శ్రమవిభజన (division of labour), విభాగీయపాత్ర (segmental role), వర్గవిభేదాలు (class differences), నూతన కుటుంబ పాత్ర, ఉద్యోగిత తీరు (employment pattern), బహుసంఖ్యానివాస యూనిట్లు, వ్యవసాయేతర జీవనవిధానం, విశాలదృష్టి (పర్యసమభావంగల దృష్టి (Cosmopolitanism) అనే వాటి దృష్ట్యా గ్రామ - నగర సముదాయాలను వేరు వేరుగా పరిగణించడం జరుగుతోంది. ఈ రెండు సముదాయాల మధ్య ఉన్న తేడాకు సంబంధించి రిచర్డ్ డ్యూయీ 40 అంశాల జాబితా నొక దాన్ని "The Rural Urban Continnum" అనే గ్రంథంలో పొందుపరచాడు. ఈ లక్షణాలు యథార్థమైనవే కాని అంత ప్రధాన మైనదికావని, ఆరెండు సమాజాలు రెండు భిన్న సమాజాలను తెలిపే పదాలు మాత్రమేనని పేర్కొన్నాడు. సామూహిక జీవన విధానం ఆధారంగానే గ్రామీణ, నగర సముదాయల మధ్య తేడాలున్నట్లు గుర్తించవచ్చు. ఇలాంటి లక్షణాల లో పేర్కొదగ్గవి.

జీవితం పట్ల గ్రామ ప్రజల దృక్పథం, ఆలోచనా సరళి నగర వాసుల దృక్పథం, ఆలోచనా సరళిల మధ్య తేడాలుంటాయి. గ్రామీణులను నగరవాసులతో పోలిస్తే ప్రకృతితో సన్నిహిత సంబంధం ఉంటుంది. వృత్తి విషయంలో కూడా తేడాలుంటాయి. ఈ రెండు సముదాయాలు భిన్న వృత్తులు పాటిస్తుంటారు.

ఈ రెండు సముదాయాల మధ్య ఉన్న మరో ముఖ్యమైన తేడా వారు అనుసరించే వృత్తికి సంబంధించింది. అధిక సంఖ్యాక గ్రామాలలో అదే నగర ప్రాంతాలలో ద్వితీయ, తృతీయ రంగాలలో పనిపాట చేస్తూ ఉంటారు.

గ్రామీణ సముదాయం నగర సముదాయానికంటే చిన్నదిగా ఉంటుంది. గ్రామీణులు అనుసరించే వ్యవసాయవృత్తి, స్వాభావికంగానే అధిక సంఖ్యలో మనుషుల అవరముండేటువంటిది. అంటే వ్యవసాయరంగంలో భూమి మనుషుల నిష్పత్తి, అధికంగా ఉంటుంది. పరిశ్రమలో ఈ నిష్పత్తి, అధికంగా ఉండే వీలులేదు.

గ్రామ ప్రాంతాలలో సామాజిక, భౌతిక లక్షణాలు ఒకేరకంగా ఉంటాయి. అంతేగాక భాష, విశ్వాసాలు, రీతులు, ప్రవర్తన తీరు వంటి లక్షణాల విషయంలో కూడ గ్రామాలు నగరాలకు భిన్నంగా ఉంటాయి. నగరాలలోని జాతీయత ప్రముఖ లక్షణంగా కనిపిస్తుంది. అంటే నగరవాసుల ఆసక్తులలో, సంస్కృతి సంప్రదాయాలలో వైవిధ్యం ఉండటం మూలంగా సామాజిక విభేదీకరణ అధికంగానే ఉంటుంది. అయితే గ్రామాలనుంచి ప్రజలు పెద్ద సంఖ్యలో నగరాలకు వలసరావడంతో నగరాలలో మిశ్రమ సంస్కృతి గ్రామీణ, నగర సంస్కృతులు రెండూ కనిపిస్తుంటాయి. దీనివల్ల సామాజిక విభేదీకరణ గణనీయంగానే ఉంటుంది. గ్రామీణ సముదాయాలు సజాతీయమైనవి, ప్రాథమికమైనవి కావడం వల్ల సామాజిక విభేదీకరణ అంతగా ఉండదు.

సామాజిక సంఘటితత్వం (Social solidarity) విషయంలో కూడా పై రెండు సముదాయాలు విభేదిస్తాయి. నగరాలలోని సంఘటితత్వం జైవికమైంది. (Organic) అంటే ఇది ప్రత్యేకీకరణ (Specialisation), శ్రమ విభజనల ఆధారంగా ఏర్పడిన సమైక్యత అయి ఉంటుంది. అదే గ్రామాలలోని సంఘటితత్వం యాంత్రికమైంది (mechanical). ఇందులో సజాతీయత అనేదే సమైక్యతకు మూలాధారమై ఉంటుంది.

సామాజిక స్తరీకరణకు సంబంధించి కూడా ఈ రెండు సమూహాల మధ్య విభేదాలు కనిపిస్తాయి. ఈ విభేదాలు గ్రామీణ, నగర సమూహాలలోని వర్గం, కులాల పనితీరులూ కనిపిస్తాయి. గ్రామీణ సమాజంలో స్తరాలు గాని, వర్గాలుగాని లేనందు వల్ల అంత సంక్లిష్ట వ్యవస్థగా ఉండదు. అయితే నగరాలలో వివిధ వర్గాల మధ్య అంతరాలు అధికంగా ఉండటం వల్ల సంక్లిష్టత తప్పనిసరిగా ఉంటుంది. అంటే గ్రామాలలో కుల నిబంధనలు, ప్రవర్తన తీరుకు సంబంధించిన కఠినంగా ఉంటే నగరాలలో అలా ఉండకపోవడం అనేది సర్వసాధారణమైన విషయం. ధనికులు, పేదల మధ్య అంతరం నగరాలలో ఎక్కువగాను, గ్రామాలలో తక్కువగాను ఉంటుంది.

BRAOU

జీవితంలోని అన్ని విషయాలలో వృత్తిపరమైన, ఆర్థిక, సామాజిక, రాజకీయరంగాలలో గ్రామాలలో కంటే నగరాలలో సామాజిక స్తరీకరణ అధికంగా కనిపిస్తుందని సోరొకిన్ అభిప్రాయం. నగరాలలోని ఆకాశహర్మ్యాలు, వాటితో బాటే ఉన్న చిన్న చిన్న ఇళ్ళు ఎంతటి తేడాను తెలుపుతాయో సామాజిక స్తరీకరణ కూడా అంత తీవ్రంగాను, స్పష్టంగాను ఉంటుంది. అలాగే ధనికులు, పేదల మధ్య అంతరం కూడా కొట్టొచ్చినట్టు ఉంటుంది. ఒక కార్పొరేషన్ అధ్యక్షుడికి అదే కార్యాలయంలో పని చేసే సేవకుడికి, అత్యున్నత పదవిలోని అధికారికి, అట్టడుగుస్థాయిలోని వాడికి, అట్లాగే రాజకీయ వ్యవస్థలోని ఉన్నతాధికారికి, కడసున్న సేవకుడికి ఎంతో వ్యత్యాసం ఉండటం, నగరాలలో విస్తరీకరణకు నిదర్శనాలుగా నిలుస్తాయి. అని సోరొకిన్ వివరించాడు.

సామాజిక గమనశీలత అనేది ఒక సామాజిక స్తరం నుంచి మరో సామాజిక స్తరానికి వ్యక్తులు మారటాన్ని తెలియచేస్తుంది. వృత్తికి సంబంధించిన, ప్రాంతాలకు సంబంధించిన గమనశీలత గ్రామీణసమాజంలో నగర సమాజంలోకంటే స్వల్పంగా ఉంటుంది. దీనికి నగరాలలో కనిపించే విజాతీయ లక్షణాలే కారణమని చెప్పవచ్చు. అంతేగాక నగరాలలో కనిపించే సంస్థల కేంద్రీకరణ, వ్యవస్థలు పరస్పరం ఆధారపడటం, క్షితిజసమాంతర (horizontal) క్షితిజలంబ గమనశీలతలు ఉన్నతస్థాయిలో ఉండటం వల్ల నగరజీవితం, గ్రామీణ జీవితం కంటే ఎక్కువ చైతన్యవంతమైంది గాను గమనశీలతగలదిగాను ఉంటుంది.

నగరాలతో పోలిస్తే గ్రామాలలో కనిపించే పరస్పర సామాజిక పరస్పర చర్య ప్రాధాన్యం గుణాత్మకంగాను, పరిమాణాత్మకంగాను ఎక్కువగానే ఉంటుంది. గ్రామాలలో జనసాంద్రత అల్పంగా ఉండటం వల్ల వ్యక్తుల మధ్య సంబంధం అంతగా ఉండదు. అంతేగాక వారు అనుసరిస్తున్న వృత్తుల వల్ల కూడా సంబంధాలు ఇలా ఉండటానికి కారణమవుతాయి. అదే నగరాలలో అయితే ఇలాంటి సంబంధాలు తరచు ఏర్పడుతుంటాయి. కాని ఇవి నియతమైనవి, వ్యక్తినిరపేక్షమైనవి, పై సంబంధాలు గా మాత్రమే ఉంటాయి. అంటే నగర సంబంధాల సంఖ్య ఎక్కువగాను, వైవిధ్యమున్నవిగాను కనిపిస్తాయి. దీనికి కారణం పర్తకం, ఉత్పత్తి, పరిశ్రమ, ప్రభుత్వం విద్యవంటివి సుదూర ప్రాంతాల వారిని ఆకర్షిస్తాయి.

నాయకత్వం తీరులోని తేడాలు మరోముఖ్యమైన అంశం. గ్రామాలలో ఒక వ్యక్తి, గుణగణాలు తెలిసి ఉంటాయి. అలాంటి వ్యక్తినే నాయకుడిగా ప్రజలు పరిగణిస్తారు. నగరాలలో ఇలాంటి అవకాశాలుండవు.

గ్రామాలలో సామాజిక నియంత్రణ చాలా పటిష్టంగా ఉంటుంది. అనే పచారిక సమాజిక ఒత్తిడి, ద్వారా నియంత్రణను అమలు చేయడం (informal social pressure) జరుగుతుంది. అదే నగరాలలో అయితే ఔపచారిక చట్టాల ద్వారా నిర్ణయించిన నియమనియంధనల ద్వారా నియంత్రణను అమలు చేయడం జరుగుతుంది. నియంత్రణ మాదిరిగానే గ్రామాల, నగరాలలో ఐకమత్యాన్ని, సంఘీభావాన్ని భిన్న మార్గాల ద్వారా ఏర్పరచడం జరుగుతుంది. అనే పచారిక, కాంట్రాక్టు సంబంధాలు కానివి కావడం వల్ల గ్రామీణుల మధ్య సంబంధాలు దృఢంగాను, గాఢంగాను ఉంటాయి. అదే నగరాలలో దీన్ని పరస్పరాధారపడటం (interdependance), శ్రమవిభజన, విభేదాలు, వ్యక్తి నిరాపేక్ష సంబంధాలు, కాంట్రాక్టు సంబంధాల ద్వారా ఏర్పరచడం జరుగుతుంది.

పై వివరణను బట్టి గ్రామీణ, నగర సమాజాల మధ్యనున్న తారతమ్యాలను స్పష్టంగా తెలుసుకోవచ్చు. వీటినేపథ్యంలో ఆదర్శప్రాయమైన నగర, గ్రామీణ సముదాయాల స్వరూప స్వభావాన్ని సులభంగా గ్రహించవచ్చు. గ్రామం-నగరాలమధ్య ద్వివిదాభావం కంటే పరిస్థితుల్లో గ్రామ - నగర సాతత్యం దృష్టితోనే శాస్త్రవేత్తలు చూస్తారు.

గ్రామ-నగర సాతత్యం ఒక వర్ణపటంగా కనిపిస్తుంది (spectrum). ఈ వర్ణపటంలో వివిధ సముదాయాలను స్పష్టంగా గుర్తించడానికి వీలుంది. దీనితో శుద్ధమైన కల్తీలేని గ్రామసీమలను, కలగాపులగంగా ఉన్న నగరాలను స్పష్టంగా గుర్తించవచ్చు. ఈ వర్ణపటంలో ఆయా చిత్రాలు, ఉపసంస్కృతుల కదలికలను బట్టి వాటి తులనాత్మక ప్రాధాన్యాన్ని తెలుసుకోవచ్చు. గ్రామ, నగరాల మధ్య ఉన్న విభిన్నతను ద్విరూపంగా (dichotomy) భావించిన వాస్తవానికి అది రెండు సమాదాయాలు గ్రామ - నగర సాతత్యంలోనే అయి ఉంటాయి. కొన్ని ఉపనగర, గ్రామీణ - నగర సీమ ప్రాంతాలలోని సముదాయాలు మధ్యస్తంగా ఉండే అవకాశముంది. ఈ సాతత్యంపై వివిధ సమూహాల స్థానం (1)సముదాయపు జనాభా పరిమాణం, (2) సముదాయపు జనసాంద్రత (density of population), (3) సముదాయ సభ్యులు గ్రామల, నగర ప్రమాణాలను ఎంత వరకు అనుసరిస్తున్నారు అనే అంశాలను బట్టి నిర్ణయించవచ్చు.

BRAOU

గ్రామ - నగర సాతత్యం అనేది నగరీకరణ ఎంతవరకు జరిగిందనే దాన్ని కూడా తెలియజేస్తుంది. గ్రామ - నగర సీమప్రాంతాల స్థితిని, గ్రామీణ నగర జీవన శైలిని కూడా సూచిస్తుంది.

గ్రామ - నగర సాతత్యం ఆ రెండూ రెండు భిన్న భాగాలనికాక ఒక స్కేల్‌లోని రెండు భాగాలని తెలియజేస్తుంది. స్కేల్ ఒక కొసన అసలు సిసలైన గ్రామాలుంటే రెండో చివర పూర్తిగా నగరీకరణ చెందిన ప్రాంతాలుంటాయి. అంటే ఈ స్కేలు గ్రామ - నగరాల సమ్మేళనానికి అద్దం పడుతుందన్నమాట.

1.7 సారాంశం

గ్రామీణ సమాజశాస్త్రం సమాజశాస్త్రంలోని ఒక విభాగం. ఇది గ్రామీణ సమాజాన్ని శాస్త్ర బద్ధంగా అధ్యయనం చేసే శాస్త్రం. మానవ సంబంధాలను, గ్రామీణ వాతావరణంలో ప్రజల ప్రవర్తన తీరును అధ్యయనం చేసే శాస్త్రంగా నిర్వహించడం జరిగింది. ఈ శాస్త్ర పరిశీలనలూ సామాజిక నిర్మితి, సామాజిక వ్యవస్థతో బాటు గ్రామీణులు ఎదుర్కొనే ప్రత్యేక సమస్యలు కూడా చేరి ఉంటాయి. సాధారణ సమాజశాస్త్రం. గ్రామీణ సమాజిక వ్యవస్థ అధ్యయనానికి తగినది కాదని భావించడం వల్లనే గ్రామీణ సమాజ శాస్త్రం సాధారణ సమాజశాస్త్ర విభాగంగా ఆవిర్భవించింది. ఒక శాస్త్ర విభాగంగా ఈ శాస్త్రం 20వ శతాబ్దంలో స్థానం సంపాదించుకో గలిగింది. ఇలా ఎదగటానికి అనేక మంది సమాజశాస్త్రవేత్తల కృషి ఎంతగానో ఉపకరించింది. అనేక మంది శాస్త్రవేత్తలు గ్రామీణ సమాజాన్ని ఆ సమాజం ఎదుర్కొంటున్న సమస్యలపై దృష్టి కేంద్రీకరించి అమూల్యమైన సాహిత్యాన్ని సృష్టించారు.

గ్రామ సముదాయ సంబంధాలు, సామాజిక సమస్యలు, గ్రామీణ వాతావరణంలో సమాజ వికాసం, వివిధ రకాల సామాజిక దృగ్విషయాల, ప్రపంచ ప్రజలతో గ్రామీణుల సంబంధాలు, గ్రామీణ సంస్థలు, గ్రామాల వికాసానికి మార్గ నిర్దేశం చేయడంవంటి అనేక అంశాలు ఈ శాస్త్ర పరిధిలోకి వస్తాయి.

గ్రామీణ సమాజశాస్త్రానికి ఇతర సాంఘిక శాస్త్రాలతో సన్నిహితసంబంధం ఉంది. ఐతే సాంఘీక శాస్త్రాలలో అనుసరించే పద్ధతులను ఈ శాస్త్రంలోకూడా అనుసరించడం జరుగుతుంది. గ్రామీణ సామాజిక వ్యవస్థను, నిర్మితిని, విధి విధానాలను, అభివృద్ధి పోకడలను సమగ్రంగా అధ్యయనం చేయడమే గ్రామీణ సమాజశాస్త్రవేత్తల లక్ష్యంగా ఉంటుంది.

ఈనాడు ప్రతి దేశం గ్రామీణ సమాజశాస్త్రం పై దృష్టి నిలిపి ఆధునిక ప్రక్రియలైన నగరీకరణ, పారిశ్రామికీకరణ వంటి వాటి ప్రభావాన్ని వాటి వల్ల ఉత్పన్న మవుతున్న పరిణామాలను లోతుగా పరిశీలించడం జరుగుతుంది. ముఖ్యంగా సంప్రదాయబద్ధమైన గ్రామీణ సమాజంపై వాటి ప్రభావం ఎంత ఉందో అంచనావేయడానికి అనేక అధ్యయనాలను చేపట్టడం జరుగుతుంది. భారతదేశం లాంటి వృద్ధి చెందుతున్న దేశాలు ఆధునిక యుగంలో సంప్రదాయ సమాజాల పాత్ర ఏమిటో విశ్లేషించాల్సిన అవసరముంది.

1.8 నమూనా పరీక్షా ప్రశ్నలు

I. ఈ క్రింది ప్రశ్నలకు 30 పంక్తులలో జవాబు రాయండి.

1) గ్రామీణ సమాజశాస్త్రాన్ని నిర్వచించి దాని అర్థాన్ని, స్వభావాన్ని వివరించండి.

2) సాధారణ శాస్త్రంలో గ్రామీణ శాస్త్రం ఒక ప్రత్యేక విభాగమనే విషయాన్ని చర్చించండి.

3) గ్రామీణ సమాజ శాస్త్ర పరిధిని వివరించండి.

II. ఈ క్రింది ప్రశ్నలకు 15 పంక్తులలో జవాబు రాయండి.

1) గ్రామ నగర సాతత్యాన్ని వివరించండి.

2) గ్రామీణ సమాజశాస్త్ర చారిత్రక అభివృద్ధిని గురించి క్లుప్తంగా వివరించండి.

3) శాస్త్రీయ పద్ధతిని వివరించి, గ్రామీణ సమాజశాస్త్రంలో దాని ప్రయోజనాన్ని తెలపండి.

BRAOU
Dr. BRAOU LIBRARY Acc. No: 115076 Class No: 301

1.9 చదవదగిన పుస్తకాలు

Bestradialvin	:	Rural Sociology - An Analysis of Contemporary Rural Life.
Desai A.R.	:	Rural Sociology in India.
Smith and Zopf	:	Principles of Introductory Rural Sociology.
Chitamber J.B.	:	Introductory Rural Sociology.
Dr. Vatsayan	:	Rural Sociology.
G.R. Madan	:	India's Developing Villages.
Sorokin and Zimmerman	:	Principles of Rural - Urban Sociology.
Devery Richard	:	Rural - urbancontinnum.
Rogers E.M.	:	Social change in Rural Sociology.
Park R.E and Burgars E.W.	:	Introduction to the Science of Rural Sociology.
Anderson W.A.	:	Rural Sociology as a Science, Rural Sociology.

BRAOU

భాగం - 2 : గ్రామీణ అధ్యయనాలు, వాటి ప్రాముఖ్యం

విషయక్రమం

2.0 లక్ష్యాలు

2.1 పరిచయం

2.2 గ్రామీణ సమాజశాస్త్రం - నిర్వచనం

2.3 గ్రామీణ అధ్యయనాల ప్రాముఖ్యం

2.4 సారాంశం

2.5 నమూనా పరీక్షా ప్రశ్నలు

2.6 చదవదగిన పుస్తకాలు

2.0 లక్ష్యాలు

ఈ భాగం చదివిన తరువాత మీరు ఈ క్రింది విషయాలను వివరించగలుగుతారు.

- గ్రామీణ సమాజశాస్త్రం అధ్యయనాల ప్రాముఖ్యతను వివరించగలుగుతారు.

2.1 పరిచయం

గ్రామీణ సమాజానికి సంబంధించి జరిగిన అధ్యయనాలు, ఆలోచనలు చాలా కాలం నాటివైనా గ్రామీణ సమాజశాస్త్రం ఒక శాస్త్రంగా రూపొందడం ఈ మధ్య కాలంలోనే. ప్రపంచ వ్యాప్తంగా ఉన్న సమాజాలలో జనాభా అంతా గ్రామీణ నగర ప్రాంతాలలోనే విస్తరించి ఉంది. గతంలో సమాజ శాస్త్రజ్ఞులు గ్రామీణ జీవితాన్ని, గ్రామీణ సామాజిక ప్రక్రియలను అవగాహన చేసుకోవడానికి, వాటిని ప్రత్యేకంగా గుర్తించడానికి ప్రయత్నాలు చేశారు. వీరు గ్రామీణ సమాజాలు ఎదురొంటున్న సమస్యలను గుర్తించి పరిష్కారాలు సూచించడానికి ప్రయత్నించారు. అయితే గ్రామీణ సమాజాన్ని శాస్త్ర యుక్తంగా అధ్యయనం చేయడం ఈ మధ్యకాలంలోనే జరిగింది. భారతదేశం లాంటి కొన్ని దేశాలలో జనాభాలోని అధిక భాగం పల్లే ప్రాంతాలలోనే నివశిస్తుండగా, మరికొన్ని దేశాలలో అధిక శాతం ప్రజలు నగర వాసులు గానే ఉంటున్నట్లు గమనించవచ్చు. గ్రామీణ సామాజిక జీవితం, ఆ సమాజం ఎదుర్కొంటున్న సమస్యలను అధ్యయనం చేయడం ముఖ్యమని ప్రతి సమాజం భావిస్తుంది. గ్రామీణ సమాజాల అధ్యయనంలో ముఖ్యంగా పరిగణించవలసిన అంశాలు గ్రామీణ సమాజ నిర్వచనం, అధ్యయన పరిధి, ప్రయోజనం గ్రామీణ సామాజిక వ్యవస్థ, దాని నిర్మితి, అది నిర్వర్తించే విధులు, ఆ సమాజం క్రమపరిణామం వంటి అంశాలను శాస్త్ర యుక్తంగా అధ్యయనం చేయడం ఈ మధ్య కాలంలో పరిపాటి అయ్యింది. దీనికి కారణం దేశ జాతీయ జీవనం, అభివృద్ధులకు సంబంధించి గ్రామీణ సమాజం ప్రముఖ పాత్ర నిర్వహించడమే. గ్రామీణ సమాజంలోని వివిధ స్తరాల సభ్యుల మధ్య తలెత్తే సంఘర్షణలు, గ్రామీణుల జీవితాలను ప్రభావితం చేసే అభిమాన దురభిమానాలు పదే పదే అనేక కుల, భాష, ప్రాంతీయ సంఘర్షణల రూపంతో వెలువడుతూనే ఉన్నాయి. అంతేకాక, వ్యతిరేకత, సంఘర్షణలు అనేవి పల్లే ప్రాంతాలలో ప్రశాంతత నెలకొందని ఒక నాడు భావించిన పరిస్థితి నేటి భారత దేశ గ్రామీణ జీవితంలో లేవని రుజువు చేస్తున్నాయని ఏ.ఆర్. దేశాయ్ అభిప్రాయపడ్డారు. ప్రపంచంలోని గ్రామీణ సమాజానికి కొన్ని ప్రత్యేక సమస్యలు ఉన్నాయి. ఇవి నగర సమాజ సమస్యలకు భిన్నంగా ఉంటాయి. సక్రమమైన, శాస్త్రీయమైన గ్రామీణ సమాజ అధ్యయనమే గ్రామీణ సమాజ శాస్త్ర ప్రధానోద్దేశం. సామాజిక,ఆర్థిక, రాజకీయ, మతపరమైన గ్రామీణ వ్యవస్థలను అవి ఎదుర్కొనే సమస్యలు అన్నీ కూడా గ్రామీణ సమాజం తాలూకు వివిధ సంస్థలను వాటి మధ్య వివిధ సంబంధాలను పరిశీలించడం కూడా గ్రామీణ సమాజ శాస్త్రం పరిధిలోని అంశాలే. ఈ శాస్త్ర అధ్యయనం గ్రామీణ సమాజంలో వస్తున్న పరిణామాలను అర్థం చేసుకోవడానికి కూడా ఎంతో తోడ్పడుతుంది.

BRAOU

పైన పేర్కొన్న కారణాల వల్ల గ్రామీణ సమాజ అధ్యయనం, వాటి ప్రాధాన్యతను గురించి చర్చించడమే ఈ ఖండం ఉద్దేశం. ఈ ఖండంలో జానపద (folk), కర్షక (peasant) సమాజాలను గురించి, అల్ప సంప్రదాయం (little tradition), బృహత్ సంప్రదాయాల (great tradition)ను గురించి తెలుసుకొంటారు.

భారతదేశం ప్రధానంగా వ్యవసాయక దేశం. దేశ జనాభాలో 70% ప్రజలు పల్లె ప్రాంతాలలో నివసిస్తు వ్యవసాయం మీదనే ఆధారపడి జీవిస్తున్నారు. గ్రామ ప్రజలలో చాలా మంది ఈ నాటికీ నిరక్షరాస్యులుగా, పేదవారుగా, సంప్రదాయ బద్ధులుగా, అంధవిశ్వాసంతోనే జీవిస్తున్నారు. వీరిలో చాలా మంది ఆరోగ్య పరిరక్షణ సౌకర్యాలు నామమాత్రంగానే ఉన్నాయి. పౌష్టికాహారలోపం కొట్టొచ్చినట్లు కనిపిస్తుంది.

గ్రామాల విశిష్ట లక్షణాలు సమాజ శాస్త్రవేత్తల దృష్టిని ఆకర్షిస్తున్నాయి. సజాతీయత (homogeneity) ప్రముఖ లక్షణంగా ఉండటమే కాక పల్లె జీవితం అతి సామాన్యమైందిగా ఉంటుంది. గ్రామ ప్రజల మధ్య ముఖాముఖీ సంబంధాలు ఉంటాయి కూడా. ఈ మధ్య కాలం వరకూ భారతదేశ గ్రామాలలో ఉమ్మడి కుటుంబ వ్యవస్థ, కుల వ్యవస్థలు అక్కడి జీవిత ప్రముఖ లక్షణాలుగా ఉంటూ వచ్చాయి. దేశానికి స్వాతంత్ర్యం వచ్చి అర్ధ శతాబ్దం గడిచినా పల్లెల్లో నిరక్షరాస్యత, దారిద్ర్యం, రుణగ్రస్తత, నిరుద్యోగం, గృహవసతి లేకపోవడం, అనారోగ్యం వంటి సమస్యలు రాజ్యమేలుతూనే ఉన్నాయి.

అయితే ఈ పరిస్థితులలో ఇప్పుడిప్పుడే మార్పులు కనిపిస్తున్నాయి. దేశంలో అమలు చేస్తున్న అనేక అభివృద్ధి పథకాల ఫలితంగా గ్రామ పరిస్థితులు క్రమంగా మెరుగవుతున్నాయి.

దేశాభివృద్ధిలో గ్రామీణులు నిర్వహించే పాత్ర కీలకమైంది. కాబట్టి గ్రామీణ సామాజిక వ్యవస్థ స్వరూప స్వభావాలను, విధులను గురించి తెలుసుకోవడం ముఖ్యం. గ్రామ ప్రాంతాలు ఎదుర్కొంటున్న సమస్యలు నగర సమస్యలతో పోలిస్తే విశిష్టమైనవి. ఈ కారణంగానే ఆ సమస్యలను సక్రమంగా అధ్యయనం చేయడం ఎంతో అవసరం.

గ్రామీణ సమాజాన్ని, అది ఎదుర్కొంటున్న ప్రత్యేక సమస్యలను అధ్యయనం చేసే శాస్త్ర విభాగమే గ్రామీణ సమాజ శాస్త్రం. గ్రామీణ సమాజ శాస్త్రం గ్రామీణ సంస్థలను, సమాజాన్ని, సమాజం వివిధ నిర్మితులను, ఆ సమాజం ఎదుర్కొంటున్న సమస్యలను అధ్యయనం చేయడంతో పాటు గ్రామీణ సమాజంలో కలుగుతున్న మార్పులను పరిశీలించి, విశ్లేషించడం కూడా చేస్తుంది. గ్రామీణ సమాజంలో నానాటికీ పెరిగిపోతున్న సమస్యలు, ఒత్తిడుల కారణంగా గ్రామీణ సమాజ శాస్త్ర ప్రాముఖ్యం పెరుగుతూ వస్తోంది. అయితే నగర, గ్రామీణ సమాజాలను పూర్తిగా వేరుచేసి అధ్యయనం చేయడం సాధ్యంకాదు. అధ్యయనంలో కొంత అతివ్యాప్తి (overlapping) అనివార్యం. ఈ భాగంలో గ్రామీణ సమాజశాస్త్రాన్ని నిర్వచించి, గ్రామీణ అధ్యయనాల ప్రాముఖ్యతను తెలుసుకుందాము.

2.2. గ్రామీణ సమాజశాస్త్రం - నిర్వచనం:

గ్రామీణ సమాజ శాస్త్రానికి సంబంధించి నిర్దిష్టమైన, ఖచ్చితమైన నిర్వచనం ఇవ్వడం అంత సులభం కాదు. నిర్వచనానికి సంబంధించి శాస్త్రవేత్తల మధ్య ఏకాభిప్రాయం కొరవపడింది. అందువల్ల శాస్త్రవేత్తలిచ్చిన కొన్ని నిర్వచనాలను పరిశీలించి ఈ శాస్త్ర అధ్యయన పరిధిని, అర్థాన్ని తెలుసుకోవడానికి ప్రయత్నించవచ్చు. ఏ.ఆర్. దేశాయ్ ప్రకారం గ్రామీణ సమాజానికి సంబంధించిన శాస్త్రమే గ్రామీణ సమాజ శాస్త్రం. గ్రామీణ సమాజం అభివృద్ధి తాలూకు నియమాలను తెలియజెప్పడమే ఈ శాస్త్ర మౌలిక లక్ష్యం. గ్రామీణ సామాజిక వ్యవస్థ, దాని నిర్మితి, విధులు, లక్ష్యాలు, అభివృద్ధి, స్వభావాన్ని క్రమబద్ధంగా, సమగ్రంగా అధ్యయనం చేసేందుకు తోడ్పడే శాస్త్రంగా గ్రామీణ సమాజ శాస్త్రాన్ని ఏ.ఆర్.దేశాయ్ నిర్వచించారు. గ్రామీణ సామాజిక సంబంధాల ద్వారా ఏర్పడే సామాజిక అంశాలను, సూత్రాలను గ్రామీణ సమాజశాస్త్రం అధ్యయనం చేస్తుందని స్మిత్ (smith) నిర్వచించాడు. గ్రామీణ వాతావరణంలోని మానవ సంబంధాల అధ్యయనమే గ్రామీణ సమాజ శాస్త్రమని స్థూలంగా చెప్పవచ్చని బెర్ట్రాండ్ (Bertrand) పేర్కొన్నాడు. మానవ సంబంధాలు అనే మాట విస్తృతార్థంగలది. ఇందులో సామాజిక వ్యవస్థలు, సంబంధాలు, సమస్యలు ఇమిడి ఉంటాయి. గ్రామీణ జీవితం ముఖ్యంగా - గ్రామీణ జనాభా,సామాజిక వ్యవస్థ, సామాజిక ప్రక్రియల - అధ్యయనాన్ని ఛాపిన్ (Chapin) గ్రామీణ సమాజ శాస్త్రంగా నిర్వచించాడు. గ్రామీణ వాతావరణం, పరిసరాలలోని సామాజిక జీవన పరిశీలనే గ్రామీణ సమాజశాస్త్రంగా చెప్పవచ్చు.

BRAOU

పైన తెలిపిన నిర్వచనాలన్నింటిలోనూ ప్రముఖంగా కనిపించే అంశాలు గ్రామీణ సామాజిక వ్యవస్థ సమస్యల అధ్యయనాలు, సమస్యలు పరిష్కార అన్వేషణే. ఈ కారణంగానే గ్రామీణ సమాజశాస్త్రాన్ని గ్రామీణ సమాజం, దాని నియమనిబంధనలు, వికాసం వంటి అంశాలకు సంబంధించిన శాస్త్రంగా పరిగణించడం జరుగుతోంది. ఈ శాస్త్రం పల్లె జీవితానికి అద్దం పడుతుంది. అంతేకాక ప్రజల జీవన శైలికి సంబంధించి సమగ్ర సమాచారాన్ని అందిస్తుంది. వీటన్నింటికీ తోడు జనపదాలలోని సామాజిక, మతపరమైన, రాజకీయ, ఆర్థిక జీవన విధానాన్ని ప్రతి బింబిస్తుంది.

గ్రామీణ సమగ్ర జీవితానికి అనువర్తించిన సమాజ శాస్త్రమే గ్రామీణ సమాజ శాస్త్రంగా భావించడం జరుగుతుంది. ఇందులో గ్రామీణ వాతావరణంలోని మానవ సంబంధాలపైనే ప్రధానంగా దృష్టి కేంద్రీకరించడం జరుగుతుంది. గ్రామీణ సామాజిక సంబంధాలకు సంబంధించి క్రమ బద్ధమైన విజ్ఞానాన్ని అందించే శాస్త్రమే గ్రామీణ సమాజశాస్త్రం.

2.3 గ్రామీణ అధ్యయనాల ప్రాముఖ్యం

ఇంతవరకూ గ్రామీణ సమాజ శాస్త్రం అధ్యయనం చేసే ప్రధాన అంశాలను గురించి పరిశీలించాం గ్రామీణ సమాజానికి ఇంతటి ప్రాముఖ్యం ఇవ్వడం ఎందుకన్న ప్రశ్న ఎదురౌతుంది. ప్రతి సమాజపు వ్యవస్థ దాదాపు ఎన్నో విధాలుగా ఉంటుంది. అయితే అది నిర్వహించే విధులలో కొంత తేడా ఉండవచ్చు. ఒక జాతి జీవనంలో గ్రామీణ సమాజం ప్రముఖపాత్ర వహించడం వల్ల గ్రామీణ సమాజ స్వభావ స్వరూపాలను తెలుసుకోవడం ఎంతైనా అవసరం ఉంది. భారతదేశంలోని, ప్రపంచంలోని ఇతర దేశాలలోని గ్రామీణ జనాభాకు అనేక సమస్యలు ఎదురౌతున్నాయి. నగర జనాభా సమస్యలకు ఇవి భిన్నంగా ఉంటాయి. గ్రామీణ అధ్యయనాలు (village studies) ఆయా ప్రాంతాల సమస్యల పైదృష్టి కేంద్రీకరిస్తాయి. గ్రామీణ సమాజంపై నానాటికీ బత్తిడులు పెరుగుతుండడం వల్ల, గ్రామీణ సంస్థలను గురించి తెలుసుకోవలసిన అవసరం ఉండటం వల్ల, గ్రామీణ అధ్యనాల ప్రాముఖ్యం పెరుగుతోంది.

భారతదేశంలోని జనాభాలో 70% గ్రామ ప్రాంతలలోనే ఉన్నారు. మన దేశ గ్రామాలలో పేదరికం, నిరక్షరాస్యత, నిరుద్యోగం వంటి సమస్యలు ప్రధాన సమస్యలుగా కనిపిస్తాయి. ఈ సమస్యలు చాలా కాలం నుంచి ఉంటున్నాయి. బ్రిటిష్ పాలకులు ఈ సమస్యల పరిష్కారానికి అవసరమైన ప్రయత్నాలు చేయలేదు. అందువల్లనే దేశ స్వాతంత్ర్యం వచ్చిన తరువాత కూడా ఈ సమస్యలు కొనసాగుతూనే ఉన్నాయి. గ్రామ ప్రాంతాలు ఎదుర్కొంటున్న సమస్యల గురించి లోతుగా పరిశీలించిన సందర్భాలు కొన్ని ఉన్నా అవి కేవలం అక్కడి ప్రజల ఆర్థిక జీవన పరిస్థితులను మాత్రమే పరిగణనలోకి తీసుకొన్నాయి.

స్వాతంత్ర్యానంతరం జాతీయనాయకులు గ్రామ ప్రజల సమస్యల పరిష్కారానికి నడుంకట్టారు. దేశంలో రూపొందించిన వివిధ పంచవర్ష ప్రణాళికలలో గ్రామ ప్రాంతాల అభివృద్ధికి అధిక నిధులను కేటాయించడం జరిగింది. సామాజిక సమస్యలను పరిష్కరించనిదే ఆర్థిక సమస్యల పరిష్కారంసాధ్యం కాదని గుర్తించిన ప్రభుత్వం వివిధ పథకాలను రూపొందించింది. గ్రామాలు ఎదుర్కొంటున్న ప్రత్యేక సామాజిక సమస్యలను గుర్తించి వాటి నివారణకు పూనుకొంది. గ్రామ ప్రాంతాల పరిస్థితులను చక్కగా పరిశీలించి అవగాహన చేసుకొన్నప్పుడే వివిధ పథకాలు ఫలితాలు సాధించగలవని ప్రణాళికా సంఘం, విధాన నిర్ణయాలు చేసే అధికారులు, పాలకులు, పండితులు ఏకీభవిస్తారు. ఈ కారణంగానే అనేక గ్రామీణ అధ్యయనాలు జరిగాయి. ఇలాంటి అధ్యయనాలలో ముఖ్యంగా పేర్కొదగ్గది ఎస్.సి.దూబే (S.C. Dubey) గారి "Indian village" ఈ అధ్యయనాల పరంపరలో ముఖ్యంగా గుర్తించదగ్గవి డి.ఎన్.మజుందార్ గారి "Rural Profile" ఎమ్.ఎన్. శ్రీనివాస్ గారి "Indian village" ఈ అధ్యయనాలన్నింటిలో గ్రామీణ ప్రాంతాలలోని పరిస్థితులను, సామాజిక వ్యవస్థలను లోతుగా పరిశీలించి కొన్ని సామన్యీకరణాలు సూచించడం జరిగింది. అయితే జరిగిన పరిశీలనలో చాలా మటుకు శాస్త్రీయ దృక్పథం లోపించిన కారణంగా సమగ్ర సమాచారాన్ని అందించడంలో విఫలమయ్యాయి. అయితే ఇలాంటి అధ్యయనాలు చేపట్టిన పండితుల మధ్య సమన్వయం లోపించింది. గ్రామ ప్రాంతాలకు సంబంధించి సేకరించిన సమాచారాన్ని విశ్లేషించి నిర్ణయాలను తెలియజేయడంలో జాప్యం జరగడం వల్ల ఈ అధ్యయనాల ఉద్దేశం దెబ్బతినింది కొన్ని అధ్యయనాలు మరీ పేలవంగా ఉండటం, నిర్వాహకులకు సరియైన శిక్షణ లేక పోవడం కూడా జరిగింది. గతంలో జరిగిన అధ్యయనాలలో లోపాలను గుర్తించిన సమాజ శాస్త్రవేత్తలు శాస్త్రీయమైన పద్ధతిలో అధ్యయనాలకు పూనుకొన్నారు.

BRAOU

ఈ మధ్య కాలంలో సమాజశాస్త్ర వేత్తలు గ్రామీణ అధ్యయనాలను పెద్ద ఎత్తున చేపట్టి దత్తాంశ సేకరణ చేయడం జరిగింది. గ్రామీణ అధ్యయనాలకు నానాటికీ ప్రాముఖ్యం పెరుగుతున్నందువల్ల సమాజశాస్త్రంలో గ్రామీణ సమాజశాస్త్రం ఒక ప్రధాన విభాగంగా రూపొందింది. ఈ శాఖ అధ్యయన పరిధిని గురించి పండితులలో కొంత భేదాభిప్రాయం ఉంది. అయితే గ్రామీణ జీవితానికీ పట్టణ జీవితానికి వైవిధ్యం ఉన్నదన్న విషయంలో వారి మధ్య ఏకాభిప్రాయం ఉంది. ఈ వైవిధ్యం కారణంగానే ప్రత్యేక అధ్యయనం అవసరమని అందరూ గుర్తించారు. గ్రామీణ జీవితానికి కొన్ని ప్రత్యేక లక్షణాలున్నట్లు కూడా వారు గుర్తించడం జరిగింది. గ్రామీణ సమాజశాస్త్రం గ్రామీణ సామాజిక వ్యవస్థ, నిర్మితి, విధులను గురించి, గ్రామ ప్రాంతాల అభివృద్ధి, వికాసాల గురించి అధ్యయనం చేయాలనే విషయంలో ఏకాభిప్రాయం వెల్లడైంది. అందువల్ల గ్రామీణ సమాజ శాస్త్రానికి గ్రామీణ జీవితంతో దగ్గరి సంబంధం ఉంటుంది. అంటే గ్రామీణ పరిసరాలలోని మానవ సంబంధాలతో ప్రమేయం ఉంటుందన్న మాట.

పై కారణం వల్ల గ్రామీణ సమాజశాస్త్ర అధ్యయనంలో ఆ సమాజ ప్రత్యేక లక్షణాలు, స్వభావాలను గురించి ప్రముఖంగా చర్చించడం జరుగుతుందన్న మాట. గ్రామీణ సమాజ సమస్యలను ఇతర సమస్యలనుంచి వేరుచేసి పరిశీలించడం సాధ్యం కాదు. గ్రామీణ సమాజశాస్త్రం ఆర్థిక, సామాజిక, సాంస్కృతి అంశాల సమగ్రపరిశీలనే. అందువల్ల గ్రామీణ సమాజశాస్త్ర అధ్యయనంలో సామజిక నిర్మితి, గ్రామీణ చట్ట సంప్రదాయాలు మొదలైన అంశాలన్నింటినీ పరిశీలించడం జరుగుతుంది. అంతేకాక ఆ సమాజంలోని వివిధ వ్యవస్థలు నిర్వహించే విధులను కూడా అధ్యయనం చేస్తుంది. అయితే ఇక్కడి ఒక విషయాన్ని స్పష్టంచేయవలసి ఉంది. ఏ సామాజిక నిర్మితినైనా సామాజిక, ఆర్థిక, రాజకీయ సంస్థ పనితీరును పరిశీలించినప్పుడే ఆ అధ్యయనం సమగ్ర అధ్యయనం అవుతుంది. ఎందుకంటే ఈ వ్యవస్థలన్నింటి మూలం గ్రామీణ సమాజంలోనే ఉంది.

పైన పేర్కొన్న కారణాల దృష్ట్యా గ్రామీణ సమాజశాస్త్రంలో గ్రామీణ సమాజిక వ్యవస్థ స్వరూప, స్వభావాలను విధిగా అధ్యయనం చేయవలసి ఉంటుంది. అన్ని ప్రధాన సామాజిక సంస్థల అధ్యయనం తో పాటు గ్రామీణ - నగర సమూహాల మధ్య తేడాలను కూడా గ్రామీణ సమాజశాస్త్రంలో పరిశీలించవలసి ఉంటుంది. గ్రామీణ సమాజ శాస్త్రం. పరిశీలించవలసిన మరో ముఖ్యమైన అంశం సామాజిక మార్పు. ఈ మార్పు అతి నెమ్మదిగా జరుగుతుంది. ఈ విధమైన మార్పులకు కారణాలను, పర్యవసనాలను కూడా పరిశీలించాలి. గ్రామీణ సమాజ శాస్త్రంలోని మరో ముఖ్యమైన అంశం సామాజిక నియంత్రణ. ఈ నియంత్రణ చట్టపరమైన అనే కంటే సమాజపరమైందే అనడం సబబు. అంటే అనియత సామాజిక నియంత్రణ పద్ధతుల ద్వారా సభ్యుల ప్రవర్తన తీరును క్రమబద్ధీకరించడం జరుగుతుందన్నమాట. ఈ విధమైన సామాజిక నియంత్రణ సాధనాలు కూడా ఈ విభాగంలో చోటు చేసుకొంటాయి.

గ్రామీణ పునర్నిర్మాణం (Rural reconstruction) అనే అంశం గ్రామీణ సమాజ శాస్త్రంలోని మరో ముఖ్యాంశంగా గుర్తించవచ్చు. గ్రామీణ సామాజిక సమస్యలను గుర్తించడం, గ్రామీణ పునర్నిర్మాణానికి అనువైన మార్గాలను సూచించడం గ్రామీణ సమాజశాస్త్రవేత్తల విధి.

పైన పేర్కొన్న వాటికి తోడు గ్రామీణ సమాజశాస్త్రజ్ఞుడు ఆ సమాజ వికాసానికి అవసరమైన ప్రణాళికలను రూపొందించడంలోను, వాటి మూల్యాంకనంలోనూ తోడ్పడాలి. పరిపాలనా వికేంద్రీకరణ అధికమవుతున్న ఈ రోజుల్లో, గ్రామ ప్రాంతాలలోనే గ్రామీణాభివృద్ధికి అవసరమైన పథకాలను రూపొందిస్తున్న ప్రస్తుత తరుణంలో గ్రామీణ సమాజ శాస్త్రవేత్తల బాధ్యత గురుతరమైంది.

గ్రామప్రజలకు సరియైన జీవన విధానం ఏర్పరచడం, వారి సమస్యలను కనిష్టస్థాయికి తగ్గించడం అనేవే గ్రామ అధ్యయనాల ప్రధాన లక్ష్యం. గ్రామీణుల ఉద్ధరణ, సంక్షేమ పథకాల ప్రారంభానికి గ్రామ అధ్యయనాలు ఎంతో అవసరం. గ్రామీణ సమాజాలు ఎదుర్కొంటున్న సమాజాలకు సబంధించిన సరియైన అవగాహనను గ్రామీణ సమాజ శాస్త్రం కల్పించాలి. గ్రామీణ సమాజంపై నగర జీవన విధానాలను ఉద్దేశపూర్వకంగా రుద్ధకూడదు. ఇంతవరకూ చేసిన చర్చను బట్టి చూస్తే గ్రామీణ సమాజ శాస్త్ర అధ్యయన పరిధి విస్తృతమైంది, సమానమైంది అని తెలుస్తుంది. అంటే గ్రామ జీవితంలోని ప్రతి అంశాన్ని ఈ శాస్త్రం అధ్యయనాంశంగా స్వీకరిస్తుందన్నమాట. గ్రామ అధ్యయనాలలో ఆయా గ్రామాలు ఎదుర్కొంటున్న సమస్యలను గుర్తించడం జరుగుతుంది. ఈ పరిశీలనలో తాత్కాలిక సమస్యలను శాశ్వత సమస్యలనుంచి వేరు చేయాలి. పరిమిత జనాభాకే వర్తించే సమస్యలను జనాభా అంతటికి వర్తించే సమస్యలనుంచి వేరు చేయడం కూడా అవసరం. సమస్యలు ఒక దానితో ఒకటి ముడిపడి ఉంటాయి. కాబట్టి

BRAOU

వాటిని విడివిడిగా పరిశీలించడం సాధ్యంకాదు. సమస్యలను గుర్తించాక వాటి కారణాలను తెలుసుకోవడానికి ప్రయత్నించాలి. ఈ కారణాలను తొలగించడంతో సమస్య పరిష్కారాన్ని ప్రారంభించాలి.

గ్రామీణాభివృద్ధికి అవరోధాలుగా ఉన్న శక్తులను గుర్తించడం కూడా గ్రామ అధ్యయనాల లక్ష్యాలలో ఒకటి.

గ్రామీణ జీవితాన్ని సరిగా అర్థం చేసుకోవడానికి అవసరమైన శాస్త్రీయ దృక్పథాన్ని కల్పించేది గ్రామీణ సమాజ శాస్త్రం. గ్రామీణ జీవిత విశేషాలు, సమస్యలు అధ్యయనాంశాలుగా ఉన్న ఈ శాస్త్ర విభాగం ఎంతో ప్రాధాన్యం సంతరించుకొంది. భారతదేశంలో గ్రామీణ సమాజానికి ప్రాముఖ్యం పెరుగుతూవస్తున్నది. స్వాతంత్ర్యం సిద్ధించిన తరువాత గ్రామ ప్రాంతాలలోని ఉత్పత్తి ప్రాతిపదికను సమూలంగా మార్చడానికి ప్రయత్నాలు ప్రారంభమయ్యాయి. దీనితో గ్రామీణ సమాజము, దాని వివిధ సంస్థలు, భావజాల పరిధి ఎన్నో మార్పులకు లోనవుతున్నాయి. ఉత్పత్తి విధానాన్ని మార్చడానికి అనేక ప్రయత్నాలు మొదలయ్యాయి. గ్రామీణ సాంస్కృతిక జీవితం, విలువల వ్యవస్థలలో మార్పులు చోటుచేసుకోవడం ప్రారంభమైంది. ఏ.ఆర్.దేశాయ్ అన్నట్లు గ్రామీణ సమాజ శాస్త్ర సహాయంతో గ్రామీణ సమాజాన్ని ఆర్థిక పునాదులను, సమాజిక, సాంస్కృతిక నిర్మాణాన్ని, సంస్థలు, వాటి విధులను, ఈ సంస్థల విచ్ఛిన్నం వల్ల ఉత్పన్నమయ్యే సమస్యలను అధ్యయనం చేయడం సాధ్యంఅవుతుంది. అంటే సమాజశాస్త్రం గ్రామీణ సమస్యలను సరియైన కోణం నుంచి పరిశీలించడంలో తోడ్పడుతుందన్నమాట. అంతే కాక ఆధునిక పరిస్థితులలో సాంప్రదాయిన గ్రామీణ సమాజ సమస్యలను విశ్లేషించడంలో కూడా గ్రామీణ సమాజ శాస్త్రం ఎంతగానో ఉపకరిస్తుంది.

భారతదేశ గ్రామీణ సామాజిక లక్షణాలు వ్యవసాయంపై ప్రధానంగా ఆధారపడటం, దారిద్ర్యం, అవిద్య, మూఢనమ్మకాలు, రుణగ్రస్తత, ఛాందసభావాలు, కులవ్యవస్థ, ఉమ్మడికుటుంబ వ్యవస్థలు. ఈలక్షణాలు చాలా కాలం నుంచే ఉంటున్న అనేక చెడులు వీటిలో చోటుచేసుకొన్నాయి. గ్రామీణ సమాజశాస్త్రం వీటన్నింటినీ గతంలో ఉన్న విధంగా పరిశీలిస్తుంది. గ్రామీణ ప్రాంతాల సమస్యలను సక్రమమైన పద్ధతిలో అధ్యయనం చేయక పోవడం వల్ల అనేక వ్యవసాయ, గ్రామీణాభివృద్ధి విధానాలు, పథకాలు సత్ఫలితాలు ఇవ్వలేకపోయాయి.

ఇంతకు ముందే పేర్కొన్నట్లు భారతదేశంలో సామజిక, సాంస్కృతిక నిర్మాణం, ఆర్థిక పునాదులు అన్ని గ్రామీణ కార్యకలాపాలు వ్యవసాయం చుట్టూనే అల్లుకొని ఉన్నాయి. గ్రామ అధ్యయనాల ద్వారా ఒకనాటి భారత గ్రామాల స్వయంసమృద్ధత దెబ్బతినడానికి కారణాలు తెలుసుకోవడం సాధ్యం అవుతుంది. గ్రామీణ స్వయం సమృద్ధతో నిన్న మొన్నటి వరకూ భారతగ్రామీణ వ్యవస్థకు మూలస్తంభం. గ్రామాలలో రుణగ్రస్తత ఒక తీవ్రమైన సమస్యగా ఉంటున్నది. గ్రామ అధ్యయనాల ద్వారా రుణదాతలు, రుణగ్రహీతల మధ్య సంబంధాలను, తెలుసుకోవడానికి, ప్రత్యామ్నాయ జీవన విధానాలను కనుక్కోవడానికి వీలవుతుంది.

భారతీయ గ్రామాలలో అతి ప్రాచీన ఉపాసనా విధానాలు (Cults), మంత్ర విద్య (Magic), కమ్యూనిజం వంటివి ఒక వైపు ఆధునిక ప్రపంచ దృక్పథం మరోవైపు కలిసి మెలిసి కనిపిస్తున్నాయి. ఆధునిక గ్రామాలను ప్రపంచీకరించే ధోరణులు కనిపిస్తున్నాయి. ఈ పరిస్థితులు సిద్ధాంతపరమైన సంఘర్షణలకు మూలమై నానాటికి అధికమవుతున్నాయి.

గ్రామాలలోని పరిస్థితులను సమగ్రంగా పరిశీలించినప్పుడే కుటుంబనియంత్రణా పథకాలను, ఆధునిక సాంకేతిక పద్ధతులను ప్రవేశపెట్టడం, విద్యావకాశాలను పెంచడం వంటి కార్యక్రమాలు ఫలప్రదమవుతాయి. కమతాల ఖండీకరణ (land fragmentation), ఏకీకరణ (consolidation), నీటిపారుదల సౌకర్యాలు, భూ అన్యుక్రాంతం వంటి సమస్యలను సరిగా అర్థం చేసుకోవడానికి గ్రామీణ సమాజశాస్త్రం తోడ్పడుతుంది. ఈనాడు పురాతన ఉమ్మడి కుటుంబ వ్యవస్థ, కుల వ్యవస్థ వంటివి తీవ్ర మార్పులకు గురవుతున్నాయి.

గ్రామ అధ్యయనాల ద్వారానే వివిధ అభివృద్ధి పథకాల అమలులో ఎదురవుతున్న అడ్డంకులను గుర్తించడం సాధ్యం అవుతుంది.

భారతదేశంలో గ్రామ అధ్యయనాల ప్రాముఖ్యం క్రమంగా పెరుగుతుంది. దేశంలోని వివిధ గ్రామాలు విభిన్న లక్షణాలను ప్రదర్శిస్తున్నాయి. ఇవి ఆయా జిల్లాల, ప్రాంతాల భౌగోళిక, ఆర్థిక, చారిత్రక, జాతిపరమైన విశిష్ట

BRAOU

లక్షణాలను బట్టి వాటిలో వివిధ పరిస్థితులు నెలకొని ఉన్నాయి. ఈ కారణం వల్ల భారతీయ గ్రామాల సమగ్ర రూపాన్ని నిర్దిష్టంగా తెలుసుకోవడం గ్రామాలన్నింటి పునరుద్ధరణకు ఒక నిర్దిష్ట ప్రణాళికను, పథకాలను రూపొందించడం కష్టమవుతుంది. గ్రామీణ అధ్యయనాల నుంచీ సరియైన ప్రయోజనం పొందడానికి గ్రామీణ సమాజ సమగ్ర స్వరూపాన్ని, లక్షణాలను పర్యావరణ (ecological), స్వరూప (Morphological) సంస్థాపరమైన (institutional), సాంస్కృతిక (cultural) లక్షణాలన్నింటిని అధ్యయనం చేయడం అవసరం.

భారతదేశం అనాది నుంచీ వ్యవసాయిక దేశంగా ఉంటూ వస్తున్నది. ఈ దేశ చరిత్ర సుదీర్ఘమైనది. దీని సామాజిక వ్యవస్థ క్లిష్టమైంది. భారతీయ సమాజంలో భిన్న మతాలు, విభిన్న సంస్కృతులు కనిపిస్తాయి. వీటన్నింటిని సంపూర్ణంగా అవగాహన చేసుకోవాలంటే గ్రామీణ సముదాయ చారిత్రక అభివృద్ధి చేయవలసి ఉంటుంది.

భారతీయ గ్రామాలలో వైవిధ్యం ఉంది. సాంస్కృతిక తీరు తెన్నులలో ఈ వైవిధ్యం స్పష్టంగా కనిపిస్తుంది. సమకాలీన భారతీయ గ్రామీణ వ్యవస్థలో వేటాడడం, ఆహారసేకరణ దశలోనే ఉన్న ఆదిమవాసులు, పోడు వ్యవసాయం పై ఆధారపడినవారు, జోడెద్దులతో భూమి దున్నే రైతాంగం ఒక వైపు, ఆధునిక సాంకేతిక పద్ధతులను అనుసరించి భూమి సాగుచేసే కర్షకులు మరోవైపు కనిపిస్తారు. అంతేకాక ఆధునిక భారతదేశ గ్రామాలు నూతన సిద్ధాంతాల ప్రభావాలకు లోనౌతున్నట్లు కూడా కనిపిస్తుంది. అంతేకాక పురాతన ఆదిమ సంస్కృతి, సంప్రదాయాలు. బహు దేవతారాధన (polytheism), మధ్యయుగం నాటి ఆధ్యాత్మిక చింతనా ధోరణులు ఒక వైపు, ఆధునిక హేతువాద ధోరణులు మరోవైపు గ్రామాలలో సహజీవనం చేస్తున్నాయి.

బ్రిటిష్ వారు భారతదేశాన్ని ఆక్రమించి రెండు శతాబ్దాల పాటు పాలన కొనసాగించిన ఫలితంగా గ్రామీణ వ్యవస్థకు సంబంధించిన సామాజిక, ఆర్థిక వ్యవస్థలో అనేక పరిణామాలు చోటుచేసుకున్నాయి. బ్రిటిష్ పాలనకు పూర్వం భారతీయ గ్రామీణ సమాజంలో వేలాది గ్రామాలు సర్వస్వతంత్ర్యము, స్వయంసమృద్ధము అయినవిగా ఉండేవి. ఆనాటి గ్రామాలు ఆవృత సమాజాలు (closed societies) ఆ నాటి సమాజంలో సామాజిక జీవితాన్ని కుల, సముదాయాల నియమనిబంధనలే నియంత్రించేవి. బ్రిటిష్ పాలనా కాలంలో ఆర్థిక రంగంలో క్రమంగా మార్పులు ఏర్పడటం మొదలైంది. స్థానిక ప్రజల అవసరాల కోసమే కాక బయటి మార్కెట్‌లలో విక్రయించడం దృష్టితో వస్తువుల ఉత్పత్తి మొదలైంది. కాలంతరంలో గ్రామీణ ఆర్థిక వ్యవస్థ జాతీయ, అంతర్జాతీయ ఆర్థిక వ్యవస్థలో అంతర్భాగమైంది. విదేశాలలో తయారైన పారిశ్రామిక వస్తువులు క్రమంగా గ్రామాలలో ప్రవేశించడం మొదలైంది. దీనితో గ్రామాలలోని చేతి వృత్తులవారి ఉత్పత్తులకు ఆదరణ తగ్గుతూ వచ్చింది. అనాదిగా సాగుతున్న స్వయం సమృద్ధ ఆర్థిక వ్యవస్థ క్రమంగా బీటలు వారుతూ వచ్చింది. గ్రామాలలోని వ్యవసాయం, చేతివృత్తుల మధ్య సమన్వయంలోపించి పూర్వపు ఆర్థిక వ్యవస్థ స్థానంలో నూతన వ్యవస్థ నెలకొనడం మొదలైంది.

సామాజిక రంగంలో ఉమ్మడి కుటుంబం, కుల వ్యవస్థ, గ్రామీణ పంచాయితీ వ్యవస్థల అనియత నియంత్రణ (informal control) స్థానంలో ప్రభుత్వంరూపొందించిన చట్టాల నియంత్రణ అధికమైంది. ప్రభుత్వ న్యాయనిర్ణయాలను గ్రామ స్థాయిలోని రెవెన్యూ అధికారులు అమలు చేయడం మొదలైంది. ఈ పరిస్థితి ఉమ్మడి కుటుంబ ప్రాధాన్యాన్ని దెబ్బతీసింది. కులవ్యవస్థ, పంచాయితీరాజ్ వ్యవస్థలు నిర్వీర్యమయ్యాయి. రవాణా, కమ్యూనికేషన్ సౌకర్యాలు ఏర్పడటంతో పల్లెపట్టులలో పరిణామ ప్రక్రియ మరింత వేగవంతమైంది.

ఈ మార్పులన్నింటినీ ఆనాటి విదేశీపాలకులు మత స్వప్రయోజనాల - ఆర్థిక, రాజకీయం కోసం ప్రవేశపెట్టినవే. ఈ మార్పుల కారణంగా తరతరాల నుంచీ వస్తున్న ఆర్థిక, సామాజిక వ్యవస్థను కూల దోయడం జరిగిందే కాని నూతన వ్యవస్థ నిర్మాణం జరగలేదు. అందువల్ల కర్షకులు నిరుపేదలు, కావడమేకాక సాంస్కృతికంగా వెనకబడిపోయారు. భారతదేశ వ్యవసాయిక వ్యవస్థ ఆర్థిక సంక్షోభంలో చిక్కుకొంది.

భారతదేశ వ్యవసాయిక వ్యవస్థకు ఎదురైనా సంక్షోభాన్ని గురించి అనేక మంది ప్రణాళిక వేత్తలు విధాన నిర్ణేతలు, పండితులు గ్రామీణ ఆర్థిక వ్యవస్థపై దృష్టి కేంద్రీకరించి గ్రామీణ దారిద్ర్యాన్ని నిర్మూలించడానికి, జాతీయ ఆర్థిక వ్యయ పురోభివృద్ధికి అనేక పథకాలను రూపొందించారు. వీరు చేసిన ప్రయత్నాలు ఆశించినంత ఫలితాలు సాధించలేకపోయాయి. ఈ పరిస్థితికి కారణం కుల వ్యవస్థ, ఉమ్మడి కుటుంబ వ్యవస్థ వంటివే ఆటంకాలుగా ఉన్నట్లు గుర్తించడం జరిగింది.

BRAOU

పై కారణాల వల్లే గ్రామీణ అభివృద్ధిని కాలను గురించిన సమగ్ర సమాచారం సేకరించడానికి గాను అధ్యయనాలు అవసరమవుతాయి. గ్రామీణ పునర్నిర్మాణానికి ఆర్థిక శక్తులతో పాటు సామాజిక, సైద్ధాంతిక శక్తుల పరిశీలన కూడా అవసరం. అందువల్ల గ్రామ అధ్యయనాలు గ్రామీణ సమాజం తాలూకు అన్ని అంశాలను క్షుణ్ణంగా పరిశీలించవలసిన అవసరం ఉంది.

గ్రామీణ సమాజాన్ని అధ్యయనం చేస్తున్న విద్యార్థి ఆ సమాజ ఆవిర్భావం, అభివృద్ధి, దానిని ప్రభావితం చేసే బహిర్గత, అంతర్గత శక్తులు, ఇతర సమజాల సంపర్కం వల్ల కలిగే మార్పులను గురించి నిశితంగా పరిశీలించవలసి ఉంటుంది.

ఈ మధ్య కాలంలో గ్రామీణ జీవితానికి సంబంధించిన అధ్యయనాలలో సమాజపు ప్రదేశ సంబంధమైన (spatial) అంశాలను ప్రధానంగా పరిశీలించడం జరిగింది. అంటే విభిన్న తరహాల గ్రామాల అభివృద్ధి నిర్ణాయకాలను, గ్రామ సముదాయాల ఏర్పాటుకు దారి తీసిన పరిస్థితులను, వ్యవసాయ ప్రాంతాన్ని ఒక సాంస్కృతిక, భాషాపరమైన, రాజకీయ పరమైన ప్రాంతంగా రూపొందడంలో తోడ్పడిన శక్తులను గురించి గ్రామ అధ్యయనాలు ప్రత్యేకంగా పరిశీలించవలసి ఉంటుంది.

ప్రపంచంలోని అనేక దేశాలలోని గ్రామీణ సామాజిక వ్యవస్థ ఒక జైవికమైన సంక్షోభంలో (organic crisis) చిక్కుకొన్న ఈనాటి పరిస్థితులలో గ్రామీణ సమాజ అధ్యయనం ఎంతో ప్రాధాన్యాన్ని సంతరించుకొంది. గ్రామీణ ఆర్థిక వ్యవస్థ క్రమంగా ఛిన్నాభిన్నం అవుతోంది. వివిధ సామాజిక వర్గాలు, సమూహాల మధ్య సంఘర్షణలు మొదలై నానాటికీ తీవ్రతరమవుతున్నాయి. గ్రామీణ సమాజం సామజిక విప్లవానికి వేదిక అయ్యింది. ఇలాంటి పరిస్థితులలో గ్రామీణ సమాజ వికాసానికి ఆధారమైన అంశాలేవో తెలుసుకోవడానికి గ్రామీణ సమాజశాస్త్ర వేత్తలు ప్రయత్నించాలి. శాస్త్రవేత్తలు గ్రామాల చారిత్రక, సైద్ధాంతిక ఆధారాలను విశ్లేషించి, వాటి అభివృద్ధికి కీలకమైన అంశాలేవో గుర్తించవలసి ఉంది. గ్రామీణ సమాజాభివృద్ధికి కీలకాంశాల గుర్తింపే గ్రామీణ సమాజాల పునర్నిర్మాణానికి తప్పనిసరి అంశం అవుతుంది. ఈ ప్రాంతాల అభివృద్ధికి తోడ్పడే శక్తులనన్నింటిని సమీకరించి వాటి మధ్యనున్న పరస్పర సంబంధాలను ప్రయోజనాలను తెలుసుకోవడం కూడా ముఖ్యం. ఏ సామాజిక అభివృద్ధి పథకమైనా శాస్త్రీయ సామాజిక సిద్ధాంతం ఆధారంగా రూపొందాలి.

పైన తెలిపినకారణాల వల్ల గ్రామీణ సమాజ అభివృద్ధి ప్రక్రియను విశ్లేషణాత్మకంగా, శాస్త్రీయంగా పరిశీలించడమే కాక అనువైన దృక్పథాన్ని సూచించవలసిన అవసరం కూడా ఉంది.

గ్రామీణ సమాజానికి సంబంధించిన ప్రాథమిక దత్తాంశాన్ని వివిధ సంక్షేమశాఖలు, వ్యక్తులు అపారంగా సేకరించారు. అయితే ఈ దత్తాంశమంతా అనుభవికమై దీని ఆధారంగా కొన్ని సామాన్యీకరణలు (generalization) చేసి గ్రామీణ సమాజంలో కనిపిస్తున్న ధోరణులను తెలుసుకోవలసి ఉంది. ఈ విధంగా సేకరించిన విషయాలను వర్గీకరించి, సంక్షేపించి, అవసరమైన విధంగా సంస్కరించి ఒక చక్కని పద్ధతిలో రూపొందించాలి.

గ్రామీణ సమాజ ఆవిర్భావం, వివిధ కాలాలలో ఆ సమాజంలో కలిగిన మార్పులు చేర్పులను గురించి తెలుసుకోవడానికి శాస్త్ర బద్ధమైన అధ్యయనాలు ఎంతో అవసరం. ఇలాంటి అధ్యయనాల ద్వారా గ్రామీణ సమాజాన్ని అర్థం చేసుకోదలచిన విద్యార్థులకు సిద్ధాంతపరమైన సూచనలు, వాస్తవ పరిజ్ఞానం వల్ల గ్రామీణ సామాజిక సమస్యలకు పరిష్కార మార్గాలు కనుక్కోవడం సాధ్యం అవుతుంది.

వివిధ శాస్త్ర విభాగాలలో నిపుణులు నిర్వహించిన అధ్యయనాల సారాంశాన్నంతటినీ సమన్వయ పరిచినప్పుడే గ్రామీణ వ్యవస్థ పుట్టుక వికాసాలను గురించి, ప్రస్తుత పరిస్థితిని గురించి సాధికారికంగా చెప్పడానికి వీలవుతుంది. గ్రామీణ జీవితానికి సంబంధించిన వివిధ అంశాలను అధ్యయనం చేసిన నిపుణుల పరిశీలన ఆధారంగా గ్రామీణ సమాజ శాస్త్రవేత్తలు కొన్ని సామన్యీకరణాలను చేయాల్సి ఉంటుంది. ఇలా జరిగినప్పుడే భారత గ్రామీణ సమాజపు సమగ్ర స్వరూపాన్ని ఆవిష్కరించడానికి వీలవుతుంది. అంతేకాక ఆ సమాజ ప్రగతిలోని వివిధ దశలను గుర్తించడం సాధ్యం అవుతుంది. ఇలా చేసినప్పుడే గ్రామీణ సమాజంలోని సంక్షోభం వల్ల ఉత్పన్న మైన సమస్యలను గుర్తించడానికి వాటి పరిష్కారానికి తగిన పథకాలను రూపొందించడానికి వీలవుతుంది.

BRAOU

భారతీయ గ్రామీణ సమాజం వ్యవస్థాపరమైన, విధుల పరమైన మార్పుల గురించి సరియైన అవగాహన తీవ్ర పరిశోధన వల్లే సాధ్యం అవుతుంది. గ్రామీణ సామాజిక వ్యవస్థలో చోటుచేసుకుంటున్న పరిణామాలకు కారణమైన వివిధ అంశాల ప్రాముఖ్యాన్ని తెలుసుకోవడానికి లోతైన పరిశోధన ఎంతైనా అవసరం, గ్రామీణ సామాజిక వికాసం నియమాలను అర్థం చేసుకోవడానికి, సామాన్యీకరణలు చేయడానికి ఆ సమాజపు గత చరిత్రను, వర్తమాన పరిస్థితులను తెలుసుకొన్నప్పుడే సాధ్యం అవుతుంది. ఇలా జరిగిన నాడే గ్రామ అధ్యయనాలు శాస్త్ర బద్ధమైనవే అని, సమాజ శాస్త్రం ఒక శాస్త్రం అని భావించడానికి వీలవుతుంది. ఇలాంటి పరిస్థితుల్లోనే గ్రామీణ పునర్నిర్మాణానికి శాస్త్ర బద్ధమైన పథకాలను రూపొందించడానికి వాటి ఫలితాలను పొందడానికి శాస్త్రీయమైన ప్రణాళికను సిద్ధం చేయడం సులువవుతుంది.

గ్రామీణ సమాజం ఎదుర్కొంటున్న సమస్యను శాస్త్రీయ పద్ధతిలో పరిశీలించవలసిన ఆవశ్యకతను బుద్ధిజీవులు గుర్తించడం వల్ల వ్యవసాయిక వ్యవస్థ ఎదుర్కొంటున్న సమస్యలను, పరిష్కారాలను గురించి ఆలోచించాల్సిన అవసరం ఏర్పడింది. ఈ కారణంగానే గ్రామ ప్రాంతాల సమస్యలను, గ్రామ అధ్యయనాల పరిధిని గురించి తీవ్రంగా పరిశీలించడం మొదలైంది. ఫలితంగా గ్రామీణ సమాజ గతకాలపు వర్తమాన కాల పరిస్థితులను గురించి గణాంక దత్తాంశం పుష్కలంగా లభిస్తోంది. చరిత్రకారులు, ఆర్థిక వేత్తలు, సమాజ శాస్త్రజ్ఞులు, మానవ శాస్త్రజ్ఞులు, ప్రభుత్వ, ప్రభుత్వేతర స్వచ్ఛంద సంస్థలు గ్రామీణ జీవితానికి సంబంధించిన వివిధ అంశాలను విభిన్న కోణాల నుంచి పరిశీలించి సమాచారం సేకరిస్తున్నారు. గ్రామీణ జీవితానికి సంబంధించిన వివిధ అంశాలను విభిన్న కోణాల నుంచి పరిశీలించి సమాచారాన్ని శాస్త్రీయంగా విశ్లేషించి అందరికి అందుబాటులో ఉండేట్లు చూస్తున్నారు. దీని ఫలితంగా గ్రామీణ సమాజం పట్ల ఆసక్తి గల విద్యార్థులకు కావలసినంత సామాగ్రి లభ్యమవుతోంది. ఈసమాచారాన్ని మరింత సునిశితంగా పరిశీలించి, విశ్లేషించి గ్రామీణ సామాజిక నిర్మితి స్వభావ లక్షణాలను, సమస్యలను పరివర్తన పోకడలను తెలుసుకోవడానికి వీలవుతుంది.

గ్రామీణ అధ్యయనాలు గ్రామీణ సామాజిక వ్యవస్థ తాలూకు చారిత్రక, సుసంబద్ధమైన అధ్యయనానికి తోడ్పడతాయి. ఇవి గ్రామీణ పునర్నిర్మాణానికి తోడ్పడతాయి

సమాజ శాస్త్రవేత్తలు నిర్వహించిన గ్రామ అధ్యయనాలను 1950 దశకంలో అనేక అధ్యయనాలను ముఖ్యంగా ఎస్.సి.దూబే గారి "India's villages", డి.ఎన్. మజుందర్ గారి "Rural Profiles" మెక్కిమ్, మారియట్ గారి "Village India" వంటి అధ్యయనాలను 1955లో ప్రచురించడం జరిగింది. ఈఅధ్యయనాలలో భారతదేశంలోని వివిధ ప్రాంతాలలోని గ్రామాలకు సంబంధించిన సమాచారాన్ని పొందుపరచడం జరిగింది. 1960 - 70 దశకాలలో కూడా అనేక మంది సమాజ శాస్త్రవేత్తలు గ్రామీణ సమాజాలకు సంబంధించి పరిశోధనలు కొనసాగిస్తూనే వచ్చారు. అయితే వారి అధ్యయనాల ప్రాధాన్యతలలో కొంత మార్పు వచ్చింది. తమ పరిశోధనను కేవలం ఒక గ్రామానికే పరిమితం చేయక అనేక గ్రామాల తులనాత్మక పరిశీలనకు అధిక ప్రాధాన్యం ఇవ్వడం ప్రారంభించారు. అంటే మారుతున్న గ్రామీణ సమాజం తాలూకు గత చరిత్రతో పాటు సమకాలీన సమాచారాన్ని సేకరించి విశ్లేషించడం మొదలైందన్న మాట. జానపద - నగర సాతత్యం (Folk-urban continuum), అల్ప సముదాయం వంటి రెడ్‌ఫీల్డ్ భావనలు చౌహాన్, మజుందార్ మొదలైన వారు పరిశీలించారు.

మెక్కిమ్ మారియట్ Village India, ఎమ్.ఎన్. శ్రీనివాస్ India's Villages వంటివి ఈనాటికి ప్రామాణిక అధ్యయనాలుగా సమాజ శాస్త్రవేత్తలు పరిగణిస్తారు.

శ్రీనివాస్, మారియట్ వెలువరించిన గ్రామీణ తరహాలోనే "change and continuity in Indian Villages" అనే గ్రంథాన్ని 1970 ప్రారంభకాలంలో కె. ఈశ్వరన్ ప్రచురించారు. దీనిలో హిమాచల్ ప్రదేశ్, కర్ణాటక, ఉత్తరప్రదేశ్, తమిళనాడు, మహారాష్ట్ర, ఆంధ్రప్రదేశ్ రాష్ట్రాలలోని గ్రామాల అధ్యయనాలు ఉన్నాయి. 1970 దశకం తరువాత చేపట్టిన అధ్యయనాలు యావజ్జాతి దృష్ట్యా, ప్రపంచం దృష్ట్యా గ్రామీణ సమాజంలో వస్తున్న పరిణామాలు ఏర్పడినట్లు తెలుపుతాయి. భారతీయ సమాజం బయటి సవాళ్ళనే కాక అంతర్గతంగా ఏర్పడిన సవాళ్ళను కూడా ఎదుర్కోవలసి వచ్చింది. ఈ పరిస్థితులకు అనుగుణంగా సంస్థాపరమైన మార్పులు జరిగి నానాటికి పెరుగుతున్న అవసరాల దృష్ట్యా గ్రామీణ సమాజంలో అనువైన యంత్రాంగాన్ని ఏర్పరచుకోవడం జరిగింది. దృష్టితో వస్తువుల ఉత్పత్తి మొదలైంది.

BRAOU

బెవర్‌మాన్, బీల్స్, గౌ మరియు బీల్స్‌ల అధ్యయనాలలో బహుముఖ భావనలకు దృక్పథాలకు అధిక ప్రాధాన్యం ఇవ్వడం జరిగింది. ఈ అధ్యయనాలన్నింటిలో గ్రామీణ సమాజనిర్మితి, పరివర్తన, చరిత్ర, అనుభవికత (empiricism) లకు అధిక ప్రాధాన్యం ఇవ్వడం జరిగింది. వివిధ స్థాయిలలో సమాజ వికాసానికే అధిక ప్రాధాన్యం ఇచ్చారు. అంటే రాష్ట్ర, దేశ, దేశాంతర స్థాయిలలో జరిగే మార్పుల దృష్ట్యా గ్రామీణ అధ్యయనాలను చేపట్టడం అన్నమాట.

లిండ్‌బర్గ్ తమిళనాడు గ్రామాలలో ఆరోగ్య పరిస్థితులు, ఆరోగ్య విధానాలపై చేసిన అధ్యయనంలో ఆరోగ్య సమస్యలు ఆర్థిక, సామాజిక ప్రక్రియలతో ముడిపడి ఉన్నాయని పేర్కొనడం జరిగింది.

ఈ మధ్య కాలంలో దాస్ గుప్తా సేకరించిన గ్రామ అధ్యయనాల తీరు ఇలా ఉంది. ఒక సామాజిక యూనిట్‌గా గ్రామం, గ్రామ తగాదాలు, ఏక గ్రామ అధ్యయనాల సంగతత్వం. ఇతడు గ్రామ అధ్యయనాలను క్రింది విధంగా వర్గీకరించాడు : 1) వాస్తవాలను వెలికి తీసే అనుభవిక అధ్యయనాలు (fact finding empirical studies) సమస్యా ప్రధానమైన అధ్యయనాలు (problem oriented studies). మొదటి తరహా అధ్యనాలను 1950వ దశకంలో పెద్ద ఎత్తున చేపట్టడం జరిగింది. రెండో తరహావి 1960 - 70 దశకం కాలంలో వివిధ సిద్ధాంతాల ఆధారంగా నిర్వహించడం జరిగింది.

గ్రామీణ పేదలను గురించిన అధ్యయనాలలో వివిధ వర్గాల మధ్య సంబంధాలు, ఆధిపత్యంగల వారు, బలహీనుల మధ్య సంబంధాలను గురించి వివరాలు ఉంటాయి.

ఈ మధ్య కాలంలో నిర్వహించిన గ్రామ అధ్యయనాలు చరిత్రకారులకు, సమాజశాస్త్రవేత్తలకు, మానవ శాస్త్రవేత్తలకు, అనేక మంది ఇతరులకు గ్రామీణ సమాజానికి సంబంధించిన వివిధ అంశాలను తెలియజేస్తాయి. గ్రామాలలో జరుగుతున్న మార్పులు మన సామాజిక జీవితంలో విప్లవాత్మక మార్పులకు కారణమయ్యాయి. సమాజశాస్త్రవేత్తలకు ఈ అంశాలు లోతైన అధ్యయనలకు తగిన అంశాలు. ఈనాడు జరుగుతున్న అధ్యయనాలు తమ దృష్టిని ఈ అంశాలపై కేంద్రీకరిస్తున్నాయి. అయినా ఈ రకమైన అధ్యయనాలు మరిన్ని రావలసిన అవసరం ఉంది.

2.4 సారాంశం

గ్రామీణ సామాజానికి సంబంధించి జరిగిన అధ్యయనాలు, చాలా కాలం నాటివైనా గ్రామీణ సమాజశాస్త్రం ఒక శాస్త్రంగా రూపొందడం ఈ మధ్యకాలంలో జరిగింది. సమాజ శాస్త్రజ్ఞులు గ్రామీణ జీవితాన్ని, గ్రామీణ సామాజిక ప్రక్రియలను అవగాహణ చేసుకోవడానికి, వాటిని ప్రత్యేకంగా గుర్తించడానికి ప్రయత్నాలు చేశారు. వీరు గ్రామీణ సమాజాలు ఎదుర్కొంటున్న సమస్యలను గుర్తించి పరిష్కారాలు సూచించడానికి ప్రయత్నించారు. ఈ శాస్త్ర అధ్యయనం గ్రామీణ సమాజంలో వస్తున్న పరిణామాలను అర్థం చేసుకోవడానికి ఎంతో తోడ్పడుతుంది.

2.5 నమూనా పరీక్షా ప్రశ్నలు

I. ఈ క్రింది ప్రశ్నలకు 30 పంక్తులలో జవాబు రాయండి?

1) గ్రామీణ సమాజ అధ్యయన ఆవశ్యకాలను వివరించండి?

2) గ్రామీణ సమాజ అధ్యయన వల్ల ఏమి లాభమో వివరించండి?

II. ఈ క్రింది ప్రశ్నలకు 15 పంక్తులలో జవాబు రాయండి?

1) భారతీయ గ్రామీణ సమాజ లక్షణాలు

BRAOU

2.6 చదవదగిన పుస్తకాలు

S.C. Dube	India's changing villages
David.G.Mandelbaum	India's villages
A.R.Desai	Rural Sociology in India
Yogender Singh	Modernization of Indian Tradition

BRAOU

భాగం - 3 : జానపద, కర్షక సమాజం, అల్ప సంప్రదాయం బృహత్ సంప్రదాయం

విషయక్రమం

3.0 లక్ష్యాలు

3.1 పరిచయం

3.2 జానపద అంటే అర్థం

3.3 జానపద మరియు కర్షక సమాజం

3.4 అల్ప సంప్రదాయము (little tradition), బృహత్ సంప్రదాయము (great tradition)

3.4.1 అల్ప సంప్రదాయం, అల్ప సముదాయం అనే పదాల అర్థం

3.4.2 బృహత్ సంప్రదాయం, అల్ప సంప్రదాయాల మధ్య ఉన్న వ్యత్యాసాలు

3.5 సారాంశం

3.6 నమూనా పరీక్ష ప్రశ్నలు

3.7 చదవదగిన పుస్తకాలు

3.0 లక్ష్యాలు

జానపద సమాజం, కర్షక సమాజం, అల్పసంప్రదాయం, బృహత్ సంప్రదాయం గురించి వివరించడం ఈ భాగం ముఖ్య ఉద్దేశ్యం.

ఈ భాగం చదివిన తరువాత మీరు :

- జానపద సమాజాన్ని వివరించగలరు
- కర్షక సమాజాన్ని వివరించగలరు
- బృహత్ సంప్రదాయం, అల్ప సంప్రదాయం మధ్య ఉన్న వ్యత్యాసాలను వివరించగలరు.

BRAOU

3.1 పరిచయం

క్రిందటి భాగంలో మీరు గ్రామీణ సమాజ శాస్త్రం అర్థాన్ని, స్వభావాన్ని, పరిధిని, గ్రామీణ అధ్యయనాల ప్రాముఖ్యతను గురించి తెలుసుకున్నారు. ఈ భాగంలో మీరు జానపద సమాజాన్ని గురించి, కర్షక సమాజాన్ని గురించి అల్ప సంప్రదాయం మరియు బృహత్ సంప్రదాయాన్ని గురించి తెలుసుకుంటారు.

3.2 జానపద అంటే అర్థం

జానపదం అంటే ఏమిటి ముందు తెలుసుకొందాం. వాచిక సంప్రదాయాన్ని (Oral tradition) అనుసరిస్తున్న కర్షక సమాజాల (peasant societies)ను సూచించే పదమే జానపదం (folk). ఈ పదాన్ని ఎక్కువగా నరవర్గ శాస్త్రం (Ethnology), మానవ శాస్త్రాలలో ఉపయోగిస్తారు. జానపద - నగర సాతత్యం (folk-urban continuum) అనే భావనను రూపొందించేటప్పుడు దీనికి (జానపదం) ఖచ్చితమైన వైశ్లేషిక విలువ (Analytical value)ను ఆపాదించారు. 19వ శతాబ్దం దాకా ఆధునికి పరిగణించడం జరుగుతూ వచ్చింది. ఈ కారణం వల్లనే సమాజపు తొలి రోజుల నాటి అవశేషాల సమాహారంగానే జానపద సంస్కృతిని పరిగణించే వారు. ఐరోపా జాతీయ భావజాలంలో జానపద భావన కొంత పాత్ర నిర్వహించింది. అప్పటి ఆ సమాజంలో జానపదం ఆచార వ్యవహారాలకు, విలువలకు కాణాచి. ఇవి జాతీయ స్ఫూర్తికి ప్రాతినిధ్యం వహించేవి. జానపద మనే భావన కేవలం జాతీయ భావం, స్వ

సంస్కృతీ దురభిమానాల (ethnocentrism)ను సూచించే సంకుచిత అర్థాన్ని తొలగించడానికి అనేక ఆధునిక జానపద సాహిత్యవేత్తలు (folklorists) ప్రయత్నించడం, సామాజిక లేదా భాషాసమూహానికి వర్తించే విధంగా విస్తృతపరిచారు. విస్తృతార్థంలో ఉపయోగించిన ఈ పదం వాచిక సంప్రదాయం సంస్కృతి, ఉప సంస్కృతుల అధ్యయనానికి భిన్నమైంది. కాదు. అయితే ఐరోపా ఖండం లోని నరవర్గశాస్త్రంలో జానపదం, జానపద సాహిత్యం అనే మాటలను వాడటం కొనసాగుతూనే వచ్చింది. ఈ పదాలను గ్రామీణ కర్షక జనానికి సంబంధించిన అధ్యయనాలను సూచించేవిగా వాడడం జరుగుతూ ఉంది. (నరవర్గ శాస్త్రం అంటే భిన్న సంస్కృతుల, మానవుల తులనాత్మక, చారిత్రక అధ్యయనం)

3.3 జానపద మరియు కర్షక సమాజం

జానపదం అంటే ఏమిటో పరిశీలించాక ఇప్పుడు కర్షకుల గురించి తెలుసుకుందాం. ఒక సమాజంలోని ప్రాథమిక ఉత్పత్తి దారులనే కర్షక సమూహం అంటారు. ఇలాంటి సమాజంలో వివిధ సామాజిక వర్గాలు ఉంటాయి. కొన్ని నిర్వచనాలు కర్షక సమూహం అంటే కేవలం వ్యవసాయ దారులు అని పేర్కొంటాయి. అయితే కర్షక సమూహంలో చేపలు పట్టేవారు, చేతివృత్తుల వారు ఇతర ఉత్పత్తి దారులందరూ ఉన్న సమాజాన్నే కర్షక సమాజం అని మరి కొన్ని నిర్వచనాలు విస్తృతార్థంతో పేర్కొంటారు. వ్యవసాయిక కర్షక సమూహం లక్షణాలకు సంబంధించి కూడా ఏకాభిప్రాయం కనిపించదు. భూమితో వ్యక్తులకున్న సంబంధాల (భూమి స్వంతదారు, కౌలుదారు మొదలైన వారు)ను బట్టి కర్షక సమూహం అంటే ఏమిటో నిర్వచించడం జరిగింది. వివిధ శాస్త్రవేత్తలు ప్రతి పాదించిన నిర్వచనాలలో కర్షక వర్గానికి, నగర శిష్ట వర్గానికి ఉన్న తేడాను ప్రముఖంగా పేర్కొనడం జరిగింది. కర్షక వర్గం, నగర శిష్టులు అనే రెండు సమూహాలూ ఒకే ఆర్థిక వ్యవస్థ తాలూకు రెండు భిన్న ధృవాలు. ఈ వైవిధ్యం ఆర్థిక పరస్పర ఆధారతలోనే, కాక ఈ రెండు సమాజాల సంస్కృతులలోని విభిన్నతలను కూడా ప్రతిబింబిస్తుంది.

మానవశాస్త్రం, ఇతర సాంఘిక శాస్త్రాలలో కర్షక సమూహాలను స్వయం సమృద్ధ ఆదిమ సమాజం, ఆధునిక సంస్కృతుల మధ్య ఉన్న ఒక సంధి సామాజిక దశగా (transitional stage) భావించే ధోరణి కనిపిస్తుంది. అయితే 1950 వ దశకం నుంచీ కర్షక సమూహం మానవశాస్త్ర అధ్యయనాంశంగా తగినది కాదని భావించడం మొదలు కావడంతో ఈ సమూహాన్ని లోతుగా పరిశీలించాలనే ఆసక్తి పెరుగుతూ వచ్చింది. ఫలితంగా ఈ మధ్య కాలంలో ఆదిమసమాజాల అధ్యయనం కంటే సాంస్కృతిక, సామాజిక మానవ శాస్త్రంలో కర్షక సమాజాల అధ్యయనాలు అధికంగా చేపట్టడం మొదలైంది. కర్షక సమాజాల నిర్వచనాలన్నింటిలో ఇది ఒక ప్రముఖ లక్షణంగా కనిపిస్తుంది. కర్షక సమాజ స్వభావం, సంస్కృతుల అధ్యయనానికే అధిక ప్రాధాన్యం ఇవ్వడం జరిగింది. ఈ రెండు లక్షణాలను అనేక విధాలుగా వ్యక్తీకరించడం కనిపిస్తుంది. కర్షక సమాజ ఆర్థిక వ్యవస్థ రెండు లక్షణాలను కనీస జీవనాధార స్థాయి. వినియోగదారులుగా, ఉత్పత్తిదారులుగా మార్కెట్ ఆర్థిక వ్యవస్థలో పాల్గొనడం - అధ్యయనాంశాలుగా స్వీకరించడం మొదలైంది. వారి రాజకీయ వ్యవస్థలో కూడా రెండు ప్రముఖ లక్షణాలు కనిపిస్తాయి. అవి : సాముదాయిక స్వయం ప్రతిపత్తి (communal anatomy) తో పాటు విశాల రాజకీయ వ్యవస్థ పై ఆధారపడటం కూడా ఉంది. అట్లాగే సాంస్కృతికంగా విద్యా సంప్రదాయం బలంగా ఉన్న విశాల సామాజిక వ్యవస్థకు కేవలం భిన్నమైన సంస్కృతి, సంప్రదాయాలున్నటువంటిదే కర్షక సమాజం.

కర్షక సమాజాన్ని నిర్వచించడంలో కొందరు రచయితల ఆర్థికాంశాలకు అధిక ప్రాధాన్యమివ్వడం జరుగుతోంది. ఒకానొక నిర్వచనం ప్రకారం కర్షకులు ఉత్పత్తి చేసే వాటిలోని మిగులు అంతా ఆధిపత్యం గల పాలక వర్గానికి బదిలీ అవుతుందని, ఈ వర్గం తన సొంత వినియోగానికి, సమాజంలోని ఇతర వ్యవసాయేతర జనాభాకు పంపిణీ చేయడానికి వినియోగమవుతుంది. అయితే ఈ నిర్వచనాన్ని మరింత సంస్కరించాల్సిన కారణంగానే కర్షకులను కౌలుదారులుగా (serfs) పరిగణించడం జరుగుతోందని చెప్పడం జరిగింది. ఈ రకమైన కర్షకులు భూమినే అంటి పెట్టుకొని, భూస్వామి పట్ల భక్తి విశ్వాసాలు, విధేయతతో మెలిగే వారని భావించడం జరిగింది. భూమి సాగుచేసుకుంటున్నందుకు భూమి యజమానికి కొంత భూటకం చెల్లించే కర్షకులు మరో రకంగా మరికొందరు పండిన పంటలో కొంత భాగాన్ని భూస్వామికిచ్చే పద్ధతిని అనుసరించేవారు. అట్లాగే కొంత మంది కర్షకులు చిన్నచిన్న భూ ఖండాలను సాగు చేసుకొనేవారు. వీరు పండించే పంటలోని మిగులును పన్నుల రూపంలో చెల్లించేవారు.

BRAOU

అట్లాగే వారి మధ్య పోషకుడు - పోషితుడు సంబంధాలు నెలకొనేవి. ఋణదాస్య సంబంధాలు, ప్రాంతీయ, జాతీయ మార్కెట్ లలో అసమాన భాగస్వామ్యం ఉండటం సహజం. కర్షక సమూహాలను గురించి గతంలో చేసిన అధ్యయనాలలో ఈ సమూహాలు స్వయం పోషకం గాను, సజాతీయంగా (homogeneous) ఉన్న యూనిట్లుగా పేర్కొనడం కనిపిస్తుంది. ఈ అధ్యయనాలన్నింటిలో ఆదిమజాతి సమూహాల అధ్యయనంలో అనుసరించిన పరిశోధనా పద్ధతులనే అనుసరించడం జరిగింది. కర్షక సమూహాలలో కేంద్రిక కుటుంబాలే (nuclear families) ప్రముఖమైనవి, స్వతంత్ర్యమైనవని ఈ అధ్యయనాలు పేర్కొంటాయి. ఆధునిక అధ్యయనాలలో ఈ సమూహాల వ్యవస్థ వివిధ స్థాయిలలోని కుటుంబాల మధ్యనున్న భావనాత్మకమైన నిర్మితుల (conceptual structures) కు అధిక ప్రాధాన్యమిస్తున్నట్లు గమనించవచ్చు. తొలి రోజుల్లోని కర్షక సమాజాలు ఒక ప్రాంతంలోని ఇతర సమూహాలకు దూరంగా ఉండటం జరిగేది. విస్తృత సామాజిక వ్యవస్థ ఉనికిని గుర్తించేవి.

కర్షక సమాజాల రాజకీయ వ్యవస్థ, దానిలోని పరివర్తనావకాశాలు, తిరుగుబాటు ధోరణులు అనేవి ఆధునిక కర్షక సమాజాలలో కనిపించే నూతన అభివృద్ధి పోకడలని చెప్పవచ్చు.

ఇప్పుడు జానపద (folk), కర్షక సమాజాలను గురించి మరోమారు చర్చిద్దాం. ఇది వరకు చర్చించినట్లు గ్రామీణ జీవితం ప్రముఖ లక్షణం, జానపద సమాజమే. అది పరిమాణంలో అతి చిన్నది, సజాతీయమైనది, స్వయం సమృద్ధమైనది, ఒంటరిగా ఉండేది (small, homogeneous, self-sufficient and isolated). ఈ సమాజం బంధుత్వానికి అధిక ప్రాధాన్యమిచ్చేటటువంటిది. భారతీయ గ్రామీణ జీవితంలో జానపద సమాజంతోపాటు కర్షక సమాజం కూడా కనిపిస్తుంది. కర్షక సమాజం సంప్రదాయ బద్ధమైంది. దాని ఆధారంగానే పనిచేస్తుంది కూడా. ఆర్థిక వ్యవహారాల ద్వారా దానికి బయటి ప్రపంచంతో సంబంధాలుంటాయి. జానపద సమాజాన్ని గురించి చెబుతూ రెడ్‌ఫీల్డ్ (Redfield, Robert) ఇలా అన్నాడు. సంప్రదాయాల మూలంగా జీవన విధానాలు ఒక పొందికైన (coherent) వ్యవస్థగా రూపొందింది. దీనినే సాంస్కృతిక ప్రవర్తనగా పిలవవచ్చు. ఈ ప్రవర్తన సంప్రదాయబద్ధమైంది. స్వచ్ఛందంగా ఏర్పడింది. విమర్శనాపూర్వకం కానిది, వైయక్తికమైంది. బౌద్ధిక లక్ష్యాల సాధనకు దీనికి ఏ విధమైన శాసనం కానీ, అలవాటు కానీ, ప్రయోగం కానీ ఉండవు, ప్రవర్తనకు బంధుత్వ సంబంధమే యూనిట్ గా ఉంటుంది. లౌకికమైన దానికంటే పవిత్రమైనదానికే ప్రాముఖ్యం ఉంటుంది. దీని ఆర్థిక వ్యవస్థ హోదాకు సంబంధించే కానీ మార్కెట్ కు సంబంధించింది కాదు అంటే జానపద సమాజాలు స్వయం సమృద్ధమైనవి. కానీ అవి ఆహార సేకరణ, వేటాడే దశలోని సమాజాలకు భిన్నమైనవి. జానపద సమాజాల బుద్ధి జీవుల భావాలతో, క్రమ పరిణామాలతో సంబంధాలు ఏర్పరుచుకొంటాయి. దీన్నే నాగరికత (civilization) అని అనవచ్చు. సజాతీయమైన సాంస్కృతిక సంప్రదాయం, లౌకిక సంబంధాలకు బదులు మతపరమైన చిన్న సమూహాల సమాజాన్ని జానపద సమాజంగా పరిగణించవచ్చు. ఇలాంటి సమాజంలో ఐకమత్యం, సంఘీభావం వంటివి స్పష్టంగా కనిపిస్తాయి. ఇలాంటి సమాజంలో వ్యక్తులు, సంప్రదాయ బద్ధమైన జీవన విధానాలనే అభిలషిస్తారు. సంస్కృతే అత్యంత ప్రధానమైందిగా భావిస్తారు. సముదాయభావం (community sentiment) సమూహచైత్యం (group conscionsness), సంఘీభావం వంటి లక్షణాలే ఈ రకమైన సమాజంలోని ప్రముఖ లక్షణాలు. ఇలాంటి సమాజంలో వయోవృద్ధులకు (పెద్దవారికి) ప్రత్యేక హోదా ఉంటుంది. గౌరవ ప్రపత్తులు ఉంటాయి. సామాజికుల మధ్య అతిసన్నిహితమైన వైయక్తిక సంబంధాలు కనిపిస్తాయి. వీరికి పరస్పర ప్రయోజనకరమైన అంశాల పట్ల ఆసక్తి ఉంటుంది. ప్రత్యక్ష సంబంధాలు నెలకొని ఉంటాయి.

జానపద సమాజాలలో ఆచార వ్యవహారాలు, సంప్రదాయాలు ప్రముఖపాత్ర వహిస్తాయి. సుస్థిరమైన సంప్రదాయాలను ఏ సభ్యుడు ఉల్లంఘించడానికి సాహసించడు. దీనికి కారణం ఉల్లఘించడం శిక్షార్హమైన నేరం కావడమే. సంప్రదాయ సిద్ధమైన పరికరాలు, సాధన సామగ్రితోనే సంతృప్తి చెందుతాడే కానీ నూతన సాధనాల కోసం ప్రయత్నించడు. బయటివారి నుంచి ఎలాంటి జోక్యం లేకుండా తమ అవసరాల మేరకే పండిస్తారు. పాలం అమ్మకాలను కూడా స్థానికంగానే ఏర్పరచడం జరుగుతూ ఉంటుంది. వయస్సు లింగం ఆధారంగా అతిసామాన్యమైన శ్రమ విభజన జానపద సమాజాలలో కనిపిస్తుంది. ఒకే వయోవర్గానికి, లింగానికి చెందిన వారు కూడా ఒకే రకంగా ఉంటుంది. వారి మత విశ్వాసాలు కూడా ఒకే మాదిరిగా ఉంటాయి. వారు ఒకే దేవీ దేవతలను పూజించడం, ఒకే రకమైన వేడుకలు జరుపుకోవడం, పండగలు పబ్బాలు ఒకే రకంగా ఉండటం గమనించవచ్చు. సంతోష

BRAOU

సమయాల్లోనూ, విషాదసమయాల్లోనూ అందరూ ఉమ్మడిగా పాలు పంచుకోవడం ప్రత్యేక లక్షణంగా కనిపిస్తుంది. నిజం చెప్పాలంటే జానపద సమాజంలో బంధుత్వం అనేది ప్రముఖ పాత్ర వహిస్తుంది. పెద్దలపట్ల అత్యంత గౌరవ మర్యాదలు ప్రదర్శించడం పరిపాటి. తల్లిదండ్రుల వైపు బందువులకు అధిక ప్రాధాన్యం ఇవ్వడం జరుగుతుంది.

ఈ సమాజాలపై ఆధునిక శాస్త్ర సాంకేతిక ప్రభావాలు ఏమాత్రం ఉండవు. ఈ సమాజాలలో మతానిదే ప్రధాన పాత్ర. ఇది ఇటు సామాజిక ప్రవర్తనల నిర్ధారణలోనూ అటు ఆర్థిక వ్యవహారాలలోను ప్రధాన పాత్ర వహిస్తుంది. ఈ సమాజంలోని వారు సాధారణంగా నిరక్షరాస్యులు, మూఢవిశ్వాసాలు గలవారు. అయి ఉంటారు. వీరికి అంధ విశ్వాసాలు, మంత్ర తంత్రాల పట్ల ఆసక్తి ఎక్కువ. సమస్యల విషయంలో శాస్త్రీయ దృష్టి కన్నా మూఢవిశ్వాస్వాలకే అధిక ప్రాధాన్యమిస్తారు. మంత్రగాడు కానీ, పూజారి (అర్చకుడు) గానీ సమర్థించిన దాన్నే ప్రజలు నమ్ముతారు, ఆచరిస్తారు. వీరు కొన్ని వస్తువులను పవిత్రమైనవిగా భావించి వాటినే పూజిస్తారు.

వారు ఆర్థికంగా పేదవారైనా వారికి భౌతిక పదార్థాల పట్ల, సంపదపట్ల అంత ఆసక్తి ఉండదు, ఆసక్తి పెంచుకోవాలని, ధనికులు కావాలనే కోరిక ఉండదు. భూ సంపద పెంచుకోవాలనే తాపత్రయం ఉండదు. కనీస అవసరాలు తీర్చుకోవడం విషయంలోనే వారికి అధిక ఆసక్తి ఉంటుంది. అందువల్ల ఆస్తిపాస్తులకు సంబంధించిన విభేదాలు, ఘర్షణలు మచ్చుకైనా కనిపించవు. ఏదైనా వివాదం ఏర్పడితే కులపెద్దలే పరిష్కరిస్తారు. జానపద సమాజం అతి సాధారణమైనదని, సంప్రదాయబద్ధమైనదని పై వివరణ వల్ల స్పష్టమవుతుంది.

ఇప్పుడు కర్షక సమాజాన్ని గురించి కొంత వివరంగా చర్చిద్దాం. కర్షక సమాజానికి కూడా కొన్ని ప్రత్యేక, విశిష్ట లక్షణాలుంటాయి. ఈ సమాజం అంత ఒంటరిగా ఉండదు, ఇతర సమాజాలపై అంత ఎక్కువగానూ ఆధారపడదు. ఈ సమాజం లక్షణాలను ఈ విధంగా పేర్కొనవచ్చు :

1) సామాజిక వ్యవస్థలో కుటుంబమే ప్రాథమిక యూనిట్‌గా ఉంటుంది.

2) భూమే ప్రధాన జీవనాధారం. వ్యవసాయం ద్వారా వచ్చే ఆదాయంలోనే వారి అవసరాలన్నింటిని తీర్చుకోవడం జరుగుతుంది.

3) కర్షక సమాజం దైనందిన జీవితానికి సంబంధించి ఒక ప్రత్యేకమైన, స్పష్టమైన సాంస్కృతిక సంప్రదాయాన్ని ఏర్పరచుకొని అనుసరిస్తూ ఉంటుంది. వీరికి బయటి వారితో తక్కువ సంబంధాలుంటాయి. ఇతరుల ఆధిపత్యంలో వీరు ఉండరు.

డేవిడ్ మూర్ (David Moore) కర్షక సమాజాన్ని మరో విధంగా నిర్వచించాడు. కర్షక సమాజాలకు కొన్ని విలక్షణమైన, ప్రత్యేకమైన లక్షణాలుంటాయని ఇతడి అభిప్రాయం. చారిత్రకంగా చూస్తే కర్షక సమజంలోనివారు ఉన్నత వర్గానికి చెందిన పెద్దపెద్ద భూకామాందులకు అధీనులై ఉంటారు. శిష్టవర్గం సంస్కృతికి వీరి సంస్కృతికి చాలా భిన్నంగా ఉంటుంది. శిష్టవర్గానికి వీరి అధీనతను బలపంతంగా రుద్దవచ్చు. భూస్వామిపై ఆధారపడటం లాంటి సంబంధం ఈ రెండు వర్గాల మధ్య నెలకొని ఉంటుంది. కర్షకుడు అనేవాడు. రైతుకు వాస్తవంగా చెందిన ఆస్తిగా పరిగణించడం జరుగుతుంది. కర్షకుడు దున్నే భూమి అతని సొంతం కాదు కాబట్టి భూస్వామి అతన్ని ఎప్పుడైనా తొలగించే వీలుంది. భూమే కర్షకునికి ప్రధాన జీవనాధారం ఇతడు వేరే ఇతర పనీ చేయలేడు. భూమినే నమ్ముకొని బతుకుతుంటాడు.

కర్షక సమాజంలో ఉమ్మడి కుటుంబ వ్యవస్థే ప్రధానమైన స్థానం ఆక్రమిస్తుంటుంది. కుటుంబం యావత్తూ భూమిని సాగుచేయడంలోనే నిమగ్నమై ఉంటుంది. వ్యవసాయమే ముఖ్యమైన జీవనాధారం. కానీ వారి సొంత పొలముంటూ ఉండకపోవచ్చు. వీరు ఇతరుల పొలాలలో పనిచేస్తూ ఉంటారు. కొందరు ఇతర వ్యవసాయదారుల దగ్గర కూలీలుగా పనిచేస్తారు. కర్షకుల పొలాల్లో పండించే పంట తమ సొంత వినియోగానికే గాని మార్కెట్ లో అమ్మి లాభం గడించడానికి కాదు. వారికున్న భూమిని అమ్మడానికి ఇష్టపడరు. వారు బడా భూస్వాముల కనుసన్నలలో మెలగాల్సి ఉంటుంది. ఈ భూస్వామ్య వర్గం కర్షకులు న్యాయంగా లభించాల్సిన ఫలం అందకుండా చూస్తుంటాయి. భూస్వాములు వారికి రాజకీయ నాయకులతో వ్యవస్థతో ఉన్న సన్నిహిత సంబంధం ద్వారా భూమి దున్నే సామాన్య రైతాంగాన్ని అణిచివేయడానికి ప్రయత్నిస్తుంటారు.

BRAOU

కర్షక సమాజం అల్పస్థాయి ఉత్పత్తిపై ఆధారపడిన ఆర్థిక వ్యవస్థ కలది. ఇది పరకే చెప్పినట్లు వారి ఉత్పత్తి అంతా కేవలం తమ సొంత వినియోగానికే కానీ మార్కెట్‌లో అమ్మడానికి ఉద్దేశించినది కాదు. ఉత్పత్తి కోసం వారు అతి తక్కువ సాంకేతిక పద్ధతులను అనుసరించడం సర్వసాధారణం. కుటుంబం అంతా తమపొలం పనులలో పాలుపంచుకొంటూ, కుటీర పరిశ్రమలను నడుపుతూ ఉంటారు. ఈ పరిశ్రమలలో తయారైన వస్తువులకు స్థానిక మార్కెట్‌లో గిరాకీ ఉంటుంది.

కర్షక సమాజానికి కొన్ని నిర్దిష్టమైన సంప్రదాయాలుంటాయి. వాటిని అతిక్రమించడానికి సమ్మతించరు. ఈ సంప్రదాయాలు వారి జీవితాలతో విడదీయరాని సంబంధం ఉండటం, అవి ఒక తరం నుంచీ మరో తరానికి అనువంశికంగా సంక్రమించడం కనిపిస్తుంది. ఈ వర్గం ప్రజలకు ఆత్మ (soul), కర్మ, పునర్జన్మ వంటి వాటి పట్ల ప్రగాఢ విశ్వాసం ఉంటుంది. తమ జీవితాల్లో అనేక సంఘటనలకు విధే కారణమని, భగవంతుని కృపా కటాక్షాలున్నప్పుడే జీవితం సజావుగా సాగుతుందని వీరి నమ్మకం. వీరి జీవితాల్లో మతం ప్రధాన పాత్ర వహిస్తుంది. పై వివరణను బట్టి చూస్తే కర్షక సమాజం వ్యవసాయంపై ఆధారపడిన సంప్రదాయ బద్ధ సమాజమని స్పష్టంగా తెలుస్తుంది. వీరికి భూమే సర్వస్వం. దాన్నే భూమాతగా పూజిస్తారు. కర్షక సమాజం, నగర సమాజమంత పెద్దది కాదు, అట్లాగే జానపద సమాజమంత చిన్నది కాదు. ఈ సమాజం స్వయం సమృద్ధమైంది. గానీ బయటి సమాజంపై ఆధారపడినది కానీ కాదు. జానపద సమాజంలాగా ఒంటరిది కాదు, ఇతరులతో సత్సంబంధాలు నెలకొల్పుకొంటూ జీవనం సాగిస్తూ ఉంటుంది. బంధువులు, ఇరుగుపొరుగు వారికి సంబంధించి వీరి సంబంధాలు వైయక్తికమైనవిగాను, భూస్వామి విషయంలో, రాజకీయాల విషయాలలో అతి నియతమైనవి (formal) గాను ఉంటాయి. ఈ సమాజం పూర్తిగా ఒంటరికాదు, పూర్తిగా ఇతరులపై ఆధారపడినటువంటిది కాదు. అయితే కొన్ని విషయాలకు సంబంధించి ఇతరులపై ఆధారపడుతూ ఉంటుంది. ఉదాహరణకు, ఆ రంగంలో తాము ఉత్పత్తి చేసిన వస్తువులను ఇతరులకు విక్రయించి, తమ అవసరాల కొనుగోళ్ళు చేయడానికి ఇతరులపై ఆధారపడాల్సి వస్తూ ఉంటుంది. ఇలా విక్రయించగా వచ్చిన సొమ్ముతోనే వారు చెల్లించాల్సిన పన్నులు చెల్లించడం జరుగుతుంది. ఈనాడు వస్తువినిమయ పద్ధతి అమలులో లేనందువల్ల వస్తువులను డబ్బుకు అమ్మవలసిన తప్పని పరిస్థితి ఏర్పడింది. అయితే ఇలా జరగడం కొంత వరకే. కారణం, వీరు పండించేది ప్రధానంగా వారి సొంత వినియోగానికే కానీ మార్కెట్‌లో విక్రయించడానికి కాదు. అమ్మడానికి ఉన్న మిగులు విధిగా మార్కెట్ లోనే అమ్ముకోవాల్సి వస్తుంది. రాజకీయ రంగానికి సంబంధించి, రాజకీయనాయకులు చేసే నిర్ణయాలను అంగీకరించడం అనివార్యం. ఈ విధంగా వారు ఈ రంగంలో కొంత వరకు ఇతరులపై ఆధారపడుతారని చెప్పవచ్చు. ఈనాడు కర్షక సమాజాలు పంచాయితీ రాజ్ సంస్థల కార్యకలాపాలలో పాలుపచుకోవడం అత్యవసరమైంది, నిర్ణయాలు తీసుకోవడంలో సముచిత పాత్ర నిర్వహించాల్సి వస్తోంది. వివాహ సంబంధాల విషయంలో ఇతరులపై ఆధారపడవలసిన పరిస్థితులు ఈనాడు కనిపిస్తున్నాయి.

కాలం గడుస్తున్న కొద్ది నగరాల సంస్కృతి ప్రభావం పెరుగుతూపోతోంది. నగరాలు, గ్రామాల మధ్య ప్రత్యక్ష సంబంధాలు నానాటికీ పెరుగుతూ ఉండటం వల్ల ఈ పరిణామాలు చోటు చేసుకొంటున్నాయని చెప్పవచ్చు. అభివృద్ధి కేంద్రాలతోను, బాగా అభివృద్ధి చెందిన ప్రాంతాలతోను సంపర్కం ఏర్పడటం వల్ల కూడా ఈ మార్పులు ఏర్పడుతున్నాయనవచ్చు. రవాణా, కమ్యూనికేషన్ సౌకర్యాలు బాగా అభివృద్ధి కావడం వల్ల ఈ రెండు సముదాయాల మధ్య-నగర, గ్రామీణ సముదాయాలు ప్రత్యక్ష సంబంధం ఏర్పడటానికి అవకాశాలు ఎక్కువవుతున్నాయి.

పై చర్చను బట్టి చూస్తే జానపద, కర్షక సమాజాలు గ్రామీణ సమాజాలలో ఒక భాగంగా రూపొందాయని, వాటికి వ్యక్తిగత, ప్రత్యేక లక్షణాలుంటాయని అర్థమవుతుంది. గ్రామీణ సమాజానికి కూడా ఆ సమాజ సామ్యాలు, శుద్ధమనస్తత్వం, మతం పట్ల భక్తి శ్రద్ధలు వంటి లక్షణాలలో ఏ మార్పులూ కలగలేదు. లిటిల్ కమ్యూనిటీ అనేది గ్రామీణ సమాజపు విశిష్ట లక్షణంగా చెప్పవచ్చు. ఇప్పుడు అల్ప సంప్రదాయం, బృహత్సంప్రదాయాలను గురించి చర్చిద్దాం.

3.4 అల్ప సంప్రదాయం, బృహత్సంప్రదాయం

అల్ప, బృహత్సంప్రదాలనే భావనలను మొట్టమొదట ప్రస్తావించిన శాస్త్రవేత్త రాబర్ట్ రెడ్ ఫీల్ (Robert Redfield) ఈ భావనలను తన గ్రంథం Peasant Society and Culture లో మొట్టమొదటి సారిగా ప్రవేశ

BRAOU

పెట్టారు. మొక్సికోలోని సముదాయాల అధ్యయనంలో ఇతడు ఈ భావనలను ఉపయోగించాడు. భారతీయ సంస్కృతి నేపథ్యాన్ని గురించి ప్రస్తావిస్తున్న సందర్భంలో మిల్టన్ సింగర్ (Milton Singer), మాకమ్ మారియట్ (Malcalm Mariette)లు భారతీయ సమాజంలోని మార్పులను విశ్లేషణకు అనువర్తించారు. రెడ్‌ఫీల్ అభిప్రాయంలో ప్రతి నాగరికతలో కర్షక సముదాయాలు మరోవైపు ఉంటాయి. నగరాలు, వాటిలోని ఆలయాలు, విద్యాసంస్థలు మొదలైన వాటిని బృహత్ సంప్రదాయమంటారు. ఏ సమాజంలోనైనా బృహత్ సంప్రదాయం, అల్ప సంప్రదాయాలనేవి ఉంటాయని చెప్పవచ్చు. సంప్రదాయాలు, ప్రవర్తనారీతులు, ఆచార వ్యవహారాలు, విధివిధానాలు, పండగలు పబ్బాలనే బృహత్, అల్ప సంప్రదాయాలంటారు. భారతీయ సమాజంలో హిందూ సమూహం అనేది ఒక బృహత్ సమూహం. దీనికి ఒక ఉన్నత సంస్కృతి, సామాజిక నిర్మితి ఉంటాయి. అంటే ఈ రెండు తరహాల సంప్రదాయాలు కూడా ఒకే ఒక నాగరకతలోని అంతర్భాగాలు, పరస్పర పూరకాలు అయినటువంటివి. ఈ రెండు సంప్రదాయాల తాలూకు అంశాలలో కొన్నింటిని స్థానిక ఆచార వ్యవహారాల దృష్ట్యా వ్యాఖ్యానించడం లేదా రూపాంతరీకరించడం జరుగుతూ ఉంటుంది. ఈ రెండు తరహాల సంప్రదాయాల మధ్య ఉన్న వైరుధ్యం నగర, గ్రామీణ సమాజాలనే విభజనను బట్టి ఉంటుంది. బృహత్సంప్రదాయా నగరవాసులైన శిష్టులు (elites) కాపాడుతూ వస్తున్నందువల్ల, అల్ప సంప్రదాయాల్ని గ్రామీణ కర్షక సముదాయం అనుసరిస్తున్నందు వల్ల, వీటిమధ్య తేడాను నగరం, గ్రామం మధ్య తేడాను పోలి ఉంటుందని చెప్పవచ్చు. తేడానే రెడ్‌ఫీల్డ్ ఈ జానపద/నగర సాతత్యం (Rural urban continuum) అనే భావనలో వివరించాడు. రెడ్‌ఫీల్డ్ ప్రకారం జానపద సమాజం పరిమాణం స్వల్పం, భౌతికంగా ఒంటరిది, సామజిక సజాతీయత గలది. సామూహిక సంఘీభావం గలది. అవిధ్య అధికంగా ఉన్నది. అదే నగర సమాజం పరిమాణంలో చాలా పెద్దది. జనాభా మధ్య పరస్పర సంబంధాలకు తోడ్పడే రవాణా కమ్యూనికేషన్‌లున్నటువంటిది. వాణిజ్య వ్యాపకాలు ఉన్నటువంటిది. వ్యక్తివారం బలంగా ఉన్నటువంటిది, విద్యా వికాసాలు పుష్కలంగా ఉన్నటువంటిది. జానపద సమాజాలలో బంధుత్వ సంబంధాలు బలంగా ఉంటాయి. ప్రవర్తన వైయక్తికమైంది. సంప్రదాయ బద్ధమైంది అయి ఉంటుంది. నగర సమాజాలలో బంధుత్వ సంబంధాలు అవ్యవస్థ ప్రముఖంగా కనిపిస్తుంది. లౌకికత్వం ప్రజల లక్షణంగా లక్షణంగా ఒక సమాజ లక్షణాలను బట్టి జానపద - నగర సాతత్యంలో ఒక స్థానంలో ఉంచడానికి వీలవుతుంది. రెడ్‌ఫీల్డ్ ప్రవేశపెట్టిన జానపద - నగర సాతత్యం అనేది ప్రధానంగా ఒక వర్ణనాత్మక పథకంగా భావించినా వివిధ సామాజిక రూపాల క్రమపరిణామ వికాసాలను - సాధారణ రూపం నుంచి సంక్లిష్ట రూపంగా మారేంత వరకూ సాగిన పరిణామాన్ని - తెలయజేసే పద్ధతిగా భావించవచ్చు. జానపద - నగర సాతత్యం అనే భావనను విమర్శించిన వారు ఉన్నారు. అయితే గ్రామాలను పరిశీలించినప్పుడు అవి అల్ప సమూహాలుగానే గుర్తించడం జరుగుతుంది. అవి స్వయం సమృద్ధమైనవి, అతి తక్కువ అవసరాలున్నవి అని స్పష్టంగా తెలుస్తుంది. అంతే కాక ఆ సమూహ సభ్యులందరి దృక్పథాలు దాదాపు ఒకే విధంగా ఉండటం, వారి జీవన ప్రమాణం ఒకే విధంగా ఉండటాన్ని చూడవచ్చు. అల్ప సముదాయ అధ్యయనం అధిక ప్రాధాన్యం సంతరించుకొంది. ఈ రకమైన అధ్యయనాల ద్వారానే ఒక దేశపు నాగరకత, సంస్కృతులను తెలుసుకోవడానికి వీలవుతుంది. అంతేగాక ప్రతి సముదాయం ఆచరించే విభిన్న ఆచార వ్యవహారాలను, వాటి పుట్టుపూర్వోత్తరాలను, ప్రాముఖ్యాన్ని తెలుసుకొనే వీలు ఏర్పడుతుంది. అంతేకాక విశాల సాంస్కృతిక వ్యవస్థను గురించిన అవగాహనను ఈ రకమైన అధ్యయనాలు ఎంతో తోడ్పడతాయి. పవిత్ర సాహిత్యం, ఆచార వ్యవహారాలు. విధి విధానాలను గురించిన మంచి అవగాహనకు ఈ అధ్యయనాలు అత్యంత అమూల్యమైనవి.

భారతీయ సమాజంలో - సంప్రదాయ అర్థంలో - హిందూ సమాజమే బృహత్సముదాయం. దానికి ఒక గొప్ప సంస్కృతి, సామాజిక నిర్మితి వంటివి ఉన్నాయి. ఈ రకమైన ఉన్నత సంప్రదాయ సంస్కృతులకు అనాది కాలంలోనే ఆలోచనాపరులు, తత్వవేత్తల చింత ధోరణులే ప్రధాన మూలమని, వారి రచనలే ఇందుకు సాక్ష్యమని చెప్పవచ్చు. ఇలాంటి ఉన్నత సంప్రదాయ సంస్కృతులు భారతీయ సమాజంలో హిందూ సమాజంలోనే కాక ప్రపంచంలోని ఇతర ప్రాంతాలలో కూడా కనిపిస్తుంది. బృహత్సముదాయం, బృహత్సంప్రదాయాలలో అంతర్భాగంగానే అల్ప సముదాయాలు ఉంటాయి. ఇలాంటివి గ్రామీణ, గిరిజన సమాజాలలో కనిపిస్తాయి. అందువల్ల గ్రామం, నగరం అనే ద్వివిధ వర్గీకరణ ఇభేద స్వభావం గల జీవితంలో వైవిధ్యాన్ని కలిపించి జీవనాన్ని మనోజ్ఞం చేస్తుంది.

ఇప్పుడు అల్పసంప్రదాయం, అల్ప సముదాయం అనే పద అర్థాన్ని గురించి ముందుగా తెలుసుకొందాం. సంప్రదాయం అనే పదానికి మూలాధారం శ్రామికుడు, వ్యాపారి అనే పదాలలో ఉన్నట్లు చెబుతారు. అంటే

BRAOU

ప్రసారం (transmit) చేయడం అనే అర్థాన్ని స్ఫురింపచేస్తుందన్నమాట. అందువల్లనే సంప్రదాయం అంటే కొంత కాలంగా ఆచరణలో ఉన్న విలువలు ప్రవర్తనా తీరు వంటి వాటిని ఒక తరం నుంచి మరో తరానికి ప్రసరింపచేయడమేనని అర్థం చెప్పుకోవచ్చు. సంప్రదాయాలను గౌరవించడం, ఆదర్శప్రాయంగా తీసుకోవడం. తరచువాటిని మార్గదర్శకంగా పరిగణించడం జరుగుతూ ఉంటుంది. అయితే సంప్రదాయాలనేవి ఏమైనా మార్పులు లేకుండా స్తబ్ధంగా ఉండవు. పాత సంప్రదాయాల స్థానంలో కొత్త సంప్రదాయాలు రావడం, వాటినే సమాజం అనుసరించడం జరుగుతూ ఉంటుంది. ఈ విధమైన పరివర్తనా ప్రక్రియ నిరంతరాయంగా జరుగుతూనే ఉంటుంది. బాహిరమైన, అంతరంగికమైన కారకాల ప్రభావం వల్ల సంప్రదాయాలలో మార్పు చేర్పులు జరుగుతూ ఉంటాయి. వీటిని సరిగా అర్థం చేసుకోవడానికి సంప్రదాయం వెనక ఉన్న మూలతత్త్వాన్ని తెలుసుకోవలసి ఉంటుంది. సంప్రదాయానికి ముఖ్యం విలువలు. సంప్రదాయం నుంచి 'విలువలు' అనే అంశాన్ని తొలగిస్తే ఆచారానికి సంప్రదాయానికి ఉన్న వ్యత్యాసాన్ని తెలుసుకోవడం కష్టమవుతుంది. విలువలు అంటూ ఏవీ లేకుండా అనేక ఆచారాలు ఆచరణలో కొనసాగుతూ ఉండవచ్చు. ఇలా జరగటానికి కారణం వ్యతిరేక శక్తులైన మందకొడి తనం లేదా జడత్వం (inertia) కావచ్చు. సంప్రదాయం అంటే కేవలం ఒక దృశ్యమైన అంశం మాత్రం కాదు. ఆచారం మాదిరిగా అది ఒక భావం, విలువ తీర్పులను వ్యక్తం చేసే ఒకానొక భావం. ఒక క్రమం లేదా ఏర్పాటు ఉండటం అత్యంత అభిలషణీయం అంటే ఈ రకమైన క్రమాన్ని, లేదా సామాజిక ఏర్పాటును స్పష్టంగా తెలిపేదే సంప్రదాయమవుతుంది. ఇది ఒక సముదాయంలో సామూహిక స్పృహను లేదా చైతన్యాన్ని కల్పిస్తుంది. అందువల్ల ఒక సమాదాయాన్ని సృష్టించడం దాన్ని సుస్థాపితం చేయడంలో ఇది ఒక శక్తివంతమైన సాధనంగా పనిచేస్తుంది.

ఇది వరకే చెప్పినట్లు రెడ్‌ఫీల్డ్ అల్ప సముదాయాల గురించి ప్రస్తావిస్తూ, సామూహికంగా జీవనం గడుపుతూ ఉండటం వల్ల సముదాయం అల్ప సముదాయ అంశాలతో జీవితం గడుపుతూ ఉండటం వల్ల సముదాయం అల్పసముదాయ అంశాలతో జీవితం సాగిస్తూ ఉండే సమూహమే అని నిర్వచించాడు, అతడి అభిప్రాయంలో అల్ప సముదాయం మానవుల సంపూర్ణ స్వరూపం. ఇదే మానవజాతి చరిత్ర అంతటిలో ఒక ప్రధాన మానవ జీవిత స్వరూపం. ఈ సమూహానికి కొన్ని స్పష్టమైన, విశిష్టమైన లక్షణాలుంటాయి. ఇవి ఒకే రకమైన సంస్కృతి, ఉమ్మడి చైతన్యం (collective consciousness) రూపాలలో ప్రదర్శితమవుతాయి. ఈ లక్షణాల కారణంగానే ఎవరు తమ సమూహానికి చెందుతారు. ఎవరు చెందరు అని అల్ప సముదాయ సభ్యులు స్పష్టంగా తెలుసుకోగలుగుతారు. దీన్నే అనన్యత (exclusiveness) సర్వసంఘటిత (inclusiveness) లక్షణం అని అంటారు. అల్ప సముదాయం పరిమాణంలో చిన్నది, అంటే అల్ప జనాభా ఉన్నటువంటిది. ఈ సముదాయంలోని సభ్యులు పరస్పరం గుర్తు పట్టలేక పోవడం. వ్యక్తిగత సంబంధాలు నెలకొల్పుకోవడం కష్టం అయ్యేంతగా విస్తరించినప్పుడు వాస్తవానికి ఆ సమూహం అదృశ్యమవుతుంది. అల్ప సముదాయం. మరో ప్రముఖ లక్షణం, ఒకే భాష ఒకే వేషధారణ, ఆహారపుటలవాట్లు, జీవనశైలి ఒకే రకంగా ఉండటం మరో ముఖ్యమైన లక్షణం ఈ సముదాయ సభ్యులందరికీ ప్రపంచం పట్ల ఒకే విధమైన దృష్టి,ఉండటం, వారి సంస్కృతినే అనుసరించాలనే కోరిక గాఢంగా ఉండటం. ఈ లక్షణాలుండటం వల్ల తరతరాలుగా ఒకే విధమైన సాంస్కృతిక పద్ధతులనే ఆనవాయితీగా అనుసరించడం కనిపిస్తుంది. దీని వల్ల సామజిక సాంస్కృతిక మార్పులు అతి తక్కువగా చోటు చేసుకొంటాయి. ఇవన్నీ కలిసి సాంస్కృతిక సజాతీయత లక్షణాన్ని కాపాడుకోవడానికి దోహదం చేస్తాయి. అల్ప సముదాయాలలో చాలా సముదాయాలు ఏకాంతంగా (ఏకాకిగా) ఉండటం వల్ల ఆర్థికంగా స్వయం సమృద్ధమైనవిగానే కొనసాగగలుగుతాయి.

అల్ప, బృహత్సముదాయాలు కొంతవరకూ స్వతంత్ర్యమైనవిగానే ఉంటున్నా వాటి మధ్య పరస్పర చర్యలు కొనసాగుతూ ఒక స్థాయిలో సంబంధాలు నెలకొల్పుకొనే ఉంటాయి. భారతదేశంలోని పరిస్థితుల దృష్ట్యా చూస్తే పండగలు పబ్బాలు, ఆచార వ్యవహారాలు, సాహిత్యం, నాట్యం, సంగీతం, మొదలైన వాటికి అన్నింటికీ మతపరమైన పురాణేతిహాసాలైన మహాభారతం, భగవద్గీత, రామాయణం వంటివే మూలాధారాలు ఇవన్నీ బృహత్సంప్రదాయంపైనే ఆధారపడినటువంటివి. జానపద సాహిత్యం మతపరమైన ఆచారవ్యవహారాలు మొదలైనవన్నీ ఒక తరంనుంచీ మరో తరానికి మౌఖికంగా ప్రసారమవుతూ ఉంటాయి. ఇవన్నీ కలిసినదే అల్ప సంప్రదాయం. బృహత్సంప్రదాయాలనే కొందరు పండితులు శాస్త్రీయ సంప్రదాయాలని పిలుస్తారు. సమకాలీన భారతీయ సమాజంలో ఇస్లామిక్, క్రిస్టియన్ సమూహాలను కూడా బృహత్సముదాయాలుగా పరిగణించవచ్చు.

BRAOU

నాగరికత లేదా సంప్రదాయం తాలూకు సామాజిక నిర్మితి రెండు దశలలో అభివృద్ధి అవుతూ ఉంటుంది. ఆ దశలు ఆర్థోజనిక్ దశ (orthogenic stage), హెటెరోజనిక్ దశ (heterogenic stage)

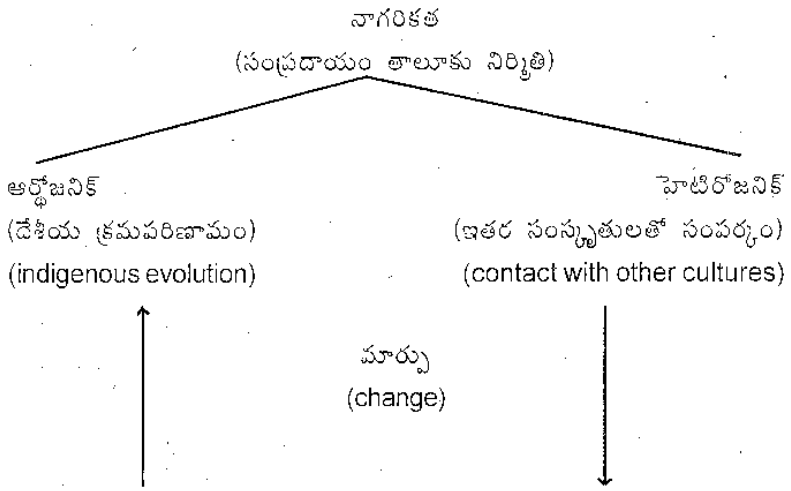

పై వివరణను బట్టి చూస్తే అన్ని నాగరికతలు ఒక ప్రధానమైన లేదా ఆర్థోజనిక్ సాంస్కృతిక వ్యవస్థ స్థాయి నుంచి ప్రారంభమవుతాయని, కాలాంతరంలో ఇతర నాగరకతలతో సంపర్కం వల్ల వివిధీకృతమవుతుయని, దీన్నే హెటెరోజనిక్ ప్రక్రియ అంటారని తెలుస్తుంది. ఈ మార్పు జానపద లేదా కర్షక సంప్రదాయం నుంచీ పురోగమించి నగర సాంస్కృతిక సామాజిక వ్యవస్థల రూపం దాలుస్తుందని చెప్పవచ్చు. అల్ప సంప్రదాయాలంటే విశ్వాసాలు, మూఢనమ్మకాలు, సమ్మిశ్రమమని నగర శిష్టులు సాధారణంగా పరిగణిస్తూ ఉంటారు. అల్ప సంప్రదాయాలు బహుదేవతారాధన, ఇంద్రజాల ప్రధానమైందని ఏ విధమైన తత్వచింతన లేనిదని రెడ్‌ఫీల్డ్ కూడా అంగీకరిస్తాడు.

ఇప్పుడు బృహత్సంప్రదాయం, అల్పసంప్రదాయాల మధ్య ఉన్న వ్యత్యాసాన్ని పరిశీలిద్దాం. మత పరమైన పురాణేతిహాసాలు సర్వసాధారణంగా బృహత్సంప్రదాయాలను గురించి ప్రముఖంగా ప్రస్తావిస్తాయి. ఈ సంప్రదాయం అక్షరాలా బృహత్సంప్రదాయమే. ఈ రచనలన్నీ శిష్టుల ఆలోచనా పరంపరలకు అద్దం పడతాయి. ఈ సాహిత్యమంతటా ప్రమాణాలు, విధి విధానాలు మొదలైన వాటిని గురించే ప్రముఖంగా ప్రస్తావని కనిపిస్తుంది. సామాజికులకు ఆదర్శప్రాయమైన పద నిర్దేశం చేస్తాయి. ఈ పురాణేతి హాసాలలోని మార్గదర్శక అంశాలను పద నిర్దేశాన్ని వివిధ సాహిత్య ప్రక్రియల ద్వారా ఒక తరం నుంచి మరో తరానికి అందివ్వడం జరుగుతూ ఉంటుంది. అదే అల్ప సంప్రదాయాలు సామాన్యంగా మౌఖికమైనవి. అవి హేతుబద్ధమైనవి కాక పోవచ్చు. అవి సాధారణంగా స్థానికమైనవి. విద్యాగంధం లేని వారిపై ఆధారపడినవిగానే ఉంటాయి. సువ్యవస్థితమైనవి, అస్తవ్యస్థంగా ఉండేటువంటివి. అస్పష్టమైనవి కావడమే కాక వాటిని మౌఖికం గానే ఒక తరం నుంచి మరో తరానికి అందివ్వడం జరుగుతూ ఉంటుంది.

భారతదేశంలో బృహత్సంప్రదాయాల క్రమవికాస చరిత్రను పరిశీలిస్తే కొన్ని ఆసక్తికరమైన, ప్రముఖమైన ఉదాహరణాలు కనిపిస్తాయి. ఉదాహరణకు, రామాయణాన్ని మొదట ప్రాకృత భాషలో ఋషి వాల్మీకి రచించాడు. దీన్నే హిందీ భాషలో తులసీదాస్ రచించాడు. గ్రామకులు, పర్యాటకులు, సన్యాసుల ద్వారా దేశమంతటా రామాయణ విశేషాలను వ్యాపింపజేసాడు. తరువాత తరువాత ఈ గ్రంథాన్ని ఇతర భారతీయ భాషల్లోకి, మాండలికాల్లోకి అనువదించిన సందర్భాల్లో ముఖ్యంగా రామలీలా ప్రదర్శనలలో మూల మాండలికమైన అవధి మాండలికంలో తులసీదాస్ వాడిన అవధిలో పద్య గద్య భాగాలను కూడా చొప్పించడం జరిగింది. భారతీయ నాగరకతా ప్రపంచంలో బృహత్సంప్రదాయం, అల్ప సంప్రదాయాల మధ్య ఆదాన ప్రదాన ప్రక్రియ కొనసాగడం కనిపిస్తుంది. ఐతే బృహత్సంప్రదాయం నుంచి అల్ప సంప్రదాయానికి ప్రసరించినదే అధికంగా కనిపిస్తుంది.

ఈ రెండు తరహాల సంప్రదాయాల పట్ల జరిగిన ఆదానప్రదానాలు ఒకే తీరుగా లేకపోయినా, అతి నాగరకలుగా భావించే బృహత్సంప్రదాయానికి చెందినవారిలో జానపదరీతుల (folkways) పట్ల కొంత ఆసక్తి చూపడం ప్రాధన్యాన్ని సంతరించుకొంది. గ్రామీణుల వేషధారణ, ఆటపాటలు, జానపదనాటకాలు, మత సంప్రదాయాలు నూతన గృహాల బయట మట్టి పాత్రలను వేలాడ కట్టడం, జంతుబలులు మొదలైనవి భావించవచ్చు. అయితే గ్రామీణ, నగర

BRAOU

సంప్రదాయాలను నిర్దిష్టంగా, స్పష్టంగా వేరు పరచడం అంత సులభం కాదు. రెండు సంప్రదాయాలలో కొన్ని అంశాలు అటు పల్లెల్లో ఇటు పట్టణాలలో కూడా కనిపిస్తూనే ఉంటాయి. ఏది బృహత్సంప్రదాయమో, ఏది అల్ప సంప్రదాయమో నిక్కచ్చిగా నిర్వచించడం కష్టసాధ్యమైన పనే అవుతుందని చెప్పక తప్పదు. ప్రత్యేకంగా చూస్తే ఏది సంపూర్ణమైంది కాదనక తప్పదు. వాటి మధ్య పరస్పర వైరుధ్యమంటూ ఏదీ లేదు.

భారతీయ సంప్రదాయంలో పాలుపంచుకోవడం అనే స్వభావాన్ని గురించి చర్చిస్తూ మాండల్‌బామ్ (Mandel baum) 'బృహత్సంప్రదాయం అనేది ఒక అనుకూలమైన సంక్షిప్తరూపం. దానిని శుద్ధ రూపంలో గ్రామాలు అనుసరించడం జరగటం లేదు. నిజానికి నగర ప్రాంతలలో కూడా ఆ సంప్రదాయాన్ని యదాతథంగా అనుసరించడం జరగటం లేదు..... అపారమైన సాహితీ సంపద, పవిత్ర మతగ్రంథాలలోని సాహిత్యం నుంచే కొన్ని కొన్ని అంశాలను కొన్ని ప్రత్యేక సమూహాలు కాలనుగుణంగా స్వీకరిస్తూ ఆచరించడం కనిపిస్తుంది. ఈ అభిప్రాయాన్ని బలపరుస్తూ ఎస్.సి.దూబే (S.C. Dube) ఇలా అన్నారు. రెండు తరహాల మధ్య సంస్కృతుల మధ్య ఆదాన ప్రదాన ప్రక్రియ నిరంతరాయంగా సాగుతున్న నేపథ్యంలో ఈ రెండు సంస్కృతులకు ప్రత్యేకమైన, నిర్దిష్టమైన నిర్వచనాలు ప్రతిపాదించడం ఎంతవరకు సబబు? రెడ్‌ఫీల్డ్ అభిప్రాయానుసారం బృహత్సంప్రదాయం నిరంతర మార్పులకు లోనవుతూ ఉంటూ, పాత వాటిని విసర్జిస్తూ అనంతమైన పరివర్తనకు లోనవుతూ ఉంటుంది. అలాంటప్పుడు బృహత్సంప్రదాయానికి ప్రధాన ఆధారం వందలవేల సంవత్సరాల క్రితం రచించిన గ్రంథాలు ఇలా మూలమవుతాయి? అలా భావించడం సమర్థనీయమా అని దూబే గారు ప్రశ్నిస్తారు. ఇలాంటి బృహత్సంప్రదాయానికి ఒక నిర్దిష్టమైన నిర్వచనం ప్రతిపాదించడంలోని ఇబ్బందులను రెడ్‌ఫీల్డ్ గుర్తించాడు. అందువల్లనే బృహత్సంప్రదాయంలోని ఏఏ అంశాలు చేరి ఉంటాయో ఖచ్చితంగా పేర్కొకుండా సామాన్యపదజాలంతోనే వివరించాడు

భారతీయ సంస్కృతి తాలూకు వాస్తవాలు అత్యంత సంక్లిష్టమైనవి, కేవలం ద్విధృవ నమూనా (bi-polar model) బృహత్సంప్రదాయం, అల్పసంప్రదాయాలు ఉన్న నమూనా - సహాయంతో దాన్ని అర్థం చేసుకోవడం సాధ్యం కాదని ఎస్. సి. దూబే అభిప్రాయం. అతని దృష్టిలో సంప్రదాయాలనేవి బహు ధృవాలున్నటువంటివి. అందువల్లనే సంప్రదాయాలను 6రకాలుగా అతడు వర్గీకరించాలని పేర్కొన్నాడు. అవి : 1. పురాతన సంప్రదాయం (classical tradition), 2. ప్రాంతీయ సంప్రదాయం (Regional tradition), 3. స్థానిక సంప్రదాయం (Local tradition), 4. పాశ్చాత్య సంప్రదాయం (Western tradition), 5. నూతనంగా ఆవిర్భవించిన జాతీయ సంప్రదాయం (National tradition), 6. నూతన ప్రత్యేక సముదాయాల ఉప సాంస్కృతిక సంప్రదాయం (The sub-cultural tradition of special groups).

పురాతన సంప్రదాయాలకు మూలం మతసాహిత్యం, సంప్రదాయ సాహితీ సంపద, చారిత్రక గత కాలపు సంప్రదాయ స్రవంతి. వీటిలో చాలా వాటిని సంస్కృత సాహిత్య గ్రంథాలనుంచీ స్వీకరించినటువంటివే అయినా ఆ సాహిత్య మొక్కటే వీటికి మూలం కాదు. గడచిన శతాబ్దాలలోని సంప్రదాయాలను వివరించే సాహిత్యానికి కొదవలేదు. చారిత్రక సంప్రదాయాలను తెలిపే గ్రంథాలు కోకొల్లలుగా లభిస్తాయి. భారతీయ సంప్రదాయాన్ని గురించి తెలిపే పురాతన సాహితీ సంపద అపారంగా లభిస్తుంది.

ప్రాంతీయ సంప్రదాయాలు కేవలం ఒక పరిమిత ప్రాంతానికే వర్తిస్తాయి. ఈ ప్రాంతీయ లక్షణమే ఆ ప్రాంతంలోని సాంస్కృతిక సమూహాలకు విశిష్టమైన గుర్తింపును సంపాదించి పెడుతుంది. మత విభేదాలతో నిమిత్తం లేకుండా ఒక ప్రాంతంలోని వారందరూ ఈ ప్రాంతీయ సంప్రదాయాన్ని మన్నించి అనుసరిస్తూ ఉండటం కనిపిస్తుంది.

స్థానిక సంప్రదాయాలు కేవలం ఒక స్థానంలోని సమూహాలకే పరిమితమై ఉంటాయి. అందువల్ల పరిమిత ప్రాంత వాసులే ఈ సంప్రదాయాన్ని అనుసరిస్తూ ఉండటం సర్వసాధారణ విషయం. ఆదిమ తెగలలోఅధిక సంఖ్యాకులే ఈ సంప్రదాయాన్ని అనుసరించేవారు.ఈ తరహా సంప్రదాయానికి చెందుతారు. ఈ రకం సంప్రదాయాలు కేవలం ఒక చిన్న సమూహానికే పరిమితం అయి ఉండటం, ఇతర ప్రాంతాలలో ఈ సంప్రదాయ ఛాయలు కనిపించక పోవడం స్పష్టంగా కనిపిస్తుంది. స్థానికి సంప్రదాయాలు మతాతీతమైతవి. అంటే మతంతో సంబంధం లేకుండా సర్వమతాల వారు వాటిని అనుసరిస్తూ ఉంటారన్నమాట.

BRAOU

భారతీయ సమాజంపై పడిన పాశ్చాత్య నాగరకత ప్రభావం వల్ల ఏర్పడిందే పాశ్చాత్య సంప్రదాయం. భారతీయ సమాజంలోని అన్ని సమూహాలపై ఈ ప్రభావం కనిపిస్తుంది. పాశ్చాత్య సంస్కృతికి భారతీయ సమాజంపై తీవ్రంగా ఉండటంతో మన దేశ సంస్కృతిలో మార్పులు చోటు చేసుకొన్నాయి. ఇక్కడి వారు పాశ్చాత్యుల వేషభాషలను, అనుకరించడం ప్రారంభమైంది. ఆధునిక శాస్త్ర, సాంకేతిక ప్రగతి ప్రభావం కూడా భారతీయ సమాజం పై పడి, మన సంస్కృతి సంప్రదాయాలలో మార్పులకు దారి తీసింది. ఒక మాటలో చెప్పాలంటే పాశ్చాత్య సంస్కృతి, శాస్త్ర సాంకేతిక రంగాలలో ఏర్పడిన ప్రగతి ప్రభావానికి గురికాని భారతీయ సమాజంలోని ఏ అంగం లేదు. అందువల్ల పాశ్చాత్య నాగరకత, సంస్కృతులను సిద్ధాంతపరమైన, సాంకేతిక పరమైన పరిణామంగా అర్థం చేసుకోవాల్సి ఉంటుంది.

సహజ సప్రదాయాలు అనేవి ఒక బలమైన సహజ చేతనత్వం ఏర్పడటానికి సంబంధించినవి. ఇలాంటి పరిణామమే పటిష్ఠమైన జాతీయ చేతనత్వం ఏర్పడటానికి కారణభూతమైందని చెప్పవచ్చు. దీని కారణంగా దేశ సంస్కృతి, సంప్రదాయాలు స్థానికమైనవి, పునరుజ్జీవనకు ప్రయత్నించేవి, పునఃవాఖ్యానించాల్సినవి, యథార్థవాద ప్రధానమైనవిగా మారాయి.

స్థానీయ సమూహాల సంప్రదాయాలు (spatial traditions) అనేవి ప్రాబల్య కుటుంబాలు, ఉద్యోగి బృందం, ఇతర భూకామాందుల వంటి సంపన్న వర్గాల సంస్కృతి, సంప్రదాయాలకు సంబంధించినవే అనవచ్చు. ఈ సమూహాలు పాక్షికంగా ఇతర సంప్రదాయాలను అనుసరించి ప్రవర్తించేవే అయినా, తమకంటూ కొన్ని ప్రత్యేక సంప్రదాయాలను ఏర్పరుచుకొన్నాయి.

పై కారణాల వల్లనే సమాజంలోని వివిధ స్థాయిల సంప్రదాయాలు పరిణామ స్వభావాన్ని అధ్యయనం చేయడానికి తోడ్పడతాయని యోగేంద్రసింగ్ వ్యాఖ్యానించాడు. ఐతే వీటిని వర్గీకరించడానికి ఆధారమైన సూత్రాలను కేవలం తాత్కాలికమైన సూత్రాలేనని కూడా అతడి అభిప్రాయం.

అంటే విభిన్న స్తరాలకు చెందిన సంప్రదాయాలు ఏకాకిగా మనలేవు, పరస్పరం ప్రభావితమవుతూ ఉంటాయి. సమకాలీన భారతీయ సంస్కృతి, సంప్రదాయాలను సరిగా అర్థం చేసుకోవడానికి వివిధ సంస్కృతి వర్గాల మధ్య నెలకొన్న సచేతనమైన పరస్పర చర్యను అధ్యయనం చేయాల్సిన అవసరముంది. భారతీయ నాగరకతా చరిత్రలో అనేక తరహాల సంస్కృతి, సంప్రదాయ, ఉపసంప్రదాయాలున్నా జాతి మొత్తానికి ఒక సాంస్కృతిక సాతత్యాన్ని పరిరక్షిస్తూ, కొనసాగిస్తూ ఉండటాన్ని గుర్తించవచ్చు. ఉదాహరణకు దేశంలోని హిందువులలో అనేక మంది సూఫీ సన్యాసుల పట్ల వారి హిందూమతం ఏమాత్రం దెబ్బతినడం కానీ, అలక్ష్యానికి గురికావడం కానీ జరగడం లేదు. అట్లాగే ఇస్లాంమతానికి చెందిన అనేక మంది సంగీత విద్వాంసులు మన శాస్త్రీయ సంగీత సంప్రదాయాన్ని అనుసరించడం జరుగుతూనే ఉంది. ఈ విధంగా దేశానికంతటికీ ఒక సంస్కృతి, సంప్రదాయాలున్నట్లు, అవి నిరంత రాయంగా కొనసాగుతున్నట్లు స్పష్టమవుతుంది. ఇలాగే వైద్యం, మంత్ర తంత్రాలు అనేవి కూడా సహజీవనం చేస్తూనే ఉన్నాయి. మంత్ర తంత్రాలు, మరీ ఖచ్చితంగా చెప్పాలంటే మతపరమైన మంత్ర విద్య వంటివి అల్ప సమాదాయాల సంస్కృతి కి చెందినవి. అదే ఆయుర్వేదం, అలోపతీ వంటి వైద్య శాస్త్ర శాఖలు నియతమైన వైద్య విధానం వల్ల ఆశించిన ఉపశమనం లభించనప్పుడు మంత్ర, తంత్రాలను ఆశ్రయించడం జరుగుతూనే ఉంటోంది. అటు ఆధునిక వైద్యవిధానాన్ని, ఇటు సంప్రదాయాలుగా అనుసరించడం జరుగుతోంది. ఏది ఏమైనా నగరాలలోని సంస్కృతి, సంప్రదాయాలు గ్రామ సీమలలోని అల్ప సంప్రదాయాలను పూర్తిగా తొలగించలేకపోయాయే చెప్పాల్సి ఉంటుంది. నిజానికి ఈ రెండు సంప్రదాయాల మధ్య ఏర్పడిన పరస్పర చర్యల ఫలితంగా ఈ రెండింటి కలయిక లేదా సమ్మేళనం ఏర్పడింది. దీన్ని బట్టి చూస్తే రెండు సాంప్రదాయిక విధానాల మధ్య సంఘర్షణ అనేది ఏదీ ఉండదని, వాటిని సమానంగా ఆదరించడం జరుగుతూ ఉంటుందని అర్థమవుతుంది. నిజానికి మనకు ఈనాడు కనిపించే పరిస్థితి సంప్రదాయా ఆధునికీకరణే.

అల్ప సంప్రదాయాలు, బృహత్ సంప్రదాయాల అధ్యయనానికి ఎంతో ప్రాముఖ్యమున్నట్లు పై చర్చవల్ల స్పష్టంగా తెలుస్తుంది. వీటి అధ్యయనాల ద్వారా ఒక దేశ నాగరకత, సంస్కృతులను తెలుసుకోవడానికి వీలవుతుంది. వీటి ద్వారా ఆచార వ్యవహారాలను, వాటి ప్రాముఖ్యాన్ని తెలుసుకోవడానికి సాధ్యం అవుతుంది. ఇది వరకు చర్చించినట్లు ప్రతి ఆచార సంప్రదాయాల మూలం గత కాలపు ఆచారాలలోనే ఉంటుంది. వాటిని ఉల్లంఘించి ప్రవర్తించడం అంత సులభం కాదు. ఇలాంటి అధ్యయనాల వల్ల పాత సంప్రదాయాలకు సంబంధించి నూతన

BRAOU

ఆలోచనలు, అభిప్రాయాలు ఏర్పరచుకోవడానికి వీలవుతుంది. అల్ప సంప్రదాయాల అధ్యయనం పవిత్ర సాహిత్యాన్ని ఆచార వ్యవహారాలను అవగాహన చేసుకోవడాన్ని సులభతరం చేస్తుంది. అల్ప బృహత్ సంప్రదాయాల అధ్యయనం ద్వారా గ్రామీణ, నగర జీవితాన్ని వాటి స్వభావ లక్షణాలను సులభంగా సమగ్రంగా అర్థం చేసుకోవడం జరుగుతుంది.

3.5 సారాంశం

జానపద సమాజం పరిమాణంలో అతి చిన్నది, సజాతీయమైనది, స్వయం సమృద్ధమైనది, ఒంటరిగా ఉండేది. ఈ సమాజంలో ఆచార వ్యవహారాలు, సంప్రదాయాలు ప్రముఖ పాత్ర వహిస్తాయి. కర్షక సమాజానికి కూడా కొన్ని ప్రత్యేక లక్షణాలుంటాయి. కుటుంబమే ప్రాథమిక యూనిట్‌గా ఉంటుంది. వీరికి ప్రధాన జీవనాధారం. వీరికి కొన్ని నిర్దిష్టమైన సంప్రదాయాలుంటాయి. అల్ప సంప్రదాయం, బృహత్ సంప్రదాయం అనే పదాలను మొట్టమొదట రాబర్ట్ రెడ్‌ఫీల్డ్ ఉపయోగించాడు.

3.6 నమూనా పరీక్ష ప్రశ్నలు

I. ఈ క్రింది ప్రశ్నలకు 30 పంక్తులలో జవాబు రాయండి.

1) అల్ప సముదాయం గురించి ఒక వ్యాసాన్ని రాయండి

2) కర్షక సముదాయాన్ని గురించి వివరంగా రాయండి.

3) బృహత్ సంప్రదాయం గురించి వివరంగా రాయండి.

II. ఈ క్రింది ప్రశ్నలకు 15 పంక్తులలో జవాబు రాయండి.

1. జానపద సమాజం.

2. కర్షక సమాజం.

3.7 చదువదగిన పుస్తకాలు

Robert Redfield : Peasant Society and Culture

David Mandelbaum : Society in India

Mckim Marriott (ed) : Village India

BRAOU

ఖండం - II: నిర్మితి

ఈ ఖండంలో గ్రామీణ ఆవరణం, నివాసాల ఏర్పాటు తీరును గురించి, సామాజిక, ఆర్థిక, రాజకీయ వ్యవస్థల గురించి వివరించడమైనది.

BRAOU

BRAOU

భాగం - 4: గ్రామీణ ఆవరణం : గ్రామాలలో నివాసాల ఏర్పాటుతీరు

విషయక్రమం

4.0 లక్ష్యాలు

4.1 పరిచయం

4.2 క్షేత్రయ విస్తరణ

4.3 గ్రామాల నిర్మితి

4.3.1 కేంద్రిత గ్రామం

4.3.2 గ్రామం రహదారికి ఇరువైపుల పొడవుగా విస్తరించిన గ్రామాలు

4.3.3 గుచ్చ గ్రామాలు

4.4 గ్రామ సమూహాల వర్గీకరణ

4.5 సారాంశం

4.6 నమూనా పరీక్షా ప్రశ్నలు

4.7 చదవదగిన పుస్తకములు

4.0 లక్ష్యాలు

ఈ భాగంలో గ్రామాలలో నివాసాలు ఏర్పాటును గురించి వివరించడమైనది.

ఈ భాగం చదివిన తరువాత మీరు

- గ్రామాలలో నివాసాల ఏర్పాటు తీరును వివరించగలరు.
- గ్రామ సమూహాల వర్గీకరణను వివరించగలరు.

4.2 క్షేత్రీయ విస్తరణ (Spatial distribution)

సమాజ శాస్త్రజ్ఞులకు, భూగోళ శాస్త్రజ్ఞులకు, ప్రణాళికలు రూపొందించే వారికి అవరణ శాస్త్రం (Ecology) ఎంతో ముఖ్యమైంది. పరిసరాలపై ప్రభావం చూపే భౌగోళిక, సామాజిక కారకాలను తెలియచేసే శాస్త్రమే ఆవరణ శాస్త్రం. అయితే సామాజిక శాస్త్రవేత్తలు ప్రాధాన్యమిచ్చేది కేవలం భౌతిక పరిసరాలకే కాక సామాజిక పరిసరాలను కూడా ప్రధానమైనవిగా భావిస్తారు. సమాజశాస్త్రజ్ఞుల దృష్టిలో సాంస్కృతిక సంస్థలు, సామాజిక వ్యవస్థలు, ఆచార వ్యవహారాలు, సంప్రదాయాలు, ప్రమాణాలు, విలువలు, ప్రజల జీవన విధానాల వంటివన్నీ భౌతిక పరిసరాల ప్రభావానికి లోను కావడమే కాక భౌతిక పరిసరాలను కూడా అవి ప్రభావితం చేస్తాయని భావిస్తారు.

గ్రామీణ సమాజాన్ని ఆవరణాంశాలు ప్రభావితం చేస్తాయని భావిస్తే గ్రామాలలో జనసాంద్రత తక్కువని. ఖాళీ ప్రదేశాలు ఎక్కువని, వీధులలో జనసమ్మర్దం అరుదుగా ఉంటుందని చెప్పవలసి ఉంటుంది. గ్రామ ప్రాంతాలలో శబ్ద కాలుష్యం, వాయు కాలుష్యం అసలు ఉండదు. ఈ సమస్యలు పట్టణ జనాభాను పట్టిపీడించే సమస్యలు. పచ్చని పంటపొలాలు, పరిశుభ్రమైన గాలికి ఆధారం. పరిశుభ్రమైన గాలితో పాటు పరిశుభ్రమైన తాగునీరు కూడా పుష్కలంగా లభిస్తుంది. అంతేకాక గ్రామ ప్రాంతాలలోని రహదారుల్లో జనసమ్మర్దం తక్కువగా ఉండటంవల్ల దుమ్ము, ధూళి వల్ల ఏర్పడే కాలుష్యం ఒక సమస్యగా ఉండదు. మొత్తానికి గ్రామ ప్రాంతాలు ప్రశాంతతకు నిలయాలై ఉండటమే కాక అక్కడి ప్రజలకు పరిసరాల సమస్యలు అంటూ ఏవీ ఉండవు. కానీ పట్టణ ప్రాంతాలలోని పరిస్థితులు ఇందుకు భిన్నంగా ఉంటాయి.

BRAOU

పట్టణ ప్రాంతాలకు అధిక సంఖ్యలో జనం వలసపోవడం, ఆధునికీకరణ, పాశ్చాత్యీకరణల ప్రభావం గ్రామ ప్రాంతాలపై పడటంవల్ల ఈ ప్రాంతాలలో ఆవరణ అసంతులనం అధికంగా ఉంటున్నది. దారిద్ర్యం కారణంగా గ్రామ ప్రజల జీవన ప్రమాణం. పట్టణ వాసుల జీవన ప్రమాణంతో పోలిస్తే తక్కువగా ఉంటుంది. గ్రామ ప్రజలలో అధిక సంఖ్యాకులు నిరక్షరాస్యులు కావడం వల్ల పారిశుద్ధ్యాన్ని గురించి సరియైన అవగాహన లోపించడం సామాన్య లక్షణంగా కనిపిస్తుంది. గ్రామీణ ఆవరణంపై ప్రజల జీవన విధాన ప్రభావం అధికంగా ఉంటుంది. జీవన పరిస్థితులకున్న ప్రధాన కారణాలు దారిద్ర్యం, అవిద్య, అంధ విశ్వాసాలు, సంప్రదాయాలు, ఛాందసభావాలు. అంటే గ్రామాలలోని సామాజిక పరిస్థితులు ప్రత్యక్షంగానూ, పరోక్షంగానూ ఆవరణ కారకాలపై ప్రభావం చూపుతాయన్నమాట.

4.3 గ్రామాల నిర్మితి

గ్రామాల నిర్మితి విషయానికొస్తే నిర్మితి అనేది కంటికి కనిపించే వ్యవస్థే కాక అమూర్తము, భావనాపరమైన అంశం. నిర్మితికి ఒక ఆకారం అంటూ ఉంటుంది. ఇది దీనిని నిర్దిష్టంగా నిర్వచించేందుకు అనువుగా ఉంటూనే అస్పష్టంగా ఉంటుంది.

భారతదేశ జనాభాలో అధిక భాగం గ్రామాలలోనే నివశిస్తున్నారు. ఆ గ్రామాలలో కొన్ని అతి చిన్నవి గానూ, మరి కొన్నింటిలో అసలు జనాభాయే లేకుండా ఉన్నవిగాను ఉంటాయి. కొన్ని గ్రామాలలో అధిక జనం ఉండటం కూడా సర్వసాధారణం. గ్రామీణ జనాభాలో కార్మికులు, కర్షకులు, చేతి వృత్తుల వారు, పూజారులు, పండితులు వంటి భిన్న రకాల ప్రజలు కనిపిస్తారు. అంటే గ్రామ ప్రజలలో అనేక వృత్తులవారు కలిసిమెలిసి జీవనం సాగిస్తుంటారన్నమాట. పట్టణాలకు పల్లెలకు ఉన్న దూరం పల్లె ప్రాంతాల పర్యావరణాన్ని ప్రభావితం చేస్తూఉంటాయి. పెద్దపెద్ద నగరాలకు, పారిశ్రామిక కేంద్రాలకు సమీపంలో ఉన్న గ్రామాల ఆవరణం కలుషితం అయి ఉంటుంది. ఈ ప్రాంతాల ప్రజల అభిప్రాయాలు, సంప్రదాయాలు, ప్రవర్తన, ఫాషన్‌లు, వృత్తిపరమైన గతిశీలత వంటి విషయాలలో స్పష్టమైన తేడాలు కనిపిస్తాయి. సామాజిక ఆవరణం నుంచి పరిసరాల ప్రభావాలను వేరు చేయడానికి వీలు లేనందువల్ల నగరాలకు, పట్టణాలకు గ్రామాలకు మధ్య ఉన్న దూరం గ్రామీణ ఆవరణాన్ని ప్రభావితం చేస్తుంది. గ్రామాల స్వరూపాన్ని బట్టి మూడురకాల గ్రామాలను గుర్తించడం జరిగింది.

4.3.1 కేంద్రిత గ్రామం

ఈ మూడు రకాల గ్రామాలలో మొదటిది కేంద్రిత గ్రామం (Nucleated village) ఇవి చుట్టు పక్కల ఉన్న పంటపొలాలను ఆవాస ప్రాంతాలను స్పష్టంగా గుర్తించగలిచేట్లు ఉన్న గ్రామాలు. ఇలాంటి గ్రామాలు దక్కన్ పీఠ భూమిలో కనిపిస్తాయి. ఈ గ్రామాలలో ఆవాసప్రాంతాలు స్పష్టంగా ఉన్నా ఆవాస ప్రాంతము, పంట పొలాల సరిసహద్దులు అంత స్పష్టంగా ఉండవు కొండలు, గుట్టలు లేదా సెలయేళ్ళు, ప్రధాన రహదారులు సరిహద్దులు ఉన్న సందర్భాలలో తప్ప ఒక గ్రామం పొలాలు పక్కగ్రామం రైతులవై ఉండటం సర్వసాధారణంగా కనిపిస్తుంది.

4.3.2 గ్రామం రహదారికి ఇరువైపుల పొడవుగా విస్తరించిన గ్రామాలు

మరో రకమైన గ్రామం రహదారికి ఇరువైపులా పొడవుగా విస్తరించి ఉన్న జనావాసాలు. ఇలాంటి గ్రామాలు పశ్చిమ తీరం వెంబడి (కొంకణ్) కనిపిస్తాయి. ఇలాంటి గ్రామాలలో ప్రతి ఇంటి చుట్టూ ప్రహరీ గోడ ఉంటూ ఇంటి ఆవరణలో ఫల వృక్షాలు కొబ్బరి చెట్లు ఉంటాయి. ఇంటికి నాలుగు వైపులా కంచెలు కనిపిస్తుంటాయి. గ్రామాలను వేరు చేస్తూ చిన్నచిన్న కాలువలు ప్రవహిస్తుంటాయి. ఇలాంటి కాలువలు లేని సందర్భాలలో ఒక గ్రామం దాటి ఇంకొక దానిలో ప్రవేశించినట్లు అనిపించదు. ఇటువంటి గ్రామాలలో తోటసేద్యం, వ్యవసాయం అనేవి ప్రధానంగా ఉంటాయి. పోక, కొబ్బరి, అరటి, పనస, జీడిమామిడి, వంటి చెట్లు ఇంటి చుట్టూ ఉంటాయి. ఇంటికి దూరంగా కంచేవేసిన వరి పొలాలు ఉంటాయి. కొన్ని సందర్భాలలో ఈ పొలాలు ఇంటిగుమ్మం దాకా విస్తరించి ఉంటాయి. ఇలా ఉండటం వల్ల పొలాలేవో జనావాసాలేవో తెలుసుకోవడం కష్టం.

మూడోరకం గ్రామాలు సత్పురా పర్వత ప్రాంతాలలో కనిపిస్తాయి. ఈ గ్రామాలు రెండు మూడు గుడిసెలు కలిసి ఒక గుచ్ఛంగా ఏర్పడి, సొంత పొలాలలోనే గుడిసెలు కనిపిస్తాయి. ఈ రెండు మూడు గుడిసెలవారు సమీప

BRAOU

బంధువులై ఉంటారు. ఈ గుడిసెలవారు తండ్రి, కొడుకులు లేదా అన్నదమ్ములు, వారి భార్యలు అయి ఉంటారు. కొన్ని కొన్ని సందర్భాలలో ఒక గుడిసెలో భార్య భర్తలుండటం, మరో దానిలో భార్య తండ్రి, అన్న దమ్ములుండటం కూడా పరిపాటి.

4.2.3 గుచ్ఛ గ్రామాలు

మరో రకం గ్రామాల (cluster villages)లో ఒక గృహ సముదాయానికి మరోదానికి మధ్య దూరం ఒక ఫర్లాంగు లేదా అంతకంటే ఎక్కువ ఉండవచ్చు. గ్రామ సరిహద్దులను నిర్దేశించే కాలువలు, గుట్టలు ఉండకపోవచ్చు. ఇందుకు కారణం ఒకే గ్రామానికి చెందినవారు రెండు వేరువేరు గుట్టలపై నివాసం ఏర్పరచుకొని ఉండవచ్చు. చిన్న చిన్న కారణాలకే నివాస స్థలాన్ని మార్చే అలవాటు కూడా ఉండటం సామాన్యంగా కనిపిస్తుంది.

ఈ ప్రాంతాలలో గ్రామం ఆకారం నలువైపులా మారిపోతూ ఉంటుంది. ఇలాంటి గ్రామాలలో ఆవాస స్థలానికి, పంట పొలాలకు స్పష్టమైన సరిహద్దు ఉండదు. ఈ గ్రామలలో నివాసాలు కూడా ఎంతగా విస్తరించి ఉంటాయంటే కొన్ని సందర్భాలలో తమ గ్రామవాసులకు దూరంగానూ పొరుగు గ్రామం వారికి దగ్గరగానూ నివశిస్తుంటారు.

పైన పేర్కొన్న మూడు రకాల గ్రామాలలోని రహదారుల ప్రయోజనం భిన్నంగా ఉంటుంది. మొదటి రకంలోని వీధులు రెండు రకాలుగా ఉంటాయి :

1) గ్రామాంతర వీధులు - ఇవి రెండు మూడు గ్రామాల మధ్య సంబంధం ఏర్పరుస్తాయి.

2) గ్రామాలలోని చిన్న వీధులు - ఇవి ఒక గ్రామంలోని ఆవాస ప్రాంతాలను కలుపుతాయి. కొన్ని కొన్ని సందర్భాలలో ముఖ్యమైన రహదారి గ్రామం గుండా గానీ గ్రామం వెలుపల నుంచి గానీ వెళుతూ అదే ఆ గ్రామ ముఖ్య రహదారిగా ఉంటుంది. అయితే ఇలాంటి పరిస్థితి చాలా అరుదుగా కనిపిస్తుంది. వివిధ గ్రామాలను కలుపుతున్న రోడ్లకు, వివిధ జనావాసాలను కలుపుతున్న రోడ్లకు స్పష్టమైన తేడా ఉంటుంది.

రెండో రకం గ్రామాలకు సంబంధించి ముఖ్య రహదారే ఇతర గ్రామాలను, తీర ప్రాంతాన్ని కలిపేదిగా ఉంటుంది. ఇది రేఖీయంగా (linear) ఉంటుంది. ఇలాంటి రహదారులు ముంబాయి, కేప్ కామోరిన్‌ల మధ్య పశ్చిమతీరంలో కనిపిస్తాయి. కేప్ కామోరిన్, తిరువనంతపురంల మధ్య ఉన్న రోడ్డు ఈ తరహాదే.

మూడో రకం గ్రామాలలో వీధుల వెంబడే ఇళ్ళు ఉండవు కాబట్టి గ్రామాల వీధులు ప్రత్యేకంగా ఉండవు. ఈ రకంగా గ్రామాలలో కనిపించేవి కాలిబాటలే. ఈ బాటలు ఇతర గ్రామాలతో, ఆవాసాలతో కలుపుతాయి.

ఆవాస ప్రాంతాలు, వాటిని కలుపుతున్న రహదారులు వివిధ రకాలుగా ఉండటం వల్ల గుంపులు గుంపులుగా ఇళ్ళ సముదాయాలు ప్రత్యేకత సంతరించు కోగా, గ్రామం మొత్తానికి ప్రత్యేకత లోపిస్తుంది. దక్కన్ ప్రాంతంలోని గ్రామాలలో ఇళ్ళు దగ్గర దగ్గరగా ఉండడం వల్ల దూరంగా ఉన్న ఇళ్ళకు ఏ విధమైన ప్రత్యేక గుర్తింపూ ఉండదు. తీరం వెంబడి ఉన్న గ్రామాలలో ప్రతి ఇంటి చుట్టూ ప్రహరీ గోడ ఉండడం వల్ల పక్క ఇళ్ళతో సంబంధం ఉండదు. ఇలాంటి ఇళ్ళకు దక్కన్ ప్రాంతంలోని గ్రామాలలోని ఇళ్ళకు పెద్ద తేడా ఉండదు. ఈప్రాంతంలోని ఇళ్ళ వరుసలలో ఉండడం వల్ల ప్రత్యేకత కోల్పోతాయి.

మొదటి రకం గ్రామాలు మహారాష్ట్ర పీఠభూమిలో అధికంగా కనిపిస్తాయి. ఇవి కూడా ఉత్తరప్రదేశ్, గుజరాత్, ఆంధ్రప్రదేశ్, ఒరిస్సా, కర్ణాటక వంటి రాష్ట్రాలలో కూడా కనిపిస్తాయి.

రెండో రకం గ్రామాలను పశ్చిమ తీరం వెంబడి చూడవచ్చు.

మూడోరకం గ్రామాలు ప్రధానంగా సత్పురా ప్రాంతాలలోని కొన్ని భాగాలలో, తీరపులోతట్టు ప్రాంతాలలో కనిపిస్తాయి. కొన్ని గ్రామాలలో ఇళ్ళు చెల్లా చెదురుగా ఉండటం వల్ల ఒక ఇంటి నుంచి మరో ఇంటికి వెళ్ళడానికి వరిపొలాల గట్ల మీద నడిచి వెళ్ళక తప్పదు. ఈ రకమైన గ్రామాలు కొండలు గుట్టలు ఉన్న ప్రాంతాలలో కనిపించినా వీటిని అతి పురాతన మైనవిగా చెప్పలేం. కొన్ని గ్రామాలలోని ఇళ్ళు గుంపులు గుంపులుగా ఉంటాయి. కొండజాతివారు నివశిస్తున్న అటవీ ప్రాంతాలలో ఈ రకమైన ఆవాసాలు చూడవచ్చు. మహారాష్ట్ర, ఆంధ్రప్రదేశ్‌లలోని గోండ్ల, కొలామ్‌ల ఇళ్ళు ఈ కోవకు చెందినవే.

BRAOU

పల్లెలలోని వీధులను రకరకాల పేర్ల పిలుస్తుంటారు. అవి : అలి, గల్లీ, బోల్ మొదలైనవి. అలి అనేది ఒకే కులానికి చెందిన, లేదా ఒకే వృత్తికి చెందిన వారి ఇళ్ళు వరుసగా ఉన్న వీధి. ఉదాహరణకు బ్రాహ్మణవీధి, కమ్మరివీధి, తంబత్ అలి అంటే ఇత్తడి సామాను తయారు చేసే వారి ఇళ్ళున్న వీధి. గల్లీ అంటే ఒక చిన్న సందు. గల్లీ కచ్చీ అనేది మరీ ఇరుకు సందుకు ఉన్న పేరు. వీధుల పేర్లు గ్రామం రహదార్లుగానే కాక వివిధ కులాల వృత్తుల వారి ఆవాసాలను కూడా సూచిస్తాయి. గ్రామాలలో కొన్ని ప్రాంతాలలో కొన్ని కులాలు, బంధు వర్గ సమూహాలు విడివిడిగా ఉండటం కూడా సాధారణంగా కనిపిస్తాయి. గ్రామాలను వివిధ ప్రాంతాలలో వివిధ పేర్లతో పిలుస్తారు. ఉదాహరణకు మహారాష్ట్రలో 'గావ్' అని ఆంధ్రప్రదేశ్‌లో 'ఊరు' అని అంటారు. ప్రతి గ్రామానికి వెలుపల కొన్ని ఇళ్ళ సముదాయం ఉంటుంది. దానిని వాడి (wadi) అని మరాఠీలో, పల్లి లేదా గూడా అని తెలుగులో అంటారు. ఇలాంటి పల్లి గూడాలు రక్త సంబంధీకుల ఇళ్ళతో ఉంటాయి. కొన్ని సందర్భాలలో పెద్దపెద్ద రైతు కుటుంబాలు. వాటికి చెందిన వ్యవసాయ కూలీల కుటుంబాలు, పశుగణం అంతా కలిసి ఒక పెద్ద ఆవరణలో ఉంటుంది. చేసే వృత్తిని బట్టి ప్రధాన గ్రామంలో తగినంత స్థలం లేకపోయిన సందర్భాలలో దూరంగా వాడిలో ఆవాసం ఏర్పరచుకొంటారు. గుతారా జిల్లాలోని తూర్పు ప్రాంతాలలో బానాగర్ వాడీలు ప్రధాన గ్రామానికి దూరంగా ప్రత్యేకంగా ఏర్పాటుచేసుకొన్న ఆవాస ప్రాంతాలు. వీరు గొర్రెలు, మేకలు కాసే వారు. వీరి అవసరాల దృష్ట్యా విశాల ప్రాంతాలలో ఆవాసాలు ఏర్పరచుకొన్నారు. కులాల వారీగా, గోత్రం వారీగా ఏర్పడిన వాడీలు మహారాష్ట్రలో కనిపిస్తాయి. వాఘ్ వాడీ, షిండే వాడీ, కామత్ వాడీలు గోత్రాల వారీగాను, బానాగార్ వాడీ, రామోషీ వాడీ, బ్రహ్మణ్ వాడీలు కులం వారీగా ఏర్పడిన వాడీలకు ఉదాహరణలు.

మొదట్లో వాడీ ప్రధానంగా ఒకటి లేదా రెండు మూడు కుటుంబాలవారు నివశిస్తున్న ప్రాంతాలు. ఇవి పొలాలకు సమీపంలో ఉండే ఆవాస ప్రాంతాలు నాట్లు, కోతల సమయంలో పని, పర్యవేక్షణలు సులభమవుతాయని ఏర్పరచుకొన్న తాత్కాలిక ఆవాసాలు. జనాభా పెరిగి స్థిరనివాసం ఏర్పరచుకోవడానికి తగినంత స్థలం లభ్యమవుతున్నప్పుడు పాక్షికంగా దేశ దిమ్మరులుగా ఉన్నవారు ఒక చోట స్థిర పడటం ప్రారంభించారు. ఇవే గ్రామాలుగా వెలిశాయి. ఇలాంటి గ్రామాలకు నిదర్శనాలుగా శ్రీకాకుళం జిల్లా అటవీ ప్రాంతంలోని గ్రామాలను పేర్కొనవచ్చు. ఇలాంటి గ్రామాలలో దేవపురం ఒకటి. మొదట్లో ఈ గ్రామంలో జాతపులు, సవరలు అనే తెగలవారు ఉండేవారు. కాలాంతరంలో సవరలు కొన్ని ఫర్లాంగుల దూరంలో నివాసం ఏర్పరచుకొని స్థిర పడ్డారు. వీరిలో కొంతమంది కొండలపై ప్రాంతంలో స్థిరపడ్డారు. ఈ విధంగా సవరల నివాసప్రాంతం చీలిపోయి కొన్ని కుటుంబాలు ప్రత్యేక ఆవాసాలు ఏర్పరుచుకొన్నాయి. ఈ విధంగా ఏర్పడిన దేవపురం ఊరు మూడు పల్లెలుగా (1) జాతపు పల్లె. 2)చిన్నసవర పల్లె 3) పెద్దసవర పల్లె ఏర్పడ్డాయి.

పైన తెలిపిన విధంగా గతంలో పల్లెలుగా ఉన్నవి చిన్నచిన్న 'ఊళ్ళు'గా విడిపోయి కొంతకాలం తరువాత ఆ ఊళ్ళలో కొన్ని ప్రధాన గ్రామాలుగా స్థిరపడటం గమనించవచ్చు. సాకు యోగ్యమైన భూమి తక్కువవుతున్న కొద్దీ నివాస ప్రాంతాలు సారవంతమైన భూమి దిశగా మారుతూ ఉండే మైదాన ప్రాంతంలోని గ్రామాలు శాశ్వత ఆవాస ప్రాంతాలు. ఈ ప్రాంతంలోని పల్లెల్లో ఒక కులానికి చెందిన కుటుంబాలు గానీ, ఒక గోత్రానికి చెందిన అనేక కుటుంబాలు కానీ స్థిరనివాసం ఏర్పరుచుకొని ఉంటాయి. సాధారణంగా దక్షణాది గ్రామాలలో వివిధ కులాలకు, గోత్రాలకు చెందిన కుటుంబాలే కనిపిస్తాయి.

మన దేశంలో గ్రామీణ వ్యవస్థ అతి సంక్లిష్టమైనది. ఈ సంక్లిష్టత గృహ నిర్మాణాల తీరులో స్పష్టంగా ప్రతిఫలిస్తుంది. మన దేశంలోని గ్రామాలలో - ఉత్తరాది గ్రామాలలోనూ, దక్షిణాది గ్రామాలలోనూ - ఒక్కొక్క దానిలో ఒకే కులానికి చెందిన వారు గానీ, వివిధ వంశీకులు గానీ గోత్రీకులు గానీ ఉండడం సహజంగా కనిపిస్తుంది. ఇలాంటి గ్రామాలలో వివిధ ఆవాసాలు విడివిడిగా ఉంటాయి. కొన్ని సందర్భాలలో వేరువేరు కులాల వారు సన్నిహితంగానే నివశిస్తూ ఉండవచ్చు. కానీ అంటరాని వారిగా భావించే కులాలవారిని మాత్రం దూరంగా ఉంచడం కనిపిస్తుంది. అంటే ఇలాంటి కులాల వారి ఇళ్ళు ఊరికి దూరంగా ఉంటాయి. మహారాష్ట్రలోని ప్రతి గ్రామంలో మహార్ వాడా అని తప్పనిసరిగా ఉంటుంది. మాంగ్‌లు కూడా అంటరానివారే. వీరి ఇళ్ళు గ్రామానికి, మహార్ వాడాకు దూరంగా ఉంటాయి. ఆంధ్రప్రదేశ్‌లో కూడా ఇదే పరిస్థితి కనిపిస్తుంది. మాల, మాదిగలు ఊరికి, పరస్పరం దూరంగా ఆవాసాలు ఏర్పరుచుకొని ఉంటారు. ఈ ఆవాసాలు ఊరి చివర ఉంటాయి. కాబట్టి వీరిని అంతే వాసి

BRAOU

(Ante-vasi) అంటారు. మరాఠీలో వీరిని వెసాకర్ (vesakar) near or outside the wall of a village అట్లాగే కుమ్‌హార్ (కుమ్మరులు) కూడా ఊరికి వెలుపల నివాసం ఏర్పరుచుకొంటారు. దీనిని కుమ్‌హార్ వాడా అంటారు. ఇలాగే ప్రతికులం విడివిడిగా వాడలు ఏర్పరుచుకొంటాయి.

కుల అంతస్థును బట్టి, అంటరానితనాన్ని బట్టి, గ్రామాలలోని నివాస ప్రాంతాలను గుర్తించవచ్చు. వృత్తి వారీ అవసరాల దృష్ట్యా విశాల ప్రదేశాలను ఆవాస ప్రాంతాలుగా ఎన్నుకోవడం జరుగుతుంది. కుల అంతస్థును బట్టి జనావాసాల ఏర్పాటు జరుగుతుంది. అంటరానితనాన్ని బట్టి ఆవాసాల మధ్య దూరం నిర్ణయమవుతుంది. చేస్తున్న వృత్తుల అవసరాలను బట్టి ఊరికి ఎంత దూరంలో ఉంటారు. అనేది నిర్ధారితమవుతుంది. గొర్రెల కాపరులు, అడ్డకం పనివారు లాంటి వారు వారి అవసరాలను బట్టి వాడాలను ఏర్పరుచుకొంటారు. భారత దేశ సంస్కృతితో విడి విడి సమూహాలూ, వేరువేరు ప్రాంతాలలో ధోరణికి ప్రధాన కారణం కుల వ్యవస్థ. ఈ వ్యవస్థలో ఒక పెద్ద కుటుంబమే ప్రాథమిక సమూహం. ఇది ఒక కులానికి చెంది ఉంటుంది. ఇటు వంటి సందర్భంలో కుటుంబము, దాని తాలూకు భూమి అనేవి అతి చిన్న భౌగోళిక యూనిట్‌గా పరిగణింపబడుతుంది. ఇక్కడ అతి పెద్ద భౌగోళికంగా కనిపిస్తాయి.

యూనిట్ అంటే ఒక భాషా ప్రాంతంలో నివశించే ఒక కులంవారు ఆవాసప్రాంతం అన్న మాట. అయితే ఏ ప్రాంతమూ చిన్నదిగానీ, పెద్దది కానీ అయి ఉండదు. ఒకే కుటుంబానికి, కులానికి చెంది ఉండదు.

స్థూలంగా చెప్పాలంటే అధిక సంఖ్యాక గ్రామాలలోని ప్రజలు కేంద్రిత గ్రామాలలోనే నివశిస్తుంటారు. ఆవాస ప్రాంతాలు దూర దూరంగా ఉండటం అరుదుగా కనిపిస్తుంది. ఒక్క హిమాలయ ప్రాంతంలోనే ఆవాసాల విస్తరణ స్పష్టంగా కనిపిస్తుంది. గతంలో భద్రత ఈ విధమైన ఆవాస నియమాలను నిర్దేశించేది. అప్పట్లో చిన్నకోట చుట్టూ ఇళ్ళు కట్టుకొనే వారు. ఈ ఇళ్ళ ద్వారాలు ఎత్తు తక్కువగాను, ఇళ్ళు వలయాకారంలోను ఉండి అతి తక్కువ ప్రవేశ మార్గాలతో ఉండేవి. ఇలాంటివి సత్లెజ్, జమునా, గంగానదీ ప్రాంతాలలోనూ, మధ్య భారతపు సరిహద్దు ప్రాంతాలోనూ కనిపిస్తాయి. భద్రతకే అధిక ప్రాధాన్యత ఇవ్వడం వల్ల ఆవాస ప్రాంతాల విషయంలో ఎంపిక సమస్య తలెత్తేది కాదు. తరతరాలనుంచీ ఇలాంటి ఆవాసాలే కొనసాగుతూ వస్తున్నాయి. ఈ క్రమంలో ఏ విధమైన మార్పున్న లేదా వాలులో అంతరాయం ఏర్పడినా ఆవాసాల నిర్మాణం తీరు రేఖీయంగా మారిపోతుంది.

గ్రామీణ వ్యవస్థను సరిగా అర్థం చేసుకోవడానికి గ్రామాలను స్పష్టమైన, ప్రత్యేకమైన వ్యవస్థలుగా గుర్తించాలి. అంతేగాక వివిధ గ్రామాలకు సంబంధించిన వ్యవస్థలో ఒక గ్రామం స్పష్టమైన అంతర్భాగమనే విషయాన్ని మరచిపోకూడదు. ఏ గ్రామ లక్షణాలకైనా భారతీయ సంస్కృతే మూలం. దానితో పాటు ప్రాంతీయ సంప్రదాయాలు, మతం, సంస్కృతులు కూడా లక్షణాలను నిర్దేశిస్తాయి. ఇన్నింటి ప్రభావం ఉన్నా ప్రతి గ్రామానికి దాని సొంత లక్షణాలంటూ కొన్ని ఉంటాయి. అంటే భారతీయ గ్రామాలకు ప్రత్యేక లక్షణాలున్నా అవి సంపూర్ణంగా ప్రత్యేకమైనవి కావు. వివిధ తరహాల సంఘీ భావాల పరస్పర ప్రభావాల వల్ల గ్రామీణ వ్యవస్థ, నిర్మితులు నిర్ధారితమవుతాయి. బంధుత్వం, కులం, ప్రాంతీయ సాన్నిహిత్యం వంటి అనేక అంశాలు గ్రామాల సామాజిక నిర్మితి స్వరూప స్వభావాలను నిర్ణయిస్తాయి. ఒక వ్యక్తి కేంద్రక కుటుంబం లేదా ఉమ్మడి కుటుంబానికి చెందిన వాడైనా బంధుత్వం వల్లో, కులం వల్లో, ఉపకులం వల్లో విస్తృత సమాజానికి చెందిన వాడవుతాడు. ఒక గ్రామంలోని హిందూయేతరులు ఒకే కులానికి చెందిన వారుగా వ్యవహరిస్తారు. హిందువులలో చాలామటుకు హిందూ సమాజంలోని చతుర్వర్ణాలలో ఒక దానికి చెందుతారు. సంఘీభావం వల్ల బంధుత్వం, కులం అనే తేడా సమసిపోతుంది. అయితే ప్రాంతీయ సాన్నిహిత్యం భిన్నమైన స్థాయికి చెందింది. ఒక కుటుంబం ఒక కులానికో, ఒక బంధువర్గానికో సంబంధించినదైనా కనిపిస్తాయి.

గ్రామం మొత్తానికి సంబంధించిన యూనిట్‌గా ఉండటమే కాక ఒక ప్రాంతానికి, ఒక దేశానికి సంబంధించినదిగా ఉంటుంది. వ్యక్తుల వ్యవస్థీకృతం కావడానికి కులం ప్రధానమైన సూత్రంగా పనిచేస్తూ ఒక ప్రాంతానికి చెందినదిగా నిర్ధారిస్తుంది. ఇలాంటి కులం ఆవాసాల తీరును అధికంగా ప్రభావితం చేస్తుంది.

BRAOU

4.3 గ్రామ సమూహాల వర్గీకరణ

గ్రామీణ వ్యవస్థ బంధుత్వ, కులాలకు అతీతంగా ఉన్న వ్యవస్థ. ఇందులో భిన్న కులాల సమూహాలను సంఘటిత పరిచి గ్రామ సమూహంగా రూపొందుతుంది. నిర్మితి దృష్ట్యా గ్రామ సమూహాలను మూడు ప్రధాన వర్గాలుగా విభజించవచ్చు.

1) ఏక ఆవాస గ్రామం (single settlement village) ఇలాంటి గ్రామాలలో అన్ని సదుపాయాలను అందరూ అనుభవించే విధంగా ఒక పరిమిత ప్రాంతంలో నివాసం ఏర్పరచుకొంటారు.

2) కేంద్రిత గ్రామాలలో ఒక కేంద్ర బందువు ఉంటుంది. దాని చుట్టూ ఆవాస సమూహాలు ఏర్పడతాయి.

3) విస్తరించిన గ్రామాల (Dispersed villages)లో ఇళ్ళు చెల్లాచెదురుగా ఉంటాయి. కానీ పరస్పర సంబంధాలు నెలకొని ఉంటాయి. ఇలాంటి గ్రామాలలో చాలా మటుకు జనసంఖ్య స్థిరంగా ఉండటమే కాక పూర్వ చరిత్ర, ఉమ్మడి విలువలు ఉంటాయి. గ్రామస్థులు వారి వ్యక్తిత్వాన్ని గుర్తించి సాధారణంగా ప్రస్తావించినా అవసర సమయాలలో అందరూ ఒక్కటే అన్న అభిప్రాయంతో మెలుగుతారు. ఇలాంటి గ్రామాల ఆర్థిక వ్యవస్థ ప్రధానంగా వ్యవసాయ సంబంధ వ్యవస్థ, వ్యవసాయ కులాలే ఆర్థికంగా, సామాజికంగా ప్రాధాన్యం కలవి. వ్యవసాయేతర వృత్తుల వారు అప్రధాన వర్గాల వారు. ఒక గ్రామానికి చెందినవారు కర్షకులు, వ్యాపారులు, చేతి వృత్తులవారు, పూజారులు వంటి సమూహాలకు చెందినవారు కావచ్చు. ఒక గ్రామంలోని అధిక సంఖ్యాకుల వృత్తిని బట్టి కూడా గ్రామాలను వర్గీకరించడం జరుగుతుంది. ఆకారాన్ని బట్టి గ్రామాలను ఈ విధంగా వర్గీకరించవచ్చు : 1) ఏ ఆకారమూలేని గృహ సముదాయాలు - ప్రత్యేక వీధులు లేని గ్రామాలు, ఇవి రెండు రకాలు : 1) జన సాంద్రత ఎక్కువగా ఉన్న గృహ సముదాయాలు లేదా 2) ఎక్కువ ప్రాంతంలో విస్తరించి ఉన్న గృహ సముదాయాలు ఇవి చిన్న చిన్న సముదాయాలున్న గ్రామాలు. 2) రేఖీయ సముదాయాలు (linear cluster) ఇలాంటి గ్రామాలలో బహిరంగ ప్రదేశం ఉంటుంది. ఎదురు బొదురు ఇళ్ళ వరుసల మధ్య తిన్నని వీధులు ఉంటాయి. 3) దీర్ఘ చతురస్రాకారం లేదా చతురస్రాకారంలో ఉన్న గృహ సమాదాయాలున్న గ్రామాలు వీటిలో సమాంతరంగా ఉన్న వీధులు కానీ 90^0 కోణంలో ఉన్న గృహాల వరుసలు ఉంటాయి. 4) దూరం దూరంగా ఉన్న గృహ సముదాయాలున్న గ్రామాలు. ఈసముదాయాలను పన్నులు, అద్దెలు వసూలు కోసం 'మౌజా' (Mauza)లుగా పరిగణిస్తారు.

గ్రామీణ ఆవాసాల పుట్టుక, లక్షణాలకు అనేక కారణాలుంటాయి. ఉదాహరణకు రేఖీయ గృహసముదాయాలు జనాభా పెరుగుదలతో సమాంతర వీధులు ఏర్పడి, కొన్ని కొన్ని సందర్భాలలో ఈ వీధులు 90^0 కోణంలో ఏర్పడి, చతురస్రాకారంలోకి మారవచ్చు. ఇలాంటి గృహసముదాయాలను దూరం నుంచి చూస్తే ఏ ఆకారమూ లేనివిగా కనిపిస్తాయి. సమాంతర లక్షణం అనేక భౌగోళిక, ఇతర కారణాల వల్ల ఏర్పడవచ్చు. ఈ విధంగా గృహాలు, పంట పొలాలు విడివడి గా కొండలపైన, ఎడారులలో, లేదా అడవి మధ్యలో లేదా లంకలలో ఏర్పడవచ్చు.

హిమాలయ పర్వత ప్రాంతాలలో ఉంటున్న వారు పశుగణంతో సహా చిన్న చిన్న గృహ సముదాయాలలో ఉంటారు. ఎండా, చలికాలాల్లో ప్రత్యేకంగా కొన్ని నివాసాలను ఏర్పరచుకొంటారు. సంవత్సరంలో కొన్ని నెలలు ఖాళీగా ఉంటాయి. అయితే కొంత మంది మైదాన ప్రాంతాలకు దగ్గరగా ఉంటూ కూరగాయలు పండించి అమ్ముకుంటూ ఉంటారు. వీరి ఇళ్ళు పొలాల మధ్యలో ఉంటాయి. పంటపొలాలను కాపలా కాయడం అవసరం కాబట్టి ఇలా నివశిస్తారు. పొలాలలోనే విడిగా నివాసం ఏర్పరుచుకోవడం మనదేశంలో అక్కడక్కడా కనిపిస్తుంది. ఇలాంటివి పశ్చిమ పీఠభూమిలో ఎక్కువ. అట్లాగే పశ్చిమ కనుమలు ఎత్తైన హిమాలయ ప్రాంతాలలో కూడా ఇవి కనిపిస్తాయి. తరచూ వరదలకు గురి అయ్యే ఉత్తరప్రదేశ్ తూర్పు భాగం, బీహార్ ప్రాంతంలో విడిగాఉన్న గృహ సముదాయాలు కనిపిస్తాయి. వీటిని ఋతువులను అనుసరించి ఖాళీగా ఉంచడం కూడా సర్వసాధారణం. స్థానిక పరిస్థితుల కారణంగా ఈ విధమైన ఆవాసాలు ఏర్పడతాయి. ఏ ఆకారమూ లేని గృహసముదాయాలు గంగామైదాన ప్రాంతంలోను, రాజస్థాన్, మహారాష్ట్రలోని కొన్ని ప్రాంతాలలోను కనిసిస్తాయి. విస్తరించిన గృహ సమాదాయాలు పశ్చిమ కనుమలు, కేరళలోని కొన్ని ప్రాంతాలలో ఉంటాయని తూర్పు ఉత్తరప్రదేశ్, మధ్యప్రదేశ్‌లోని కొన్ని ప్రాంతాలలోను విస్తరించిన గృహసముదాయాలు అధికం. మణిపూర్, మిజోరమ్ జిల్లాల్లో గుచ్ఛ గ్రామాలు ఎక్కువ.

BRAOU

రేఖీయ గృహసముదాయాలు అధికంగా ఉండే ప్రాంతాలు ఒరిస్సా, ఆంధ్రప్రదేశ్‌లలోని కోస్తా ప్రాంతాలు. ఈ ప్రాంతాలు పశ్చిమ దిశగా పూర్వపు హైదరాబాద్ రాష్ట్రంలోకి వ్యాపించి ఉండేవి. ఇలాంటివి గుజరాత్‌లోని పెద్ద చిన్న గ్రామాలలో కనిపిస్తాయి. ఇవి సమాంతర వరుసలలో ఉంటూ వెడల్పాడి. వీధులతో చతురస్రాకారంలో ఉంటాయి. ఈ రకం గ్రామాలు కచ్, సౌరాష్ట్రం, తమిళనాడులలో కనిపిస్తాయి.

ఒరిస్సా తీరం, ఆంధ్రఉత్తర కోస్తా ప్రాంతాలలో ఒక విలక్షణమైన తీరు కనిపిస్తుంది. ఇక్కడి ఇళ్ళు ఒక దాన్ని అంటుకొని మరొకటి వరుసలో ఉంటాయి. రెండు ఇళ్ళ మధ్య ఒకే గోడ ఉంటుంది. వీటినే అంటుడు మిద్దెలు అంటారు. దక్షిణ ప్రాంతానికి పోయిన కొద్దీ ఏర్పాట్లలో ఏమార్పు లేక పోయినా ఇళ్ళు విడివిడిగా ఉంటాయి. ఇంటి పై కప్పు, పెరడులలో కూడా మార్పులు కనిపిస్తాయి. అయితే ఇక్కడ ఒక్క విషయం గుర్తుంచుకోవాలి. రేఖీయ సముదాయాలు, దీర్ఘచతురస్ర సముదాయాలకు సరిహద్దులు వేరు వేరుగా ఉంటాయి. దక్షిణాదిన తెలుగు, తమిళ, కన్నడ భాషలు మాట్లాడే ప్రాంతాలు సరిహద్దులుగా ఉంటాయి. బీహార్‌లోని సంతాల్ పరగణా లోని ఆదిమజాతి వారు, ఉత్తర ఒరిస్సా జిల్లాల నుంచి వలస వెళ్ళి ఈశాన్య ప్రాంతానికి విస్తరించారు. వారు వలసపోయిన ప్రాంతాలలో రేఖీయ గృహ సముదాయాల తీరు వ్యాపింపచేశారని అనిపిస్తుంది.

4.4 సారాంశం

ఈ భాగంలో క్షేత్రీయ విస్తరణ, గ్రామ సమూహాల విస్తరణను గురించి తెలుసుకున్నాము. భారతదేశంలో అధిక భాగం గ్రామాలలోనే నివసిస్తున్నారు. గ్రామాల స్వరూపాన్ని బట్టి మూడు రకాల గ్రామాలను గుర్తించడం జరిగింది. 1) కేంద్రిత గ్రామం, 2) రహదారి వెంట విస్తరించిన గ్రామాలు, 3) గుచ్ఛ గ్రామాలు, గ్రామ సమూహాలు మూడు ప్రధాన రకాలు : 1) ఏక ఆవాస గ్రామం, 2) కేంద్రిత గ్రామాలు, 3) విస్తరించిన గ్రామాలు.

4.5 నమూనా పరీక్షా ప్రశ్నలు

I. ఈ క్రింది ప్రశ్నలకు 30 పంక్తులలో జవాబులు వ్రాయండి.

1) భారతదేశ గ్రామాలలోని ప్రధాన సమూహాలను గురించి వ్రాయండి?

2) భారతదేశ గ్రామాలలోని వివిధ రకాల గ్రామాలను వివరించండి?

II. ఈ క్రింది ప్రశ్నలకు 15 పంక్తులలో జవాబులు వ్రాయండి.

1) కేంద్రిత గ్రామ

2) ఏక ఆవాస గ్రామము

4.6 చదువదగిన పుస్తకాలు

A.R. Desai : Rural Sociology in India

Loomis and Beagle : Rural Sociology

BRAOU

భాగం - 5 : సామాజిక వ్యవస్థ : కులం, కుటుంబం, బంధుత్వం - నిర్మితి, మార్పు

విషయక్రమం

5.0 లక్ష్యాలు

5.1 పరిచయం

5.2 సామాజిక వ్యవస్థ : నిర్మితి, మార్పు

5.2.1 కులం

5.2.2 కుటుంబం

5.2.3 బంధుత్వం

5.3 సారాంశం

5.4 నమూనా ప్రశ్నలు

5.5 చదువదగిన పుస్తకములు

5.0 లక్ష్యాలు

గ్రామీణ సామజిక వ్యవస్థ నిర్మితిని, మార్పులను వివరించడం ఈ భాగం ముఖ్య ఉద్దేశం.

ఈ భాగం చదివిన తరువాత మీరు :

- కుల వ్యవస్థను గురించి దానిలో వచ్చిన మార్పులను వివరించగలరు
- కుటుంబం, దానిలో వచ్చిన మార్పులను వివరించగలరు
- బంధుత్వాన్ని చర్చించగలరు.

BRAOU

5.1 పరిచయం

సాధారణంగా సమాజ శాస్త్రజ్ఞులు "సామాజిక వ్యవస్థ" దృష్ట్యానే మానవ సమాజాన్ని విశ్లేషిస్తారు. ఒక దానిలో ఒకటి పరస్పర ఆధారం, పరస్పర సంబంధం కలిగి ఉన్న విభాగాల సమూహపరంగా మానవ సమాజాన్ని అర్థం చేసుకోవడానికి వీలుగా ఈ పదం రూపొందించబడింది. సామాజిక పరస్పర చర్యలు, సాంస్కృతిక అంశాలు రూపొందించిన పరస్పర చర్యలతో తయారు చేయబడిన నిర్మాణ రూపంగా సామాజిక వ్యవస్థను మనము అర్థం చేసుకోవలసి ఉంటుంది. ఈ భాగంలో సామాజిక వ్యవస్థను గురించి తెలుసుకుందాము.

5.2 సామాజిక వ్యవస్థ : నిర్మితి, మార్పు

సామాజిక వ్యవస్థ అనే పదాన్ని విస్తృతమైన, సంక్లిష్టమైన మానవ ప్రవర్తన తీరును వివరించే సందర్భంలో ఉపయోగించేది. సామాజిక వ్యవస్థ అనేది ఒక చేతనాత్మకమైన భావన. మానవ సంబంధాల తీరు నిరంతరం మారుతూనే ఉంటుంది. ఈ మార్పుమేరకు సంబంధించిన కొంత తేడా ఉన్న మారుడం మాత్రం నియమితంగాను, ఊహించడానికి వీలుగాను ఉంటుంది. అందువల్ల సామాజిక వ్యవస్థను ఒక స్థితిగాను, ఒక ప్రక్రియగాను (process) చూడాల్సిన అవసరముంది. ఈ కారణంవల్లే సామాజిక చర్యల నిర్మితి, దాని గతి శీలతను, సామాజిక చర్యలు ప్రక్రియను అధ్యయనం చేయడం సాధ్యమవుతుంది. ప్రతి సమాజంలోని సామజిక వ్యవస్థ దాదాపు ఒకే రకంగా ఉంటుందని చెప్పవచ్చు. కాదంటే అది పని చేసే తీరు కొంత వైవిధ్యం ఉండవచ్చు. ఇక్కడ ఒక విషయం గుర్తుంచుకోవాలి. నగర సమాజానికి, గ్రామీణ సమాజానికి ఉన్న తేడా కొట్టవచ్చినట్లుంటుంది. దీనికి ముఖ్యమైన

కారణం, ఈ రెండు వ్యవస్థల్లో అనుసరించే వృత్తి పరమైన విభేదమే అని చెప్పవచ్చు. ఈ భిన్నత్వమే గ్రామీణ సమాజానికి ఒక ప్రత్యేక లక్షణంగా ఏర్పడుతుంది. ఈ సందర్భంలో, కులం, కుటుంబం, బంధుత్వం అనేవి భారతీయ సామాజిక వ్యవస్థలో అత్యంత ప్రముఖ పాత్ర వహిస్తాయని గుర్తుంచుకోవాలి. గ్రామీణ సమాజంలో వీటి ప్రాముఖ్యం, మరీ ఎక్కువగా ఉంటుంది. ఇవే ఆ సమాజం తాలూకు విశిష్ట లక్షణాలుగా పేర్కొవచ్చు. వీటి ప్రాముఖ్యం దృష్ట్యా ఈ యూనిట్‌లో ఈ అంశాలను గురించి విపులంగా చర్చించడం జరిగింది.

5.2.1. కులం

భారతదేశ గ్రామీణ సమాజంలో కులం ఒక ముఖ్యమైన పాత్ర వహిస్తుంది. భారతీయ సమాజంలో కులప్రాబల్యం అధికంగా ఉంటుంది. కుల నిర్మితికి గ్రామీణ సమాజంలో ప్రముఖస్థాన ముంది. ఇది ఒక క్రమానుగత వ్యవస్థ. దీనిలో బ్రాహ్మణులు అత్యున్నతస్థానంలోను, హరిజనులు అతినిమ్న స్థానంలోను ఉంటారు. ఒక్క మాటలో చెప్పాలంటే మన గ్రామీణ సమాజంలోనే కుల వ్యవస్థ ప్రముఖ పాత్ర నిర్వహిస్తుంది. సామాజికులు అనుసరించే వివిధ ఆచార వ్యవహారాలు, కర్మకాండలు మొదలైనవన్నీ కుల వ్యవస్థపై ఆధారపడే ఉంటాయి. ఈ నాటికి కుల నియమాలను ఉల్లంఘించడాన్ని సహించడం జరగటంలేదు. వాటిని కఠినంగా అమలు చేయడం సహించడం జరుగుతూనే ఉంది. మన గ్రామసీమల్లో కులం అనేదాన్ని ఒక మత పరమైన నిబంధనగా పరిగణించడం జరుగుతోంది. అంతేకాక కులాల అంతరాలు దైవ నిర్ణయాలని, వాటిని గౌరవించకుండా మార్పులు చేయడం దైవం ఆగ్రహానికి గురికావడం తప్పదనే విశ్వాసం ఉంది. అంటే ఒక వ్యక్తి ఒక కాలంలో పుడితే అతను తన కులాన్ని మార్చుకోవడం దాదాపు అసాధ్యం. ఆచార వ్యవహారాలను అనుసరించడం, సంప్రదాయాలను కాపాడటం వంటి నిబంధనలను కుల వ్యవస్థ ప్రవేశపెడుతుంది. ఆ కులం వారందరు నిబంధనలకు లోబడే ప్రవర్తించాల్సి ఉంటుంది. మొదట్లో కులానికి చెందిన వారు వారి తండ్రి తాతల వృత్తులనే కొనసాగించేవారు. అందువల్ల కులంలో వృత్తి పరమైన గమనశీలత అంతగా ఉండేదికాదు.

అంటే గ్రామీణ సామాజిక వ్యవస్థలో కులం ఒక ప్రధాన అంతర్భాగమని, దాన్ని దాని మూలం నుంచి వేరు చేయడం కష్టసాధ్యమని అర్థమవుతుంది. స్పానిష్ పదమైన కాస్టా (casta) అనేది పుట్టుక (breed), జాతికి చెందిన వారని సూచించేది కులం. అయితే అనేకమంది పండితులు 'కులం' అనుదాన్ని అనేక విధాలుగా నిర్వచించారు ఒక వర్గం అనువంశికమైంది. అయితే దాన్ని కులం అనవచ్చునని 'కూలీ' (cooley) పేర్కొన్నాడు.

కులానికి సంబంధించి అనేక నిర్వచనాలు వెలువడ్డాయి. అయితే ఏ ఒక్క దాన్ని సంపూర్ణమైన, సమగ్రమైన నిర్వచనంగా అంగీకరించలేము. అనేక మంది పండితులు కులాన్ని నిర్వచించడానికి ప్రయత్నించి దాని ప్రముఖ లక్షణాలను పేర్కొన్నారు. ఆధునిక కాలం నాటి పండితులు కులానికిచ్చిన నిర్వచనం ఇలా ఉంది. కులమనేది ఒక వ్యవస్థ. దానిలోని సభ్యులు కుల వ్యవస్థకు చెందిన వారితో వైవాహిక సంబంధాలు పెట్టుకోవడానికి వీలులేదు. అంతేకాక ఆహారపు అలవాట్లకు సంబంధించి కులం నిర్దేశించే నియమాలను విధిగా పాటించాల్సి ఉంటుంది. ఒక కులంవారు చేపట్టాల్సిన వృత్తులను ఇథమిత్తంగా నిర్ణయించడం జరుగుతుంది. సామాజిక క్రమంలో కులాల అంతస్తు నిర్ధారితమై ఉంటుంది. వ్యక్తి తన కులాన్ని మార్చుకోవడం సాధ్యంకాదు.

అంటే భారతీయ సమాజంలో జరిగే స్తరీకరణకుకులమే ప్రధానమైన ఆధారమన్నమాట. కుల వ్యవస్థను నిర్మూలించడానికి ప్రభుత్వం ఎన్నో చర్యలు తీసుకొన్నా ఆ వ్యవస్థ ఈనాటికి కూడా కొనసాగుతూనే ఉంది. కుల ప్రభావాన్ని తగ్గించడానికి తీవ్రకృషి జరుగుతూనే ఉంది. దీని కారణం చాలాకాలం పాటు భారతీయ సమాజానికి బయటి దేశాలతో, సమాజాలతో సంబంధాలు, ప్రతి చర్యలు జరగలేదు. భారతీయులు బయటి ప్రపంచంతో సంబంధాలు లేకుండా ఏకాకిగా ఉంటూ వచ్చారు. ఈ కారణంగా వారు వారికి తోచిన విధంగా ఆచార వ్యవహారాలను, వ్యవస్థను ఏర్పరుచుకొంటూ ఒక నిర్దిష్టమైన సంప్రదాయాన్ని స్థిరపరుచుకొన్నా విధానాన్ని కొనసాగించడానికి, నిలుపుకోవడానికే ప్రయత్నిస్తూఉంటుంది. అంటే సమజం స్తబ్ధంగాను, కఠినంగాను ఉంటూ ఉండేది. ఈ కాఠిన్యతే కుల వ్యవస్థ బహుకాలం నుంచే కొనసాగిందని చెప్పవచ్చు.

పూర్వచర పరాయణులు (orthodox) కుల వ్యవస్థ ప్రాశశత్వాన్ని బాగా ప్రచారం చేయడం అమాయకులు, నిరక్షరాస్యులు వారిని నమ్మడం జరగడం వల్లే ఈ వ్యవస్థ కొనసాగుతూ వస్తోంది. కుల వ్యవస్థను మతం ఆమోదించడం

BRAOU

వల్ల సమాజం లోని వారు దాన్ని మన్నించడం, అనుసరించడం ఒక పవిత్రమైన మత పరమైన విధిగా భావించారు. దీన్ని వ్యతిరేకించడం పాపమని బలపడింది. పూర్వాచార పరాయణులు, నిరక్షరాస్యులు అయిన ప్రజలు ఈ కుల వ్యవస్థను గుడ్డిగా సమర్థించడం, దాన్ని మరింత పటిష్టం చేయడం జరిగింది. దీనికి కారణం భారతదేశ ప్రజలలో అధిక సంఖ్యాకులు పూర్వాచార పరాయణాలు, నిరక్షరాస్యులు కావడమే. వీరికి కుల వ్యవస్థ హేతువిరుద్ధతమైందని బహిరంగంగా చెప్పడానికి తగిన ధైర్యసాహసాలు లేకపోవడం ముఖ్య కారణంగా గుర్తించవచ్చు. సమాజంలోని స్వార్థ ప్రయోజనపరుల ప్రాబల్యం అధికంగా ఉండట మనేది భారతీయ కులవ్యవస్థ లక్షణాలలో ప్రముఖమైన లక్షణంగా గుర్తించవచ్చు. అల్ప సంఖ్యలోని ఇలాంటి స్వార్థపరులే సమాజంలోని అన్ని రకాల ప్రయోజనాలు, ప్రత్యేక అధికారాలు అనుభవించగలిగారు. వీరికి మార్పు సుతారం ఇష్టంలేదు. సమాజంలో వారికున్న అధిక ప్రాబల్యం వల్ల తమకు ప్రయోజనకరంగా ఉన్న కుల వ్యవస్థ కొనసాగుతూనే ఉంది. మన గ్రామీణులు నిరక్షరాస్యులుగా ఉంటున్నంత కాలం ఈ వ్యవస్థ కొనసాగుతూనే ఉంటుంది. గ్రామీణుల మతం కూడా ఈ వ్యవస్థను అంగీకరిస్తుందనే వీరు భావిస్తుండటమే ఈ పరిస్థితికి కారణంగా పేర్కొనవచ్చు. కుల నిర్మూలనకు ప్రభుత్వం ఎన్ని చర్యలు చేపట్టిన ఈ నాడు కుల వ్యవస్థ బలపడిందే గాని, కుల రహిత సమాజ స్థాపన ఒక కలగానే మిగిలి పోయిందనే చెప్పాలి. అయితే అక్షరాస్యత, విద్య పెరగడంతో ఈనాడు ప్రజలు ఏ వ్యవస్థను గుడ్డిగా అంగీకరించని స్థితికి ఎదిగారు. సమానత్వం అనేది ఈనాటి నినాదంగా మారింది. సమాజ సంస్కర్తల కృషి ఫలితంగా ప్రజలు జాగృతులయ్యారు, హేతుబద్ధంగా ఆలోచించే స్థితికి చేరుకొన్నారు. నిమ్నకులాలపై ఉన్నత కులాల దమన నీతిని (repression) ప్రతిఘటిస్తున్నారు. కుల వ్యవస్థకు వ్యతిరేకంగా ప్రభుత్వం కూడా స్పష్టమైన విధానాలను అనుసరిస్తోంది. కులాంతర వివాహాలను ప్రోత్సాహిస్తోంది. అంతేగాక నిమ్నకులాల వారు కూడా సంపన్నులై సమాజంలో గౌరవ స్థానం సంపాదించగలుగుతున్నారు. అంటే కులంతో నిమిత్తం లేకుండా వర్గమనేది ఏర్పడుతోందన్నమాట. నిమ్నకులాల స్థాయి పెరగడంతో ఉన్నత కులాలవారు ఈనాడు వారితో కలిసి మెలిసి జీవిస్తున్నారు. అవిద్య తొలిగిపోవడం, అధిక సంఖ్యాకులైన నిమ్నకులాలవారు జాగృతం కావడంతో ఈ పరిణామాలు కలిగాయని చెప్పవచ్చు.

పైన పేర్కొన్న పరిణామాలకు తోడు నానాటికి పెరుగుతున్న నగరీకరణ, పారిశ్రామికీకరణల ఫలితంగా కూడా కుల వ్యవస్థ కాఠిన్యతను కాపాడటం కష్టమవుతోంది. నిమ్నకులాలని భావించే కులాల యువతీ, యువకులు ఈనాడు ఉన్నత పదవుల్లో ఉంటున్నారు. రిజర్వేషన్ విధానం, విద్యా, ఉద్యోగ రంగాలలో ప్రభుత్వం కల్పించిన రిజర్వేషన్ వల్ల అట్టడుగు వర్గాల వారు కూడా ఉన్నత పదవులు సాధించే వీలు ఏర్పడింది. ఇక్కడ ఒక విషయం గుర్తుంచుకోవాలి. ఈనాడు కుల వ్యవస్థ సంపూర్ణంగా అదృశ్యంకాలేదు. దాని పూర్వపు కాఠిన్యత కొంత సడలిందనే చెప్పాలి.

అయితే నగరాలలో కంటే గ్రామాలలోనే కులప్రాబల్యం ఈనాడు కనిపిస్తునే ఉంది. దీని ప్రభావం ప్రజల జీవితాలపై గణనీయంగానే ఉంటోంది. సమాజం మొత్తం కులాలుగా, ఉపకులాలుగా విభాజితమైంది. ఒక కులానికి చెందిన వారికి తమ కులమే ముఖ్యమైంది.

గ్రామాలలో ఈనాటికి ఒక క్రమానుగతి కొనసాగుతూనే ఉంది. అంటే కొన్ని కులాలు ఉన్నతమైనవి మరికొన్ని నిమ్నమైనవిగా పరిగణించడం జరుగుతోంది. ఈ కారణంగా కులాలమధ్య ప్రతి చర్యలు, పరిమితులు చోటుచేసుకొంటున్నాయి. అంటే వివిధ కులాల వారు కలిసి మెలిసి ఉంటున్నారు. గతం నిమ్నకులుల వారు ఉన్నత కులాల వారున్న ప్రాంతాలలో ఆస్తిపాస్తులు సంపాదించుకొనే వీలుండేది కాదు. వీరు ప్రత్యేక ప్రాంతాలలోనే నివాసాలు ఏర్పరుచుకొనాలనే నిబంధనలుండేవి. ఈ ప్రాంతాలలో అమానుష పరిస్థితులుండేవి. నిమ్న కులుల వారికి ఏ విధమైన సౌకర్యాలు అందుబాటులో ఉండేవి కావు. వీరు ఆలయాలలో ప్రవేశించడం, పవిత్ర మత గ్రంథాలు చదవడం వంటి వాటిని నిషేధించడం జరిగేది. వీరు నిరక్షరాస్యులుగానే మిగిలి పోయారు. ఈ కారణంగా వారు సామాజికంగా ఆర్థికంగా బాగా వెనకబడి పోయారు. వీరికి మూఢనమ్మకాలు ఎక్కువగా ఉండేవి. ఈ పరిస్థితులు స్వార్థపరులైన ఉన్నత కులాలవారు వీరిని అణగదొక్కడానికి, అనేక పరిమితులు విధించడానికి అవకాశం దొరికింది. ఉన్నత కులాలవారు అనుభవిస్తున్న ఏ ప్రత్యేక హక్కులు గాని, సదుపాయాలుగాని ఉండేవి కావు.

వివిధ కులాల మధ్య పరస్పర సంబంధాల విషయంలోను నివాసం, దైవారాధన సౌకర్యాల విషయంలో అనేక పరిమితులు విధించడంతో పాటు వృత్తిపరంగాకూడా నిమ్నకులాలు నిర్దిష్టమైన పరిమితులను ఎదుర్కోవలసి

BRAOU

వచ్చింది. అంటే గ్రామ ప్రాంతాలలో వృత్తులకు సంబంధించి కుల పరమైన గుత్తాధిపత్యం (caste monopoly) పరిస్థితులు నెలకొని ఉండేవి. ఈ పరిస్థితి వల్ల తర తరాలుగా ఒకే వృత్తిని, అనుసరిస్తూ ఆర్థికంగా వెనకబడిపోయారు.

వివాహానికి సంబంధించి కూడ అనేక సామాజిక నిబంధనలు, పరిమితులు కనిపిస్తాయి. కులాంతర వివాహాలను సమాజం ఆమోదించకపోవడమే కాక వాటిని వ్యతిరేకించడం, లేదా నిరుత్సాహ పరచడం కూడా జరుగుతుంది.

కుల వ్యవస్థ మరో లక్షణం ఒక కులాన్ని అనేక ఉపకులాలుగా విభజించడం. కుల వ్యవస్థలోనే విభేదాలు, తారతమ్యాలు ఉండటం ఉపకులాలుగా విభజితం కావడానికి దారి తీస్తుంది.

ఇక్కడ ఒక ముఖ్య విషయాన్ని గుర్తుంచుకోవాలి. కులానికి వర్గానికి తేడా ఉంది. ఆ రెండు విభిన్న వ్యవస్థలు. కొన్ని కొన్ని సమయాల్లో ఈ రెండింటికి ఉన్న తేడాను విస్మరిస్తూ ఉండటం కద్దు. ఒక వర్గంలో ఒక వ్యక్తి స్థాయి అనువంశికమైంది కాదు. తన సామర్థ్యం, తెలివి తేటలతో ఒక వర్గంలో తన స్థానాన్ని ఏర్పరుచుకోవడానికి వీలుంది. ఒక వర్గానికి చెందిన వారిలో వర్గ చైతన్యం ఉంటుంది. తమ ప్రతిపత్తిని కాపాడుకోవడానికి ఎల్లప్పుడు ప్రయత్నిస్తూ ఉంటాడు. ప్రతి వర్గం దానిలోని సంఘీభావాన్ని (solidarity) పటిష్ఠపరుచుకోవడానికి ప్రయత్నిస్తుంది. వారివారి శక్తి సామర్థ్యాలను బట్టి ఏ వృత్తినైనా ఎన్నుకోవడానికి వారికి పూర్తి స్వేచ్ఛ ఉంటుంది. కులం అనువంశికమైనదికాగా వర్గం ప్రయత్నపూర్వకంగా, స్వతంత్ర్యంగా ఏర్పరుచుకొన్నటు వంటిది.

భారతదేశంలో కులం అనేది అతి పురాతనమైన సామాజిక వ్యవస్థ. ఇది సామాజిక వ్యవస్థలో అతి ముఖ్యమైన అంతర్భాగం. శతాబ్దాల నుంచి కులాన్ని సామాజిక ప్రయోజనం అందించే సంస్థగా పరిగణిస్తూ వస్తున్నారు. అందువల్ల దీన్ని సమాజం ఆమోదించింది. సామాజికులు ఎవరూ దీన్ని సవాలు చేసే వీలుండేది కాదు. అయితే కాల క్రమంలో ఈ వ్యవస్థ పతనమవుతూ వస్తోంది. సంఘ సంస్కర్తల ఆగ్రహానికి గురి అయింది. ఈ కులవ్యవస్థ సామాజిక అనర్థాలన్నింటికి కులమే కారణమని సంస్కర్తలు భావించి దీని ప్రక్షాళనకు ఉద్యమాలు నడిపారు. స్వాతంత్ర్యం తరవాత మన రాజ్యాంగ నిర్మాతలు స్వతంత్ర్య భారతదేశంలో ఎన్నికలకు అభ్యర్థులను ఖరారు చేసేప్పుడు కులం ప్రముఖమైన అంశంగానే ఉంటోందని వీరి అభిప్రాయం. ఒక కులం అధికారంలోకి వస్తే ఆ కులాన్ని మరింత పటిష్ఠం చేయడానికే ప్రయత్నిస్తుందని అధికార పీఠాన్ని పదిలంగా ఉంచుకోవడానికే అధిక ప్రాధాన్యమిస్తుందని భావించడం జరుగుతోంది. చాలా సందర్భాలలో ఉద్యోగ నియామకాలన్నీ కుల ప్రాతిపదిక పైనే జరుగుతున్నాయి. చట్టానికి వెరసి తప్ప కులం ప్రాముఖ్యం తగ్గించడానికి ఈ నాటి సమాజం సిద్ధంగా లేదు. ఉన్నత కులాల వారు తరతరాల నుంచి అనుభవిస్తున్న ప్రత్యేక సదుపాయాలను వదులు కోవడానికి సిద్ధంగాలేరు. ఈ వ్యవస్థ కొనసాగుతూనే ఉంది. ప్రత్యేక సదుపాయాలు, రాయితీలు లభించిన కులాలు ఈ వ్యవస్థ ఇట్లాగే కొనసాగాలని, అది తొలిగి పోతే ఇప్పుడు ఈనుభవిస్తున్న సదుపాయాలన్ని పోతాయని అందువల్ల కుల వ్యవస్థ కొనసాగాలని భావిస్తున్నారు. అంటే పైన తెలిపిన రకరకాల పరిస్థితుల వల్ల ఈ కులవ్యవస్థ నిరంతరాయంగా కొనసాగుతూనే ఉంది. వివిధ కులాలవారు కలిసిమెలిసి భోజనం చేయడం వంటివి నగరాలలోనే కనిపిస్తాయి కాని గ్రామాలలో కాదు. కలిసి భోజనం చేయడం నిమ్నకులాలతో వివాహ సంబంధాలు ఏర్పరుచుకోవడం. గ్రామీణులకు ఇలాంటివి ఇష్టం ఉండదు.

అంటరాని తనాన్ని పాటించడం చట్ట ప్రకారం శిక్షార్హమైన నేరంగా ప్రభుత్వం ప్రకటించిన కులవ్యవస్థ భారతీయ సమాజంలో కొనసాగుతూనే ఉంది. దానివేళ్ళు బాగాలోతుగా నాటుకొనే ఉన్నాయి. నిమ్నకులాలనే వారు కూడా తమ న్యూనతభావాన్ని విడనాడలేకుండా ఉన్నారు. ఉన్నత కులాలవారి అత్యున్నతులు గానే భావిస్తున్నారు. ఇలాంటి పరిస్థితి మన గ్రామాల్లో ఎదురయ్యే వాస్తవ పరిస్థితి.

సామాజిక, ఆర్థిక జీవితంపై కుల ప్రభావం గణనీయంగానే ఉంది. ముఖ్యంగా గ్రామ ప్రాంతాలలో ఈ వ్యవస్థ ఆర్థిక, సామాజిక గమనశీలతకు అడ్డంకుగా ఉంది. కుల వ్యవస్థకు వృత్తులతో దగ్గరి సంబంధమున్నట్లు భావించడమే దీని కారణం. అల్ప ఆదాయాన్నిచ్చే వృత్తులను కడజాతి వారికి వదిలి అధిక ఆదాయమిచ్చే వాటిని గౌరవ ప్రదమైన వాటిని ఇతర కులాలవారు తమ సొంతం చేసుకోవడం జరిగింది. దీని వల్ల ఉన్నత కులాల మని చెప్పుకునే వారు సంపన్నులయ్యారు. అంతేకాక కులమనేది జన్మతహాసిద్ధించేది కాబట్టి ఒక సామాజిక స్తరం నుండి

మరో సామాజిక స్తరానికి మారడం కష్టమవుతుంది. ఒక కులంలో పుట్టిన వాడు ఆమరణాంతం అదే కులంలోనే కొన సాగాల్సి ఉంటుంది. ఆకులంతో ముడి పడి ఉన్న సమస్యలను తాము ఎదుర్కోవలసి ఉంటుంది. అట్టడుగు కులాల వారు చేపట్టే వృత్తులు చాలినంత ఆదాయాన్నిఇవ్వలేవు కాబట్టి వారు ఆజన్మాంతం ఋణగ్రస్తులుగానే ఉండి పోతారు. అందువల్ల గ్రామీణ ఋణగ్రస్తత (rural indebtness) ఒక దీర్ఘ జాడ్యంగా పరిణమించింది. కొన్ని గ్రామాలు వడ్డీ వ్యాపారుల కబంధహస్తాల్లో శాశ్వతంగా చిక్కుకొనే ఉంటున్నాయి. ఈ వ్యాపారులు వాడిని పీల్చి పిప్పి చేస్తుంటారు. నిమ్నజాతులవారు ఊరి వెలుపల శాంటీలలో (shanties)ను, జుగ్గీలలోను (jhuggis) నివాసముంటారు. వీరి ఇళ్ళను అన్ని వసతులు ఉండే విధంగా నిర్మించడం జరగదు. ఒక్కమాటలో చెప్పాలంటే వీరు నికృష్టమైన పరిస్థితుల్లోను, ఇతర కులాల వారు అనుభవించే సౌకర్యాలు ఏవీ లేని వాతావరణంలో జీవితం వెళ్ళబుచ్చుతూ ఉంటారు. సామాజిక గమన శీలత లేక పోవడం వల్ల కడ జాతి వారు సామాజిక సోపానంలో ఉన్నత స్థానాన్ని ఎన్నడూ చేరుకోలేకుండా పోతున్నారు. నిమ్నకులాల వారిలో అసంతృప్తి, నిస్సహాయతలు ప్రబలంగా ఉంటాయి. వీరి పిల్లలకు ప్రాథమిక విద్యావకాశాలు కూడా కరువవుతున్నాయి. సామాజిక గమన శీలత లేనందువల్ల కొన్నింటిని ఆశించడమే మానివేశారు. కొన్ని కుటుంబాలు తమ పిల్లలను కూడా పనికి పురమాయించి కుటుంబ ఆదాయాన్ని పెంచుకోవడానికి ప్రయత్నిస్తుంటారే తప్ప పిల్లలను బడికి పంపరు.

రాజ్యాంగ పరంగా దేశ ప్రజలందరికి సమానత్వం ఒక హక్కుగా ఉన్నా, వాస్తవానికి అది కనిపించదు ముఖ్యంగా నిమ్న జాతులవారికి సంబంధించి అనేక సందర్భాలలో ఈ కులాల వారిని రాజకీయ పార్టీలు, ఉన్నత కులాలవారు తమ ఓటు బ్యాంకులుగా పరిగణిస్తుంటారు. ఎందుకంటే డబ్బుతో వారి ఓట్లు కొనవచ్చనే అభిప్రాయం బలంగా ఉంది. ఈనాడు ధనబలం ఉన్నవారు ఈ ప్రజలను అనేక ప్రలోభాలు చూపి ఓట్లు సంపాదిస్తూ ఉండటం సర్వసాధారణమైంది. ఈనాడు కులానికి అధిక ప్రాధాన్యమిచ్చే మనస్తత్వం బాగా బలపడుతోంది. గ్రామసీమల్లో కులప్రాబల్యం, ప్రాధాన్యతలు పెచ్చుపెరుగుతూనే ఉన్నాయి. దీని కులతత్వానికి దారి తీస్తోంది. కుల ద్వేషానికి, స్వకుల అభివృద్ధికే ప్రయత్నించడం అనేవి ఈనాడు మనకు కనిపించే పరిస్థితులు.

పై వివరణను బట్టి గ్రామీణ ప్రాంతాలలో కుల వ్యవస్థ ఎంతగా పాతుకొని పోయిందో దాని వల్ల సమాజం ఎంతగా దిగజారిందో స్పష్టమవుతుంది. కులం కారణంగానే వృత్తిపరమైన గమనశీలత అతి తక్కువగా ఉంది. తమకు అనుకూలంగా, అధిక ప్రయోజనకరంగా ఉంటున్నందు వల్ల సంప్రదాయాలనే అంటి పెట్టుకోవడానికి ఉన్నతస్థాయి కులాలు ప్రయత్నిస్తున్నాయి.

నిమ్నకులానికి ధనబలం, పలుకుబడి లేనందువల్ల వ్యవస్థను మార్చలేక పోతున్నాయి. హోటళ్ళలో ఉన్నతులకు, కడజాతివారికి విడివిడిగా గ్లాసుల్లో కాఫీ, టీ ఇవ్వడాన్ని ఈ మధ్యనే ప్రభుత్వం నిషేధించిన విషయం మీరు గమనించే ఉంటారు. అట్లాగే హరిజనుల దేవాలయం ప్రవేశాన్ని ప్రభుత్వం సమర్థించింది. దీనికి విరుద్ధంగా ప్రవర్తించిన వారిని శిక్షార్హులుగా ప్రకటించింది. అయితే దీనికి చాలా వ్యతిరేకత, ప్రతిఘటన ఎదురయింది. బహిరంగంగా కాక దొంగచాటుగా కడజాతి వారిని పీడించడం, అణిచివేయడం జరుగుతూనే ఉంది. కుల వ్యవస్థ నిర్దేశించిన నియమాలను పాటించని సందర్భాలలో ఉన్నత కులాల వారి దమన చర్యలు అనుభవించాల్సి వస్తోంది.

ఇది వరకే తెలిపినట్లు ఉన్నత కులాలవారు నిమ్న కులాల వారితో కలిసిమెలిసి తిరగడానికి ఇష్టపడరు. అలా ప్రవర్తించడం గౌరవానికి లోటని భావించడం సర్వసామాన్యమైన విషయం. అంతేకాక సాంఘిక కార్యక్రమాల సందర్భంలో నిమ్న కులాల వారితో కలిసిమెలిసి మెలగడం నిషిద్ధమైందిగా ఉన్నత కులాల వారు పరిగణిస్తారు. నిజానికి ఈనాడు కుల విపక్ష (caste discrimination) మరింత పెరుగుతుంది కాని తగ్గడం లేదు - ముఖ్యంగా గ్రామ ప్రాంతాలలో.

ఈ మధ్య కాలంలో కులం, వర్గం (caste and class) ల మధ్య సన్నిహిత సంబంధం ఏర్పడుతున్నట్లు కనిపిస్తుంది. ఏదైన వివాదం తలెత్తితే నష్టపోయేది, బాధ అనుభవించాల్సింది నిమ్న కులాల వారే. ఉన్నత కులాల వారికే అన్ని ప్రయోజనాలు దక్కుతాయి. సాధారణంగా గ్రామ ప్రాంతాలలోని ఉన్నత వర్గాలవారు ఉన్నత కులాలకు చెందిన వారే అయి ఉంటారు. అందువల్ల ఈ రెండు తరహాలకు చెందిన వారి ప్రయోజనాలను నిర్దిష్టంగా వేరు చేయడం కష్టసాధ్యమే అవుతుంది. ఉన్నత కులాల వారే అన్ని వనరులను తమ హస్త గతం చేసుకొని ఉన్నత వర్గంగా మారుతున్నారు. భారతదేశ గ్రామ సీమల్లో మనకు కనిపించే మరో విశేషం కులంకంటే వర్గానికే అధిక

BRAOU

ప్రాబల్యం ఉండటం. ధనవంతులైన వారు బ్రాహ్మణులతో సహా అన్ని కులాలపై పెత్తనం చెలాయిస్తారు. దీనికి ధనవంతులుకాని ఇతర కులాలవారు వారి జీవనాధారం, భుక్తి కోసం ధనవంతులపైనే ఆధారపడాల్సిరావడమేనని చెప్పవచ్చు. కులం, వర్గాల మధ్య ఘర్షణ నానాటికి అధికమవుతూనే ఉంది. ప్రభుత్వం, ఇతర సంస్థల కృషి ఆశించిన ఫలితాలు సాధించలేకపోతుంది.

5.2.2 కుటుంబం

సామాజిక వ్యవస్థలో ఒక ప్రధాన వ్యవస్థగా ఉంటున్న కుటుంబాన్ని గురించి, గ్రామీణ సమాజంలో అది నిర్వహించే పాత్రను గురించి ఇప్పుడు లోతుగా పరిశీలిద్దాం. మానవుడు నెలకొల్పిన సంస్థలన్నింటిలోను కుటుంబమనేది అత్యంత పురాతనమైన, ప్రాథమికమైన సంస్థ. ఈ విషయంలో పండితుల మధ్య దాదాపు ఏకాభిప్రాయం ఉన్నట్లు కనిపిస్తుంది. ప్రతి సమాజంలోని కుటుంబమనేది వ్యక్తికి సంబంధించిన అతి ప్రధానమైన ప్రాథమిక సమూహం కావడమే ఇందుకు కారణంగా గుర్తించవచ్చు. ఒక వ్యక్తికి సంబంధించిన మౌళికమైన అవసరాలన్ని కుటుంబంలోనే తీర్చుకొనే వీలుంది. మానవ వికాసానికి, సామజికీకరణకు (socialisation) కుటుంబమే ప్రాతిపాదిక. ప్రతి సమాజంలోను కుటుంబం భౌతిక, సాంస్కృతిక జీవితంలో ప్రముఖపాత్ర వహిస్తుంది. మరీ ముఖ్యంగా గ్రామీణ సమాజాలలో.

కుటుంబమంటే తండ్రి, తల్లి, పిల్లలు అని మీకు తెలుసు. ఆ కుటుంబం ఏక కేంద్రక కుటంబం కావచ్చు, ఉమ్మడి కుటుంబం కావచ్చు. అది మాతృస్వామ్యం గలదికాని, పితృస్వామ్యం గలది కాని కావచ్చు. అయితే కుటుంబం అనే మాటకు సర్వాంగీకారయోగ్యమైన నిర్వచనం ఏదీ లేదు. సమాజశాస్త్ర వేత్తలు వారికి తోచిన కొన్ని నిర్వచనాలను ప్రతిపాదించారు. మెకైవర్ దృష్టిలో కుంటుంబమంటే, కొన్ని నిర్దిష్ట సంబంధాలున్న సమూహం. ఈ సంబంధాలు ఖచ్చితమైనవి. చాలా కాలం మనగలిగేవి అయి ఉంటాయి. సంతానోత్పత్తికి, పిల్లల పెంపకానికి అవసరమైన సదుపాయాలు కలగచేసే సమూహమే కుటుంబం. ఆగ్‌బర్న్, నిమ్‌కాఫ్‌లు కుటుంబాన్ని ఈ విధంగా నిర్వచించారు. భార్యాభర్తల మధ్య ఉండే దృఢమైన(durable) సంబంధం ఉంటూ, పిల్లలు కల్గి ఉన్న లేదా మగ. ఆడవారున్నదే కుటుంబం. బర్గస్ (Burgess) దృష్టిలో కుటుంబం అంటే వివాహం, రక్త సంబంధం లేదా దత్తత సంబంధం ఉన్న వ్యక్తుల సముదాయ. ఇదే ఒక సంసారం. ఇందులోని సభ్యుల మధ్య పరస్పర చర్యలు, భావ ప్రసారాలు జరుగుతూ ఉంటాయి. ఇవి వారివారి సామాజిక పాత్రలను బట్టి - భార్యా, భర్త, తల్లి, తండ్రి, కొడుకు, కూతురు, అన్న చెల్లెళ్ళ వంటి పరస్పర సంబంధాలంటూ ఒక ఉమ్మడి సంస్కృతిని అనుసరిస్తూ ఉంటున్నదే కుటుంబం.

పై నిర్వచనాలన్నీ ఒక కుటుంబం ఏర్పడటానికి ముందు వివాహం అనేది జరుగుతుందని స్పష్టమవుతుంది. సమాజం ఆమోదించిన పరిధిలో ఏర్పడిన లైంగిక సంపర్కమున్న వ్యవస్థనే కుటుంబమని అనవచ్చునన్నమాట. కుటుంబ లక్షణాలను ఈ విధంగా తెలుపవచ్చు :

1) వైవాహిక బంధంతో ఏర్పడిన వ్యక్తుల కలయిక. అంతేకాక రక్త సంబంధం, ఆచారానుసారం చేసుకొన్న దత్తత వంటి సంబంధాల వల్ల ఏర్పడిన వ్యవస్థ.

2) కుటుంబ సభ్యులందరూ ఒకే ఇంట్లో ఉంటారు.

3) పరస్పర ప్రతి చర్య జరుపుకొనే సభ్యులున్న ఒక యూనిట్. వీరి ప్రతిచర్యలు వారి వారి పాత్రను బట్టి ఉంటారు. కుటుంబ సభ్యుల మధ్య ఏర్పడే ప్రతి చర్య చాలా వరకు ఆర్థిక అవసరాలు తీర్చుకోడానికి సంబంధించి ఉంటాయి. ముఖ్యంగా పిల్లలు కనడం, పెంచడం వంటివి.

4) కుటుంబ సభ్యులను నామావళి (nomenclature) ద్వారా గుర్తించడం జరుగుతుంది. దీన్ని బంధుత్వం, వంశాను క్రమాల ఆధారంగా జరుగుతుంది.

పైన తెలిపిన లక్షణాల దృష్ట్యా కుటుంబాన్ని ఈ విధంగా నిర్వచించవచ్చు :

సమాజ ఆమోదం పొందిన వ్యక్తుల సమూహం అని, ఆ సమూహాన్ని ఏకంచేసేది బంధుత్వం, వివాహం లేదా దత్తత తీసుకోవడమని, కుటుంబసభ్యులందరికి ఒక సామాన్యమైన అలవాటు, సంస్కృతులు ఉన్న వ్యక్తుల

BRAOU

సమూహమే కుటుంబమవుతుంది. కుటుంబ సభ్యులు నిర్దిష్టమైన సామాజిక పాత్రలు నిర్వహిస్తూ ఉంటారు. కుటుంబానికి కొన్ని సామాన్యమైన లక్షణాలున్నప్పటికీ, గ్రామీణ కుటుంబాలకు కొన్ని విశిష్ట లక్షణాలుండటాన్ని గుర్తించవచ్చు. అందువల్లే ఇతర రకాల కుటుంబాలతో పోలిస్తే గ్రామీణ కుటుంబ లక్షణాలను గురించి చర్చిద్దాం.

1) భారతదేశ గ్రామీణ కుటుంబ ప్రముఖ లక్షణం, అది ఉమ్మడి కుటుంబ వ్యవస్థపై ఆధారపడిన వ్యవస్థ కావడమేనని చెప్పవచ్చు. ఈ ఉమ్మడి కుటుంబంలో కుటుంబ పెద్దతో పాటు అతని పిల్లలు, మనుమలు, మనమరాండ్రు, ఇతర సభ్యులు అందరూ కలిసి ఒకే ఇంట్లోనివసిస్తూ, అందరికి ఒకే చోట అన్నం వండటం జరుగుతూ ఉంటుంది. కుటుంబ సభ్యులు ఆర్జించే దాన్ని అంతా పోగుచేసి గృహ యజమానికి ఇవ్వడం, కుటుంబ పోషణకే దాన్ని ఖర్చు చేయడం, ప్రతి ఒక్క సభ్యుని అవసరాలను తీర్చడానికి ప్రయత్నించడం జరుగుతూ ఉంటుంది. గ్రామీణ కుటుంబంలోని వయస్సులో అందరికంటే పెద్దవాడైన పురుషుల్లో కుటుంబ పెద్దగా ఉంటాడు. అతనివల్ల మిగతా వారందరూ మంచి గౌరవమర్యాదలు చూపడం అతని నిర్ణయాన్ని ఆమోదించి అమలు చేయడం జరుగుతూ ఉంటుంది. అతడినే మంచికి చెడ్డకు సంప్రదించడం, ఒక మార్గదర్శకుడుగా, స్నేహితుడిగా, హితోపదేశం చేసే వ్యక్తిగా సభ్యులందరూ పరిగణిస్తూ ఉంటారు. సాంకేతికంగా ఆస్తి అంతా అతనికే చెందుతుంది. దాన్ని అతడు అతనికి తోచినట్లు అమ్మవచ్చు. కుటుంబంలోని వారందరూ కలిసి పనిచేస్తుంటారు. పరస్పరం సహకరించుకొంటారు. ఆ కుటుంబం వారికి తాము ఈ కుటుంబానికి చెందిన వారమనే భావం వారిలో ఉండటమే కాక ఇతర సభ్యులకు అవసరమైన సహాయసహకారాలు అందివ్వాలనే మనస్తత్వం కూడా ఉంటుంది. కుటుంబంలోని ఒక వ్యక్తి ఇబ్బందుల్లో చిక్కుకొన్నప్పుడు మిగతా సభ్యులందరూ అతనికి సహాయ పడటానికి ముందుకు వస్తారు. అతని కష్టసుఖాలలో పాలు పంచుకోవడానికి సిద్ధపడతారు. అంటే అందరి సుఖసంతోషాల కోసమే ప్రతి సభ్యుడు పాటు పడుతుంటాడన్నమాట. కుటుంబ సభ్యుల మధ్య ప్రేమానురాగాలు, అనుబంధాలు, ఆత్మీయత అధికంగా ఉంటుంది. కుటుంబ సంక్షేమం, అభివృద్ధి కోసం తమ సొంత ప్రయోజనాలను త్యాగం చేయడానికి కూడా వెనుకాడరు. ఉమ్మడి సంక్షేమమే తమధ్యేయంగా ప్రవర్తిస్తారు.

2) గ్రామీణ ఆదరపూర్వకమైంది (Hospitable) అయా కుటుంబాల శక్తిననుసరించి అతిథికి మర్యాదలు చేయడం గ్రామీణ కుటుంబాల సంప్రదాయం. నిజానికి అతిథి ఆగమనం శుభసూచకంగా కూడా భావిస్తాయి. గ్రామీణ కుటుంబాలు.

3) గ్రామీణ కుటుంబాలు నిరాడంబరతకు పెట్టిందిపేరు. ఆడంబరం, అట్టహాసం లాంటివి ఏవీ ఉండవు కాబట్టి కుటుంబపు పరిమిత ఆదాయంతోనే సభ్యులను పోషించగలదు. సభ్యులందరూ ఒకే చోట ఉంటూ ఆడంబరాలపై మోజు లేకుండా సామాన్య జీవితం గడిపే మనస్తత్వమున్నందు వల్ల పరిమిత ఆదాయంతోనే తృప్తిగా బతకగలుగుతారు.

4) గ్రామీణ కుటుంబాలు దైవ భక్తి గలవి. కుటుంబ సభ్యులందరూ దైవారాధన, మతపరమైన పండగలు, పబ్బాలు చేసుకోవడంలో ఎంతో ఉత్సాహంతో పాల్గొంటారు.

5) గ్రామాలలోని కుటుంబాల ముఖ్యవృత్తి వ్యవసాయం. అందువల్ల కుటుంబ సభ్యులందరు భూమిపైనే ఆధారపడి అందులో పండే పంటలనే వినియోగిస్తు జీవితం సాగిస్తారు. వ్యవసాయం పనులలో కుటుంబ సభ్యులందరూ కలిసే పనిచేస్తారు. ముఖ్యంగా భూమిని సాగు చేయడం, గింజలు విత్తడం, పంటలు కోయడం, పంటనునిల్ల చేయడం వంటి పనులలో అందరూ పరస్పరం సహకరించుకొని పనిచేస్తారు. వ్యవసాయమే వారి ఆదాయానికి ఆధారపడదగిన ఆదయ వనరు. శ్రమ విభజన అంటూ ప్రత్యేకంగా ఉండదు. ప్రతి వ్యక్తి ప్రతి పని చేస్తాడు.

6) గ్రామీణ స్త్రీకి ఉన్న స్థానం అపేక్షమైనది ఏమీ కాదు. నిజానికి వారి పరిస్థితి శోచనీయమైంది (deplorable). వీరు ఇటు ఇంటి పనులు అటు పొలం పనులు చేయాల్సి ఉంటుంది. అయితే వారి సేవలను గుర్తించడంగాని, వీటికి విలువ ఇవ్వడంగాని జరగదు. ఇంట్లో పిల్లల సంరక్షణ బాధ్యతలతోపాటు దున్నడం, పంటకోయడం వంటి పనుల్లో మగవాడికి సహాయం చేయాల్సి ఉంటుంది. వారి ఆరోగ్యాన్ని గురించి పట్టించుకోకుండా అలక్ష్యం చేయడం జరుగుతూ ఉంటుంది. పురుషుల నిర్లక్ష్యమేగాక ఇతర స్త్రీల నిర్లక్ష్యానికి కూడా గురి అవుతూ ఉంటారు. దీన్ని అంతటినీ త్యాగం, ఇతరుల విషయంలో శ్రద్ధ చూపడమని భావించడం జరుగుతూ ఉంటుంది. నిజానికి స్త్రీలు

నిర్మాణ పనులు, రోడ్డు పనులు కూడా చేస్తుంటారు. కాని వారికిచ్చే కూలి మగ కూలీల కూలి కంటె తక్కువగా ఉంటుంది. ఏ విధంగా చూసిన గ్రామీణ స్త్రీల పరిస్థితి ఏ మంత ఆశాజనకంగా లేదనే చెప్పాలి.

7) గ్రామీణ కుటుంబాలు సజాతీయమైనవి (homogenous), దృఢమైన బంధం, ఐక్యమత్యం తమ మధ్య ఉందని కుటుంబ సభ్యులు భావిస్తారు. అంతేకాక కుటుంబ సభ్యులందరు క్రమశిక్షణతో వ్యవహరిస్తారు. పెద్దవారి మాట పాటించడం, కుటుంబ యజమాని తీసుకున్న నిర్ణయాలను విధేయతతో అనుసరించడం సర్వ సాధారణంగా కనిపిస్తాయి. కుటుంబం తీసుకున్న నిర్ణయానికి విరుద్ధంగా ఏ సభ్యుడు ప్రవర్తిచడు - ముఖ్యంగా కుటుంబ పెద్ద నిర్ణయాలను శిరసావహిస్తారు.

8) కుటుంబంలోని చిన్నవారికి పెళ్ళి సంబంధాలు చూసి పెళ్ళిళ్ళు చేయడం కుటుంబ పెద్ద బాధ్యతగా భావించడం జరుగుతుంది. వివాహ సంబంధం నిర్ణయించే సందర్భంలో కూడా కుటుంబ పెద్ద నిర్ణయాన్నే సభ్యులందరూ ఆమోదిస్తారు. ఈ విషయంలో అతని మాటే ఆఖరు మాట. దాన్ని ఎవరు వ్యతిరేకించడం జరుగదు. అతడు సభ్యుల మంచి చెడ్డలను దృష్టిలో పెట్టుకొనే ఏ నిర్ణయమైనా తీసుకొంటాడనే నమ్మకం సభ్యులకు ఉండటమే ఇలా ప్రవర్తించడానికి కారణం. వివాహ సంబంధాన్ని నిర్ణయించేప్పుడు ఎదుటి కుటుంబం స్థితి గతులు, పరువు మర్యాదలు, సంప్రదాయాలను క్షుణ్ణంగా పరిశీలించి తెలుసుకొన్నాకే సంబంధాన్ని ఖాయం చేసి ఉంటాడని భావించే ఏ సభ్యుడు ఆ నిర్ణయాన్ని వ్యతిరేకించడం జరుగదు.

9) కుటుంబ ప్రతిష్ఠను కాపాడటానికి సభ్యులు ఏ రకమైన త్యాగం చేయడానికైనా వెనకాడరు. తమ కుటుంబాన్ని గురించి ఏ ఒక్క చిన్న మాట ఎవరు మాట్లాడినా సహించరు. కుటుంబ గౌరవమే అన్నింటి కంటే ప్రధానమైందిగా సభ్యులు భావిస్తారు. కుటుంబ గౌరవ, మర్యాదలకు భంగం కలిగేట్లు ఏ సభ్యుడు ప్రవర్తించకుండా జాగ్రత్త పడటం జరుగుతుంది. కుటుంబ వ్యవహారాలన్నింటిలో కుటుంబ పెద్ద మాటనే గౌరవించి అనుసరించడం జరుగుతూ ఉంటుంది.

10) గ్రామీణ కుటుంబాలు తమ పూర్వీకుల జ్ఞాపకార్థం మత, సామాజిక వేడుకల సందర్భంగా పూజించడం జరుగుతుంది. గతించిన పెద్దల ఆత్మలు తృప్తి పరచడం వల్ల తమకు యోగ క్షేమాలు కలుగుతాయని వారు నమ్ముతారు.

11) గ్రామీణ కుటుంబాలకు ఆచార వ్యవహారాలు, సంప్రదాయాల పట్ల అమితమైన భక్తి, విశ్వాసాలుంటాయి. వీటిని ఏ మాత్రం ఉల్లంఘించి ప్రవర్తించినా వారు సమాజ ఆగ్రహానికి గురి కావలసి వస్తుంది. అందువల్ల గ్రామ ఆచార నియమాలను గ్రామీణులందరూ విధిగా పాటిస్తారు. వాస్తవానికి గ్రామసీమల్లోని కుటుంబ వ్యవస్థ కొన్ని నిర్దిష్ట సంప్రదాయాలపై ఆధారపడే మనగలుగుతోంది. అంతేకాక వారివారి సామాజిక అవసరాలను బట్టి ప్రతి వ్యక్తి, సామాజికీకరణ పొందుతూ ఉంటాడు. ఇలా జరగడం వల్ల సమాజంలోని ప్రతి ఒక్కరికి సామాజిక పత్తిళ్ళ గురించి, బాధ్యతల గురించి తెలుసుకొనే అవకాశం ఏర్పడుతుంది.

పై చర్చనుబట్టి గ్రామీణ కుటుంబ వ్యవస్థ పాత ఆచారాలు, సంప్రదాయాలపై ఆధారపడిఉన్న వ్యవస్థ అని స్పష్టమవుతుంది. ప్రజలు అవిద్యావరులు, కానీ నియమబద్ధతులు, సంప్రదాయాలను గౌరవించేవారు. మూఢవిశ్వాసాలున్న వారే కాని పెద్దల పట్ల భక్తి ప్రపత్తులున్నవారు. వారు అతి నిరాడంబర జీవితానికి అలవాటుపడ్డవారు.

గ్రామీణ కుటుంబ వ్యవస్థపైన కూడా నగరీకరణ, పారిశ్రామికీకరణల ప్రభావం పడుతోంది. ఆ వ్యవస్థ తన పూర్వ లక్షణాలనెన్నింటినో విడనాడింది. ఈ వ్యవస్థ ఆధునికీకరణ, పాశ్చాత్యసంస్కృతి ప్రభావానికి లోనవుతోంది. ఇది వరకు అనుసరిస్తున్న అనేక సంప్రదాయాలను, ఆచారాలను వదిలివెయ్యడం, కుటుంబ బాధ్యతలలో అధిక భాగాన్ని ఇతర ఏజెన్సీలకు బదిలీ చేయడం కనిపిస్తుంది. ఈనాడు కుటుంబ వ్యవస్థ నిర్మితిలోని మార్పుల ఫలితంగా ఆ వ్యవస్థలో గణనీయమైన మార్పులు వస్తున్నాయి. గ్రామీణ కుటుంబ సభ్యులలో చాలా మంది నగరాలకు తరలివెడుతున్నారు. దీని వల్ల ఒక నాటి ఉమ్మడి కుటుంబం తునాతునకలవుతోంది. కుటుంబ అనుబంధం బలహీన పడుతోంది.

BRAOU

5.2.3 బంధుత్వం

గ్రామీణ సామాజిక వ్యవస్థ తాలూకు మరో అంశమైన బంధుత్వాన్ని గురించి కొంత పరిశీలించాల్సిన అవసరముంది. భారతీయ సామాజిక వ్యవస్థలో - ముఖ్యంగా గ్రామీణ సామాజిక వ్యవస్థలో - బంధుత్వానికి ప్రత్యేప స్థానముంది. బంధు వర్గం ఉన్న స్థాయి గౌరవమర్యాదలు పొందే అవకాశముంది. ప్రతి బంధువుకు ఒక ప్రముఖ స్థానం ఉంటుంది. కుటుంబంలోని ఏ వేడుకలు వారు పాల్గొననిదే జరిగే వీలులేదు. ప్రతి ముఖ్యమైన కార్యక్రమాలు జరిగేటప్పుడు బంధువులు ఉండటం వారిని ఆహ్వానించడం తప్పకజరుగుతూ ఉంటుంది. తమకు సమాజంలో ఉన్న స్థానాన్ని, పరపతిని, సంబంధాలను ప్రదర్శించుకోవడానికి ఇలాంటి సందర్భాలను వాడుకొంటూ ఉంటారు. వీటి ద్వారా కుటుంబ సభ్యుల లోని సంఘీభావాన్ని కుటుంబ దృఢతను తెలియజేసుకొంటుంటారు.

భార్యభర్తల మధ్య అనుబంధం అతి సన్నిహితమైన అనుబంధంగా ఉంటుంది. భర్త మాటే చెల్లి అతని ఆధిపత్యమే కొనసాగుతూ ఉంటుంది. భార్య తన భర్తకు పొలంలోను, సామాజిక కార్యక్రమాల సందర్భంలోను భర్తకు చేదోడు వాదోడుగా ఉంటుంది. అయితే ఆమె చేసే పనికి గుర్తింపు కరువవుతుంది. భార్య అప్రధాన పాత్ర వహిస్తున్నా భార్యాభర్తల సంబంధాలకు సంబంధించి అనేక కట్టుబాట్లు ఉంటాయి. అట్లాగే అత్త కోడళ్ళ సంబంధాలకు సంబంధించి కూడా కొన్ని సంప్రదాయాలు ఉంటాయి. కోడలు అత్తమాటను గౌరవించి ఆమె ఆదేశాల ప్రకారమే నడుచుకోవాల్సి ఉంటుంది. ప్రతి సందర్భంలోను కోడలు అత్త గారి అనుమతి తీసుకొనే పని చేయ్యాల్సి ఉంటుంది - బట్టలు కట్టుకోవడం, నగలు ధరించడం, ఇరుగు పొరుగు ఇళ్ళకు వెళ్ళడం వంటి సందర్భాలలో అత్తగారు అధికారం చెలాయించడం బాగా కనిపిస్తుంది. మామ గారి పట్ల గౌరవంగా ప్రవర్తించాలి, అతను సూచించిన విధంగానే నడుచుకోవాలి. అది ఉమ్మడి కుటుంబమయితే మరుదులు, మామ సోదరులు, ఇతర బంధువుల విషయంలో కూడా కోడలు ప్రవర్తన నియమబద్ధంగా ఉండాల్సిందే. ఇంట్లోని ఆడవాళ్ళు మగవాళ్ళకు దూరంగా, పరదా పద్ధతి పాటించి మెలగాల్సి ఉంటుంది. అంటే గ్రామీణ కుటుంబాలలో బంధుత్వం ఎంత ప్రముఖ పాత్ర నిర్వహిస్తుందో స్పష్టంగా తెలుస్తుందన్నమాట. కుటుంబంలోని వివిధ సభ్యుల మధ్య నెలకొన్న సంబంధాలను సూచించేదే బంధుత్వమనే (kinship) సాంకేతిక పదం. అంటే బంధుత్వాన్ని సూచించే పదం తరాన్ని బట్టి, లింగాన్ని బట్టి, రక్త సంబంధాన్ని బట్టి మారుతూ ఉంటుందన్నమాట.

పైన ఇచ్చిన వివరణే కాక పితామహులకు, పౌత్రులకు (grand children), తల్లితండ్రులకు, వారి సంతానానికి ఉన్న సంబంధాలు ప్రత్యేకమైన, విశిష్టమైనవిగా ఉంటాయి. మగ పిల్లలకు, ఆడపిల్లలతో పోల్చి చూస్తే మంచి స్థానం ఉంటుంది. దీనికి కారణం మగ పిల్లలే కుటుంబం పేరు ప్రతిష్ఠలను కాపాడేది, కొనసాగేటట్లు చూసేదే అని భావించడం. అదే ఆడ పిల్లలయితే వివాహం తరువాత పరాయి వారింటికి వెళ్ళిపోతుంది. అందుపల్లనే వారి పట్ల చూపే ఆదరణ పోషణలు వేరు వేరుగా ఉంటాయి. ఆడ పిల్లలను పరాయి ధనంగా భావిస్తారు. అయితే ఆడ పిల్లలకు తగిన రక్షణ కల్పించడం జరుగుతుంది. కుటుంబ గౌరం కాపాడేట్లు ప్రవర్తించడం ఆడ పిల్లల బాధ్యతగా ఉంటుంది. ఈ దృష్టితోనే వారి సామాజికీకరణ జరుగుతుంది.

కుటుంబ సంప్రదాయాలను దృష్టిలో ఉంచుకొనే సభ్యుల మధ్య సంబంధాలను కాపాడుకొంటూ వస్తుండటం జరుగుతుంది. ఈ మధ్య కాలంలో మహిళలకు ఎక్కువ గౌరవంగా మర్యాదలు ఇవ్వడం కనిపిస్తుంది. అయితే గ్రామీణ కుటుంబాలు ఇంకా సంప్రదాయాన్నే అంటిపెట్టుకొని ఉన్నాయి. ముఖ్యంగా పిన్న వయసులోనే వివాహాలు జరిపించే విషయంలో వీరు ఈనాటికి సంప్రదాయానికే అధిక ప్రాధాన్యమివ్వడం కనిపిస్తుంది. అందులోను ఆడ పిల్లలకు అతి చిన్న వయసులోనే పెళ్ళిళ్ళు చేసి అత్తారింటికి పంపడం ఈనాటికి కొనసాగుతూనే ఉంది. అయితే విధవా వివాహాలకు సంబంధించి వారి దృక్పథంలో ఏ మార్పులు కనిపించదు, సంప్రదాయాన్నే పట్టుకొని వేళ్ళాడటం కనిపిస్తుంది. వీటన్నింటిని బట్టి చూస్తే గ్రామీణ సామాజిక జీవితంలో వివాహం, కుటుంబం, బంధుత్వం అనేవి అత్యంత ప్రముఖ పాత్ర వహిస్తాయని అర్థమవుతుంది. గ్రామీణ సామాజిక వ్యవస్థ పై వీటి ప్రభావం గణనీయంగా ఉంటుందని స్పష్టమవుతుంది.

నగరీకరణ, పారిశ్రామికీకరణల ప్రభావం ఫలితంగా గ్రామీణ సామాజిక వ్యవస్థ కూడా అనేక మార్పులకు లోనవుతూ ఉంది. ఈ మార్పులు పట్టణాలకు, నగరాలకు సమీపంలో ఉండే గ్రామాలలో మరింత స్పష్టంగా కనిపిస్తాయి. కానీ గ్రామీణ సమాజంలో కలిగే మార్పులు అతి నెమ్మదిగా మందకొడిగా సాగుతుంటాయి. పాశ్చాత్య

BRAOU

దేశాలలోని మార్పులంత వేగంగా జరగవు. వర్తమాన గ్రామీణ సమాజాలలో కనిపించే మార్పులలో ముఖ్యంగా పేర్కొదగ్గవి : వ్యవసాయమే గ్రామీణుల ప్రధాన వృత్తిగా కొనసాగుతున్నా కేవలం దాని మీదనే ఆధారపడటం క్రమంగా తగ్గుతోంది. కుటుంబంలోని కొందరు ఉపాధి కోసం పట్టణాలకు, నగరాలకు వలసపోతున్నారు. అక్కడ సంపాదించిన దానిలో కొంత గ్రామాలలోని కుటుంబాలకు పంపడం జరుగుతోంది. కొత్త కొత్త కార్యక్రమాలు చేపట్టడానికి ఉన్న భూమిని అమ్మడం కూడా జరుగుతోంది. ఈ చర్యలన్నీ వ్యవసాయంపై ఆధారపడటం తగ్గిస్తాయి. వీటి ప్రభావం వల్ల సంప్రదాయంగా ఉన్న ఉమ్మడి కుటుంబం, ఉమ్మడి ఆస్తి, ఆదాయాలు, కుటుంబానికంతటికీ ఒకే వృత్తి, వ్యయం వంటి పాత పద్ధతులు క్రమంగా అదృశ్యమవుతున్నాయి. ఈ మార్పులన్నింటితో బాటు కుటుంబంలో స్త్రీల స్థాయిలో కూడా మార్పులు కనిపిస్తున్నాయి. ఈనాడు నిర్ణయాలు తీసుకొనే సందర్భాలలో స్త్రీలను సంప్రదించడం, వారిని భాగస్వాములు చేయడం కనిపిస్తుంది.

ఒకప్పుడు కుటుంబంపై మతం పట్టు గట్టిగా ఉండేది. దేవతలను సంతృప్తి పరచడానికి వారి శక్తికి మించి ఖర్చు చేసేవారు. అయితే ఈనాడు విద్యావ్యాప్తి, నగరాల పరిస్థితుల ప్రభావం వల్ల దీన్ని గుడ్డిగా అనుసరించడం మాని వేస్తున్నారు . ఏ విషయానైనా విమర్శనాత్మక దృష్టితో పరిశీలించాకే ఆమోదించడం జరుగుతోంది. మతానికున్న పట్టు క్రమంగా సడలుతోందని దీనివల్ల స్పష్టమవుతుంది. ముఖ్యంగా యువతరం సంప్రదాయంగా వస్తున్న ఎన్నో మత ఆచారాల పట్ల విముఖత వ్యక్తం చేస్తున్నారు. వారి మాటను గౌరవించడం కూడా జరుగుతోంది.

గ్రామీణ కుటుంబం డబ్బుకే ప్రాధాన్యమిచ్చేటు వంటిది కాదు నిన్న మొన్నటి వరకు. కానీ ఈనాడు ఈ కుటుంబాలు కూడా ధనానికే అధిక ప్రాధాన్యమిస్తున్నారు ; డబ్బు మనుషులయ్యారు. కుటుంబంలోని ప్రతి వ్యక్తి ఆస్తిలో తనకీ ఎక్కువ వాటా కావాలని కోరుకొంటాడు. ఈ మనస్తత్వం వ్యాజ్యాలకు, ఆస్తి విభజనకు దారి తీస్తున్నది. మనుషులు భౌతిక దృక్పథం (materialisation outlook) నానాటికి పెరుగుతోంది. వ్యక్తి వాదం బలపడుతోంది. స్వతంత్ర జీవనాన్ని అధికంగా వాంఛిస్తూ వీలైనంత ఎక్కువగా సంపాదించాలనే కోరుకొంటూ ధన దాహాన్ని పెంచుకొంటున్నారు. ఇంత వరకు వివరించిన మార్పుల వల్ల గ్రామీణ సామాజిక వ్యవస్థలో పెను మార్పులు చోటు చేసుకొంటున్నాయి. ముఖ్యంగా గ్రామీణ ఋణ గ్రస్తత కొంత తగ్గింది. ప్రభుత్వం ఏర్పాటు చేస్తున్న కుటీర, చిన్న పరిశ్రమల ద్వారా గ్రామీణుల ఆదాయం పెరగడం జరుగుతోంది. నగరాలలో ఉపాధి అవకాశాలు పెరగడంతో గ్రామీణులు నగరాలకు, చిన్నచిన్న పట్టణాలకు వలస పోవడం ఎక్కువైంది. దీని వల్ల సంప్రదాయ ఉమ్మడి కుటుంబ వ్యవస్థ విచ్ఛిన్నమవుతోంది. దీని వల్ల వ్యవసాయ పనులకు తగినంత జనం ఉండక సతమతమవుతూ ఉన్నారు. ఒకనాడు స్వయం సమృద్ధమైన వ్యవసాయ కుటుంబాలు ఈనాడు శ్రామికుల కొరత ఎదుర్కొంటున్నాయి. ఎక్కువ కూలి ఇచ్చి వ్యవసాయ కూలీలను నియమించుకోవాల్సి వస్తోంది.

ఒకప్పుడు కుటుంబం సభ్యులందరూ పల్లెపట్లునే ఉండటం వల్ల కుటుంబానికి భద్రత ఒక సమస్యగా ఉండేది కాదు. కుటుంబంలో కొందరు పట్టణాలకు, నగరాలకు వలస పోవడం సమస్య తలెత్తింది. వేడుకలు, పండుగలు పబ్బాల సమయంలో బంధువులందరూ వస్తారనే నమ్మకం క్రమంగా సన్నగిల్లుతుంది. ఈనాడు కొన్ని సౌకర్యాలను ఆరోగ్య సౌకర్యాలు, సేవలు, చదువు సంధ్యలు వంటి వాటిని ఇతర ఏజెన్సీలు అందిస్తున్నాయి. ఆసుపత్రులు, విద్యా సంస్థలు ఈ ఆధునిక సౌకర్యాలు జీవితం పట్ల ప్రజల దృక్పథంలోనే పెద్ద మార్పు తెస్తున్నాయి.

గతంలో గ్రామాలలోని శాంతి భద్రతలు కాపాడటం, చిన్నచిన్న తగాదాలను గ్రామ స్థాయిలోనే పరిష్కరించడానికి గ్రామ పెద్దలు, కులపెద్దలు, చొరవతీసుకొనేవారు. కానీ ఈనాడు శాంతి భద్రతల బాధ్యతలు అధికారులు అన్ని రాష్ట్ర ప్రభుత్వం చేతిలో కేంద్రీకృతమై ఉంటున్నాయి. కౌన్సిళ్ళు, కులపెద్దల ప్రమేయంక్రమంగా కనుమరుగవుతోంది. ఈ పరిణామాల ప్రభావం గ్రామీణ సామాజిక వ్యవస్థపై ఎక్కువగా పడుతోంది. అనేక మార్పులకు దారి తీస్తోంది. ఒకనాడు ఉత్పత్తికి మూలమైన యూనిట్‌గా ఉన్న కుటుంబం క్రమంగా మారుతూ ప్రస్తుతం అది కేవలం ఒక వినియోగ యూనిట్‌గా (consumption unit) మారిపోయింది. అందువల్ల మౌలిక సామాజిక యూనిట్‌గా ఒకనాడున్న కుటుంబం క్రమంగా మారిపోతూ ఉంది. గతంలో మొత్తం కుటుంబ ప్రయోజనాలకే వ్యక్తి గత ప్రయోజనాలకంటే అధిక ప్రాధాన్యమివ్వడం మొదలైంది. కుటుంబవాదం (familism) క్రమంగా బలహీనపడుతోంది. ఫలితంగా గ్రామీణ సామాజిక వ్యవస్థ అనేక మార్పులకు గురి అవుతోంది.

BRAOU

5.3 సారాంశం

సామాజిక వ్యవస్థను పటిష్టమైన సామాజిక నిర్మితి క్రింద పరిగణించవచ్చు. ఉదా: కుటుంబం, పాఠశాల మొదలైనవి మరో స్థాయిలో సామజిక వ్యవస్థ ఒక ప్రత్యేక ప్రాంతంలో ఒక తరం నుండి మరో తరానికి కొనసాగే సంబంధాల తలహాలతో కూడిన అమూర్త అస్థిత్వం (Abstract entity) గానూ చూపబడుతుంది.

5.4 నమూనా పరీక్షా ప్రశ్నలు

I. క్రింది వాటికి 30 పంక్తులలో జవాబులు వ్రాయండి.

1. సామాజిక నిర్మితి అంటే ఏమిటో వివరించండి.
2. కుల వ్యవస్థలో వచ్చిన మార్పులను వివరించండి.
3. కుటుంబ వ్యవస్థలో వచ్చిన మార్పులను వివరించండి.

II. క్రింది వాటికి 15 పంక్తులలో జవాబులు వ్రాయండి.

1. కుల వ్యవస్థ లక్షణాలు
2. కుటుంబ విధులు

5.5 చదవదగిన పుస్తకాలు

M.N. Srinivas	:	Caste in Modern India and Other essays.
Deepankar Gupta	:	Social Stratification.
G.S. Ghurya	:	Caste and Race in India.
J.H. Hutton	:	Caste in India.
K.V. Kapadia	:	Marriage and family in India

BRAOU

భాగం - 6 : ఆర్థిక వ్యవస్థ

విషయక్రమం

6.0 లక్ష్యాలు

6.1 పరిచయం

6.2 గ్రామీణ ఆర్థిక వ్యవస్థ

6.3 వస్తుమార్పిడి విధానం

6.4 యాజమాన్య విధానం లక్షణాలు

6.4.1 యాజమాన్య విధానంలో వస్తున్న మార్పులు

6.5 మార్కెట్ వ్యవస్థ

6.6 పెరుగుతున్న వ్యాపారీకరణ ధోరణులు

6.7 సారాంశం

6.8 నమూనా పరీక్ష ప్రశ్నలు

6.9 చదవదగిన పుస్తకములు

6.0 లక్ష్యాలు

ఈ భాగం చదివిన తరువాత మీరు :

- గ్రామీణ ఆర్థిక వ్యవస్థను వివరించగలరు.

6.1 పరిచయం

75% జనాభా గ్రామాలలో నివశిస్తున్నారు. 80% కార్మికులు వ్యవసాయం పైన ఆధారపడి ఉంటున్నారు. వ్యవసాయంపై ఆధారపడి బ్రతుకు తెరువు సాగించే వివిధ సమూహాల సంబంధాలే వ్యవసాయ నిర్మాణంగా నిర్వహింపవచ్చును. స్వాతంత్రం తర్వాత భారతదేశంలో ప్రణాళికయుతమైన అభివృద్ధిని ప్రవేశపెట్టడంతో వ్యవసాయరంగంలో చాలా మార్పులొచ్చాయి. ఆర్థిక సాంఘికాభివృద్ధిని సాధించడానికి నీటి పారుదల, విద్యుత్తు ఉత్పత్తి, వ్యవసాయ పరిశోధన, ఎరువుల ఉత్పత్తి, క్రిమి సంహారక ఔషదాల తయారీ, వ్యవసాయ ఆధునిక పరికరాలు మొదలైన వాటలో బాగా డబ్బును వినియోగించడం జరిగింది.

ఈ భాగంలో గ్రామీణ సమాజాలలో ఆర్థిక వ్యవస్థలను గురించి చర్చించడం జరుగుతుంది.

6.2. గ్రామీణ ఆర్థిక వ్యవస్థ

సాధారణంగా గ్రామాలలో ఆర్థిక జీవనం, ఆర్థిక వ్యవస్థలు ప్రముఖంగా కనిపిస్తాయి. వీటి అధ్యయనం పట్ల సమాజ శాస్త్రజ్ఞులు ఎంతో ఆసక్తి కనబరుస్తారు. దీనికి కారణం ప్రజలకవసరమైన వ్యావసాయిక ఉత్పత్తులను సమకూర్చేది ఈ గ్రామాలే. గ్రామీణుల ప్రధాన వృత్తి భూమి సాగు చేయడమే అనే విషయం అందరికీ తెలిసిందే. ఈ గ్రామాలు దేశ ప్రజల ఆహార అవసరాలు తీర్చడం, ఆహారం విషయంలో స్వయం సమృద్ధి సాధించడం ఒక దేశ ఆర్థిక జీవితంలో ప్రముఖమైన కృషిగా గుర్తించబడుతుంది. పరిశ్రమలకు అవసరమైన ముడి సరుకులను వ్యవసాయ రంగమే సమకూరుస్తుంది. పారిశ్రామికీకరణ ప్రక్రియ సజావుగా సాగాలంటే అవసరమైన ముడి సరుకులు అదుబాటులో ఉండాలి. అంతేకాక ఈ గ్రామాలు పరిశ్రమలు నడవడానికి అవసరమైన శ్రామికులను కూడా సమకూరుస్తాయి. ఇలాంటి శ్రామికులలో ఎలాంటి శిక్షణాలేని సాధారణ కూలీలు (unskilled labour), ఎంతో కొంత వృత్తి నైపుణ్యం ఉన్న శ్రామికుల (semi skilled labour) కూడా ఈ గ్రామాలనుంచి రావలసిన వారే. అయితే గ్రామాలలోని ఆర్థిక

BRAOU

వ్యవస్థలు అతి సామాన్యమైనవి. వీరు నిర్వహించే ఆర్థిక కార్యకలాపాలు కూడా సామాన్యమైనవి. గ్రామీణ ఆర్థిక వ్యవస్థను గురించిన చర్చను వస్తు మార్పిడి విధానంతో ప్రారంభిద్దాం.

6.3 వస్తు మార్పిడి విధానం

ద్రవ్యం ప్రమేయమే లేకుండా వస్తువులను వస్తువులతో వినిమయం (exchange) చేయడమే వస్తు మార్పిడి విధానం ప్రధాన లక్షణం. ఇలాంటి పద్ధతి జీవనాధార ఆర్థిక వ్యవస్థ (subsistence economy) లో కనిపిస్తుంది. మిగులు అధికంగా ఉన్న, విశిష్టమైన ప్రత్యేకీకరణ ఉన్న వ్యవస్థలలో ద్రవ్య వినిమయ విధానం అమలులో ఉంటుంది. అయితే వస్తుమార్పిడి విధానం అనుకున్నంత సరళము, సాధారణము అయినది కాదు. ఇప్పటి వరకూ నిర్వహించిన అనేక అధ్యయనాలలో వస్తువినిమయ పద్ధతి అమలులో ఉన్న వ్యవస్థలో కూడా ఉత్పత్తి, వినియోగం, వినిమయం వంటి వాటికి సంబంధించి సమతూకం సాధించడానికి అవసరమైన యంత్రాంగం ఉంటున్నట్లు స్పష్టమవుతోంది. ద్రవ్యం ప్రమేయంలేని వినిమయ విధానంలో వస్తుమార్పిడి ఒకటి. దీని ప్రధాన లక్షణం వ్యక్తి నిరపేక్షత (impersonal). ఈ విధానం బంధు వర్గాలలో కనిపించే సాధారణ పరస్పరత (generalized reciprocity) కు, ఔపచారిక బహుమతి వినిమయాల (ceremonial gift exchange) కంటే భిన్నంగా ఉంటుంది. వ్యక్తి నిరపేక్షంగా ఉంటుంది. అంటే వస్తుమార్పిడి విధానంలో సామాజిక అంశాల కంటే ఆర్థిక వ్యవహారాలకే ప్రాధాన్యం ఉంటుందన్నమాట.

ఇప్పుడు పరస్పరత అంటే ఏమిటో చూద్దాం. వస్తువులను పరస్పరం ఇచ్చి పుచ్చుకోవడాన్ని సూచించేదే పరస్పరత. వినిమయానికి పరస్పరతే ప్రధాన ఆధారం. ఈ దృష్ట్యా చూస్తే గ్రామీణ సమాజాల ఆర్థిక వ్యవస్థలో పరస్పరత భావన చాలా ముఖ్యమైందని అర్థమవుతుంది. పరస్పరత రెండు సామాజిక యూనిట్ల మధ్య ఆధాన ప్రధాన సంబంధాలను నెలకొల్పుతుంది. ఈ విధమైన ఇచ్చిపుచ్చుకోవడం వ్యక్తులను వినిమయ సంబంధాలకు సంబంధించి ప్రత్యేక యూనిట్లుగా పరగణిస్తుంది. వినిమయంలో జరిగే రెండు రకాల చర్యలు - ఇవ్వడం, పుచ్చుకోవడం - అనేవి గ్రామీణ సంబంధాలలో ప్రత్యేకంగా పేర్కొనవలసిన అంశమే కాక సామాజిక గుర్తింపుకు, సామాజిక సంబంధాల తీరును నిర్ణయించే అంశంగాను పరిగణించాల్సి ఉంటుంది. ఇలాంటి వినిమయ విధానం ఈనాటికీ గిరిజన సమాజాలలో అధికంగానూ, గ్రామీణ సమాజాలలో అత్యల్పంగానూ కనిపిస్తుంది. గ్రామీణ సమాజాలకు సన్నిహితంగా ఉన్న గిరిజన సమాజాలలో ఈ పద్ధతి క్రమంగా కనుమరుగవుతోంది. అందువల్లనే ఆర్థిక మానవశాస్త్ర అధ్యయనాలలో ఈ రకమైన ఆర్థిక వ్యవస్థల పరిశీలన ఎక్కువవుతోంది. ఈ సందర్భంలో పోలియానీ (polyanyi, 1968) నిర్వహించిన అధ్యయనాలను పేర్కొనడం ఎంతైనా అవసరం. ఆర్థిక వ్యవస్థలలోని పంపిణీ విధానం ఆధారంగా ఇతడు ఆర్థిక వ్యవస్థలను స్థూలంగా మూడు రకాలుగా వర్గీకరించాడు :

1) పరస్పరతే ప్రధానంగా ఉన్న పంపిణీ వ్యవస్థ.

2) పునఃపంపిణీ ప్రధానమైన ఆర్థిక వ్యవస్థ.

3) మార్కెట్ వినిమయ విధానం (Market exchange system) ఉన్న ఆర్థిక వ్యవస్థలు

ఆర్థిక వ్యవస్థలను వర్గీకరించడంతో పాటు ఆదిమ ఆర్థిక వ్యవస్థలలోని పరస్పరతను గురించి చర్చ కొనసాగుతూనే ఉంది. సహ్లిన్స్ (Sahlins, 1972) పరస్పరత భావనను మరింత విపులంగా చర్చించాడు. వస్తు వినిమయానికి, సామాజిక సంబంధాలకు లంకె ఉందని ఇతడు పేర్కొన్నాడు. మూడు రకాలైన పరస్పరతను సాధారణ పరస్పరత (generalized reciprocity) వ్యతిరేక పరస్పరత/ లేదా సకారాత్మక పరస్పరత (negative reciprocity) లుగా గుర్తించాడు. సమీప బంధువులు, లేదా సన్నిహిత సామాజిక సమూహాల మధ్య నెలకొన్న సంబంధాన్నే సాధారణ పరస్పరత అంటారు. ఈ సంబంధాలలో ఇతరులకు వస్తువులను బహుమతిగా ఇవ్వడం కానీ, వనరులను పంచుకోవడం కానీ జరుగుతుంది. అయితే ఈ ఆదాన ప్రదానాల విలువను లెక్క కట్టడం కానీ తిరిగి చెల్లించాల్సిన బాధ్యతకానీ ఉండక పోవడమే ముఖ్యమైన లక్షణం. అంటే సమీప బంధువుల మధ్య సాగే ఈ రకమైన ఆదాన ప్రదానాలలో ఆహారము, ఇతర వస్తువులను పరస్పరం పంచుకోవడం జరుగుతుందే కానీ వాటిని తిరిగి చెల్లించాలని గానీ, వాటి విలువను కట్టడం గానీ జరగదు. అవసర సమయాలలో తోడ్పడటమే తిరిగి ఇవ్వడంగా భావిస్తారు. ఇది కేవలం ఒక నైతిక బాధ్యత మాత్రమే.

BRAOU

సంతులిత పరస్పరత సాధారణ పరస్పరతకూ, నకారాత్మక పరస్పరతకూ మధ్యమంగా ఉంటుంది. సమానస్థాయి వ్యక్తుల మధ్య వస్తు, సేవల ఇచ్చిపుచ్చుకునే పద్ధతినే సంతులిత పరస్పరత అంటారు. ఈ పద్ధతి అంత వ్యక్తిగతమైంది కాదు. సాధారణ ఆర్థిక రూపమైందిగా ఉంటుంది.

వ్యతిరేక పరస్పరత వైరి వర్గాల మధ్య లేదా దూర సంబంధాలున్న సమూహాల మధ్య ఏర్పడే పరస్పర సంబంధం. ఇతరుల లాభనష్టాల ప్రమేయం లేకుండా తమ ప్రయోజనం గరిష్ఠీకరించుకోవడమే ప్రధాన లక్షణంగా ఉంటుంది. ఈ రకమైన పరస్పరతలో బేరం చేయడం నుంచీ దొంగతనం, దాడి, తలపడటం వరకూ ఉన్న సంబంధాలు కనిపిస్తాయి. ఇంతవరకూ పేర్కొన్న పరసరత రూపాల మధ్య సాతత్యం (continuity) ఉంటూ బంధుత్వం, దూరంతో సహ సంబంధం ఉంటుంది.

వినిమయాన్ని గురించి వివరంగా పరిశీలించే ముందు వినిమయ భావనను గురించి స్పష్టంగా తెలుసుకోవడం అవసరం. వినిమయానికీ పరస్పరతకూ మధ్య సన్నిహిత సంబంధమున్న విషయం మీకు తెలుసు. ఈ వినిమయం వ్యక్తుల మధ్య బాంధవ్యాలు నెలకొల్పుకోవడం, వాటిని పరిరక్షించుకోవడంపై ఆధారపడి ఉంటుంది. సామాజిక సంబంధాలు వినిమయంపైనే ఆధారపడిమనగలుగుతాయి. వినిమయం అనేది భాషాపరమైన అభిప్రాయ ప్రకటన రూపంలోనూ ఔపచారిక, ఆర్థిక వస్తు వినిమయ రూపంలోనూ, లేదా వైవాహిక సంబంధాల రూపంలోనూ ఉండవచ్చు. వినిమయం సమము, అసమము అయి ఉండవచ్చు. సమతూకంలో ఉండవచ్చు, ఉండక పోవచ్చు. వినిమయ సంబంధాలు, వినిమయం తీరు, ప్రసరణ వంటివి సామాజిక, సాంస్కృతిక వ్యవస్థ స్థాపనకు దోహదం చేస్తాయి.

6.4 యాజమాన్య విధానం లక్షణాలు

భారత దేశ గ్రామాలలో కనిపించే విలక్షణమైన సామాజిక వ్యవస్థ యాజమాన్య వ్యవస్థ (jajmani system). ఈ యాజమాన్య వ్యవస్థకు కుల వ్యవస్థతో దగ్గరి సంబంధం ఉంటుంది. సామాజిక, ఆర్థిక వ్యవస్థలలో అంతర్భాగమైంది. కుల వ్యవస్థ ప్రాతిపదికపై గ్రామీణ సమాజ విభజన జరగడం అనే భారతదేశ గ్రామీణ ప్రముఖ లక్షణం అనే విషయం మీకు తెలిసిందే. అట్లాగే కులం ఆధారంగా వృత్తి విభజన కూడా గ్రామీణ సామాజిక వ్యవస్థ లక్షణాలలో ముఖ్యమైనది. కులం ఆధారంగానే వంశ పారంపర్యమైన వృత్తులనే గ్రామీణులు కొనసాగించడం కనిపిస్తుంది. ఈ కారణంగానే గ్రామ ప్రాంతాలలో వృత్తి పరమైన గతిశీలత, గమనశీలత (occupational mobility) అసలు కనిపించదు. అంటే తరతరాల నుంచీ కుల ప్రాతపదికపై ఏర్పడిన వృత్తినే కొనసాగించడం వృత్తి పరమైన మార్పులకు ఏ రకమైన మార్పులకు అవకాశం లేకపోవడం మన గ్రామాలలో కనిపిస్తుంది. అంతేకాక వంశ పారంపర్య వృత్తిలో ప్రత్యేక నైపుణ్యం సంపాదించినందువల్ల వృత్తి మార్పు విషయంలో వారు సుముఖంగా ఉండరు. అయితే సమకాలీన గ్రామీణ సమాజంలో ఈ ధోరణులు కొంత తగ్గుముఖం పట్టాయి. కానీ యాజమాన్య విధానాన్ని ప్రత్యేకంగా అధ్యయనం చేయవలసిన అవసరం ఈనాడు ఏర్పడింది. దీనికి కారణం ఈ నాటికీ కొన్ని గ్రామాలలో ఈ విధానం కొనసాగుతునే ఉంది. యాజమాన్య విధానం కొన్ని కులాలు ఇతర కులాలకు సేవలందించడం ఆచారంగా సంప్రదాయంగా ఉండటమే ఈ విధానం కొనసాగడానికి ముఖ్య కారణం. సేవలందించే వారిని 'ప్రజ' అని, సేవలందుకొనే వారిని యజమానులు (jajmans) అని అంటారు. వంశ పారంపర్యంగా పరిమిత కాలానికి లభించే సేవా సంబంధాలను 'యజమాని - ప్రజ' సంబంధాలు అంటారు. ఈ విధానంలో ఒక గ్రామంలోని కొన్ని కులాల వారు ఇతర కులాలకు అందించే ప్రామాణిక సేవల (standardised services)ను నిర్దేశించడం జరుగుతుంది. ఒక కులానికి చెందిన వ్యక్తి పారంపర్యంగా సంబంధమున్న ఒకానొక కుటుంబానికి కానీ కొన్ని కుటుంబాలకు కానీ సేవలు అందిస్తాడు. ఇలా సేవలందుకొనే కుటుంబాలను యజమానులని, సేవలందించేవారిని కమీన్ (kameen) లు అని వ్యవహరిస్తారు. ఈ మొత్తం విధానాన్ని యాజమాన్య విధానం అంటారు.

ఈ విధానం వివిధ ఆర్థిక సేవలను సుసంబద్ధం చేసి సామాజికులకు అందిస్తుంది. సేవలందించే వారికి నగదు రూపంలో కానీ వస్తురూపంలో కానీ పారితోషికం చెల్లించడం జరుగుతుంది. కానీ ఈ ఇద్దరి మధ్య ఉన్న సంబంధాన్ని యజమాని సేవక సంబంధంగా భావించడకూడదు. ప్రతికులం పని భారాన్ని తగ్గించి, ప్రతి కుటుంబానికి ఎంతో కొంత ఆదాయం సమకూర్చే వీలు ఈ విధానం కల్పిస్తుంది. అంటే ఈ విధానం శ్రమ విభజన ఆధారంగా ఏర్పడి వివిధ కులాలకు ఆర్థిక, సామాజిక భద్రతను సమకూరుస్తుందన్నమాట.

BRAOU

క్రమంగా కమీన్‌లు వారి యజమానులకు వంశ పారంపర్య సేవలను అందిస్తూ వచ్చారు. కుల ప్రాతిపదికమైన, వంశ పారంపర్యమైన వృత్తులపైన ఆధారపడిన భారతీయ గ్రామీణ సమాజానికి ఈ విధానం ఎంతో అనువైనదని చెప్పవచ్చు. గ్రామాలలోని వివిధ కులాల వారు ఏయే వృత్తులు చేపట్టాలో సంప్రదాయంగా నిర్దిష్టమయ్యాయి. ఈసందర్భంలో కమీన్ లేదా ప్రజ అనే పదాలను వివిధ ప్రాంతాలలో వివిధ అర్థాలతో వాడటం జరుగుతుందనే వాస్తవాన్ని గుర్తించాలి. ఈ విధానాన్ని అధ్యయనం చేస్తున్నప్పుడు పై పదాలను ఏ అర్థంలో ఉపయోగిస్తున్నారో స్పష్టంగా తెలుసుకుంటేనే అధ్యయనం నిర్దుష్టంగా, స్పష్టంగా ఉంటుంది. కమీన్ అనే పదం వివిధ కులాల మధ్య ఉన్న సంబంధాన్ని తెలియజేస్తుంది, కాని ఒక వ్యక్తిని కూలికి నియమించడాన్ని కాదు. నిజానికి కమీన్ లేదా ప్రజ, యజమాని అనేవారు మొత్తం వ్యవస్థలోని అంతర్భాగాలు, పరస్పర పూరకాలు.

ఇప్పుడు ఈ విధానం ఎలా ప్రారంభమైందో పరిశీలిద్దాం. యజమాని అనే మాట యజ్ఞ కర్త (యజమాని) కు సంస్కృత భాషలో ఉన్న పదం. ఒక యాగాన్ని నిర్వర్తించాలంటే ఒక బ్రాహ్మణుడి సేవలు అవసరముంటాయి. అయితే క్రమంగా ఈ పదం సేవలందుకొనే వారికి ఉపయోగించడం పరిపాటి అయింది. వివిధ రకాల సేవలను విభిన్న కమీన్‌ల నుంచి పొందినందుకు గాను యజమాని కొంత ప్రతిఫలం చెల్లించాల్సి ఉంటుంది. ఇలాంటి ప్రతి ఫలాన్ని దాన్యం, ఇతర వస్తువుల రూపంలో చెల్లించడం మన గ్రామప్రాంతాలలో మామూలే. ఈ విధానంలో యజమానికి గౌరవ ప్రదమైన స్థానం ఉంటూ అతని మాటనే ప్రజలు పాటిస్తారు. యజమాని కమీన్ సంబంధాలు సాంప్రదాయ బద్ధమైనవి, వీటిని విధిగా పాటించాలే కాని ఉల్లంఘించడానికి వీలులేదు.

యాజమాన్య విధానం గురించి అనేక మంది శాస్త్రజ్ఞులు ఎన్నో అధ్యయనాలు చేశారు. ఆస్కర్ లెవిస్ ఉత్తర భారతదేశ గ్రామాలలోని యాజమాన్య విధానాన్ని అధ్యయనం చేశారు. 1908 ఓప్లర్ (Oplar) తూర్పు ఉత్తర ప్రదేశ్ గ్రామాలలోని ఈ విధానాన్ని లోతుగా పరిశీలించారు. 1952లో మిల్లర్ కొచ్చిన్‌లు అమలులో ఉన్న యాజమాన్య విధానాన్ని అధ్యయనం చేశారు. ఇలాంటి అధ్యయనం చేపట్టిన వారిలో ఎస్.సి. దూబే, గౌగ్ (Gough)లు కూడా ఉన్నారు. ఈ విధానాన్ని పరిశీలించిన వారందరూ భారతదేశంలోని అన్ని ప్రాంతాలలో ఇలాంటి వ్యవస్థే ఉన్నట్లు ధృవీకరించారు. స్థూలంగా అన్ని ప్రాంతాలలో అక్కడక్కడ కొన్ని తేడాలున్నాయని వీరు గమనించారు.

శాశ్వత మైన యజమాని, కమీన్‌ల మధ్య నెలకొని ఉన్న సంబంధాన్ని ఈ విధానం ప్రత్యేకమైన లక్షణాలుగా పేర్కొనవచ్చు. కొన్ని సేవలు పొందడానికి అర్హత ఉన్న వారికి ఆ సేవలు పొందడానికి ఈ విధానం భద్రత కల్పిస్తుంది. సేవలందివ్వాల్సిన వ్యక్తి కారణాంతరాల వలన గ్రామం వదిలి వెళ్ళవలసి వచ్చినపుడు ప్రత్యామ్నాయం ఏర్పాటు చేసి వెళతాడు. అంటే సేవలందివ్వడం, వాటిని పొందడం అనేది ఒక నిరంతరాయంగా సాగే ప్రక్రియే అన్నమాట. కొన్ని సందర్భాలలో యాజమాన్య హక్కులను విక్రయించడం కూడా ఉంది. అయితే సాధారణంగా ఈ సేవలను ఇతరులకు బదిలీ చేయడానికి వీలులేదు. నిజానికి ఈ విధానం వాస్తవ ఆర్థిక వ్యవహారంతో ముడి పడి ఉన్నటువంటిది. అందుకే సేవలందించే వాడు. గ్రామం వదిలి వెళ్ళే వీలులేదు. ఇలా జరిగితే సువ్యవస్థితమైన ఆర్థిక వ్యవస్థ, సామాజిక సంబంధాలు దెబ్బతింటాయి. అందుకే సేవకుడు బయటి గ్రామానికి వెళ్ళాల్సి వచ్చినపుడు విధిగా ప్రత్యమ్నాయ ఏర్పాట్లు చేయాల్సి ఉంటుంది. ఇలా చేసి నపుడు సేవలలో అంతరాయం ఏర్పడటాన్ని నివారించవచ్చు. అంతే గాక గ్రామం వదిలి వెళ్ళడానికే కమీన్ నిర్ణయించుకుంటే అతనిపై కులం ఒత్తిడి తేవడం జరుగుతుంది. కారణం, మన గ్రామాలు స్వయం సంవృద్ధమైన యూనిట్లు కావడమే. యాజమాన్య విధానం ఈ లక్షణాన్ని కాపాడడంలో ఎంతో దోహదం చేస్తుంది.

యజమాని, కమీన్‌ల మధ్య ఉన్న సంబంధాలు వంశపారంపర్యంగా వస్తున్నటువంటివి. ఇది ఈ విధానం మరో ముఖ్య లక్షణం. యాజమాన్య సేవలు ఒక తరం నుంచి మరో తరానికి సంక్రమించేటటు వంటివి. ఒక కుటుంబం ఆస్తి విభజన జరిగినప్పుడు ఈ యాజమాన్య హక్కులు కూడా విభజనకు లోనవుతాయి. ఒక యజమాని కుటుంబంలో కొడుకులు ఎవరు లేనప్పుడు, కూతుళ్ళు మాత్రమే ఉన్న సందర్భాలలో, యాజమాన్య హక్కులు ఇంటి అల్లుడుకి సంక్రమిస్తాయి. కూతుళ్ళు కూడా లేని పక్షంలో సమీప బంధువులకు దక్కుతాయి. అంటే ఇతర ఆస్తి పాస్తుల మాదిరిగానే యాజమాన్య హక్కులు కూడా ముఖ్య యజమాని మరణించాక పైన పేర్కొనిన విధంగా బదిలీ అవుతాయి.

BRAOU

యజమాని, కమీన్‌ల మధ్య సంబంధాలు యజమాని సేవకుల సంబంధాలలాంటివి కావు. అయితే యజమాని, కమీన్ సేవలు అందించినదానికి ప్రతి ఫలంగా కొంత మూల్యం చెల్లిస్తాడు. ఈ ప్రతిఫలం నగదు రూపంలో కాని ధాన్య రూపంలో కాని ఉంటుంది. ఈ విధంగా లభించింది కమీన్ కుటుంబానికి జీవనాధారం అవుతుంది. కమీన్ కుటుంబ సంక్షేమానికి పాటు పడవలసిన భాద్యత యజమానిపై ఉంటుంది, అతని కుటుంబానికి కావలసిన ప్రాథమిక అవసరాలు తీర్చాల్సిన భాద్యత యజమానిదే. అంటే వీరిద్దరి మధ్య ఉన్న సంబంధాన్ని అటు ఆర్థికమైనవి, ఇటు మానవతా దృష్టితో నిర్వహించాల్సినవి అయి ఉంటాయన్న మాట. వీరిద్దరి మధ్య పరస్పర విశ్వాసం, భక్తి భావం ఉండాలి. కమీన్ కు చెల్లించే ధాన్యం పరిమాణం అతడు చేసే సేవలను బట్టి ఉంటుంది. అయితే యజమాని ఇచ్చే ధాన్యం కమీన్ కుటుంబ అవసరాలకు సరిపడేటంతా ఉండాలి. ఇంత వరకు నిర్వహించిన అనేక అధ్యయనాలలో తేలిందేమిటంటే యజమాని ఇచ్చే ప్రతిఫలం కమీన్ కుటుంబ అవసరాలకు సరిపడేటంతగానే ఉంటుంది. అందుకే కమీన్‌లు ప్రతిఫలాన్ని నగదు రూపంలో కంటే ధాన్య రూపంలో పొందడానికే మొగ్గు చూపుతారని కూడా వెల్లడైంది.

భద్రతాభావం శాంతియుత జీవనం సుసాధ్యం చేయడం ఈ విధానం మరో లక్షణం తన సంక్షేమం చూడటానికి ఒక యజమాని ఉన్నాడనే భద్రతా భావం కమీన్ కు ఏర్పడుతుంది. అతనికి తన విధులేవో తెలుసు, అందువల్ల అతడు ఏ రకమైన పనిచేయాల్సి ఉంటుందో, ఎక్కడ పనిచేయాల్సి ఉంటుందో కూడా బాగా తెలుసు.

ఈ విధానంలో సేవాభావం (concept of service) పై ఆధారపడి ఉంటుంది. కమీన్ కు అతని యజమానికి సేవలు అందించాల్సి ఉంటుందని ముందుగానే తెలుసు. అతని జీవనానికి ఒక కుటుంబం పై ఆధారపడకుండా అనేక కుటుంబాలకు సేవలందిస్తు తగినంత ప్రతిఫలం పొందుతూ ఉంటాడు. కొన్ని కొన్ని సందర్భాలలో యజమానుల కుటుంబాలు ఒకే గ్రామంలో ఉండక పలు గ్రామాల్లో ఉండే అవకాశం ఉంది. ఇలాంటి పరిస్థితి కమీన్ ఉంటున్న గ్రామం అంత సంపన్నమైంది కానప్పుడు ఏర్పడుతూ ఉంటుంది. అంతేకాక అనేక కుటుంబాలకు సేవలందించగల సామర్థ్యం ఉన్నప్పుడు కూడా ఇలాంటి పరిస్థితి కనిపిస్తుంది. చేయాల్సిన పని ఒకే రకంగా ఉంటుందే కాని పని పరిమాణంలో తేడాలుండవచ్చు.

అందరి పట్ల గౌరవభావం ఉండాలి అనే భావనపై ఆధారపడి ఈవిధానం మొదలైంది. ఇది సమాజానికంతటికి ఉపయోగకరమైందని భావించడం జరిగింది. అయితే కాలా గమనంలో ఈ విధానంలోని లోపాలు బయటపడ్డాయి. క్రమంగా ఈ విధానంలోని లోటు పాట్లను అందరూ గమనించడం మొదలైంది. లోపాలున్న ఈ విధానంలో కొన్ని సుగుణాలు లేకపోలేదు. ఈ విధానంలో అందరు ఏదో ఒక పనిలో నిమగ్నమయ్యే అవకాశం ఉంది కావున కొంత సంపాదించుకొనే వెసులుబాటు ఉంది. ఇదే ఆ కుటుంబాలకు ఆర్థిక భద్రత కల్పిస్తుంది. యజమానికి అవసరమైన సేవలు అందిస్తున్నంత కాలం కమీన్‌కు ప్రతిఫలం ముడుతూనే ఉంటుంది. అట్లాగే కమీన్ ప్రయోజనాలను యజమాని కాపాడుతున్నంతకాలం తనకవసరమైన సేవలు లభిస్తునే ఉంటాయని యజమానికి తెలుసు. ఈవిధానం ప్రధానంగా అనువంశికమైంది కాబట్టి కమీన్ నుంచి కొన్ని రకాల సేవలు తప్పక లభిస్తూనే ఉంటాయి. గ్రామ ప్రాంతాలలో వృత్తి పరమైన గతిశీలత కనిపించదు. తన జీవనానికి అవసరమైనంత ఆదాయం యజమాని నుంచి లభిస్తుందని కమీన్ కు తెలుసు అందువల్ల ఉద్యోగాల వేట అనవసరమని కమీన్ అనుకుంటాడు. ఈ విధానం యజమాని, కమీన్‌ల మధ్య సంబంధాలను పురపుష్టం చేసింది. వారివారి పరిమితులేవో వారికి తెలుసు. అందువల్ల పరస్పరం సర్దుకుపోవడానికే ప్రయత్నిస్తారు. గ్రామీణ ఆర్థిక, సామాజిక వ్యవస్థలలో ఈ విధానమొక ముఖ్యమైన అంతర్భాగం. ఈ విధానంలో యజమాని, కమీన్‌ల మధ్య పరస్పర సానుభూతి, సహకార భావం నెలకొని ఉంటాయి. పరస్పరం సహాయం చేసుకుంటూ ఉంటారు.

అంటే యజమాన్య విధానం అనేది సాంప్రదాయ వృత్తులకు సంబంధించినది. ఇందులో పూర్వపు భారతదేశంలో కులాలు పరస్పరం ఆధారపడి ఉండేవి. ఒక గ్రామస్థుడి సాంప్రదాయ ప్రత్యేక నైపుణ్యం అవసరమైన వృత్తి ఆ వ్యక్తి కులానికి కేటాయించిన వృత్తి అయి ఉంటుంది. ఈ రకమైన వృత్తి పరమైన ప్రత్యేకీకరణ గ్రామీణ సమాజంలోని వివిధ సేవల మధ్య వినిమయానికి దారి తీసింది. ఇంతకు ముందే చర్చించినట్లు, సేవలందించేవారు, వాటిని అందుకొనే వారి మధ్య సంబంధాలు కాంట్రాక్టు సంబంధాలు కాని వ్యక్తిగతమైనవి, వ్యక్తినిరపేక్షమైనవి తాత్కాలిక మైనవి లేదా పరిమితమైనవి కావు. అవి కుల ప్రాతిపదికపై ఏర్పడినవి, దీర్ఘకాలిక మైనవి. భూ

యజమానులు, భూమిలేని శ్రామిక కుంటుంబాలకు మధ్య నెలకొన్న దీర్ఘ కాలికమైన సంబంధాలు భూ యజమానికి శ్రామికుల నుంచి లభించే సేవలకు తగిన ప్రతిఫలం ముట్టచెప్పడం జరుగుతూ ఉంటుంది. దీన్నే యాజమాన్య విధానం అంటారు.

గౌల్డ్ (Gould) యజమాన్య విధానాన్ని ఈ విధంగా వర్ణించారు. కుటుంబాల మధ్య, కులాల మధ్య సంబంధం. ఈ సంబంధాలు ఉన్నతులు ఆదీనులు లేదా పోషకుడు, సేవలందించేవారి మధ్య ఏర్పడే సంబంధాల వంటివి. సింగ్ ప్రకారం ఈ విధానానికి ఆధారం వివిధ కులాల మధ్యే సంబంధాలలో నెలకొని ఉన్న పరస్పరత. ఈ విధానంలో సమాజిక జీవితంలో ప్రతి కులానికి ఒక ప్రత్యేక పాత్ర ఉంటుంది. వివిధ కులాలు నిర్వహించే విధులలో ఆర్థిక, సామాజిక, నైతిక విధులు కూడా ఉంటాయి.

యజమాన్య విధానంలో మతపరమైన విధులు, కర్మకాండకు సామజిక మద్దతు, ఆర్థిక లావాదేవీలు ఉంటాయి. సేవలందించే కులాలు మతపరమైన ఆచార వ్యవహారాలకు సంబంధించిన విధులు నిర్వహిస్తూ ఉంటారు. యజమాని ఇంట్లో జరిగే శిశు జనన, వివాహం, మరణం వంటి సమయాలలో వీరు నిర్వహించే పాత్ర నిర్దిష్టమైనది. ఈ విధులకు సంబంధించి డి.ఎన్. ముజుందార్ (D.N. Mujumdar) లక్నో సమీపంలోని ఒక గ్రామ ఠాకూర్ కుటుంబాన్ని ఉదాహరణగా పేర్కొన్నాడు. ఠాకూర్ కుటుంబానికి గ్రామంలోని పది కులాల వారు మానవ జీవితంలోని వివిధ దశలలో అవసరమైన సేవలు అందిస్తుంటారు. ఉదాహరణకు శిశు జననం సందర్భంగా ఏర్పాటు చేసే మత పరమైన సంస్కారాలను బ్రాహ్మణుడు నిర్వహిస్తాడు. అట్లాగే నామకరణం (నామ్ సంస్కార్) సందర్భంగా కంసాలి (సోనార్) శిశువుకు ఆభరణాలు సమకూర్చగా, మైల బట్టలను చాకలి (ధోబీ) ఉతకగా, మంగళి (నాయీ) కేశ ఖండనం చేయగా, వడ్రంగి (ఖటి) శిశువుకు ఉంచడానికి అవసరమైన పీఠ, కమ్మరి ఇనుప కడియం, కుమ్మరి ఆహారం, నీరు నిల్వచేసేందుకు అవసరమైన పాత్రలు, పోసి భోజనానికి అవసరమైన విస్తర్లు సమకూరుస్తారు. ఈ విధంగా యజమాని కుటుంబానికి గ్రామంలోని వివిధ కుల వృత్తుల వారు సేవలు సమకూరుస్తు ఉంటారు. ఈ సేవలకు గాను వారికి యజమాని హోదాను బట్టి ఆహారం, బట్టలు, నగలు ప్రతిఫలంగా చెల్లించడం జరుగుతుంది.

భారతీయ గ్రామాల్లోని సామాజిక వ్యవస్థలో యజమాన్య విధానం ఒక ముఖ్యమైన వ్యవస్థ. ఈవ్యవస్థ వివిధ రకాల పాత్రల సమ్మేళనం. వీటికి చట్టపరమైన గుర్తింపు, సాంస్కృతిక విలువల మద్దతు ఉంటాయి. విధులు, బాధ్యతలు, చెల్లింపులు, వెసులు బాట్లకు సంబంధించి నిర్దిష్ట ప్రమాణాలు యజమానులకు, ప్రజలకు సమానంగా వర్తిస్తాయి. ఈ విధానంలో హౌదార్యం, దాతృత్వం అనేవి మత పరమైన విధులుగా ఉంటాయి. అసమానత అనేది దైవ నిర్ణయంగా భావిస్తారు.

అయితే ఈ విధానం ప్రారంభమైన తొలి దశలో యజమాని, కమీన్ సంబంధాలకు ఆధారం పరస్పర గౌరవ అభిమానాలు ఉన్నా కాలం గడిచిన కొద్ది ఎక్కువ, తక్కువభావం బలపడి వీరిద్దరి మధ్య అసమానత చోటుచేసుకొన్నాయి. ఫలితంగా కమీనులు నిమ్నులుగా పరిగణించడం, యజమానులను ఉన్నతులుగా పరిగణించడం మొదలైంది. దీని పర్యావసానంగా సామాజిక అసమానత, గ్రామీణ సమాజ విచ్ఛిత్తి వంటి పరిణామాలు తలెత్తాయి. అనువంశికమైన సేవలు కమీన్ విధిగా అందించవలసి ఉంటుంది. దీని వల్ల కమీన్ ప్రత్యామ్నాయం చూపకుండా గ్రామం వదలడానికి ఇంకొక వృత్తి చేపట్టడానికి వీలు ఉండేది కాదు. అంతేకాక ఈనాడు వస్తు శాస్త్ర సాంకేతిక ప్రగతి ఆధారంగా తన ఆర్థిక పరిస్థితులను మెరుగు పర్చుకొనే అవకాశం లేకపోతుంది. అంటే వృత్తి పరమైన గతిశీలతకు ఈ విధానం పెద్ద గోడగా నిలిచి వారి ఆర్థిక పురోభివృద్ధిని అడ్డుకుంటోంది.

యజమాన్య విధానం గ్రామీణ సమాజాన్ని యజమాన్యం, ప్రజ అనే రెండు వైరి వర్గాలను సృష్టించి ఉన్నత నిమ్న వర్గాలని ముద్రవేసింది. కమీన్‌లు పేదరికం, అవిద్యతో అసహాయులుగాను, యజమానులు ఉన్నతులు, స్థితిమంతులై నిమ్నకులాల వారిని పీడించడానికి అవకాశం కల్పించింది. కమీనుల పేదరికాన్ని ఆసరాగా తీసుకొని యజమానులు అనగ దొక్కడానికి సరియైన అవకాశం కల్పించింది. మొదట్లో ఈ విధానానికి సత్సంప్రదాయాలు ఆధారంగా ఉంటూ పరస్పర అవగాహనతో మెలగడానికి వీలయ్యేది. కానీ కాలాంతరంలో ఇదే విధానం దోపిడికి, అణిచివేతకు, అసహనం వంటి దుర్లక్షణాలకు తావిచ్చింది.

BRAOU

6.4.1 యాజమాన్య విధానంలో వస్తున్న మార్పులు

యాజమాన్య విధానం ఎంతో కాలం నుంచి అమలులో ఉంటున్న విధానం. దీనికి ఆధారం గౌరవం సానుభూతి. అయితే కాల గమనంలో ఈ విధానంలో అనేక మార్పులు చోటుచేసుకున్నాయి. ఈ మార్పులకు అనేక కారణాలు గుర్తించవచ్చు. అందులో ముఖ్యమైనది గ్రామీణ సమాజంలో ఏర్పడుతున్న సంపూర్ణ ప్రపర్తన పారిశ్రామికీకరణ, నగరీకరణ ప్రభావం వలన గ్రామీణ ప్రజల దృష్టిలో - సామాజిక సమస్యలు, సంస్థల విషయంలో - పెద్ద మార్పులు ఏర్పడ్డాయి. ఈ మార్పుల ప్రభావానికి అతీతంగా యాజమాన్య విధానం కొనసాగలేక పోయింది. అంతేకాక ప్రజలు తమ హక్కులేమిటో తెలుసు కోవటం, సమాభావం పెంపొందడం ఫలితంగా వారి దృక్పదంలో మార్పులు రావడం మొదలైంది. తామెవ్వరికి తీసిపోమన్న భావం ప్రజలలో నాటు కుంటుంది. సమతలభావం బలపడడంతో అంతవరకు అధీనులుగా బ్రతికిన కమీనులు తమ హక్కులను గుర్తించి గతానికి స్వస్తి పలకడానికి సిద్ధమయ్యారు.

పైన తెలిపిన నూతన పరిణామాల ఫలితంగా మొత్తం యాజమాన్య విధానంలో అనూహ్యమైన మార్పులకు ఆస్కారం ఏర్పడింది. అందులో ముఖ్యంగా ఒకనాటి సానుభూతి దాతృత్వ భావాలు ఈనాడు కనుమరుగయ్యాయి. పర్యావసానంగా యజమానుల పట్ల గతంలో కమీనులు ప్రదర్శించిన భక్తి భావాలు లోపించి చివరకు వ్యవస్థ బలహీన పడింది.

పై పరిణామాలకు తోడు ఉద్యోగావకాశాలను కల్పించే ఉద్దేశంతో ఈనాటి ప్రభుత్వాలు చేపట్టిన అనేక పథకాలు అనుసరిస్తున్న విధానాల ఫలితంగా కమీనుల ఆర్థిక స్థితిగతులు మెరుగుపడుతున్నాయి. అందువల్ల ఉద్యోగాల కోసం యజమానులపై ఆధారపడవలసిన అవసరం తగ్గి పోయింది, భద్రతావిషయంలో కూడా ఆధునిక పరిణామాలు కమీనులకు అనుకూలంగా మారాయి.

గతంలో కమీనులపై కుల ఒత్తిడులు ఈనాడు లేవు. అందువల్ల వారు స్వేచ్ఛగా మరో గ్రామానికి వెళ్ళడానికి - ప్రత్యామ్నయం చూపించకుండా ఇతర వృత్తులు చేపట్టడానికి అవకాశం లభించింది.

గతంలో లేని వృత్తి పరమైన గతిశీలత ఈనాడు గ్రామీణ ప్రాంతాలలో కనిపిస్తుంది. పారిశ్రామికీకరణ. నగరీకరణల వలన కమీనులు ఒక వృత్తి వదిలి మరో వృత్తి చేపట్టడం సులభతరమైంది. ముఖ్యంగా తమ కుల వృత్తి జీవితావసరాలకు తీర్చలేని సందర్భాలలో వృత్తిపరమైన మార్పు మరీ స్పష్టంగా కనిపిస్తుంది. కమీనులలో అక్షరాస్యత పెరగడంతో వారి హక్కుల గురించి తెలుసుకొనే అవకాశం వాటి రక్షణ కోసం పాటు పడాలనే తపన పెరిగాయి. వీరు జాగృతం కావడంతో వర్ధమాన సామాజిక, ఆర్థిక సమస్యల పట్ల విమర్శనాత్మక దృష్టిని అలవర్చుకొన్నారు. విద్యార్హతలు పెంచుకొన్నందు వల్ల పై ఒత్తిడులకు లొంగకుండా అనువైన వృత్తిని చేపట్టగల స్థితిని చేరుకొన్నారు.

యాజమాన్య విధానం కుల వ్యవస్థ, మతం, భూ యాజమాన్యం, బంధుత్వం గ్రామాలలోని రాజకాయ వ్యవస్థలతో సంబంధమున్న వ్యవస్థ కావడం వల్ల ఏ ఒక్క వ్యవస్థలో మార్పు వచ్చిన వాటి ప్రభావం యాజమాన్య విధానంపై కూడా పడుతుంది. గ్రామ పెద్దల అధికారాలు తగ్గిపోవడం, ఫ్యాక్టరీ వ్యవస్థ అమలులోకి రావడం పారిశ్రామికీకరణ ప్రభావంతో ఇది వరకు కమీనులు అందిస్తున్న సేవల నాణ్యతలో మార్పులు రావడం కుల వ్యవస్థ పట్టు సడలడం, విద్యావ్యాప్తి వంటి వాటి ప్రభావాల వల్ల యాజమాన్య విధానంలో అనేక మార్పులు చోటుచేసుకున్నాయి. ఇప్పుడు ఆర్థిక వ్యవస్థలో ఒకటైన మార్కెట్ వ్యవస్థను గురించి తెలుసుకుందాం.

6.5 మార్కెట్ వ్యవస్థ

మార్కెట్ స్థలం లేదా ప్రదేశం, సప్లై, డిమాండ్ నిర్ణయించిన ధరకు వస్తుసేవల వినిమయం జరిగే మార్కెట్‌కు గల తేడాను స్పష్టంగా గుర్తించాలి. మార్కెట్ వ్యవస్థ ద్వారా వస్తు వినిమయం జరగని సమాజాలలో కూడా మార్కెట్ ప్రదేశం అంటూ ఒకటి ఉండే అవకాశం ఉంది. అంతే కాక మార్కెట్ మాధ్యమంగా జరిగే ఒక నిర్దిష్ట మార్కెట్ ప్రదేశానికి పరిమితం కానవసరంలేదు. వినిమయ విధానం దృష్ట్యా పోలియానీ, స్థిరతా వాదానికి (substantisist school) చెందిన వారు ఆర్థిక వ్యవస్థలను వివిధ రకాలుగా వర్గీకరించారు. పరస్పరత, పునః పంపిణీ, మార్కెట్ వినిమయం. పరస్పరత, పునఃపంపిణీ, లు ప్రధాన వినిమయ విధానాలుగా ఉన్న సమాజాలలో

మార్కెట్లు ఉండవచ్చు. అయితే అవి పని చేసే తీరు, సామాజిక, ఆర్థిక నేపథ్యాలు మార్కెట్ ఆధారంగా పనిచేసే మార్కెట్ల కంటే భిన్నంగా ఉంటుంది.

మార్కెట్ వినిమయ విధానం ఆర్థిక వ్యవస్థలో పెరుగుతున్న వృత్తి పరమైన ప్రత్యేకీకరణ, ఉత్పాదక పాత్ర, వ్యవసాయరంగంలో ప్రజలు ఉత్పత్తి చేస్తున్న ఆహార ధాన్యాల మిగులు, ద్రవ్యం వినిమయ మాధ్యంగా ఏర్పడటానికి సంబంధించి ఉంటుంది. గ్రామీణ మార్కెట్‌లో జరిగే లావాదేవీలు కొన్ని వస్తువులకే పరిమితమై ఉంటూ ఉత్పత్తి వ్యవస్థతో ఎలాంటి ముఖ్యమైన సంబంధం ఉండదు. శ్రామిక వ్యవస్థ, నిత్యావసర వస్తువుల రవాణాలపై మార్కెట్ ధర ప్రభావం పరిమితంగా ఉంటుంది. గ్రామాలలో ఉత్పత్తి అయ్యే వస్తువులన్నీ మార్కెట్‌లోకి రావు ముఖ్యంగా ఆహారవస్తువులు, వీటిలో అతిస్వల్ప భాగమే. మార్కెట్‌లో విక్రయానికి రావచ్చు. కొన్ని సందర్భాలలో మార్కెట్ తర విధులే సామాజిక, ఔపచారిక, రాజకీయ అంశాలకే అధిక ప్రాధాన్యం ఉంటుంది. కానీ ఆర్థిక వినిమయానికీ కాదు.

గ్రామీణ సమాజాల లక్షణాలు కొన్ని సంప్రదాయ గిరిజన మార్కెట్ లక్షణాలను పోలి ఉంటాయి. అయితే ప్రాంతీయ, జాతీయ మార్కెట్ వ్యవస్థతో అతి సాన్నిహిత్యం వీటికి ఉంటుంది. గ్రామీణ మార్కెట్ వ్యవస్థలో రెండు భిన్న ధోరణులు కనిపిస్తాయి. కుటుంబావసరాలు ఒక వైపు, విశాల మార్కెట్ వ్యవస్థలో పాలు పంచుకోవాలనే ఉత్సుకత మరో వైపు కనిపిస్తాయి. సాంప్రదాయిక గ్రామీణ సమాజాల విషయంలో ఉత్పత్తి అయిన అన్ని వస్తువులూ మార్కెట్‌లోకి ప్రవేశించవు పండించిన పంటలో అధిక భాగాన్ని కుటుంబ వినియోగానికి, బంధువులు, ఇరుగు పొరుగువారికి పంచడానికి (పరస్పరత సూత్రం ఆధారంగా) అట్టి పెట్టుకోవడం జరుగుతుంది.

గ్రామీణ మార్కెట్లలో సామాజిక, ఔపచారిక మార్కెట్లకు గతంలో అధిక ప్రాధాన్యం ఉండేది. క్రమంగా ఈ మార్కెట్ యంత్రాంగం ప్రాదేశిక సమగ్రతకు సాధనంగా అభివృద్ధి చెందింది. ఇది పర్యావరణ దృష్ట్యా ప్రత్యేకమైన సముదాయాలతోను, భౌగోళికంగా ఒంటరిగా ఉన్న సముదాయాల ప్రత్యేకమైన సముదాయాలతోను, భౌగోళికంగా ఒంటరిగా ఉన్న సముదాయాలతోను, సాంకేతికంగా ప్రత్యేకీకరణ సాధించిన సముదాయాలతోను సంబంధం ఏర్పరుచుకోవడానికి ఉపయోగపడే సాధనంగా మారింది. ఈ విధంగా వివిధ సముదాయాల మధ్య సంబంధం ఏర్పడటమే కాక ప్రాంతీయ, నగర కేంద్రాలతో కూడా సంబంధాలు ఏర్పరుచుకోవడానికి తోడ్పడింది. దళారుల, మధ్యవర్తుల కార్యకలాపాల ద్వారా గ్రామీణ మార్కెట్లు ప్రాంతీయ, జాతీయ ఆర్థిక వ్యవస్థతో సంధానించబడ్డాయి.

ఉత్పత్తి చిన్న తరహాలో సాగడం, ఋణ సదుపాయాలు లేకపోవడం వంటి కారణాల వల్ల గ్రామీణ ఉత్పత్తిదారుల ప్రాముఖ్యం మార్కెట్ వ్యవస్థలో చెప్పుకోదగ్గంత స్థాయిలో ఉండదు. దీనికి తోడు గ్రామీణులు నగరాలకు వలస రావడం వల్ల ప్రాంతీయ, జాతీయ మార్కెట్ వ్యవస్థతో అనుసంధానం కావడంలో అసమానతలు నెలకొన్నాయి. గ్రామీణ ఉత్పత్తి దారుకు తక్కువ ధరలు చెల్లించడం, దాత - గ్రహీత సంబంధాల వల్ల ఏర్పడి గిరిజన ఆర్థిక వ్యవస్థలో కూడా డిమాండ్, సప్లైలే ధరను నిర్ణయిస్తాయని గుర్తించడం జరిగింది. కానీ సప్లై, డిమాండ్‌ల ప్రభావం పరోక్షంగానూ, క్రమ విరుద్ధంగానూ ఉంటుంది. పెట్టుబడి దారీ విధానంలో సంపూర్ణ పోటీ ఉన్నప్పుడే సప్లై, డిమాండ్‌లు ధరలు నిర్ణయిస్తాయి. ఇలాంటి వ్యవస్థే ఆదర్శవంతమైన వ్యవస్థగా పరిగణించవచ్చు. కానీ వాస్తవ ప్రపంచంలో సంపూర్ణ పోటీ ఎక్కడా కనిపించదు. నిజానికి ఉత్పత్తి, పంపిణీ కార్యకలాపాలు కొద్దిమంది చేతుల్లోనే కేంద్రీకృతం కావడం వల్ల ఏక స్వామ్యధోరణులు (Monopolistic tendencies) ఏర్పడి పోటీ నశించి, లాభాలు పెరగడానికి అవకాశం ఏర్పడుతుంది. ధరల నిర్ణయంలో కానీ వేతనాల నిర్ణయంలో, ఆదాయ సంపదల పంపిణీ విషయంలో ఆధునిక ప్రభుత్వాలు కొంత జోక్యం కలగజేసుకొంటాయి. అంతేకాక పన్నుల విధానం ద్వారా ఏకస్వామ్యాన్ని నియంత్రించడానికి సామాజికులకు ప్రయోజనం చేకూర్చే వస్తుసేవలను సమకూర్చడానికి ఈ నాటి ప్రభుత్వాలు ప్రయత్నిస్తున్నాయి.

ఈ మధ్య కాలంలో భారతదేశ గ్రామీణ ఆర్థిక వ్యవస్థలో అనేక మార్పులు ఏర్పడ్డాయి. వాస్తవానికి ఉదార విధానం (liberalization), ప్రపంచీకరణ విధానాన్ని (globalization) భారత ప్రభుత్వం అనుసరించడంతో గ్రామీణ సమాజంలో వీటి ప్రభావంగా అనేక మార్పులు చోటుచేసుకొంటున్నాయి. భారతదేశ ఆర్థిక వ్యవస్థలో గ్రామీణ ఆర్థిక వ్యవస్థ ఒక ప్రధాన అంశం అనడంలో సందేహంలేదు. ఇది మొత్తం ఆర్థిక వ్యవస్థ లో ప్రముఖమైన పాత్ర

BRAOU

వహిస్తుంది. అయితే గ్రామీణ ఆర్థిక వ్యవస్థ అనేక సంచలనాత్మక మార్పులకు లోనయ్యింది. వీటిలో ముఖ్యంగా పేర్కొదగ్గది క్రింద వివరించడం జరిగింది.

6.6 పెరుగుతున్న వ్యాపారీకరణ (growing commercialisation) ధోరణులు

భారతదేశ వ్యవసాయం కేవలం గ్రామాలకే పరిమితం కాక విశాల ఆర్థిక వ్యవస్థ దృష్ట్యా కార్యకలాపాలు సాగించడం ఒక ప్రముఖ లక్షణంగా కనిపిస్తుంది. ఈ వ్యాపారీకరణ ఎంత స్థాయిలో జరిగితే అభివృద్ధి అంత అధిక స్థాయిలో ఉంటుందని విశ్వసిస్తారు. ఇంతకుముందే తెలిపినట్లు ఋణ గ్రస్తతల కారణంగా అతడు పరాధీనుడు గానే ఉంటూ జాతీయ ఆర్థిక వ్యవస్థలో గణనీయమైన పాత్ర నిర్వహించలేక పోతున్నాడు, తనకు కావలసిన నిత్యావసర వస్తు సమాదాయాన్ని విశాల మార్కెట్‌ల నుంచి సమకూర్చుకోలేక పోతున్నాడు. అయితే విశాల ఆర్థిక వ్యవస్థలో తగినంత పాత్ర నిర్వహించలేక పోవడం వల్ల గ్రామీణ ఉత్పత్తిదారు అధికంగా ఆర్జించలేడు అనుకోకూడదు. కొన్ని గ్రామీణ సముదాయాలలో ఆర్థిక స్థితి మెరుగ్గా ఉన్నా సంపదను ప్రదర్శించడం, ఆడంబరాలను నిరుత్సాహపరుస్తారు. మార్కెట్ ప్రాధాన్యం ఉన్న ఆర్థిక వ్యవస్థతో గ్రామీణ సముదాయాలు సమైక్యం కావడం అనేది పరస్పరత, పునఃపంపిణీ సూత్రాలకు విరుద్ధంగా ఉంటుందని సమాజ శాస్త్రజ్ఞులు సూచిస్తారు.

మార్కెట్ వ్యవస్థలో మరో లక్షణం స్థానిక మార్కెట్‌లకు స్వయం ప్రతిపత్తి ఉండటం, ధరల నిర్ణయంలో జాతీయ స్థాయిలో సమన్వయం లోపించడం. అందువల్ల ప్రాంతం ప్రాంతానికి వైవిధ్యం కనిపిస్తుంది. ధరలు అనేవి స్థానిక సప్లై, డిమాండ్‌లను బట్టి మారుతూ ఉంటాయి. ఇలాంటి మార్పులను ఆసరాగా చేసుకొని మధ్య దళారులు ప్రయోజనం పొందుతూ ఉంటారు. ధరలలోని తేడాలు స్థానిక అధికారుల నిర్ణయాల ఫలితంగా కూడా ఏర్పడుతూ ఉంటాయి.

పెట్టుబడి దారీ వ్యవస్థలోని ఆధునిక మార్కెట్ వ్యవస్థకు కొన్ని ప్రత్యేకమైన లక్షణాలుంటాయి. పూర్వపు మార్కెట్ వ్యవస్థతో పోల్చి చూసినప్పుడు ఈ ప్రత్యేక లక్షణాలలో ముఖ్యంగా పేర్కొదగ్గది. స్వతంత్రంగా ఔపచారిక, సామాజిక, రాజకీయ అంశాలతో నిమిత్తం లేకుండా ఉండటం. ఆధునిక మార్కెట్ వ్యవస్థ స్వతంత్ర్యంగా క్రమ బద్ధీకరించుకోగలదు, ఇతర సముదాయాలతో (శ్రమతో సహా) ప్రాంతీయ, జాతీయ, అంతర్జాతీయ స్థాయిలో సమన్వయం సాధించగలదు. ఈ దృష్ట్యా చూస్తే పెట్టుబడిదారీ ఆర్థిక వ్యవస్థలోని మార్కెట్ మార్కెట్ ప్రదేశంకంటే బహువిశాలమైంది. అన్ని ఆర్థిక కార్యకలాపాలకూ విస్తరించిన వ్యవస్థ గా పరిగణించవచ్చు. పెట్టుబడిదారీ వ్యవస్థలో ధరల నిర్ణయం ఒక క్రమ పద్ధతిలో, సప్లై, డిమాండ్ శక్తుల ఆధారంగా జరుగుతుంది. పెటుబడిదారీ పూర్వ వ్యవస్థలలోను, గ్రామీణ ఆర్థిక వ్యవస్థ కనీస అవసరాల దశనుంచి మార్కెట్ ప్రాధాన్య దశకు చేరుకొంది. ఈ పరిణామం మూడు దశలలో జరుగుతోందని గుర్తించారు.

1) కేవలం నిత్యావసర వినియోగానికే ఉత్పత్తినంతా వినియోగించడం. ఇలాంటి వ్యవస్థలు స్వయం పోషకంగా ఉంటాయి. అందువల్ల వస్తుమార్పిడి చెదురుమదురుగా కనబడుతుంది.

2) విక్రయం కాగల మిగులు (Marketable surplus) కోసం ఉద్దేశ పూర్వకంగా ఉత్పత్తి చేయడం. అయితే ఈ విధానంలో కూడా కనీస అవసరాలు తీర్చడమే ప్రధానంగా ఉంటుంది.

3) ఈ దశలో నిత్యావసరాలను కూడా విస్మరించి కేవలం మార్కెట్ విక్రయానికే ప్రాధాన్యమిస్తూ ఉత్పత్తి కొనసాగించడం జరుగుతుంది.

ఈ నాటికి కూడా భారతదేశంలోని కొన్ని ప్రాంతాలలో ముఖ్యంగా గిరిజన ప్రాంతాలలో కనీస అవసరాల స్థాయిలోనే ఆర్థిక వ్యవస్థ కొనసాగుతోంది. అయితే ఇటువంటి ప్రాంతాలు బహుకొద్ది అంటే కనీసావసరాల ఆర్థిక వ్యవస్థ క్రమంగా తగ్గుముఖం పడుతోందన్నమాట. ఈనాడు భారతదేశ రైతు కేవలం తనకోసం, తన కుటుంబం కోసమే ఉత్పత్తి చేయడం లేదు. పండిస్తున్న పంటలో అధిక భాగం మార్కెట్ విక్రయానికి ఉద్దేశించినదే. అంటే ఈనాడు వ్యవసాయోత్పత్తులను వ్యాపార ఉద్దేశంతోనే చేస్తున్నారన్నమాట. వ్యవసాయ ఉత్పాదకతలో ఏర్పడిన గణనీయమైన మార్పుల ఫలితంగా వ్యవసాయ వ్యాపారీకరణ ఊపందుకొని లాభదాయమైనదిగా మారింది. మేలురకం విత్తనాలు, రసాయన ఎరువులు, క్రిమిసంహారక మందులు తగినంత నీరు లభ్యం కావడం, స్వల్పకాల పంటలు

BRAOU

వంటి వాటికి సంబంధించి జరిగిన సాంకేతిక ప్రగతి ఫలితంగా వ్యవసాయం ఒక లాభదాయకమైన పరిశ్రమగా మారింది. వీటన్నింటినీ పొందడానికి రైతు తాను పండించే పంటను అమ్మడం ద్వారానే అవసరమైన ద్రవ్యాన్ని సమకూర్చుకోగలడు. వీటన్నింటికీ తోడు రవాణా కమ్యూనికేషన్ సదుపాయాలు మెరుగుపడటం వల్ల పండిన పంటను సుదూర ప్రాంతాలకు తరలించే వీలు కలుగుతుంది. సహకార మార్కెటింగ్ వ్యవస్థను నెలకొల్పడంతో వడ్డీ వ్యాపారుల, మధ్య దళారీల దురాగతాలకు కళ్ళెంపడింది.

నగర కేంద్రాల పెరుగుదల గ్రామీణ వాతావరణాన్ని మార్చివేసి ఈనాడు నగర లక్షణాలున్న గ్రామాల సంఖ్య పెరుగుతోంది (rurbanism). ఈ వ్యవస్థ తరతరాల నుంచి వస్తున్న ఉమ్మడి కుటుంబ వ్యవస్థను ఛిన్నా భిన్నం చేయడమే కాక వ్యక్తి వాదాన్ని (individualism) ఆధునాతన జీవన పద్ధతులను ప్రవేశపెట్టింది. ఒక్క మాటలో చెప్పాలంటే ఒక నూతన సమాజ ఆవిర్భావానికి కారణ భూతమైంది. నగరీకరణ ఫలితంగా గతంలోలేని నూతన సామాజిక సంస్థలు గ్రామ ప్రాంతాలలో నెలకొనడం ప్రారంభమైంది. ఈ పరిణామం ఆధునికీకరణ (Modernisation) కు దారి తీసింది. పర్యవసానంగా గ్రామీణుల సామాజిక దృక్పథంలో కొత్త కొత్త మార్పులు ఏర్పడటం మొదలైంది. కుల వ్యవస్థలో అనేక మార్పులు వచ్చాయికానీ దాని రూపం మాత్రం పూర్వం మాదిరే మిగిలింది. భూములున్న రైతు కుటుంబాల స్థితి మారి ఎన్నో కుటుంబాలు ఉపాధికోసం మారుమూల గ్రామాలకు నగరాలతో సంబంధాలు సులభతరమయ్యాయి. నగరవాసులతో సన్నిహిత సంబంధాలు ఏర్పడటం వల్ల గ్రామీణుల జీవితాలు కూడా జాతీయ జీవన స్రవంతిలో అంతర్భాగం అవుతున్నాయి.

ఈనాడు వృత్తి పరమైన గతిశీలతకు అవకాశాలు మెండుగా ఉన్నాయి. కానీ గ్రామ ప్రజలకు స్వగ్రామ మమకారం, తల్లితండ్రుల పట్ల బాధ్యత, బంధువర్గ సాన్నిహిత్యం వంటి లక్షణాలు గ్రామలను పూర్తిగా వదిలివేయడానికి అడ్డుగా నిలుస్తున్నాయి.

పైన పేర్కొన్న పరిణామాలన్నింటికంటే మించి గ్రామీణులలో వారి హక్కులకు సంబంధించి అవగాహన పెరిగి వారి హక్కుల కోసం పాటు పడటం వస్తువులకు సంబంధించిన డిమాండ్ ధోరణులు కూడా మార్పులకు లోనయ్యాయి. గతంలో గ్రామీణ ప్రాంతాలలో స్థానికంగా ఉత్పత్తి అయిన వస్తువులకే గిరాకీ ఉండేది. పారిశ్రామిక వస్తు సేవలకు పరిమితంగా ఉండేది. సబ్బులు, నూనెలు, అగ్గిపెట్టెలు వంటి నిత్యావసర వస్తుకులకే అయితే ఈనాడు పారిశ్రామిక వస్తువులకు మారుమూల గ్రామాలలో కూడా డిమాండ్ పెరుగుతోంది. వివిధ రకాల అధునాతన వినియోగ వస్తువులకు సంబంధించి గ్రామీణుల అవగాహన పెరగడంతో పెద్ద పెద్ద పారిశ్రామిక సంస్థలు గ్రామీణ ప్రాంతాలలో స్థిరపడటం కనిపిస్తోంది. నూతన వినియోగ వస్తువులకు డిమాండ్ పెరగడమే కాక వాటిని పొందడానికవసరమైన ఆదాయం కూడా గ్రామీణులకు లభ్యమవుతోంది. ఆదాయం పెరుగుదలకు కారణం సస్య విప్లవం (green revolution) వ్యవసాయ రంగంలో శాస్త్ర సాంకేతిక పద్ధతులను ప్రవేశపెట్టడం ద్వారానే హరిత విప్లవం సాధ్యమైందని మనకు తెలుసు. రసాయన ఎరువులు, క్రిమిసంహారక మందులు, వివిధ రకాల యంత్రాలు. ఆధునిక వ్యవసాయ పద్ధతులుగా అనుసరించడంతో హరిత విప్లవం సాధ్యమైంది. నూతన విధానం వివిధ రకాల సేవల అవసరాన్ని ముఖ్యంగా యంత్రాల రిపేర్లు వర్క్‌షాపులు మొదలైనవి కల్పించాయి. ఈ పరిణామాలన్నీ పారిశ్రామిక ఉత్పత్తులకు డిమాండ్‌ను పెంచాయి. పరిశ్రామిక వేత్తలు గ్రామీణ ప్రాంతాలలో అనుసరిస్తున్న అధునాతన పద్ధతులను దృష్టిలో ఉంచుకొని అవసరమైన ఉత్పత్తి పరికరాలను తయారు చేయడం మొదలైంది. గ్రామాల పునర్నిర్మాణ బాధ్యతను ప్రభుత్వం స్వీకరించడం వల్ల ఉత్పత్త సంబంధాలలో అనేక మార్పులు ఏర్పడ్డాయి. ఉదాహరణకు మధ్య వర్తుల తొలగింపు, కౌలు భద్రత, భూకమతాల పరిమితి చట్టం వంటి శాసనాలను రూపొందించవలసి వచ్చింది. ప్రభుత్వం అమలు పరుస్తున్న అనేక అభివృద్ధి పథకాలు కూడా గ్రామాలలో ఆధునికతా ధోరణులకు కారణమయ్యాయి. నూతన విధానాలను వాటివల్ల కలిగే ప్రయోజనాల దృష్ట్యా ఆధునిక రైతు హృదయపూర్వకంగా ఆహ్వానిస్తున్నాడు. ఇంతకు ముందు ఎలాంటి మార్పులనూ అంగీకరించని రైతు ఈనాడు మార్పులకు సుముఖంగా ఉన్నాడు.

గ్రామ ప్రాంతాలలో వ్యవసాయ కార్యకలాపాలే కాక అనుబంధ కార్యకలాపాలు కూడా ప్రాముఖ్యం వహిస్తున్నాయి. ముఖ్యంగా పశుపోషణ, పాడి పరిశ్రమ, కోళ్ళ పరిశ్రమ, గొర్రెల పందుల పెంపకం, చేపలు పట్టడం వంటి అనేక అనుబంధ కార్యకలాపాలు ఈనాటి గ్రామీణ ఆర్థిక వ్యవస్థలో సర్వసాధారణ మయ్యాయి.

BRAOU

ఒకనాడు అజ్ఞానంతో, ఒంటరితనంతో కాలం గడిపిన గ్రామాలు ఈనాడు కనిపించవు. అభివృద్ధి ప్రభావాలకు గురి అవుతున్న ఆధునిక గ్రామీణ వ్యవస్థను జాతీయ ఆర్థిక వ్యవస్థతో సంధానం చేయడానికి తీవ్రంగా కృషి జరుగుతోంది.

ఇంతవరకూ మనం గ్రామీణ మార్కెట్ వ్యవస్థ ను గురించి చర్చించాం. గ్రామీణ ఆర్థిక వ్యవస్థను మంచి మార్కెటింగ్ సదుపాయం ఎంతైనా అవసరం. దాని వల్ల రైతు పండించిన పంటకు మంచి ధర, నిలువ చేసుకోవడానికి అతి తక్కువ వ్యయం సాధ్యమవుతాయి. భారతదేశంలోని వ్యవసాయ మార్కెట్ వ్యవస్థ లోపభూయిష్టంగా ఉందనే చెప్పాలి. వ్యాపారులు, వడ్డీ వ్యాపారులు రైతులను దోచుకొంటున్నారు. తరచూ రైతు తాను పండించిన పంటను వ్యాపారులకే అమ్మవలసిన పరిస్థితి కొనసాగుతూనే ఉంది. దీని వల్ల రైతుకు గిట్టుబాటు ధర లభించడం లేదు. గ్రామీణ మార్కెట్ వ్యవస్థను మెరుగపర్చడానికి ప్రభుత్వం క్రింది చర్యలను చేపట్టింది.

1) వ్యవసాయ సహకార మార్కెటింగ్ సంస్థలను ప్రోత్సహించడం.

2) క్రమబద్ధమైన మార్కెట్ పద్ధతుల ద్వారా రైతు పండించిన పంటను విక్రయించడానికి వీలు కలుగుతుంది.

3) గ్రేడింగ్, ప్రమాణీకరణ సౌకర్యాలు - వీటి వల్ల రైతుకు మంచి ధర లభిస్తుంది. వ్యవసాయ మార్కెటింగ్ శాఖ ముద్ర వేసిన వస్తువులకు అన్ని ప్రాంతాలలో మంచి ధర లభిస్తుంది. ఇదే అగ్‌మార్క్ (AGMARK)

4) గిడ్డంగి సౌకర్యాలను పెంచడం దేశంలో వివిధ ప్రాంతాలలో గిడ్డంగి సముదాయాలను నెలకొల్పడానికి భారత ప్రభుత్వం 1957లో కేంద్ర గిడ్డంగి సంస్థ (central warehousing) ను ఒక దానిని నెలకొల్పింది. వివిధ రాష్ట్ర ప్రభుత్వాలు కూడా ఇలాంటి పరిస్థితులు నెలకొల్పాయి.

5) మార్కెట్ సమాచారాన్ని అందించడం. ఈ సమాచారాన్ని ప్రభుత్వమే రైతులకు అందజేస్తుంది. ఈ సమాచారం ద్వారానే రైతులు మార్కెట్ పరిస్థితులను తెలుసుకొనే వీలు కలుగుతుంది. రేడియో, దూరదర్శన్‌ల ద్వారా ప్రభుత్వం మార్కెట్‌కు సంబంధించిన సమాచారాన్ని ఎప్పటి కప్పుడు ప్రసారం చేస్తుంది.

6) ధాన్య సేకరణ విధానం - వివిధ కొనుగోలు కేంద్రాలలో నిర్ణీత ధరకు తమ ఉత్పత్తులను అమ్ముకొనే సదుపాయం కల్పించడం జరుగుతుంది. ఈ సౌకర్యాలను ప్రభుత్వం ఏర్పాటు చేసిన భారత ఆహార సంస్థ (Food Corporation of India) సమకూరుస్తుంది.

గ్రామీణ ఆర్థిక వ్యవస్థలోని ఇతర అంశాలతో పాటు దాని మార్కెట్ వ్యవస్థలో కూడా అనేక మార్పులు చోటు చేసుకొంటున్నాయి. అంటే గ్రామీణ ఆర్థిక నిర్మితిలో పెను మార్పులు ఏర్పడుతున్నాయన్నమాట, ఒక నాటి వినిమయ, విధానం, యాజమాన్య విధానం వంటివి పూర్వం మాదిరి ఈనాడు లేవు.

6.7 సారాంశం

ఈ భాగంలో గ్రామీణ ఆర్థిక వ్యవస్థను వివరించడమైనది. భారతదేశంలో 75% జనాభా గ్రామాలలో నివసిస్తుంది. వీరు వ్యవసాయంపై ఆధారపడి ఉంటున్నారు. గ్రామాలలో మనకు వస్తు మార్పిడి విధానం, యాజమాన్య విధానం కనబడతాయి. యాజమాన్య విధానంలో మార్పులు వచ్చాయి. ఈనాడు వృత్తి పరమైన గతిశీలతకు అవకాశాలు మెండుగా ఉన్నాయి. నగరకేంద్రాల పెరుగుదల గ్రామాలలో ఎన్నో మార్పులను తీసుకువచ్చింది.

6.8 నమూనా పరీక్ష ప్రశ్నలు

I. ఈ క్రింది ప్రశ్నలకు 30 పంక్తులలో జవాబులు వ్రాయండి.

1. భారతీయ గ్రామాలలోని యజమాని వ్యవస్థను వివరించండి?

2. భారతీయ గ్రామాలలోని ఆర్థిక వ్యవస్థను వివరించండి?

BRAOU

II. ఈ క్రింది ప్రశ్నలకు 15 పంక్తులలో జవాబులు వ్రాయండి.

1. యజమాని వ్యవస్థ లక్షణాలు

2. యజమాని వ్యవస్థలో వచ్చిన మార్పులు

6.9 చదవదగిన పుస్తకాలు

Ram Ahuja : Indian Social System

Hans Raj : Rural Sociology

BRAOU

భాగం - 7 : రాజకీయ సంస్థలు

విషయక్రమం

7.0 లక్ష్యాలు

7.1 పరిచయం

7.2 రాజకీయ సంస్థలు

7.2.1 గ్రామాలలోని ముఠాలు, ముఠాతత్వం

7.3 నాయకత్వం

7.3.1 నాయకత్వ నిర్వచనాలు

7.3.2 నాయకత్వ లక్షణాలు

7.3 సారాంశం

7.4 నమూనా పరీక్షా ప్రశ్నలు

7.5 చదవదగిన పుస్తకాలు

7.0 లక్ష్యాలు

ఈ భాగం చదివిన తరువాత మీరు :

- రాజకీయ సంస్థలను గురించి వివరించగలరు.
- నాయకత్వం అనే దానిని వివరించగలరు.

7.1 పరిచయం

భారతదేశంలో 80% ప్రజలు గ్రామాలలో నివసిస్తున్నారు. ఆటవిక దశనుండి నాగరికతకు మానవ సమాజం ఆవిర్భవిస్తున్నప్పుడు గ్రామాలు యాజమాన్యంతో సమూహాలుగా పనిచేస్తాయి. పరస్పర సహకారం, మంచి తనాన్ని పెంపొందించే రీతిలో తొలిదశనుండి మానవ సమాజాలు మసలుకొన్నాయి. చారిత్రక ఆర్థికాభివృద్ధిలో గ్రామ వ్యవస్థ కొన్ని మార్పులకు గురైంది. గ్రామ రాజకీయాలలోని ప్రధానాంశాలు మూడు అవి: 1) ముఠాలు, 2) కుల వర్గాలు 3) వర్గ సంఘర్షణ. ఈ భాగంలో రాజకీయ సంస్థలను గురించి వివరించడమైనది.

7.2 రాజకీయ సంస్థలు

సమాజాలలో రాజకీయ నిర్మితులను సూచించేవే రాజకీయ సంస్థలు. ఇవి నియతమైనవి కానీ, అనియతమైనవి కానీ కావచ్చు. ఈ రాజకీయ సంస్థలను ఒక్కొక్కప్పుడు ప్రాంతీయ ప్రాతినిధ్య సంస్థలుగా పరిగణించడం జరుగుతూ ఉంటుంది. ఈసంస్థలే రాజకీయ వ్యవస్థకు మూలంగాను, కేంద్రంగాను వ్యవహరిస్తూ ఒక నిర్దిష్ట ప్రాంతంలో పనిచేస్తూ ఉంటాయి. ఈ సంస్థలే సమాజం తాలూకు భౌతిక సమగ్రతను, సంసక్తి (cohesion) ను, నిర్ణయాధికారాలను చలాయించడమే కాక ప్రజా వ్యవహారాల దిశను నిర్దేశిస్తూంటాయి. రాజకీయ చర్యల విషయంలో అనుసరించాల్సిన పద్ధతులను నిర్దేశించే సంస్థలుగా వీటిని పరిగణించవచ్చు. పై అభిప్రాయాలేకాక నిర్మితీయ దృక్పథం (structuralist vies) అనేది ఒకటుంది. ఈ దృక్పథం ప్రకారం రాజకీయ సంస్థలు వ్యవహారానుగుణమైన రాజకీయ వ్యవస్థల నిర్మాణాన్ని కాక ఒక ఆదర్శవంతమైన రాజకీయ వ్యవస్థ కల్పనకు కృషి చేస్తాయి.

సమాజంలో ఒక క్రమం నెలకొల్పడానికి, ప్రాంతీయ సరిహద్దుల పరిరక్షణకు, సమాజంలోని వివిధ సమూహాల చర్యలకు సంబంధించి నిర్ణయం చేసే అధికారాన్ని నిర్దేశించడానికి రాజకీయ సంస్థలు కృషి చేస్తాయని ప్రకార్య

BRAOU

వాదం (functionalist view) సూచిస్తుంది. అన్ని సమాజాలలోనూ రాజకీయ అధికారం అనేది అంతర్గతంగా ఉంటుందని గుర్తుంచుకోవాలి. నియతమైన, కేంద్రీకృతమైన ప్రభుత్వ యంత్రాంగం లేని సమాజాలను కూడా మానవ శాస్త్రజ్ఞులు, సమాజ శాస్త్రజ్ఞులు అధ్యయనం చేశారు. ఇటువంటి సమాజాలలో కూడా సామాజిక క్రమాన్ని, సంసక్తిని కాపాడటానికి అనియత యంత్రాంగం పనిచేస్తూనే ఉంటుందని వారి అధ్యయనాలలో తేలింది. ఇలాంటి సమాజాలలో సామాజిక సంసక్తిని కాపాడటమే ప్రధాన విధిగా ఉంటుందని భావించడం జరిగింది. రాజకీయాధిపత్యం, దోపిడీ వంటి సంబంధాల విషయంలో వర్గ విభేదపు ఛాయలు కనిపిస్తాయని కొంత మంది పరిశోధకుల అభిప్రాయం. ఇలాంటి విభేదాలు అతి సామాన్య సమాజాలలో కూడ కనిపిస్తాయి. ముఖ్యంగా వయోభేదం లింగభేదం, విభిన్న వంశాలు, బంధు వర్గాలు వంటివి.

రాజకీయ సంస్థలకు సంబంధించి అనేక అంశాలను చర్చించవలసి ఉంది. ఈ చర్చను గ్రామాలలోని ముఠాలతో ప్రారంభిద్దాం.

7.2.1 గ్రామాలలోని ముఠాలు

రాజకీయ చర్యలు నిర్వహించే సమూహాలనే ముఠాలు అంటారు. ఇవి అనికాయము (non corporate) నాయకత్వ ప్రధానము అయినవి. ముఠాలు అనేవి అనియత సమూహాలు ఇలాంటి సమూహాలు ఒక పరిమిత ప్రాంతానికి సంబంధించిన ముఖ్యమైన రాజకీయ సమూహాలు. ఈ సమూహాలు వ్యక్తి నిష్ఠమైనవి. జనాకర్షణ శక్తి గల వ్యక్తి కట్టే ముఠా. ఇవి స్థిరమైనవి కావు. నాయకుల, అతని అనుచరుల ప్రయోజనాలకోసం పనిచేసే అవకాశవాదులతో ఉంటూ ఇతర ముఠాలను ఎదుర్కోవడం పైనే దృష్టి కేంద్రీకరిస్తాయి. రాజ్య రాజకీయ వ్యవస్థలో రాజకీయ ముఠాల ఆవిర్భావం గ్రామీణ సమాజ రుగ్మతలను సూచిస్తుంది. ఇవి సహజమైన రాజకాయ వ్యవస్థ విచ్ఛిత్తిని సూచిస్తాయని కొంటరి అభిప్రాయం. అయితే కేంద్రీకృత రాజకీయ నిర్మితులతో పాటు రాజకీయ ముఠాలు కూడా ప్రాంతీయ స్థాయిలో సహజీవనం చేస్తూండటం సహజమేనని మరి కొందరు భావిస్తారు.

గ్రామీణ సమాజాలలో కనిపించే ముఠాలు ఆయా సమాజాల అధికార వ్యవస్థకు సంబంధించిన సమూహాల నిర్మితుల, సమూహాల చైతన్యం, ప్రవర్తనా ధోరణులు, గ్రామీణ నాయకులకు సంబంధించిన వివిధ అంశాలను సూచిస్తాయి. ముఠాతత్వాన్ని సక్రమమైన పద్ధతిలో అధ్యయనం చేయడం ద్వారా అధికార వ్యవస్థలోని మార్పుల స్వభావాన్ని, అధికార చైతన్యాన్ని తెలుసుకోవడం సాధ్యమవుతుంది.

సంఘీభావానికి, ఐకమత్యానికి మారు పేరుగా ప్రసిద్ధి చెందిన గ్రామాలు ఈనాడు ముఠాలకు నిలయాలయ్యాయి. ముఠాలు లేని గ్రామమంటూ ఈనాడు ఏదీ లేదు. ముఠాతత్వాన్ని అధ్యయనం చేసిన పరిశోధకులు ఎంతో మంది ఉన్నారు. పరిమిత వనరులకు సంబంధించిన కక్షలను రేపే సమూహాలే ముఠాలు అని ఒక పరిశోధకుడి అభిప్రాయం. విభిన్న సిద్ధాంతాల ఆధారంగా ఏర్పడిన సంఘర్షణ సమూహాలే ముఠాలని ఒక అభిప్రాయం. సామాజిక, ఆర్థిక, రాజకీయ విధుల నిర్వహణకు కొందరు నాయకులు ఏర్పరచిన సమూహాలే ఈ ముఠాలు.

రాజకీయ, సామాజిక, ఆర్థిక ప్రయోజనాలకోసం వివిధ ముఠాలు ఈనాటి గ్రామీణ భారతదేశంలో ఏర్పడ్డాయి. ప్రతి ముఠా తన సభ్యుల, నాయకుల ప్రయోజనాల కోసం పాటుపడుతూ ఉంటుంది. వ్యక్తి ప్రయోజనాల కంటే సామూహిక ప్రయోజనాలకే ఈ ముఠాలలో అధిక ప్రాధాన్యం ఉంటుంది. రాజకీయ విభేదాలు కానీ రాజకీయ సంఘర్షణలు కానీ ముఠాలు ఏర్పడటానికి కారణం కావచ్చు. ప్రతి ముఠాలోనూ నాయకుడే ప్రధానమైన వ్యక్తి ఒక ముఠాలో అనేక మంది నాయకులున్నా మూర్తి మత్వంలో తేడాలుండవచ్చు. అనుభవము, విద్యార్హత, నిజాయితీ, ప్రజా సమస్యలు, పోరాటాల పట్ల అవగాహన ఉన్న వ్యక్తే ఆదర్శవంతమైన ముఠా నాయకుడు అని బ్రాస్ (Brass) అభిప్రాయం. సర్దుబాటు చేసుకునే స్వభావం ఉన్నవ్యక్తి, సమస్యలను పరిష్కరించగలిగే సామర్థ్యం ఉన్న వ్యక్తే నాయకుడిగా పరిగణింపబడతాడు. రాజకీయ కుతంత్రాలలో ఆరితేరి ఉంటాడు. అంతేకాక నిస్వార్థంగా, ఉదారంగా, అనుచరులకు ధన సహాయం, ఉద్యోగ కల్పన చేయగలిగిన వ్యక్తి అయి ఉంటాడు. అయితే వాస్తవంలో ఈ లక్షణాలన్ని ముఠానాయకుడికి ఉండకపోవచ్చు, ఉండనవసరం లేదు కూడా. ఈ లక్షణాలకు విరుద్ధమైన లక్షణాలున్న ఆదర్శవంతమైన నాయకుల లక్షణాలకు భిన్నమైన - ముఠా నాయకులు కూడా కనిపిస్తారు. కానీ సభ్యులందరినీ తన వెంటనడిపిస్తూ ముందుకు సాగిపోయే వ్యక్తే నాయకుడిగా చెలామణి అవుతాడు.

BRAOU

ముఠాలోని సభ్యులందరికీ సమాన ప్రతి పత్తి ఉంటుంది. సాధారణంగా ప్రతి ముఠాలోను అంతరంగిక వర్గం. సాధారణ సభ్యులు అంటూ రెండు రకాల సమూహాలు ఉంటూనే ఉంటాయి. అంతరంగిక వర్గం చిన్నదిగా ఉండటమే కాక స్వభావ లక్షణాలలో ఏక రూపత ఉంటుంది. నాయకుని స్వభావము, పనితీరుకు ఆకర్షితులైన వ్యక్తులే ఈ అంతరంగిక సమూహంలోని సభ్యులు. బాహ్య సమూహంలో సభ్యుల సంఖ్య అధికంగాను, తరచు మారుతూ ఉంటుంది. తమ ప్రయోజనాలను కాపాడుతూ ఉన్నంత వరకే వీరు ముఠాలో కొనసాగుతారు. అంతరంగికులు సాధారణంగా కులం, బంధుత్వం, మైత్రి వంటి అంశాలపై ఆధారపడే నాయకుడి పక్షంలో చేరతారు. సాధారణ సభ్యులు విభిన్న ఆర్థిక, సామాజిక స్థాయికి చెందిన వారై ఉంటారు. నాయకుడు, సభ్యుల సంబంధాలు మత బంధుత్వం, రాజకీయ, ఆర్థిక ప్రాతిపదికలపై ఆధారపడి ఉంటాయి. వీరి మధ్య సంబంధం పోషకుడు, పోషితుడి మాదిరి ఉంటుంది.

ప్రతి ముఠాలోని సభ్యుల మధ్య సహకారము సద్భావము ఉండవచ్చు. కానీ కొంతకాలం తరువాత విభేదాలు పొడసూపవచ్చు. అందువల్లనే ప్రతి గ్రామంలో అనేక ముఠాలు ఏర్పడుతూ ప్రతి ముఠాలో అనేక కుటుంబాలు సభ్యులుగా ఉంటూ ఉంటారు. ఈ కారణం వల్లనే ముఠా సభ్యత్వంలో నిలకడలోపిస్తుంది. కాలం పరిమితంగా ఉండటం, నాయకుల వ్యక్తిగత ఆకర్షణ ప్రాధాన్యం వహించడం, ఒక నిర్దిష్టమైన వ్యవస్థ అంటూ ఏదీ ఉండక పోవడం, అధికారానికే అధిక ప్రాధాన్యం ఇవ్వడం అనేవి ప్రధాన లక్షణాలుగా కనిపిస్తాయి. ఈ కారణాల వల్లనే ముఠా సభ్యత్వం కేవల గ్రామానికే పరిమితం కాక పరిసర గ్రామాలలోని కుటుంబాలలో కూడా కులం, బంధుత్వం వంటి అంశాల ఆధారంగా ముఠాలలో చేరే అవకాశం ఉంటుంది. అయితే కొందరు పరిశోధకులు ముఠాలు కట్టడానికీ, కులము, బంధుత్వం, వర్గము వంటి చెప్పుకోదగ్గ సంబంధం లేదని వాదిస్తారు. అయితే ఏక వంశ బంధువర్గం (unlinear kinship group) ఆధారంగా ఏర్పడిన ముఠాలలో సభ్యులు నిలకడగా ఉంటారనీ, సామాజిక వర్గం ఆధారంగా ఏర్పడిన ముఠాలలో అస్థిరత నెలకొనే అవకాశాలున్నాయనీ కొన్ని పరిశోధనలలో తేలింది. ముఠా నాయకులు కులం, వర్గం అనే అంశాలను తన నాయకత్వం నిలుపుకోవడానికి వ్యూహాత్మకంగా ఉపయోగించుకొంటాడు.

ఇది వరకే చెప్పినట్లు కాలం గడిచిన కొద్దీ ముఠాలకు కారణమైన సాంప్రదాయిన పరిస్థితులు అధికం కావచ్చు లేదా తగ్గిపోవచ్చు. ఈ సందర్భాలలో ఏర్పడిన ముఠాలు ప్రత్యర్థి వర్గాలుగానే కొనసాగుతాయి. లేదా యాంత్రిక ముఠాలు (machine factions)గా మారి గ్రామాలలోని ఋణగ్రహీతలు (debtors), కౌలుదార్లు, వ్యవసాయకూలీలు వంటి సముహాలు తమ కార్యకలాపాలను విస్తరించి ఎన్నికల సమయంలో వీటిని ఓటు బ్యాంకులుగా ఉపయోగించి రాజకీయ లబ్ధి పొందుతారు. పై వివరణ దృష్ట్యా చూసినప్పుడు గ్రామ స్థాయిలోని ముఠాలు కొంత మందికి వ్యతిరేకంగానూ మరికొందరికి అనుకూలంగానూ వ్యవహరిస్తూ ఉంటాయి.

ముఠాల లక్షణాలు :

ముఠాలకు కొన్ని ప్రముఖ లక్షణాలుంటాయని ఆస్కార్ లెవిస్ (Oscar Lewis) అంటాడు. ఇలాంటి వాటిలో అతి ముఖ్యమైన లక్షణం ముఠా సువ్యవస్థితము, సుసంఘటితము అయి ఉంటుంది. ముఠాలోని ప్రతి సభ్యుడూ ఆ ముఠా పట్ల భక్తి విశ్వాసాలు ప్రదర్శించాలి. అవసరమైతే సామూహిక ప్రయోజనాల కోసం వ్యక్తిగత ప్రయోజనాలను త్యాగం చేయడానికి కూడా సంసిద్ధుడై ఉండాలి.

ముఠా మరీ అంత పెద్దది గానూ - నిర్వహణకు సాధ్యం కానంత పెద్దది - మరీ అంత చిన్నది గానూ ఉండకుండా బయటి వారి సహాయం అర్థించవలసిన అవసరం లేనంత పరిమాణంలో ఉండాలి. ముఠా సభ్యుల అవసరాలు తీర్చ గలిగేంత సామర్థ్యం ఉండాలి.

ఆర్థికంగా స్వయం పోషకమైన ముఠాయే మంచి ముఠా అవుతుంది. అంటే ఇతరుల సహాయం తీసుకోకుండా దాని ఆర్థిక అవసరాలను తీర్చుకోగల స్తోమత కలిగి ఉండాలన్న మాట.

గ్రామ స్థాయిలో ముఠాలు ఏర్పడటానికి గల కారణాలను ఇప్పుడు పరిశీలిద్దాం. భద్రతా అవసరాలు, వ్యక్తిగత హోదా పెంచుకోవడం, ఇతరులకు సహాయసహకారాలు అందివ్వడం పాత కక్షలు తీర్చుకోవడం వంటివే ముఠాలు ఏర్పడటానికి ఉన్న కారణాలలో ముఖ్యమైనవి. వాస్తవానికి ఈ ముఠాలు సామాజిక, ఆర్థిక, రాజకీయ

BRAOU

కారణాల వల్ల ఏర్పడుతూ ఉంటాయి. శక్తిమంతమైన ఇతర సమూహాల నుంచీ రక్షించుకోవడానికి ముఠా కట్టడం కూడా జరుగుతూ ఉంటుంది. అంతే కాక ఆర్థిక, సామాజిక భద్రత దృష్ట్యా కూడా ముఠాలు ఏర్పడటం పరిపాటి. వ్యక్తిగత కారణాల వల్ల - ఒంటరితనం నుంచి తప్పించుకోవడానికి, అవసర సమయాలలో ఇతరుల సహాయం లభించడానికి, వ్యక్తిగత భద్రత దృష్ట్యా కూడా - ముఠాలు ఏర్పడుతూ ఉంటాయి.

భారతదేశంలో సమూహాలు, ముఠాలు నానాటికి పెరుగుతున్నాయి. ప్రతి ముఠాలో అంతర్గత వ్యవస్థ ఉంటూ ముఠా సక్రమంగా పనిచేయడానికి తోడ్పడుతూ ఉంటుంది. ఏ ముఠా అయినా విజయవంతంగా పనిచేయాలంటే అందరు సభ్యులు సమన్వయంతో, సహకార భావంతో పనిచేయాలి. సమూహం సక్రమంగా పనిచేయడానికి పటిష్ఠమైన వ్యవస్థ ఉండటం అత్యవసరం. సహకారభావంతో, ఇతరులకు కేటాయించిన భాధ్యతలలో జోక్యం చేసుకోకుండా సభ్యులు పనిచేసినప్పుడే అవ్యవస్థ సుసంఘటిత వ్యవస్థగా రూపొందుతుంది. సభ్యులందరూ ఒక తాటిపై నడిచి, వ్యవస్థ లక్ష్యాలకు అనుగుణంగా ప్రవర్తించినప్పుడే అనుకొన్న లక్ష్యాలను సాధించగలరు. సభ్యులందరికీ ముఠాపట్ల సంపూర్ణ విశ్వాసం ఉన్నప్పుడే అది విజయవంతంగా కొనసాగగలదు.

ముఠాతత్వం :

ముఠాతత్వం (factionalism) అంటే ఏమిటో ఇప్పుడు పరిశీలిందాం. ఒక ముఠా సాధించ దలచిన లక్ష్యాలకు వ్యతిరేకంగా ఇంకొక ముఠా పనిచేయడాన్నే ముఠాతత్వం అంటారు. రెండు ముఠాల మధ్య తలెత్తే వ్యక్త సంఘర్షణ (overt conflict)నే ముఠాతత్వమని బీల్స్ (Beals) నిర్వచించాడు. ఇలాంటి సంఘర్షణ సహకార కార్యకలాపాలకు విఘాతం కలిగిస్తుంది. నలుగురి మేలు కోసం ఏర్పడిన పోటీ తత్వమే ముఠాతత్వమని మిల్లర్ (Miller) భావించాడు. దీనిని బట్టి ఒక వ్యవస్థలో వివిధ వర్గాల మధ్య పోటీతత్వం. వైరిభావం అనేవి అంతర్గత లక్షణాలుగా ప్రతి ముఠాలో కనిపిస్తాయని తెలుస్తుంది.

బీల్స్, సీగెల్ (Siegel)ల ప్రకారం ముఠాతత్వం రెండు రకాలుగా ఉంటుంది. భేదాత్మకమైంది. (schismatic). వ్యాప్తమైంది (pervasive) వీటి మధ్య భేదాలున్నాయి. సువ్యస్థితం కాని, తాత్కాలికమైన సమూహాల సమ్మేళనంలోనే వ్యాప్త ముఠాతత్వం పుడుతుంది. రెండు సువ్యస్థిత సమూహాల మధ్య ఏర్పడే సంఘర్షణే భేదాత్మక ముఠాతత్వం. ఈరెండు రకాల ముఠాతత్వాల వల్ల సహకార భావం దెబ్బతిని, సమాజం సమస్యల పాలవుతుంది.

బయటి ఒత్తిడుల వల్ల ముఠాలలోని అంతర్గత విభేదాల వల్ల ముఠాల మధ్య సంఘర్షణలు తలెత్తుతుంటాయని బీల్స్, సీగెల్‌ల అభిప్రాయం. సభ్యుల ఉచిత ప్రవర్తనకు సంబంధించి విభేదాలు ఏర్పడే అవకాశం ఉండటాన్నే ఒత్తిడి అని వీరు భావించారు. ఇలాంటి ఒత్తిడులకు దారి తీసే పరిస్థితులను క్రింది విధంగా పేర్కొనవచ్చు :

1) సంప్రదాయ సిద్ధంగా లభించిన అధికారానికి ముప్పు వాటిల్లుతుందనే భయం

2) ఒక సముదాయంలోని సభ్యుల మధ్య సత్సంబంధాలు నెలకొల్పడంలో నాయకత్వం విఫలమైనప్పుడు

3) హక్కులు, బాధ్యతల నివారణలో అస్పష్టత వల్ల నాయకులు, సభ్యుల ప్రవర్తనకు సంబంధించి తలెత్తే వివాదులు

4) నాయకత్వ మార్పు సందర్భంలో ఏర్పడే ఉద్రిక్తతలు ముఖ్యంగా కొత్త నాయకుడి సామర్థ్యం సందేహాస్పదమైనప్పుడు

5) తరతరాలుగా వస్తున్న కుటుంబ స్పర్థలు, వ్యక్తిగతమైన అసంతృప్తులు లేదా రాజకీయ, సామాజిక ప్రయోజనాలు సంఘర్షణకు దారి తీసే పరిస్థితులుగా పేర్కొనవచ్చు.

ముఠాతత్వాన్ని ప్రోత్సహించే నిర్మితీయ పరిస్థితులను (structural conditions) మిల్లర్ మరికొంత విశ్లేషించాడు. ముఠాతత్వానికి మూలమైన రెండు ప్రవర్తనా అంశాలను మిల్లర్ సూచించాడు.

1) అధికార యంత్రాంగం పట్ల నాయకత్వం విషయంలో గ్రామీణుల దృక్పథంలో వస్తున్న మార్పులు.

2) నానాటికీ పెరుగుతున్న ఆర్థిక కార్యకలాపాలు మొదటిది నాయత్వం అధికార హోదాల పట్ల గ్రామీణుల మధ్య ఏర్పడుతున్న తీవ్రమైన స్పర్థ అంతేకాక సంప్రదాయ సిద్ధంగా వస్తున్న నాయకత్వం విషయంలో

BRAOU

పెరిగిపోతున్న నిరాదరణ. వైముఖ్యం, రెండోది ఆర్థిక అస్థిరతను సూచిస్తుంది. ఇది సంప్రదాయ బద్ధమైన సామాజిక స్తరీకరణలో స్పష్టమైన విభేదాలను సృష్టించడం, ఆర్థిక అధికారం లభించడం చేస్తోంది.

అయితే బీల్స్, సీగెల్‌ల ప్రకారం ఒక సముదాయంలోని అంతర్గత విభేదాలు, ఒత్తిడులు ముఠాతత్వానికి దారి తీయకపోవచ్చు ముఠాతత్వానికి మూలం అంతర్గత బాహిరశక్తుల ప్రభావాలను సమతూకంలో ఉంచలేక పోయినప్పుడు ముఠాతత్వానికి ఏర్పడుతుందని వీరు భావించారు. అంటే బాహిర అంతర ఒత్తిడుల పరస్పర ఘర్షణలు ముఠాతత్వానికి దారి తీస్తాయన్న మాట. బాహిరమైన ఒత్తిడుల నగరీకరణ, పారిశ్రామికీకరణ నూతన వ్యావసాయిక విధానాలు, వ్యవసాయ వ్యాపారీకరణ (commercialisation of agriculture) ల వంటి అంశాలు ముఠాతత్వానికి మూల కారణాలవుతాయి. గ్రామాలలో సామజిక, ఆర్థిక సంస్కరణలు ప్రవేశపెట్టడానికి ప్రభుత్వం తీసుకొంటున్న చర్యలు - సంప్రదాయ సిద్ధమైన వాటి స్థానంలో కొత్త కొత్త చట్టాలు ప్రవేశ పెట్టడం - ముఠాతాత్వానికి దోహదం చేస్తాయి. వీటికి తోడు రాజకీయ పార్టీలు ప్రతి చిన్న అంశాన్నీ రాజకీయం చేయడం కూడా ముఠాతత్వానికి మూలమని చెప్పవచ్చు.

వివిధ ముఠాల మధ్య నెలకొన్న సంబంధాల దృష్ట్యా చూస్తే భారతీయ గ్రామీణ సమాజంలో ముఠాలు అనేవి అంతర్భాగాలుగా ఉంటూనే ఉన్నాయి. ముఠాల మధ్య సంబంధం పరస్పర సహకారంపై ఆధారపడి ఉండాలి. ఇది తాత్కాలికమైనది కావచ్చు శాశ్వత మైనది కావచ్చు. ముఠాల ప్రయోజనాల మధ్య విభేదాలు లేనంత వరకూ సహకారం శాశ్వత ప్రాతిపదికపై ఉంటుంది. రెండు ముఠాల లక్ష్యాలు వేరు వేరుగా ఉండటం వల్ల వాటి మధ్య సంఘర్షణ ఏర్పడే అవకాశాలు ఉండవు. కొన్ని కొన్ని వేడుకల సందర్భాలలో వివిధ ముఠాలు పరస్పరం సహకరించుకొని నిర్వహించడం జరుగుతున్నప్పుడు ఏర్పడే సహకారం తాత్కాలికమైంది. కొన్ని విషయాలలో ముఠాలు. విభేదించి పరస్పర సంఘర్షణకు దిగవచ్చు. అంటే ఒక నిర్దిష్టమైన కార్యక్రమం విషయంలోనే ముఠాలు కలిసికట్టుగా పనిచేస్తాయన్న మాట.

7.3. నాయకత్వం

7.3.1 నాయకత్వం నిర్వచనాలు

అనేక మంది రచయితలు నాయకత్వం అనే పదాన్ని నిర్వచించే ప్రయత్నాలు చేశారు కానీ ఏ నిర్వచనమూ సంపూర్ణంగా నాయకత్వాన్ని నిర్వచించలేకపోయిందనే చెప్పాలి. ఏ వ్యక్తి నిర్ణయాలు, భావాలు, హేతువులు సమూహ విశ్వాసాలకు, ప్రవర్తనకు ఆధారం అవుతాయో ఆ వ్యక్తే నాయకుడు అని లిండర్ మాన్ (Linderman) భావించాడు. తన అభిప్రాయాలను ఇతరులకు తెలియజేయగలిగే శక్తి సామర్థ్యాలున్న వ్యక్తే నాయకుడు అవుతాడు అని బెర్ట్రాండ్ (Bertrand) పేర్కొన్నాడు. ఆల్‌పోర్ట్ (Allport) ప్రకారం నాయకుడు, సభ్యుల మధ్య ముఖాముఖీ సంబంధాలు ఉండాలి. ఇది ఒక విధంగా వ్యక్తిగత సామాజిక నియంత్రణ అవుతుంది. ఒక వ్యక్తి సమూహంలోని కొంత మంది నైనా వ్యక్తిగత ప్రభావానికి లోను చేయగలిగి నప్పుడే ఆ వ్యక్తి నాయకుడిగా చెలామణీ కాగలడు అని బొగార్డస్ (Bogardus) భావించాడు. వ్యక్తుల మధ్య ఒకానొక పరిస్థితిలో నెలకొనే ప్రభావాన్నే నాయకత్వం అంటారు. ఈ ప్రభావాన్ని నిర్దిష్ట లక్ష్యాల సాధన కోసం భావప్రసారం జరుగుతుందని టానెన్‌బామ్ (Tannen baum) అభిప్రాయం.

7.3.2 నాయకత్వ లక్షణాలు

పై నిర్వచనాలు పరిశీలించినప్పుడు నాయకత్వ లక్షణాలలో మూడు ప్రధాన అంశాలు స్పష్టంగా తెలుస్తాయి. 1) నాయకుడు 2) అనుచరులు 3) పరిస్థితులు. ఈ మూడింటిని కలిపి చూస్తే ఒకానొక పరిస్థితిలో నాయకుడు. అనుచరుల మధ్య జరిగే పరస్పర చర్య వల్ల ఏర్పడేదే నాయకత్వం. అటువంటి పరిస్థితిలో అనుచరుల ప్రవర్తనను ప్రభావితం చేయడానికి నాయకుడు చేసే ప్రయత్నం ఇమిడి ఉంటుంది. గతంలో నాయకత్వ సామర్థ్యాన్ని వ్యక్తిగత. భౌతిక లక్షణాలను బట్టి, మానసిక ఆలోచనలను బట్టి నిర్ణయించడం జరిగేది. ఈ కారణం వల్లనే పారిస్థితిక దృక్పథానికి (situational approach) ప్రాధాన్యం పెరిగింది. ఒకానొక పరిస్థితిని నాయకుడనే వ్యక్తి సరిగా అవగాహన చేసుకొని, అనుచరులను సక్రమమైన మార్గంలో నడిపించి. లక్ష్యసాధనకు కృషి చేయగల శక్తియుక్తులున్న వ్యక్తి అయి ఉండాలి. అయితే నాయకులు అనుచరులకు ఎలాంటి సంబంధం లేకుండా ఏకాకిగా మనలేడు. ఈ మధ్య

BRAOU

కాలంలో నాయకత్వాన్ని అర్థం చేసుకోవడంలో అనుచరుల ప్రాముఖ్యాన్ని గుర్తించడం మొదలైంది. అనుచరులను తన దృక్పథం వైపు మరల్చుకోగల సామర్థ్యం గల వ్యక్తే సమర్థుడైన నాయకుడు కాగలడు. ఈ కారణం వల్లే నాయకత్వం అనే అంశాన్ని మూడు ప్రధాన విషయాల దృష్ట్యా చూడటం మొదలైంది. అవి 1) ప్రత్యేక వ్యక్తిగత లక్షణాలు, 2) పరిస్థితి, 3) అనుచరులు. నాయకత్వాన్ని వివరించేటప్పుడు ఈ మూడు అంశాలను తప్పనిసరిగా పరిశీలించాల్సి ఉంటుంది.

నాయకుడికి ప్రత్యేక లక్షణాలు ఉండాలనేది నిర్వివాదాంశం. అయితే ఏ పరిస్థితిలో నాయకుడికి ఎటువంటి లక్షణాలుండాలనే దానికి సంబంధించి పరిశోధకుల్లో ఏకాభిప్రాయం లేదు. వ్యక్తిగత లక్షణాలలో ప్రధానంగా పేర్కొదగ్గవి. శారీరక ధారుడ్యం, సాధించ దలచుకొన్న లక్ష్యాల విషయంలో సంపూర్ణ అవగాహన సేవాభావం, మైత్రీభావం, నిజాయితీ సాంకేతిక నైపుణ్యం, ఆత్మవిశ్వాసం, నలుగురినీ కూడగట్టుకోగల సామర్థ్యం, నేర్పరితనం, సమయోచితంగా ప్రవర్తించగల నేర్పు, మర్యాదపూర్వకంగా ప్రవర్తించడం, నిర్భీతి, నిష్పాక్షికత, భక్తి, విశ్వాసం, దార్శనికత (ముందుచూపు), నైతికత మొదలైనవి.

నాయకత్వం అనేక సమస్యలతో కూడుకొని ఉంటుంది. కానీ నాయకులు లేని సమాజం మాత్రం ఉండదు. నగరాలలో గ్రామాలలో నాయకులు కనిపిస్తారు. అయితే వారి బాధ్యతలు, నిర్వహించాల్సిన పాత్రలు వేరు వేరుగా ఉంటాయి. నగర, గ్రామీణ జీవనాలలో ఎంతో వ్యత్యాసం ఉన్నందువల్ల ఆయా ప్రాంతాల అవసరాలకు అనుగుణంగా నాయకులు ఏర్పడుతూ ఉంటారు. అయితే ఒక గ్రామంలో ఒక ప్రత్యే వ్యక్తి నే నాయకుడిగా అందరూ గుర్తిస్తారు. ఈ వ్యక్తి పట్ల ప్రజలకు భక్తి విశ్వాసాలు ఉంటాయి. అతని మాటకే మన్నన ఉంటుంది. సర్వసాధారణంగా నాయకుడనే వాడు గ్రామస్థులలో ఒకడై ఉంటాడు. ఇతర ప్రాంతాలలో మాదిరే గ్రామ ప్రాంతాలలో నాయకులకు కూడా అనేక మంది అనుచరులు ఉంటారు. అనుచరుల సంఖ్యను బట్టే అతని నాయకత్వ ప్రాముఖ్యత తెలుసుకోవచ్చు. నలుగురి మన్నన పొందగలిగి అతని నేతృత్వాన్ని అంగీకరించిన వ్యక్తే ఉత్తమ నాయకుడిగా చలామణీ అవుతాడు.

సామాజిక, ఆర్థిక, రాజకీయ, సాంస్కృతిక రంగాలలో నాయకులు ఉండే అవకాశముంది. నాయకుడు ఒక నియంతగా కానీ, ప్రజాస్వామ్య బద్ధంగా ప్రవర్తించేవాడుగా కానీ, నిర్లక్ష్య వైఖరిల వాడుగా కానీ ఉండవచ్చు. నియంతృత్వ పద్ధతులను అనుసరించే నాయకుడు అలాంటి పద్ధతుల ద్వారానే సభ్యుల ప్రవర్తనను నియంత్రిస్తాడు. ఇలాంటి వ్యక్తికి సర్వస్వతంత్ర్యము, అపరిమితము అయిన అధికారం సమూహంపై ఉంటుంది. ప్రజాస్వామ్య పద్ధతిలో ప్రవర్తించే నాయకుడు కూడా సభ్యుల ప్రవర్తనను నియంత్రిస్తాడు. కానీ నియంత్రణా విధానం సమూహాన్ని బట్టి ఉంటుంది. మూడో తరహా నాయకుడు స్వేచ్ఛా ప్రవర్తనను విశ్వసించే వ్యక్తి సభ్యులకు స్వేచ్ఛగా ప్రవర్తించే అవకాశం కల్పిస్తూ, ఏ విధమైన జోక్యం కలుగజేసుకోకుండా ఉంటాడు. సభ్యులు కోరినప్పుడే సమాచారం అందిస్తాడు. అంతేకానీ ఇలాంటి నాయకుడు విధాన రూపకల్పన, లక్ష్యాలను నిర్దేశించేటప్పుడు సభ్యులను సంఘటిత పరిచి అనుకున్న లక్ష్యాలను సాధిస్తాడు.

నాయకత్వమంటే ఆధిపత్యం చెలాయించడం కాదని గుర్తుంచుకోవాలి. నాయకుడు పనిచేసే తీరును బట్టి గ్రామాన్నంతటినీ ఉద్ధరించడం కానీ, ఒక పరిమిత సమూహ ఉద్ధరణ సాధించడం కానీ జరగవచ్చు. నాయకుడు శక్తి మంతుడు కానీ బలహీనుడు కానీ జరగవచ్చు. అనుచరుల సంఖ్యను బట్టి నాయకుడు పెద్ద, చిన్న అని నిర్ణయించడం జరుగుతుంది. నాయకులలో ప్రధాన, అప్రధాన నాయకులు అని రెండు రకాలవారు ఉంటారు. ప్రధాన నాయకులను వరిష్ఠ నాయకులు (senior leaders)గా, అప్రధాన నాయకులను తరువాతి తరం నాయకులు (junior leaders)గా భావించవచ్చు. వరిష్ఠ నాయకులు వయసులోనూ, అనుభవంలోనూ పరిపక్వత గల పెద్ద వయసు, దయార్ద్ర హృదయం అనే లక్షణాలు కూడా ఉండటం అవసరం. నాయకుడు మంచివాడై, సామాన్య ప్రజలతో, సన్నిహిత సంబంధాలు నెలకొల్పుకోగలిగి ప్రజాసమస్యల పట్ల శ్రద్ధాశక్తులు ఉన్నప్పుడు, అధికార వర్గాలతో మంచి సంబంధాలు ఏర్పరుచుకోగలిగినప్పుడు, గ్రామాభివృద్ధిని గ్రామీణుల ఔన్నత్యాన్ని సాధించగలడు అయితే గ్రామాలు సర్వజనులూ అంగీకరించే ఒక మంచి నాయకుడిని అందివ్వలేకపోతున్నాయి. సాధారణంగా ప్రతి కులము, వర్గము, ముఠాకు చెందిన నాయకులు తామే ఇతరుల కంటే అధికులమని భావించి ప్రవర్తిస్తుంటారు. ఒక మూఠా నాయకుడు ఇతరులను నాయకులుగా గుర్తించడు.

Dr. BRAOU LIBRARY Acc. No. 115076 Class No. 301 SAM

ఆధిపత్య కులం, కుల సంబంధాలు అనేవి గ్రామసీమలలో అధికార వ్యవస్థకు సంబంధించినవి. వీటి తాలూకు అధ్యయనాలు ఒక్క భారతదేశంలోనే కనిపిస్తాయి. ఆధిపత్య కులం అనే భావనను ఎమ్.ఎన్.శ్రీనివాస్ గారు ప్రతిపాదించారు. ఈ భావన గ్రామీణ భారతదేశంలోని అధికార వ్యవస్థ విశ్లేషణలో అత్యంత ప్రధానమైన పాత్ర నిర్వహిస్తోంది. వీరి ప్రకారం ఆధిపత్య కులానికి సంబంధించి 5 ప్రధాన అంశాలు ఉన్నాయి. 1) సంఖ్యా బలం, 2) ఆర్థిక స్తోమత, 3) రాజకీయ అధికారం, 4) ఆచార సంబంధమైన అంతస్థు (Ritual status), 5) పాశ్చాత్య విద్య, వృత్తులు. అయితే కొందరు కులంతో నిమిత్తం లేకుండా ఆర్థిక, రాజకీయ శక్తుల ఆధరంగా ఆధిపత్యం వహించగలరని, సంఖ్యాబలం వల్ల మాత్రమే కాదని, పాశ్చాత్య, విద్య, నిర్వహిస్తున్న వృత్తుల ప్రాముఖ్యం అంతగా ఉండక పోవచ్చని కొందరు భావిస్తారు. ఒక గ్రామంలో ఒకానొక కులమే ఆధిపత్య కులంగా ఉన్న సందర్భాలలో ఆ గ్రామంలోని అధికార నిర్మితి కేంద్రీకృత నిర్మితిగా ఉంటుంది. అయితే ఈ మధ్య కాలంలో కులం, వర్గాల వంటి వాటికి అతీతంగా నాయకులు బయలుదేరుతున్నట్లు కనిపిస్తుంది.

రాజకీయ వ్యవస్థలలో నాయకత్వమనేది ప్రధాన అంశం అని ఇది వరకే పేర్కొనడం జరిగింది. అట్లాగే సామాజిక రంగంలో కూడా నాయకత్వం పాత్ర విశిష్టమైనదే, నాయకత్వం వివిధ రూపాలలో ఉండవచ్చు. నాయకుడనేవాడు ఊరి పెద్ద మనిషి కావచ్చు, ముఖ్య వ్యక్తి కావచ్చు, ప్రముఖుడు కావచ్చు. పెద్ద మనిషి అనే అతను ఒక విధంగా రాజకీయ నాయకుడే. తన సమూహం, తన స్వంత గౌరవ మర్యాదలు నిలుపుకోగల శక్తి ఉన్నంత కాలం నాయకత్వాన్ని నిలుపుకోగలడు. గ్రామ నాయకత్వం కోసం ప్రయత్నించే వారితో నిరంతరం పోటీ పడుతూ ఉంటాడు. ముఖ్య వ్యక్తి కూడా స్థానిక రాజకీయ నాయకుడే. ఇతడు ఒక చిన్న సమూహానికి చెందినవాడు. గ్రామీణ నాయకుడు గ్రామపెద్ద లేదా ప్రముఖ వ్యక్తి కంటే తక్కువకానీ ఎక్కువ గానీ అనుచరులు కలిగి ఉంటాడు.

వయోజన ఓటు హక్కు ప్రవేశ పెట్టినందువల్ల సమాజంలో ఏర్పడిన ఇతర మార్పులతో పాటు గ్రామీణ నాయకత్వంలో కూడా మార్పులు చోటు చేసుకొంటున్నాయి. వయోజన ఓటు హక్కుల వల్ల గ్రామ ప్రజలు పంచాయితీ ఎన్ని కలలో పాల్గొని పంచాయితీ సభ్యులను, సర్పంచులను ప్రత్యక్షంగా ఎన్నుకోనే అవకాశం ఏర్పడింది. ఈ విధానం వల్ల గతంలో తామే నాయకులమంటూ ప్రవర్తించిన వారికి ఎదురుదెబ్బ తగిలింది.

రాజకీయ వ్యవస్థకు సంబంధించిన అంశాలలో మరో ముఖ్యమైన అంశం ప్రజాభిప్రాయాన్ని కూడ గట్ట గల నాయకులు (opinion leaders) ఈ అంశానికి నాయకత్వ భావనతో సంబంధం ఉంటుంది. పరిమిత ప్రాంతం పరిమిత జనాభా ఉన్న గ్రామీణ సమాజం అతి చిన్న సమాజం. ఇందులో ప్రతి వ్యక్తికీ ఇతర వ్యక్తులను గురించిన సంపూర్ణ సమాచారం, అవగాహన ఉంటుంది. అంతేకాక గ్రామ ప్రజలకు అనేక విషయాల గురించి తెలయకపోవడం వల్ల ముఖ్యంగా రాజకీయ వ్యవహారాలు వారు ఇతరులపై ఆధారపడటం తప్పనిసరి అవుతుంది. ఇలా ఆధారపడటం గ్రామీణ సమాజానికంతటికీ వర్తించే నిర్ణయాలు తీసుకొనే సందర్భంలో మరింత స్పష్టంగా కనిపిస్తుంది. ఉదాహరణకు ఎన్నికల సమయంలో నాయకుల అభిప్రాయాలకే అధిక ప్రాధాన్యం ఇవ్వడం జరుగుతూ ఉంటుంది. ఇది వరకూ పేర్కొన్నట్లు నాయకులకు కొన్ని విశిష్టలక్షణాలుంటాయి. వాటి వల్లనే వారు జనాన్ని ఆకర్షించగలరు. నాయకుడి లక్షణాలను ఇతరులకు తెలియజేస్తుంటారు. జాతీయస్థాయిలోని రాజకీయాలను గురించి గ్రామ ప్రాంతాల ప్రజలకు ఏమాత్రం తెలియనందువల్ల రాజకీయ నాయకుల అభిప్రాయాలను బట్టే ప్రవర్తిస్తుంటారు. నోటి మాట ద్వారానే వార్తా ప్రసారం జరుగుతూ ఉంటుంది. కాబట్టి గ్రామాలలో నాయకుల అభిప్రాయాలు, దృక్పథాలను గ్రామస్థులందరికీ అందేట్లు చేయడం జరుగుతుంది. గ్రామాలలోని ముఠాలు, సమూహాలు వీరి అభిప్రాయాలనే మన్నిస్తూ, ఆచరిస్తూ ఉంటారు. నాయకుడి కున్న విశిష్ట లక్షణాలు, అనుచరుల సంఖ్యను బట్టే ఆనాయకుడి ప్రాముఖ్యం ఉంటూ ఉంటుంది.

గతంలో ప్రజాభిప్రాయాన్ని కూడగట్టగల నాయకులకు అధిక ప్రాధాన్యం ఉంటూ వచ్చింది. కానీ గ్రామీణ సామాజిక వ్యవస్థ, నిర్మితులలో ఏర్పడిన ప్రముఖ మార్పుల ఫలితంగా గ్రామీణ వ్యవస్థలలో అనేక మార్పులు ఏర్పడ్డాయి. ఈనాడు గ్రామ వాసులు ఏ నాయకుడినీ గుడ్డిగా అనుసరించడం లేదు. నాయకుడి అభిప్రాయాలను అనుసరించేముందు అనేక ఇతర విషయాలను కూడా పరిగణించే నిర్ణయం చేయడం జరుగుతోంది.

పైన పేర్కొన్న మార్పులు ఏర్పడుతున్న కొద్దీ ప్రజాభిప్రాయాన్ని కూడగట్టగల నాయకుల ప్రాధాన్యం కొనసాగుతూనే ఉంది. ఇలాంటి నాయకుల్లు ప్రజాభిప్రాయాన్ని తన అభిప్రాయాలకు అనుగుణంగా మలుచుకోగల

BRAOU

శక్తి సామర్థ్యాలున్నవాడు, ఉమ్మడి అభిప్రాయాలను రూపొందించగలవాడు అయి ఉంటాడు. అయితే ఇతడు అధిపత్యం చలాయించే వ్యక్తిగా కాక తన అభిప్రాయాలను సలుగురికీ తెలియజేసి ఒప్పించగల వ్యక్తి అయి ఉంటాడు.

దేశ స్వాతంత్ర్యానికి పూర్వం మత నాయకులు, కులపెద్దలు, గ్రామ కైన్సిళ్ళు వంటి వ్యవస్థలే గ్రామీణ జీవితంలోని ప్రతి అంశానికి సంబంధించి నాయకత్వం వహించేవి. వీరి మాటనే గ్రామస్థులందరూ అంగీకరించేవారు. ఇంతవరకూ జరిగిన అధ్యయనాలలో సాంప్రదాయిక నాయకులు, వయోవృద్ధులు, నిరక్షరాస్యులు అయిన వారు ఉన్నత కులాలకు చెందిన వారని ఋజువైంది. ఈ విధమైన ప్రత్యేక అధికారాలూ లేని వారి (Non-previleged) సంఖ్యే అధికం. వీరందరూ మధ్య, వెనుకబడిన కులాలకు చెందిన వారే. వీరు విభిన్న వర్గాల, కులాలకు చెందిన వారు కావడం వల్ల, ఆర్థిక స్తోమత లేనందువల్ల అధికార హోదాకోసం విశేషాధికారాలయిన వర్గాల (previleged classes)తో పోటీ పడలేక పోయారు. వయోజన ఓటింగ్ విధానం, ప్రజాస్వామ్య పద్ధతులను ప్రవేశపెట్టడం. సార్వత్రిక విద్య వంటివాటి వల్ల గతంలో అణచివేతకు గురియైన వారు తమ అభిప్రాయాలను, ప్రయోజనాలను గురించి బహిరంగంగా ప్రకటించుకొనే అవకాశం లభించింది. ముఖ్యంగా ఎన్నికల సమయంలో ఈనాడు అన్ని ప్రజా సంబంధమైన పదవులకు ఎన్నికల విధానం అనుసరించడం వల్ల రాజకీయ పక్షాలు, గ్రామ ప్రాంతాలకు కూడా రాజకీయాలను విస్తరించాయి. ఫలితంగా యువకులు, చదువుకొన్న వారు, మధ్య తరగతి వ్యవసాయ కుటుంబాల వారు రాజకీయాలలో ప్రవేశించడం మొదలైంది. గ్రామ పంచాయితీలలోను, సహకార సంఘాలలోనూ పదవులు సంపాదించగలిగారు. వ్యక్తికి, ఇతర వ్యక్తులను కులము, వర్గానికి అతీతంగా సంకీర్ణ సమూహాలు ఏర్పడి బలమైన బంధుత్వం, కుల, వర్గ సమూహాల ప్రభావం క్షీణించడం మొదలైంది. ఈ సమూహాలలో సంబంధాలు తరచూ మార్పులకు లోనవుతూ ఉంటాయి. సాంప్రదాయిక నాయకుల మాదిరి కాక ఈనాటి నాయకులు మారుతున్న అవసరాలకు అనుగుణంగా కొత్త కొత్త పద్ధతులను అనుసరించి, ప్రభుత్వ అధికారులతో సహకరించి అనేక సాముదాయిక వికాస పథకాల అమలుకు తోడ్పడుతున్నారు.

ప్రజలపై ప్రభావం చూపడానికి మన దేశంలోని నాయకులు అనేక మార్గాలను అనుసరిస్తున్నట్లు అనేక అధ్యయనాలు బయల్పరిచాయి. ఈ నాయకులే వివిధ రంగాలలోని సమస్యల విషయంలో తీసుకునే నిర్ణయాలను కూడా ప్రభావితం చేస్తున్నారు. అయితే ఇన్ని మార్పులు జరుగుతున్నప్పటికీ ఈనాటికి కూడా ప్రాబల్య కులం, వర్గం ప్రభావమే అధికార వ్యవస్థను నియంత్రిస్తున్నాయి.

సమూహాలు, ముఠాలు గ్రామీణ వ్యవస్థలో నిర్వహించే పాత్ర ప్రముఖమైంది గానే ఉంటోంది. వ్యవస్థీకృతమైన రాజకీయ వ్యవస్థ ఒకటి ఉన్నప్పటికీ ముఠాలు. సమూహాలు గ్రామ నాయకులు నిర్వహిస్తున్న పాత్ర ప్రాధాన్యం ఏ మాత్రం తగ్గలేదు. దీనికి కారణం గ్రామీణ సమాజాలకు సామాజిక దారుఢ్యం ఉండటమే. గ్రామీణ సమాజాలలో సమైక్య భావం అత్యున్నతంగా ఉంటుంది. సార్వజనీన అనుభవం, లక్ష్యాలు, ఆశలు, ఆశయాలు ఉండటం వల్లే గ్రామాలలో సంఘీభావం పటిష్ఠమైందిగా ఉంటోంది.

అయినా ఈనాడు గ్రామాలలో అనేక మార్పులు చోటు చేసుకొంటున్నాయి. అట్లాగే నాయకుల ప్రభావం దేశకాల పరిస్థితులను బట్టి మారుతూనే ఉంది. వ్యక్తివాదం (individualism), భౌతిక వాదం (materialism), హేతువాదం (rationalism) వంటివి నానాటికీ పెరుగుతున్నాయి. గ్రామస్థులు తర్కయుక్తంగా ఆలోచించి అనేక కార్యక్రమాలలో చురుకుగా పాల్గొనడమే కాక గ్రామీణ జీవితంలోని వివిధ రంగాలకు సంబంధించిన అంశాల విషయంలో విచక్షణాయుతంగా నిర్ణయాలు తీసుకొంటున్నారు.

7.3. సారాంశం

గ్రామ రాజకీయాలోని ప్రధానాంశాలు మూడు అవి. 1) ముఠాలు, 2) కుల వర్గాలు, 3) వర్గ సంఘర్షణ. సాధారణ రాజకీయ సాహిత్యంలో ముఠా అనే పదం కొన్ని సానుకూల సామాజిక విధులను నిర్వహించే వివిధ రాజకీయ వర్గాలను లేదా సమూహాలను గూర్చి వివరించేందుకు వాడబడుతుంది. ముఠాలంటే చిన్న విషయాలపై తగాదాల వల్ల ఏర్పడ్డ వర్గాలని అంటారు. గ్రామీణ రాజకీయాలలో కుల వర్గాలే చాలా ప్రభావాన్ని కలిగి ఉంటాయి. మన దేశంలో గ్రామీణ రాజకీయాలను పరిశీలిస్తే చాలా మేరకు కులాలన్ని సంఘాలుగా ఏర్పడి రాజకీయాలలో

BRAOU

ప్రయోజన వర్గాలుగా పని చేస్తున్నాయి. ఇవి రాజకీయ వ్యవస్థలో రాజకీయాధికారం కోసం కృషి చేస్తాయి. వర్గ శక్తుల గ్రామీణ ప్రాంతాలలో చెలరేగే సంఘర్షణలకు మూలం గ్రామాలలో నాయకత్వం ముఖ్యమైన అంశం.

7.4 నమూనా పరీక్ష ప్రశ్నలు

I. **ఈ క్రింది ప్రశ్నలకు 30 పంక్తులలో సమాధానాలు వ్రాయండి.**

1. గ్రామాలలో కనిపించే ముఠాల లక్షణాలను వివరించండి?
2. నాయకుడి నాయకత్వం లక్షణాలను వివరించండి?

II. **ఈ క్రింది ప్రశ్నలకు 15 పంక్తులలో సమాధానాలు వ్రాయండి.**

1. ముఠాలు
2. కుల వర్గాలు

7.5 చదవదగిన పుస్తకాలు

Ram Ahuja : Indian Social System

Gopal Lal Jain : Rural Development

Sharma K.L : Rural Society in India

BRAOU

భాగం - 8: పంచాయతీ రాజ్, సామాజిక పరివర్తన

విషయక్రమం

8.0 లక్ష్యాలు

8.1 పరిచయం

8.2 పంచాయతీరాజ్

8.3 పంచాయతీరాజ్ పరిణామం

8.4 పంచాయతీరాజ్ వ్యవస్థ నిర్మాణం

8.4.1 గ్రామ సభ

8.4.2 గ్రామ పంచాయతీ

8.4.3 పంచాయతీ సమితి

8.4.4 జిల్లా పరిషత్

8.5 పంచాయతీరాజ్ వ్యవస్థ లోని లోపాలు

8.6 పంచాయతీరాజ్ వ్యవస్థ సాధించిన సామాజిక పరివర్తనాంశాలు

8.7 నమూనా పరీక్షా ప్రశ్నలు

8.8 చదవదగిన పుస్తకములు

8.0 లక్ష్యాలు

మూడు అంచెల స్థానిక ప్రభుత్వ పద్ధతిగా పంచాయతీరాజ్ వ్యవస్థను చర్చించి, అది ఏ విధంగా గ్రామీణ భారతదేశంలో రాజకీయ ఉద్యమానికి ఒక నూతన విధానాన్ని ప్రసాదించిదో వివరించడం ఈ భాగం ముఖ్య ఉద్దేశం.

ఈ భాగం చదివిన తరువాత మీరు :

- పంచాయతీరాజ్ పరిణామాన్ని వివరించగలరు.
- పంచాయతీరాజ్ వ్యవస్థ నిర్మాణాన్ని వివరించగలరు.

8.1 పరిచయం

చాలాకాలం నుంచి భారతదేశ సామాజిక, ఆర్థిక వ్యవస్థలో గ్రామ పంచాయతీలు ఒక ప్రధాన భాగంగానే ఉంటూ వస్తున్నాయి. ఇవే స్థానిక స్వపరిపాలన ఏజెంట్‌లుగా ఉంటున్నాయి. ఆర్థికాభివృద్ధికి స్థానికంగా ఉన్న మానవ శక్తిని, ఇతర వనరులను సమాయత్త పరుస్తూ ఉంటాయి. పంచాయతీ వ్యవస్థ అత్యంత పురాతనమైనది. దీనికి సంబంధించిన ఆధారాలు మన వేదాలు, పురాణాలలో కూడా లభిస్తాయి. శాంతి పర్వంలో గ్రామ సంఘాల (Grama sangh's) గురించి స్పష్టంగా ప్రస్తావించడం కనిపిస్తుంది. అట్లాగే మన స్మృతిలో కూడా వీటి ప్రస్తావన ఉంది. స్థానిక గ్రామ సభలను గురించిన వివరణ బౌద్ధ జాతకాలలో కూడా చూడవచ్చు. అర్థశాస్త్ర గ్రంథకర్త అయిన కౌటిల్యుడి రచనలో కూడా గ్రామ సమూహాల ప్రస్తావన ఉంది. పురావస్తు తవ్వకాలలో బయల్పడినవి పందల సంవత్సరాల నాడే గ్రామ పంచాయతీ వ్యవస్థ ఉన్నట్లు స్పష్టమైన ఆధారాలు లభిస్తున్నాయి. పురాతన భారతదేశంలో ఈ వ్యవస్థ ఒక వెలుగు వెలిగింది. అయితే ముస్లిమ్ పాలనా కాలంలో కొంత దెబ్బతిని క్రమంగా క్షీణించిందనే చెప్పాలి. బ్రిటిష్ పాలనా కాలంలో ఈ వ్యవస్థ మరింత దిగజారింది. అయితే స్వాతంత్ర్యానంతరం ఈ వ్యవస్థను పునరుద్ధరించడం జరిగింది.

BRAOU

8.2 పంచాయతీరాజ్

భారతీయ గ్రామాలు సంతులిత సామాజిక ఆర్థిక వ్యవస్థలను నెలకొల్పుకోగలిగాయి. పేదవారిని ధనికులు దోచుకొనే వీలులేనటువంటి సహకార ప్రాతిపదికన నడిచే వ్యావసాయిక, పారిశ్రామిక వ్యవస్థను నెలకొల్పి అభివృద్ధిక కృషి జరుగుతూ వచ్చింది. గ్రామ పంచాయత్ అనేది గ్రామ వ్యవహారాల నిర్వాహణను సొంత బాధ్యతగా కాని, గ్రామ పెద్ద లేదా పటేల్ (Patel) తో కలిసి చేపట్టేది. ఈ గ్రామ పంచాయత్‌లు గ్రామాలలో శాంతి భద్రతలను కాపాడటం, విద్య, ప్రజోపయోగ పనులు, రోడ్లు, ప్రభుత్వ భవనాలను, చెరువులు, బావుల వంటి ప్రజాసామాన్యానికి అవసరమైన సౌకర్యాలను కల్పించే బాధ్యత తీసుకొనేవి. అంతేకాక సంపన్నుల నుంచి దానధర్మాలను స్వీకరించి పేదవారికి, ఆర్తులకు అందజేసేవి. గ్రామ సముదాయాలకు అవసరమైన ప్రజాసేవలను గ్రామీణులనుంచే సేకరించి అందరికి అందుబాటులో ఉంచేవి. ఈవిధంగా బయటి ప్రపంచంతో ఏ నిమిత్తం లేకుండా గ్రామాలను స్వయం పోషకాలు, స్వయం సమృద్ధాలుగా అభివృద్ధి చేసేవి. గతంలో గ్రామీణ సాముదాయక జీవితంలో గ్రామ పంచాయతీలు ప్రముఖపాత్ర వహిస్తూ ఉండేవి. దురదృష్ట వశాత్తు బ్రిటిష్ పాలన ప్రారంభం కావడంతో, వీటి ప్రాముఖ్యం సన్నగిల్లుతూ వచ్చింది. వారి కాలంలో అవి దాదాపు కనుమరుగయ్యాయి.

ఇప్పుడు గ్రామ పంచాయతీల చరిత్ర పుటలను తిరిగేద్దాం. ఇది వరకే చెప్పినట్లు, గ్రామ పంచాయతీ వ్యవస్థ భారతదేశానికి ఏమీ కొత్తకాదు. దీని వేళ్ళు మన దేశంలో లోతుగానే నాటుకొని ఉన్నాయి. దేశంలో తలెత్తిన అనేక రాజకీయ సంక్షోభాలను తట్టుకొని బతకగలగడానికి ఈ గ్రామ పంచాయతీ వ్యవస్థే మూలకారణమని చెప్పవచ్చు. ఈనాడు ఈ వ్యవస్థ కొత్త సవాళ్ళు ఎదుర్కొంటోంది. ఇవి గతంలోని సవాళ్ళకంటే భిన్నమైనవి. అయినా పంచాయతీరాజ్ వ్యవస్థ గతంలో మూడు పువ్వులు ఆరు కాయలుగా వెలిసింది. ముస్లిమ్, బ్రిటిష్ పాలనా కాలాలలో కొంత వరకు వీటిని క్రమబద్ధీకరించడం జరిగింది. స్వాతంత్ర్యానంతరం ఇవి మరీమరీ జీవంపోసుకొని క్రమంగా బలోపేతమవుతాన్నాయి.

గతంలో పంచాయతీలకు ఎక్కువ స్వయం ప్రతిపత్తి ఉండేది. అవి ప్రభుత్వానికి రావలసిన రెవెన్యూను వసూలు చేసి ప్రభుత్వ ఖజానాలో జమచేస్తూ ఉన్నందు వల్ల పంచాయతీల వ్యవహారాలలో ప్రభుత్వం ఏ విధమైన జోక్యం కలుగచేసుకొనేది కాదు. లభ్యమవుతున్న అన్ని రిపోర్టులు అటు స్థానిక ప్రజలు, పాలకులు పంచాయతీల పట్ల ఎంతో గౌరవభావం ఉంటూ వచ్చాయని స్పష్టపరుస్తున్నాయి. మౌర్యుల కాలంలో గ్రామ పంచాయతీలు ఎంతో అభివృద్ధి చెందాయనే విషయాలను కౌటిల్యుని అర్థశాస్త్రం స్పష్ట పరుస్తుంది. పూర్వం పంచాయతీ వ్యవస్థ జాతీయ స్థాయిలో కూడా మంచి వ్యవస్థగా గుర్తింపు పొందింది. గతంలో ఇవి రెవిన్యూను వసూలు చేయడం, పన్నులు విధించడం, ప్రజా సంక్షేమం పట్ల శ్రద్ధ వహించడం, కరువు కాటకాల సమయంలోను వరదలు వంటి ప్రకృతి సంక్షోభ సమయంలోనూ ప్రజలను ఆదుకొనేది. అంతేకాక ప్రజలకు అవసరమైన విద్య, సాంస్కృతిక కార్యక్రమాలను చేపట్టేది. దొంగలను పట్టుకోవడంలో పంచాయతీలు ప్రభుత్వానికి తోడ్పడేవి. వారెన్నుకొన్న పంచాయతీల పట్ల ప్రజలకు గౌరవ మర్యాదలు ఉండేవి. ఒక్క మాటలో చెప్పాలంటే గ్రామీణ జీవితానికి సంబంధించిన ప్రతి అంశంలోను కార్యక్రమాల్లోను గ్రామ పంచాయతీలు నిర్మాణాత్మక పాత్ర వహించి గ్రామాల సమగ్రాభివృద్ధిక కృషి చేసేవి. వీటికి నిర్దిష్టమైన విధులు, హక్కులు ఉండేవి. గతంలో కూడా వీటిని ప్రజలే ఎన్నుకునేవారు. వీటికి న్యాయ నిర్వాహణాధికారాలు ఉండేవి. పంచాయతీలు నిష్పాక్షిక నిర్ణయాలు తీసుకునేవి. అంతేకాని వ్యక్తి గత అభిమాన దురభిమానాల ఆధారంగా నిర్ణయాలను తీసుకునేవి కావు.

ముస్లిముల పాలనా ప్రారంభం కావడంతో గ్రామ పంచాయతీలు క్షీణించడం మొదలైంది. ఆనాటి పాలకులు వీటి అభివృద్ధి పట్ల తగిన శ్రద్ధాశక్తులు చూపేవారు కాదు. ఇవి ప్రభుత్వానికి అదించే రెవెన్యూ విషయంలోనే ఆశక్తి కనబరచే వారే తప్ప వాటి వికాసానికి ఏమాత్రం పాటుపడటం లేదు. ముస్లింపాలకులు యుద్ధాలలోనే మునిగిపోయి ప్రజా వ్యవహారాలు పట్టించుకోలేదు, పంచాయతీల విషయంలో అశ్రద్ధ చూపేవారు. వారికి అధికార వికేంద్రీకరణ (decentralisation of power) విషయంలో అంత ఆశక్తి ఉండేది కాదు.

బ్రిటిష్ పాలనా ప్రారంభం కావడంతో ముస్లిం పాలకుల నిర్లక్ష్యానికి గురి అయిన పంచాయతీ రాజ్య వ్యవస్థ పటిష్టంగానే ఉన్నట్లు గుర్తించారు. మొత్తం దేశ పాలనను తాను గుప్పిట్లో ఉంచుకోవాలనే ఉద్దేశంతో

గ్రామ పంచాయతీ వ్యవస్థ బలహీన పరచడానికే వారు పూనుకొన్నారు. ఈ ఉద్దేశం తోనే వాటి అధికారాలను కబలించడం మొదలుపెట్టారు. అయిన పంచాయతీరాజ్ వ్యవస్థ వేళ్ళు బలంగా నాటు కొన్నట్లు గుర్తించిన బ్రిటిష్ పాలకులు, వాటిని నిర్మూలించడం అంత సులభం కాదనే వాస్తవాన్ని గ్రహించారు.

గ్రామపంచాయతీలను పునర్జీవింపచేయడానికి ఎన్ని ప్రయత్నాలు చేసిన వాటి పూర్వ అధికారాలు వాటికి దక్కలేదు.

8.3 పంచాయతీరాజ్ పరిణామం

దేశానికి స్వతంత్ర్యం వచ్చాక జాతీయనాయకులు, గ్రామీణ సామాజిక ఆర్థిక రంగాలలో గ్రామ పంచాయతీలు ఎంతటి ప్రముఖ పాత్ర వహించాయో గుర్తించడం జరిగింది. అందువల్లనే భారతరాజ్యాంగంలోని నిర్దేశక సూత్రాలలో (Directive principles) పంచాయతీలను బలోపేతం చేయడానికి అవసరమైన ఏర్పాట్లను కల్పించడం జరిగింది. అంటే దేశం స్వాతంత్ర్య మైన తరువాత గ్రామ పంచాయతీలకు మరిన్ని అధికారాలిచ్చి గ్రామీణ పునర్నిర్మాణం కార్యక్రమంలో భాగస్వామ్యం చేయడానికి కృషి ప్రారంభమైంది. అంటే స్వాతంత్ర్యం తరువాత పంచాయతీలకు పూర్వ అధికార బాధ్యతలు తిరిగి సంక్రమించాయి, జాతీయ స్థాయిలో వాటికి తగిన గుర్తింపు లభించిందన్న మాట.

ఇరవయ్యో శతాబ్ద ప్రారంభంలో గ్రామాలలో స్వయం పాలనా యంత్రాంగాన్ని అభివృద్ధి పరచడానికి ప్రభుత్వాలు నడుం బిగించాయి. అనేక ప్రయత్నాల తరువాత వారి సంక్షేమ కార్యక్రమాలలో ప్రజలే స్వయంగా పాల్గొనడానికి అనువైన విధానాలను రూపొందించడం జరిగింది. తమ ప్రతి నిధులను తామే ఎన్నుకొనే అవకాశం ప్రజలకు కల్పించడం - అంటే రాష్ట్ర శాసన సభల, పార్లమెంట్‌లో ప్రజా ప్రతినిధులను ఎన్నుకోవడం - జరిగింది. దీన్ని మరింత బలోపేతం, సార్థకం చేయడానికి గ్రామ సభల భావనలను పునరుద్ధరించడం జరిగింది. గ్రామ స్థాయిలో గ్రామ సభలు ప్రముఖ పాత్ర వహించేట్లు చేయడానికి ప్రయత్నం మొదలైంది. భారతదేశం రూపొందించిన ప్రథమ పంచవర్ష ప్రణాళికలో ఈ భావన ప్రతి బింబిత మైంది. అంటే గ్రామాలలో, లేదా గ్రామ సముదాయాలలో పంచాయతీరాజ్ వ్యవస్థనునెలకొల్పడం ప్రభుత్వ ఉద్దేశంగా కనబడుతుంది. అంటే పంచాయతీరాజ్ భావనను 1952 ప్రారంభించిన సమాజవికాసాల పథకాల రూపంలో వెలువడిందరని చెప్పవచ్చు. ఈ సమాజ వికాస పథకాన్ని అనుసరించి ప్రతి రాష్ట్రాన్ని కొన్ని బ్లాకులు గా విభజించి ఒక్కొక్క సమజవికాస అధికారి పర్యవేక్షణలో ఉంచడం జరిగింది. అయితే ఈ పద్ధతి అనుకొన్నంత విజయవంతంకాలేదు. అందువల్ల 1954లో బల్వంతరాయ్ మెహతా అధ్యక్షతన ఒక అధ్యయన సంఘాన్ని ఏర్పాటుచేయడం సమాజవికాస పథకాలను సమీక్షంచడానికి జరిగింది. ప్రజాస్వామ్య పరిపాలనా వికేంద్రీకరణ జరగడమొక్కటే తగిన విధానమని ఈ సంఘం స్పష్టంగా పేర్కొంది. గ్రామ, బ్లాక్, జిల్లా స్థాయిలో పాలనా సంస్థలను నెలకొల్పడానికి పరిపాలనా వికేంద్రీకరణ జరగడం మినహా మరో మార్గం లేదని ఈ సంఘం పేర్కొంది. అంతేకాక గ్రామ పంచాయతీలకు అధికారాల బదలాయింపు జరగాలని, వికేంద్రీకరించిన పరిపాలనా యంత్రాంగాన్ని ప్రజాప్రతి నిధుల నియంత్రణాధికారం కిందే ఉండాలని కూడా ఈ సంఘం సూచించింది. ఈ సంఘం మూడు అంచల (three tier system) వ్యవస్థను సూచించింది. ఇది ఎంతో అనువైన వ్యవస్థ.

1) గ్రామ పంచాయతి, 2) పంచాయతి సమితి, 3) జిల్లాపరిషత్. బల్వంతరాయ్ మెహతా కమిటీ సమర్పించిన నివేదిక భారత ప్రభుత్వం అంగీకరించింది. అయితే ఆ సంఘం సూచించిన వ్యవస్థలో కొన్ని మార్పులు చేసుకొనే స్వేచ్ఛను రాష్ట్ర ప్రభుత్వాలకు ఇవ్వడం జరిగింది. పై కమిటీ చేసిన సిఫారసుల ఆధారంగా రాజస్థాన్, ఆంధ్రప్రదేశ్ రాష్ట్రాలలో 1959లో పంచాయతీరాజ్ వ్యవస్థను ఏర్పాటుచేయడం జరిగింది. ఆనాటి నుంచి (1959) ప్రజాస్వామ్య వికేంద్రీకరణను క్రమంగా దేశమంతట విస్తరించడం జరిగింది.

8.4 పంచాయతీరాజ్ వ్యవస్థ నిర్మాణం

ఈనాడు దేశంలో వివిధ ప్రాంతాలలో ఏర్పాటు చేసిన మూడు అంచల పంచాయతీరాజ్య వ్యవస్థలో గ్రామ సభలు, గ్రామ పంచాయతీలు, బ్లాక్ స్థాయిలో పంచాయతీ సమితులు, జిల్లా స్థాయిలో జిల్లా పరిషత్‌లు స్థాపితమయ్యాయి. ఇప్పుడు ఈ వ్యవస్థను గురించి విపులంగా చర్చిద్దాం. ఈ చర్చను గ్రామ సభతో ప్రారంభిద్దాం.

BRAOU

గ్రామసభ : ఒక గ్రామ పంచాయతీలోని అర్హులైన ఓటర్లు అందరూ ఉంటారు. ఇదే గ్రామ సభకు చెందిన సభ్యసభ అవుతుంది. ఈ సభ సంవత్సరంలో కనీసం రెండు పర్యాయాలైన సమావేశం కావాలి. ఈ సభ వార్షిక సమావేశంలో గ్రామ పంచాయతీకి సంబంధించిన ఆదాయ వ్యయ వివరాలను పరిశీలించడం జరుగుతుంది. పంచాయతీ వ్యయ తాలూకు ఆడిట్ రిపోర్టును పరిశీలించడం జరుగుతుంది. వచ్చే సంవత్సరంలో చేపట్టదలచిన వివిధ పథకాలను పరిశీలించి ఆమోదిస్తుంది. గ్రామ పంచాయతీ విధించ తలపెట్టిన అదనపు పన్నులను. చేపట్టదలచిన పథకాలను ఈ సభ పరిశీలించి ఆమోదించడం కూడా జరుగుతుంది. వీటన్నింటితోపాటు పంచాయతీ చేపట్టదలచిన వివిధ సముదాయసేవల తాలూకు ప్రతిపాదనలను కూడా పరిశీలించి ఆమోదించడం జరుగుతుంది. గడిచిన సంవత్సరపు పరిపాలనా నివేదికపై వచ్చిన వ్యాఖ్యలను పరిశీలిస్తుంది. ఒక్క మాటలో చెప్పాలంటే నిర్దిష్టమైన పనులు చేయడానికి గ్రామ పంచాయతీకి అధికార మివ్వగల సర్వసత్తాక సంస్థ ఇది.

గ్రామ పంచాయతీ : గ్రామ పంచాయతీలు అతి పురాతన కాలం నుంచీ కూడా మన దేశంలో ఉంటూ వస్తున్నాయి. గ్రామ పరిపాలనా యంత్రాంగంలో గ్రామ పంచాయతీ వ్యవస్థ దృఢంగా వేళ్ళు నాటుకొనే ఉంది. వయోజన ఓటింగ్ హక్కు ఆధారంగా ప్రతినిధులను ఎన్నుకొన్న సంస్థగా పంచాయతీరాజ్ చట్టం స్పష్టంగా పేర్కొంటోంది. ఈ చట్టం ప్రకారం ప్రతి గ్రామాన్ని కొన్ని వార్డులుగా విభజించడం జరుగుతుంది. గ్రామ పంచాయతీలలోని సభ్యుల సంఖ్య వివిధ రాష్ట్రాలలో వివిధ రకాలుగా ఉండవచ్చు. అయితే ఆ సంఖ్య సాధారణంగా 15,30 ఉంటుంది. రాష్ట్ర జనాభాను బట్టి పంచాయతీ సభ్యులను పంచ్ (Punch) అంటారు. ప్రతి గ్రామ పంచాయతీకి సర్పంచ్ ఉంటాడు. ఇతడే ఆ గ్రామ పంచాయతీకి అధ్యక్షుడు. కొన్ని రాష్ట్రాలలో ఈ సర్పంచ్‌ను ప్రజలు ప్రత్యక్షంగా ఎన్నుకోవడం జరుగుతోంది. కొన్ని రాష్ట్రాలలో సర్పంచ్‌ను ముఖియా (Mukhiya) అంటారు. ఆంధ్రప్రదేశ్ రాష్ట్రంలో గ్రామ పంచాయతీలకు ప్రత్యక్ష ఎన్నికలు జరుగుతాయి. ఇవి రహస్య ఓటింగ్ పద్ధతిలో జరుగుతాయి. సభ్యుల సంఖ్య జనాభాను బట్టి నిర్ణయమవుతుంది.

పంచాయతీ ఎన్నికలలో కులం ప్రభావం ఎక్కువగా ఉంటుంది. గ్రామాన్ని వివిధ ప్రాదేశిక వార్డులు (territorial wards) గా విభజించడం వల్ల ఈ ప్రభావం మరీ ఎక్కువగా ఉంటోంది.

సర్పంచ్ గ్రామ పంచాయతీ అధినేత. ఇతనికి అనేక పాలనాపరమైన బాధ్యతలు అప్పగించడం జరుగుతుంది. పన్నుల మదింపు, విధింపు వంటి వాటి విషయంలో ఇతడు ప్రధాన పాత్ర నిర్వహిస్తాడు.

గ్రామపంచాయతీల విధులు :

గ్రామ పంచాయతీ నిర్వహించాల్సిన విధులను స్థూలంగా రెండు రకాలుగా విభజించవచ్చు.

1) వెచ్చిక విధులు (optional functions), 2) ఆవశ్యక విధులు (compulsory functions) గ్రామ పంచాయతీలు నిర్వర్తించాల్సిన విధులలో ప్రధానమైనవి.

1) గ్రామానికి సంబంధించిన ఉత్పత్తి ప్రణాళికలను (production plans) రూపొందించడం. ఈ ప్రణాళికలలో ఋణాల సప్లయ్, ఎరువులు, మేలు రకం విత్తనాలు, సస్యరక్షణ (plant protection), చిన్న నీటిపారుదల (minor irrigation) మొదలైన అంశాలుంటాయి. వీటిని అమలు చేయడానికి అవసరమైన సహాయంలో అధికభాగం బయటి నుంచి రావలసి ఉంటుంది.

2) పెద్ద పెద్ద నీటిపారుదల ప్రాజెక్టుల నుంచి నీటిని పంటపొలాలకు మళ్ళించడానికి పంటకాలువలు తవ్వడం, కట్టలు దెబ్బతినకుండా చూడటం, చెరువులను సంరక్షించడం మొదలైనవి.

3) వివిధ పథకాల నిర్వహణకు అవసరమైన నిధులకు సంబంధించిన బడ్జెట్ రూపొందించడం

4) ప్రభుత్వం నుంచి రావలసిన నిధులకు మాధ్యమంగా ఉండటం.

5) సాగులో కనీస ప్రమాణాలు ఉండేట్లు చూడటం.

6) పనికిరాని భూములను సాగులోకి తేవడం.

7) సాగు చేయకుండా ఉన్న భూములను సాగుచేయడానికి తగిన ఏర్పాట్లు చేయడం.

BRAOU

8) గ్రామంలోని వనరుల వినియోగం, నిర్వహణలు సహకార ప్రాతిపదికన జరగడానికి అవసరమైన చర్యలు తీసుకోవడం.

9) సంస్కరణలను అమలు పరచడంలో సహాయసహకారాలు అందివ్వడం.

10) నీటి సరఫరాకు తగిన వసతులు కల్పించడం.

11) చిన్న నీటి పారుదలను నిర్వహించడం

12) పాఠశాల భవనాల నిర్మాణ, నిర్వహణ బాధ్యతలు చేపట్టడం.

13) కుటుంబ నియంత్రణ పథకాలను నిర్వహించడం.

14) బావులు, మరుగుదొడ్ల, పరిశుభ్యం, వీధి దీపాలు వంటివాటిని సమకూర్చడం.

ప్రతి గ్రామ పంచాయతీకి ఒక నిధి (Fund) ఉంటుంది. దీనికి కేంద్ర, రాష్ట్ర ప్రభుత్వాల నుంచి నిధులు సమకూరుతూ ఉంటాయి. జిల్లా బోర్డుల నుంచి వచ్చే మొత్తాలను ఈ నిధి అకౌంటులో జమచేయడం జరుగుతూ ఉంటుంది. గతంలో పంచాయతీలు సంపన్నమైనవిగాను, స్వయంసమృద్ధమైనవిగాను ఉండేవి. పంచాయతీల ఆధాయ వనరులు క్రింది విధంగా ఉంటాయి.

1) పన్నులు : పశువులపై పన్ను, భవనాలపై పన్ను, ఇళ్ళ పన్ను వంటి వాటిని పంచాయతీలు విధించి వసూలు చేస్తాయి.

2) రకరకాల ఫీజులు : వీటిని ఈ విధంగా వర్గీకరించవచ్చు.

1) నీటి సరఫరా సేవలు, వీధి దీపాలు అమర్చినందుకు చెల్లించాల్సిన ఫీజు,

2) వృత్తి పరమైన నిపుణులు, దళారులు (Brokers), కమీషన్ ఏజెంట్‌లు వంటి వారు చెల్లంచాల్సిన లైసెన్సు ఫీజులు.

3) పశువుల అమ్మకాన్ని రిజిష్టర్ చేసుకొన్నప్పుడు చెల్లించాల్సిన ఫీజు, చర్మం, ఎముకలను అమ్మినప్పుడు వాటి ఫీజు, టీ కొట్లు, హోటళ్ళు, మార్కెట్‌లో అమ్మకానికి వస్తువులను ఉంచడం, కొత్త భవనాల నిర్మాణం సందర్భంలోను, కర్మాగారాలు, వర్క్ షాపులు మొదలైనవి నెలకొల్పుతున్నప్పుడు ఫీజులు వసూలు చేయడం జరుగుతుంది. బండి పన్నుకూడా వసూలు చేస్తాయి. 4) గ్రామ ఆస్తుల ద్వారా వచ్చే అద్దెలు, 5) పంచాయతీరాజ్ చట్టాన్ని ఉల్లంఘించినందుకు వసూలుచేసే ఫీజులు, క్రిమినల్, సివిల్ కేసులను పంచాయతీలో ప్రాసెస్ చేసినందుకు చెల్లించాల్సిన ఫీజులు మొదలైనవి.

3) కమ్యూనల్ ఆదాయం : ఇందులో చేపల పరిశ్రమ, తిరునాళ్ళు, మార్కెట్‌లు, గడ్డి అమ్మకాలు, ఎండిపోయిన, గాలికి పడి పోయిన చెట్లు, పశువులపెంట, ఇతర చెత్తా చెదారం, భూమిని నిదానంగా ఇవ్వడం, ప్రజా ఉపయోగాలకు చేసే శ్రమదానం వంటివి చేరి ఉంటాయి.

పంచాయతీలకు ఆదాయ వనరులు అనేకమున్నా వాటి వ్యయం కూడా అధికంగానే ఉంటుంది. అంటే ఆదాయ, వ్యయాల మధ్య సమతూకం ఉండదన్న మాట పంచాయతీలు నిర్వహించాల్సిన విధులు అనేకంగా ఉంటాయి. వాటి నిర్వాహణకు భారీగా ధనం అవసరముంటుంది. అయితే వాటికున్న పరిమిత ఆదాయంతో అవి ఎక్కువగా ఖర్చుచేయలేని స్థితిలో ఉంటాయి. అందువల్ల వాటి పనితీరు మందకొడిగా ఉండటం, కొన్ని సందర్భాలలో కుంటుబడటం కూడా జరుగుతూ ఉంటుంది. నిధుల కొరతవల్ల ఏ అభివృద్ధి కార్యక్రమాన్ని చేపట్టాలన్నా కష్టంగానే ఉంటుంది. పంచాయతీలను ఆర్థికంగా స్వయం పోషకమైన వ్యవస్థలుగా చేయాలి, వాటి బాధ్యతలను సమర్థవంతంగా నిర్వహించడానికి తగినన్ని నిధులు సమకూర్చాలి.

ఇప్పుడు పంచాయతీ సమితిని గురించి కొంత వివరంగా చర్చిద్దాం.

BRAOU

8.4.3 పంచాయతీ సమితి

మూడంచెల విధానంలో పంచాయతీ సమితి మధ్యస్థంగా ఉండే వ్యవస్థ దీని నిర్వాహణ పరిధి సమాజ వికాస సంస్థ (Community development block) నిర్వాహణ పరిధికి సమానంగా ఉంటుంది. సమితిని వివిధ రాష్ట్రాలలో వివిధ పేర్లతో పిలాస్తారు. దీని పరిధిలోని సర్పంచ్‌లు అందరు దీనిలో సభ్యులుగా ఉంటారు. కొన్ని రాష్ట్రాలలో పంచాయతీ సమితిల నుంచి ప్రతి నిధులను ప్రత్యక్షంగా ఎన్నుకోవడం జరుగుతుంది. సమితిలో షెడ్యుల్డ్ కులాలకు, షెడ్యుల్డ్ తెగలకు, ఇతర బలహీన వర్గాలకు - స్త్రీలతో సహా - ప్రాతినిద్యం కల్పించడం జరుగుతుంది. అంతేకాక స్థానిక ఎమ్మెల్యేలకు, ఎం.ఎల్ నిలకు ప్రాతినిధ్య కల్పించడం జరుగుతుంది. నూతన పంచాయతీరాజ్ చట్టాన్ని అనుసరించి సమితిని 30 నుంచి 40వరకు ప్రాదేశిక నియోగ వర్గాలుగా (territorial constitutuency) గా విభజించి, వయోజన ఓటింగ్ విధానంలో ప్రతినిధులను ఎన్నుకోవడం జరుగుతుంది. ఈ విధంగా ఎన్నికైన సభ్యులు సమితి ప్రెసిడెంట్‌ను ఎన్నుకొంటారు.

ఆంధ్రప్రదేశ్‌లో పూర్వం బ్లాక్‌ల స్థానంలో మండలాలు మండల ప్రజాపరిషత్‌లను ప్రవేశపెట్టడం జరిగింది. మండల్‌లు బ్లాక్‌ల కంటే చిన్నవి. ప్రతి మండల్‌ని 10, 15 మండల ప్రజాపరిషత్, ప్రాదేశిక నియోజక వర్గాలుగా విభజించి, ప్రతిప్రజాపరిషత్ ప్రాదేశిక నియోజక వర్గంనుంచి ఒక ప్రతినిధిని ఎన్నుకొనేట్లు రూపొందించడం జరిగింది. ఈ మూడంచెల విధానంలో అధికార మంత సమితి ప్రెసిడెంట్ చేతుల్లోనే కేంద్రీకృతమై ఉంటుంది.

పంచాయతీ సమితి విధులు :

గతంలోని స్థానిక బోర్డులు, జిల్లా బోర్డులు నిర్వహించిన విధులను ఈ పంచాయతీ సమితిలు నిర్వహిస్తాయి. ఇవి గ్రామ పంచాయతీల పనితీరును పర్యవేక్షిస్తాయి. స్థాయీ సంఘాల (standing committees) ద్వారా పంచాయతీ సమితి పనిచేస్తుంది. ప్రతి స్థాయి సంఘానికి కొన్ని నిర్దిష్టమైన బాధ్యతలు అప్పగించడం జరుగుతుంది. పంచాయతీ సమితి నిర్వహించే విధులలో ముఖ్య మైనవి క్రింద పేర్కొనడం జరిగింది.

1) వ్యవసాయాభివృద్ధి

2) తాగునీటి సప్లైయ్

3) డ్రైనేజ్, పారిశుద్యం

4) రోడ్ల నిర్మాణం, భవనాల ప్లాన్‌లను ఆమోదించడం

5) ప్రాథమిక విద్యకు అవసరమైన ఏర్పాటు చేయడం

6) కుటీర పరిశ్రమలు

7) అత్యవసర సహాయం అందివ్వడం

స్థాయి సంఘాలకు అధ్యక్షుడిగా ప్రెసిడెంట్‌లు వ్యవహరిస్తారు. వీరు ఉత్పత్తి, పథకాలు, సామాజిక సేవలు, పన్ను వ్యవహారాలు నిర్వహిస్తారు. బ్లాక్ డెవలప్‌మెంట్ ఆఫీసర్, సమితి ఎగ్జిక్యూటివ్ ఆఫీసర్, ఆంధ్రప్రదేశ్‌లో మండల స్థాయిలోని ఎగ్జిక్యూటివ్ ఆఫీసర్, మండలాధికారి (Mandal Development Officer), వీరికి గ్రామాభివృద్ధి అధికారులు (V.D.O.) సహాయకులుగా ఉంటారు. బి.డి.ఓలు, యం.డి.ఓలు, వి.డి.ఓలు ప్రభుత్వ ఉద్యోగులు. అందువల్ల ఈ అధికారులందరు జిల్లా కలెక్టర్ పాలనాధికారం క్రింద, జిల్లా పంచాయతీరాజ్ అధికారి పర్యవేక్షణలో పనిచేస్తారు. అయినా వీరందరు పంచాయతీ సమితి అదేశాల మేరకే పనిచేయాల్సి ఉంటుంది. అంటే వీరు అటు ప్రభుత్వోద్యోగుల క్రింద, ఇటు ప్రజాస్వామ్య పద్ధతిలో ఎన్నికయిన ప్రజా ప్రతినిధుల క్రింద పనిచేయాల్సి ఉంటుందన్న మాట. ఇలాంటి పరిస్థితి అధికారులకు కొంత ఇబ్బంది కరంగానే ఉంటుంది. పై ఇద్దరి అధికారులు సహకరిస్తే వారి పని సులభమవుతుంది. రాష్ట్ర ప్రభుత్వం అందించే విత్త సహాయంతో పంచాయతీ సమీతీలు పనిచేస్తాయి. అంతేకాక బ్లాక్ బడ్జెట్ సమకూర్చే నిధులు, ప్రత్యేక పథకాల అమలుకు కేటాయించిన నిధలు, భూమి శిస్తులో భాగం, సమీతీలు విధించే పన్నులు నిధులను సమకూరుస్తాయి. వీటికి తోడు పంచాయతీలు కూడా కొన్ని నిధులు సమితికి సమకూరుస్తాయి. సమితికి రాష్ట్రప్రభుత్వం నుంచి ఋణాలు లభిస్తాయి. ఇన్ని వనరులున్న సమితి ఖర్చులతో

BRAOU

పోలిస్తే నిధులు కొరతగానే ఉంటాయి. వాటికి ఎప్పుడు నిధుల కొరత ఒక సమస్యగానే ఉంటుంది. దీని వల్ల అవి అభివృద్ధి పథకాలను పెద్దఎత్తున చేపట్టలేక పోతుంటాయి. ఈ కారణంగా అవి ప్రజా విమర్శలకు గురి అవుతూ ఉంటాయి. అంటే ఇతర పంచాయతీరాజ్ సంస్థల మాదిరిగానే పంచాయతీ సమితులకు కూడా నిధుల సమస్య ఎదురవుతూనే ఉంటుంది. అందుపల్ల అవి సక్రమంగా పనిచేయడం కొంత కష్టతరమవుతూ ఉంటుంది.

మూడంచెల పంచాయతీరాజ్ వ్యవస్థలోని మూడో సంస్థ - జిల్లా పరిషత్‌ను గురించి తెలుసుకుందాం.

8.4.4 జిల్లా పరిషత్ :

మూడంచెల పంచాయతీరాజ్ వ్యవస్థలలో మొదటిది, అన్నిటికంటే పైన ఉన్నది జిల్లా పరిషత్. ఈ విధానం అమలులోకి రాకముందు జిల్లా బోర్డులనేవి ఉండేవి. జిల్లా పరిషత్ వ్యవస్థ స్వరూప నిర్మాణాలు దేశమంతట ఇంచుమించు ఒకే విధంగా ఉంటున్నాయి. చాలా రాష్ట్రాలలో జిల్లా పరిషత్ ప్రెసిడెంట్‌లు జిల్లా పరిషత్ చైర్మెన్‌ను ఎన్నుకొంటారు. సాధారణంగా షెడ్యుల్డ్ కులాలకు, షెడ్యుల్డ్ తెగలకు, జిల్లా పరిషత్ లలో ప్రత్యేక ప్రతి నిధ్యం ఇవ్వడం జరుగుతూ ఉంటుంది.

కొన్ని రాష్ట్రాలలో జిల్లాకు చెందిన ఎమ్మెల్యేలు, ఎం.పిలకు సభ్యత్వం కల్పించడం, ఓటు చేసే హక్కు కల్పించడం కూడా జరుగుతోంది.

నూతన పంచాయతీరాజ్ చట్టం ప్రకారం జిల్లానంతటిని 40 - 50 ప్రాదేశిక నియోజక వర్గాలుగా (ZPTCs) విభజించడం, ప్రతి ప్రాదేశిక నియోజక వర్గం నుంచి ఒక ప్రతి నిధిని ఎన్నుకోవడం జరుగుతుంది. ఈ విధంగా ఎన్నికయినా జిల్లాపరిషత్ సభ్యులందరు కలిసి జిల్లా పరిషత్ ఛేర్మన్‌ను ఎన్నుకొంటారు.

ప్రతి జిల్లా పరిషత్‌కు ఛేర్మన్ అధ్యక్షుడిగా ఉంటాడు ఇతడు సాధారణంగా ఎన్నికయిన ప్రతి నిధి అయిఉంటాడు ఇతడు కొందరు ఆధీన ఉద్యోగుల సహాయంతో జిల్లాపరిషత్ పాలనా బాధ్యతలు నిర్వర్తిస్తాడు జిల్లాలో జిల్లా పరిషత్ ఛేర్మన్ అధికారి అతని పలుకుబడి, వ్యక్తిత్వం అభిసందాన చతురత (manipulative skills) పై ఆధారపడి ఉంటుంది. జిల్లా పంచాయతీరాజ్ అధికారే (DPRO) జిల్లా పరిషత్‌కు నిర్వాహణాధికారిగా ఉంటాడు జిల్లా కలెక్టర్ జిల్లా పరిషత్‌లో ఎక్స్ - అఫిషియో సభ్యుడిగా ఉంటాడు.

కార్యకలాపాల నిర్వాహణ సజావుగా సాగేటందుకు జిల్లా పరిషత్ అనేక స్థాయి సంఘాలను ఏర్పాటు చేస్తుంది. ఈ కమిటీలు, జిల్లా అధికారులు, సాంకేతిక సిబ్బంది సహాయంతో అభివృద్ధి ప్రణాళికలను రూపొందిస్తాయి.

జిల్లా పరిషత్ విధులు :

జిల్లా పరిషత్‌లు నిర్వహించాల్సిన విధులలో ప్రధానమైనవి.

1) పాలనా సంబంధమైన, సలహా అందిచాల్సిన విధులు

2) ప్రణాళిక రూపకల్పన, సమాజ వికాసం

3) ఇతర విధులు

జిల్లా పరిషత్ సమితుల కార్యకలాపాలను సమన్వయం చేస్తుంది, వివిధ సమితుల నిధుల కేటాయిస్తుంది, వాటి కార్యకలాపాలను పర్యవేక్షిస్తుంది.

జిల్లాలోని రోడ్లను నిర్వహించడం, తాగునీటిని సరఫరా చేయడం, ఆసుపత్రులు, ప్రసూతి, శిశుసంక్షేమ కేంద్రాలను నిర్వహించడం వంటి విధులు కూడా జిల్లా పరిషత్ విధులలో భాగం. సమాజ వికాస పథకాలను అమలు పరచడం, జిల్లాలోని కుటీర పరిశ్రమలను ఆదుకోవడం, విద్యా సంస్థను నిర్వహించడం - ప్రాథమిక మాధ్యమిక, ఉన్నత విద్యాసంస్థలకు కూడా జిల్లా పరిషత్ బాధ్యతలలో ముఖ్యమైనవి.

జిల్లా పరిషత్ ముఖ్యమైన ఆదాయ వనరులు రాష్ట్ర ప్రభుత్వం ఇచ్చే గ్రాంట్ - ఇన్ ఎయిడ్, జిల్లా పరిషత్ విధించే రకరకాల పన్నులు. గ్రాంట్‌లు, ప్రత్యేక పథకాల అమలుకోసం వాటి దగ్గరున్న నిధులు, భూమి శిస్తులో వాటా. గ్రామ పంచాయతీల సమితుల ఆదాయం నుంచి లభించే వాటివాట.

BRAOU

పైన వివరించిన విధంగా దేశంలో గ్రామీణాభివృద్ధిని సాధించడానికి పంచాయతీరాజ్ వ్యవస్థను నెలకొల్పడం జరిగిందని స్పష్టమవుతుంది. గ్రామాల అభివృద్ధికి గానూ మూడంచెల వ్యవస్థనొక దాన్ని స్థాపించడం జరిగింది. ఇలాంటి వ్యవస్థే ఆదర్శప్రాయమైన వ్యవస్థ అని భావించడం జరిగింది. దీని ద్వారానే గ్రామీణ పునర్నిర్మాణం సాధ్యమవుతుందని భావించడం జరిగింది. కొన్ని దశాబ్దాల నుంచి పంచాయతీరాజ్ వ్యవస్థ విజయవంతంగానే పనిచేస్తుంది. ఈ విధానం వల్ల కొన్ని మంచి ప్రయోజనాలే కలిగాయని చెప్పవచ్చు.

ఇంతకు ముందు చర్చించినట్లు పంచాయతీరాజ్ సంస్థలు ప్రణాళికల రూపకల్పన, వ్యవసాయ ఉత్పాదకల సప్లైయ్, ట్రాక్టర్‌లు, స్ప్రేయర్‌లు, పంపుసెట్లు మొదలైన పరికరాల సప్లై, వంటిని ప్రజలకందించే కృషిలో పాలుపంచుకొంటున్నారు. వీటికి తోడు పంచాయతీరాజ్ సంస్థలు చెరువులు, బావులు తవ్వడంలోను, చిన్ననీటి పారుదల సౌకర్యాలు కల్పించడంలోను, రోడ్ల నిర్మాణం, పాఠశాలల స్థాపన, ప్రాథమిక ఆరోగ్యం, ఎరువులు, విత్తనాలు, క్రిమిసంహారక మందులకు సంబంధించి సబ్సిడీలు ఇవ్వడం, మెరుగైన, అధునాతన వ్యవసాయ పద్ధతులను రైతులకు తెలియచెప్పడంలో ప్రముఖ పాత్ర వహిస్తున్నాయి.

పై కార్యక్రమములు చెపట్టి నిర్వహించడంతో పాటు పంచాయతీరాజ్ వ్యవస్థ గ్రామీణులలో రాజకీయ చైతన్యాన్ని కలిగించింది. ప్రజలలో స్వావలంబన (self-reliance) భావాన్ని కల్పించింది, పేరుకే స్వయం పాలనా బాధ్యత చేపట్టాలని తెలియచెప్పడంలో కృత కృత్యమైంది. పంచాయతీరాజ్ వ్యవస్థ వలన అనేక మంచి ఫలితాలు లభించినా కొన్ని తీవ్రమైన సమస్యలున్నాయని గుర్తించడం జరిగింది. ఈ వ్యవస్థ సక్రమంగా పనిచేయడానికి తీవ్రంగా కృషి చేసిన కొన్ని సమస్యలు అపరిష్కృతంగానే మిగిలి పోయాయి. భారతీయ గ్రామీణ వ్యవస్థ పంచాయతీరాజ్ వ్యవస్థతో గట్టి సంబంధం ఉంది. వాస్తవానికి ఈ వ్యవస్థే గ్రామీణ సామాజిక వ్యవస్థకు వెన్నుముఖ వంటిది. అయితే కొన్ని సమస్యలున్నందు వల్ల ఈ వ్యవస్థ సజావుగా, సమర్థంగా పనిచేయలేకపోతుంది.

8.5 పంచాయతీరాజ్ వ్యవస్థలోని లోపాలు

ఈ వ్యవస్థలోని కొన్ని లోపాలను ఈ విధంగా పేర్కొనవచ్చు

1) గ్రామాలలో అనేక కక్ష్యలుండటం. దీని వలన పంచాయతీ నిర్ణయాలను అన్ని కక్ష్యల వారు ఆమోదించకపోవడం.

2) సరియైన నాయకత్వం లోపించడం. దీని వల్ల అధికారం బాధ్యాతారాహిత్యం కల నాయకుల చేతుల్లోకిపోవడం.

3) రాజకీయ జోక్యం మితి మీరిన స్థాయిలో ఉండటం. దీని వల్ల సాంకేతిక పరిజ్ఞానం ఉన్న సమర్థులైన వారు కార్యక్రమాల అమలులో ముందుకు రాక పోవడం జరుగుతోంది.

4) అభివృద్ధి ఫలితాలు న్యాయబద్ధంగా ప్రజలకు అందక పోవడం వీటిని కొంతమంది పలుకుబడి గల వారికే దక్కుతుంది.

5) పంచాయతీలపై బడా భూస్వాములు, పట్టీ వ్యాపారుల అధిపత్యం, ప్రభావం అధికంగా ఉండటం దీని వల్ల ప్రజాస్వామ్య లక్ష్యాలే దెబ్బతింటున్నాయి.

6) ఆర్థిక వనరులు, నిధుల కొరత అధికంగా ఉడటం. దీని వల్ల అత్యవసరంగా చేపట్టాల్సిన అభివృద్ధి పనులకు అడ్డంకుగా ఉండటం, చేపట్టిన పథకాల అమలు కుంటు పడటం జరుగుతోంది. పర్యావసనంగా పంచాయతీలు రూపొందించిన ఉత్పత్తి, ప్రణాళికలు కేవలం కాగితాలుగా పరిమితమవుతున్నాయే తప్ప వాస్తవానికి అమలుకు నోచుకోవడం లేదు. తయారు చేసే పథకాలు కూడా శ్రద్ధా శక్తులతో తయారు చేయడంలేదు. గ్రామస్థాయి ప్రణాళికలను అధికారికంగా, శాస్త్రయుక్తంగా రూపొందించడానికి ఏవిధమైన చర్యలు తీసుకోవడం లేదు.

7) గ్రామ పంచాయతీలకు ఆశించినంత స్వయం ప్రతిపత్తి లేదు ఇది అన్ని ప్రభుత్వోద్యోగుల పర్యవేక్షణలో నియంత్రణలో పనిచేస్తుంటాయి.ఈ అధికారులు పంచాయతీల దైనందిక కార్యకలాపాలలో తలదూరుస్తు ముందుకు సాగకుండా అడ్డు పడుతూ ఉంటారు.

BRAOU

8) సంపన్నులు, బలవంతులైన భూస్వాములు, ఇతర వర్గాల వారికి తమ ప్రతిష్ఠ పెంచుకోవటానికి ఒకరితో ఒకరు పోటీ పడటానికి పంచాయతీలు చక్కని వేదికలయ్యాయి. వీరు స్వప్రయోజనాలకే అధిక ప్రాధాన్యమిచ్చి గ్రామసంక్షేమాన్ని అలక్ష్యం చేస్తుంటారు.

9) పైన తెలిపిన వాటన్నిటికి తోడు భారతదేశ సమాజం కుల రాజకీయాల కోరలలో చిక్కుకొని ఉంది ఈనాటికి. అందువల్ల పంచాయతీరాజ్ వ్యవస్థ కుల రాజకీయాల ప్రభావానికి అతీతంగా పనిచేయలేక పోవడం, కుల ప్రాబల్యం నానాటికి పెచ్చుపెరుగుతూ ఉండటం గమనించవచ్చు.

పంచాయతీరాజ్ సాధించిన విజయాలను గురించి తగిన ప్రచారం జరగలేదు. అందువల్ల దానికి అవసరమైన నైతిక మద్దతు లభించడం లేదు.

పంచాయతీ సమితి ప్రెసిడెంట్ ఎన్నిక స్థానిక రాజకీయాలలో చిక్కుకొని ఉంది. ఆదర్శవంతమైన గుణగణాలున్న వ్యక్తిని ప్రెసిడెంట్‌గా ఎన్నుకోవడం కష్టమవుతోంది. రైతులు, వృత్తిపరమైన వ్యక్తులలో న్యాయకత్వాన్ని పెంపొందించడం ఒక సమస్యగా పరిణమించింది. అంతేకాక చదువుకొన్న వారు పంచాయతీ వ్యవస్థ నిర్వాహణ కార్యకలాపాలకు దూరంగా ఉంటూ ఉండటం కూడా ఒక సమస్యగా ఉంది. సామాన్యంగా పెద్ద భూస్వాములే పంచాయతీ పగ్గాలు పట్టుకోవడానికి ముందుకు రావడం వారు ఏదో ఒక రాజకీయ పార్టీకి చెందిన వారు కావడం, పాతకాల పద్ధతులకే అంటి పెట్టుకొని ఉండటం సర్వసాధారణంగా కనిపిస్తుంది. పంచాయతీరాజ్ వ్యవస్థలో కార్యక్రమాలు సక్రమంగా నడవడానికి అనేక అడ్డంకులు ఎదురవుతున్నాయి.

పైన పేర్కొన్న పరిస్థితులకు తోడు కోఆప్ట్ చేసుకొన్న సభ్యులు కార్యకలాపాలలో అంత శ్రద్ధా శక్తులు చూపడంలేదు, చర్చల్లో చురుకుగా పాల్గొనరు.

అంతేకాక ఈ వ్యవస్థలో అభివృద్ధి పథకాలు అధిక సంఖ్యాకులకు అందచేయడంలో అంత విజయం సాధించలేరు. ఈ వ్యవస్థ కుల వ్యవస్థకు ఊతమిచ్చింది, కక్ష్యలకు దోహదం చేసింది, సమూహ పోటీలకు చక్కని అవకాశాలు కల్పించింది. గ్రామ ప్రాంతాలలో ఒక నూతన ఉద్యోగి బృందాన్ని సృష్టించింది. ఈ పరిణామం ఫలితంగా కక్ష్యలు, సంఘర్షణలు మరింత తీవ్రమయ్యాయి. కుట్రలు, కుతంత్రాలు గ్రామాలలో ప్రవేశించాయి. అందువల్ల బలహీన వర్గాలకు ప్రయోజనం చేకూర్చడంలో విఫలమవుతున్నారు. ఈ వ్యవస్థపై నూతనంగా అవతరించిన గ్రామీణ శిష్ట వర్గం గట్టి పట్టు సాధించాయి. బలహీన వర్గాల వారికి పాలనా యంత్రాంగంలో ఏ విధమైన ఆధిపత్యం లేకుండా పోయింది. ఈ విధానం ప్రభుత్వం ప్రారంభించే పథకాల పట్ల ప్రజలలో అంత ఆశక్తి, ఉత్సాహాలు కనబరిచేట్లు చేయడంలో కూడా సఫలం కాలేదు. దీన్ని స్థాపించడం లోని లక్ష్యాలు నెరవేరలేదనే చెప్పాలి.

పంచాయతీరాజ్ వ్యవస్థ సమర్థంగా, సార్థకంగా పనిచేయాలంటు దానిలో మౌళికమైన మార్పులు తేవలసి ఉంటుంది. వీటికి మరింత స్వయంప్రతిపత్తిని, అధికారాలను కల్పించాల్సిన అవసరముంటుంది, అధికారుల ఈ వ్యవస్థ వ్యవహారాలలో తలదూర్చకుండా నిరోధించాల్సి ఉంటుంది. ఇలా జరిగినప్పుడే పంచాయతీరాజ్ వ్యవస్థ స్థానిక సమస్యలను సంపూర్ణంగా, సమర్థతతో పరిష్కరించగలవు. తాముకూడా ఈ వ్యవస్థ వ్యవహారాలలో భాగస్వాములలో భావం కలగాలి. ఈ వ్యవస్థ తాము సృష్టించు కొన్నదేనని కార్యనిర్వహణలో సహాయం అందివ్వడమే ప్రభుత్వ బాధ్యతే అనే భావం ప్రజల్లో ఏర్పడాలి. ఈ వ్యవస్థ వ్యవహారాల్లో ప్రజలు చురుగ్గా పనిచేసేట్లు చూడాలి. దానికి అవసరమైన వాతావరణం కల్పించాలి. ఈ వ్యవస్థలో మహిళలకు, సమాజంలోని బలహీన వర్గాలకు తగిన ప్రాతినిధ్యం కల్పించాలి.

పైన తెలిపిన చర్యలన్నిటికంటే ముఖ్యంగా కుల తత్వాన్ని సమూలంగా రూపుమాపాలి. పంచాయతీలకు తగినన్ని నిధులు సమకూర్చాలి. ఇలా చేసినప్పుడే అవి వాటి విధులను సమర్థంగా, సార్థకంగా ఫలప్రదంగా నిర్వహించగలవు. గ్రామ సీమలలో నిరక్ష్యరాస్యతను తగ్గించడానికి అవసరమైన చర్యలు తీసుకోవాలి. చదువుకొన్న వారు ఈ వ్యవస్థ సక్రమంగా పనిచేయడంలో హితోధికంగా తోడ్పడాలి. నిర్వాహకులకు (functionaries) సమర్థపాలనకు అవసరమైన శిక్షణ ఇచ్చినప్పుడే వ్యవస్థ సజావుగా పనిచేయగలుగుతుంది. క్లుప్తంగా చెప్పాలంటే వ్యవస్థలో లోపాలను తొలగించి ఆశించిన లక్ష్యాలను సాధించగల స్థితి వాటికి కల్పించాలి.

BRAOU

పంచాయతీరాజ్ వ్యవస్థ పనితీరును మెరుగుపర్చడానికి ప్రభుత్వం అనేక చర్యలు తీసుకొంది. ఈ వ్యవస్థ పనితీరును సమగ్రంగా పరిశీలించడానికి అభివృద్ధి వేగవంతం చేయడానికి అనేక కమిటీలను ప్రభుత్వం నియమించింది. ఇలా నియమించిన కమిటీలలో ముఖ్యంగా పేర్కొదగ్గది అశోక్ మెహతా కమిటీ ఒకటి వ్యవస్థలోని కొన్ని లోపాలను ఈ కమిటీ గురించి వాటి పరిష్కారానికి కొన్ని సూచనలు, సిఫారసులు చేసింది. ఈ సూచనలు పంచాయతీరాజ్ వ్యవస్థ సమర్థంగా పనిచేయడానికి ఎంతో తోడ్పడతాయని భావించారు.

8.6 పంచాయతీరాజ్ వ్యవస్థ సాధించిన సామిజిక పరివర్తనాంశాలు

ఇప్పుడు ఈ వ్యవస్థ సాధించి సామాజిక పరివర్తనాంశాన్ని (social transfermation aspect) పరిశీలిద్దాం. పంచాయతీరాజ్ వ్యవస్థ వలన ఏర్పడిన సామాజిక పరివర్తనకు ఖచ్చితమైన ప్రమాణాలను నిర్ధారించడం కష్టమైన పని కాకపోతే ఈ వ్యవస్థ స్థాపన 1) వ్యవసాయ ఉత్పత్తిని పెంచడానికి దోహదం చేసిందా ? 2) గ్రామీణ పరిశ్రమల అభివృద్ధికి ఊతమిచ్చిందా? 3) సహకార సంఘాలు సజావుగా పనిచేయడానికి తోడ్పడిందా? 4) లభ్యమవుతున్న మానవ, ప్రకృతి, భౌతిక, ఆర్థిక వనరులను సంపూర్ణంగా వినియోగించుకోగలిగిందా? 5) సమాజంలోని బలహీన వర్గాల ఉద్ధరణకు ఎంత వరకు తోడ్పడింది? 6) అధికార వికేంద్రీకరణ (decentralisation of authority) ఎంతవరకు సాధ్యమైంది. 7) సమాజంలోని స్వయం సహాయ భావనను ఎంత వరకు ఏర్పర్చగలిగింది? 8) అభివృద్ధి కార్యకలాపాలలో ప్రజల భాగ స్వామ్యాన్ని పెంచడంలో సాధించిన ప్రగతి ఏమి? అనే ప్రమాణాలను కొలబద్ధ గా ఉపయోగించవచ్చు.

గ్రామీణ భారతంలో సామాజిక పరివర్తన తీసుకొని రావడం అనేది అతి ప్రధానమైన వాస్తవం. ఈ లక్ష్యాన్ని సాధించడంలో పంచాయతీరాజ్ వ్యవస్థ విజయం సాధించిందా లేదా అనేది వివాధస్పష్టమైన అంశమే. ఈ సమస్య విషయంలో తీవ్రమైన అభిప్రాయ భేదాలున్నాయి. గ్రామీణ భారతదేశం అనేక సమస్యలు ఎదుర్కొంటుంది. స్వాతంత్ర్యం వచ్చిన నాటినుంచి వాటిని పరిష్కరించడానికి అనేక చర్యలు చేపటడం, వివిధ వ్యవస్థలను స్థాపించడం జరుగుతూనే ఉంది. గ్రామాల పునర్నిర్మాణమే లక్ష్యంగా అనేక ప్రణాళికలను రూపొందించి అమలు చేయడం జరుగుతుంది. ఈ కృషిలో భాగంగానే పంచాయతీరాజ్ వ్యవస్థ నెలకొల్పడం కూడా జరిగింది. ఈ వ్యవస్థ గ్రామ సీమలలో సామాజిక, రాజకీయ చైతన్యాన్ని తేగలిగింది, మరింత కృషి చేస్తుంది కూడా.

గ్రామ పునర్నిర్మాణ కార్యక్రమం ముఖ్య ఉద్దేశం గ్రామీణ పేదరిక నిర్మూలన (eradication of rural poverty), ఆర్థిక స్థితిగతులను మెరుగుపర్చడం, సాగుచేసే పద్ధతులను మెరుగుపర్చడం, గ్రామీణులలో అక్షరాస్యతను పెంచడం, వారి మూడనమ్మకాలను, ఛాందస భావాలను తొలగించడం, పౌష్టికాహార ఆవశ్యకత పట్ల ప్రజల అవగాహనను పెంచడం మొదలైనవి. అంతేకాక గ్రామ ప్రజలలో కులతత్వాన్ని, అంటరాని తనాన్ని సమ్మూలంగా నిర్మూలించడం కూడా లక్ష్యాలుగా పెట్టుకోవడం జరిగింది.

భారతదేశానికి స్వాతంత్ర్యం రాక పూర్వమే గ్రామీణ పునర్నిర్మాణం, పరివర్తనల ఆవశ్యకతను గురించడం జరిగింది. బ్రిటిష్ పాలన ప్రారంభం కాక ముందు మన గ్రామాలు స్వతంత్ర్య రిపబ్లిక్‌లుగా ఉండేవి. ఆనాడు భారతదేశ గ్రామాలు గ్రామీణ పరిశ్రమలకు ప్రసిద్ధి చెందాయి. పనివాళ్ళు ప్రపంచ విఖ్యాతి పొందారు. బ్రిటిష్ వారు మన గ్రామీణ పరిశ్రమలను, చేతి వృత్తులను ఒక క్రమ పద్ధతిలో ఉద్ధేశ పూర్వకంగా నాశనం చేస్తూ వచ్చారు. దీనితో గ్రామల ఆర్థిక వ్యవస్థ చిన్నాభిన్నమైంది, పంచాయతీ వ్యవస్థ బాగా దెబ్బ తిన్నంది.

స్వాతంత్ర్య పోరాట సమయంలో గ్రామీణ పునర్నిర్మాణ అవసరాన్ని గాంధీజి గుర్తించాడు. గ్రామీణ పునర్నిర్మాణం జరగందే భారతదేశ ఆర్థిక వ్యవస్థ పుంజుకోలేదని గాంధీజి భావించాడు. అందువల్ల కుటీర, చిన్న పరిశ్రమలకుఅధిక ప్రాధాన్యం ఇవ్వడానికి నిర్ణయించారు. అధికార వికేంద్రీకరణ జరిగి, గ్రామ పంచాయతీలకు ఎక్కువ అధికారాలివ్వాలని గాంధీజీ కోరాడు. అంతే సహకార ఉద్యమానికి దోహదం చేయాలని గాంధీజీ ప్రతి పాదించాడు.

గ్రామీణ పునర్నిర్మాణ, సామజిక పరివర్తనలకు తీవ్రమైన కృషి స్వాతంత్ర్యానంతరమే ప్రారంభమైంది. స్వాతంత్ర్యం తరువాత కేంద్ర, రాష్ట్ర ప్రభుత్వాలు గ్రామాల పట్ల ఎక్కువ శ్రద్ధ చూపడం మొదలుపెట్టాయి. సమగ్ర అభివృద్ధి

BRAOU

పథకాలను రూపొందించి అమలుచేయడం మొదలైంది. మొదట్లో ప్రజా సంక్షేమమే ప్రధాన ధ్యేయంగా ఉంటూ వచ్చింది. రాజకీయాలకు అతీతంగా పనిచేయడానికి నిశ్చయించడం జరిగింది. ఈ ఉద్దేశంతోనే గ్రామ పంచాయతీలకు మరిన్ని అధికారాలు కట్టబెట్టడం కూడా జరిగింది. ఈ చర్యల ఫలితంగా గ్రామీణ సమాజంలో ఆశించిన మేరకు పరివర్తన వస్తుందని ఆశించడం జరిగింది. తమ పనులు తామే స్వయంగా చేసుకొని సరియైన నిర్ణయాలు తీసుకోగల శక్తి సామర్థ్యాలు ప్రజలకు అబ్బుతాయని భావించడం జరిగింది. ప్రజలకు పంచాయతీ ఎన్నికల్లో చురుగ్గా పాల్గొనే అవకాశం కల్పించడమైంది. వీటన్నింటి ఫలితంగా ప్రజల్లో ఈ వ్యవస్థ తమదే అన్న భావం ఏర్పడి, వ్యవస్థ పట్ల విశ్వాసం పెరిగింది.

అయితే పంచాయతీ వ్యవస్థలోని కొన్ని లోపాల వలన ఆశించినంత సామాజిక పరివర్తన జరగలేదు. కాని ఎంతో కొంత మార్పు ఏర్పడిందని చెప్పక తప్పదు. ఈ మార్పులు మొదట్లో కొంత నెమ్మదిక ఏర్పడ్డ క్రమంగా పుంజుకొంటూ వచ్చాయి. గ్రామీణుల సంక్షేమమే పంచాయతీల లక్ష్యం కాబట్టి సామాజిక పరివర్తనలై ఈ వ్యవస్థ ప్రభావం తప్పక ఉంటోంది. గ్రామీణ సమాజంలో కలిగిన మార్పుల్లో ముఖ్యమైనవి. విద్యుచ్ఛక్తి అందుబాటులోకి రావడం, రేడియో, టి.విలు, ప్రింటింగ్ ప్రెస్‌లు, విత్తడం, కోతకోయడంలో అధునాతన యంత్రాల ఉపయోగం, రవాణా సౌకర్యాలు మెరుగుపడడం మొదలైంది. వీటన్నింటి ఫలితంగా గ్రామ ప్రాంతాలలోని పరిస్థితులలో గణనీయమైన మార్పు వచ్చిందని చెప్పాలి. సాంకేతిక రంగంలో కలిగిన మార్పులు కులం, కార్మికులు, స్త్రీలు, ఇతర బలహీన వర్గాల పట్ల ప్రజల దృక్పదంలో చెప్పుకోదగ్గ మార్పు ఏర్పడింది. అంతేకాక శాస్త్ర సాంకతిక రంగాలలో సాధించిన పురోగతి కారణంగా వివాహ వయస్సు, కుటుంబ పరిమాణం ఛాందస భావాలు, విద్యా మొదలైన వాటి విషయంలో కూడా ప్రజల మనోభావాలు మారాయి. గ్రామ ప్రజలలో వారి హక్కుల పట్ల మంచి అవగాహన కలిగింది. ఈ మార్పు కులస్థానంలో వర్గానికే అధిక ప్రాముఖ్యం ఇవ్వడం మొదలైంది. మత పరమైన కర్మకాండలను ఈనాటి గ్రామీణులు ప్రశ్నిస్తున్నారు. పంచాయతీరాజ్ వ్యవస్థలో మహిళలకు సముచిత స్థానం కల్పించడం మొదలైంది.

పైన పేర్కొన్న చర్చల ఫలితంగా భారతదేశ గ్రామ సీమలలో ఎంతో పరివర్తన ఏర్పడినట్లు సులభంగా గుర్తించవచ్చు. అయితే చేయవలసినది ఇంకా ఎంతో ఉంది. సాధించవలసిన పరివర్తన ఎంతో ఉంది, వ్యవస్థలోని లోపాలను సరిదిద్దవలసిన అవసరం ఎంతైనా ఉందనే వాస్తవాన్ని గుర్తించాలి.

8.7 సారాంశం

స్థానిక స్వపరిపాలనా విధానమే పంచాయతీరాజ్యం. ప్రజలు సముదాయం లోని సామాజిక, సాంస్కృతిక అవసరాల సాఫల్యాన్ని పంచాయతీరాజ్ వ్యవస్థ ద్వారా సాధిస్తారు. ఈ వ్యవస్థలో త్రిస్థాయి పరిపాలనా విధానం ఉన్నది. పంచాయతీ రాజ్యం ద్వారా అభివృద్ధి కార్యక్రమాలకు బాగా ప్రోత్సాహం లభించింది. అంతేకాకుండా గ్రామాలలో రాజకీయ ముఠాతత్వం బాగా ప్రబలి పోయింది. పంచాయతీరాజ్య సంస్థలు నీటి సరఫరా, చిన్న తరహా నీటిపారుదల, విస్తృత పోషకాహార పదార్థాల సరఫరా మొదలైన గ్రామీణ సంక్షేమ కార్యక్రమాలను నిర్వహిస్తున్నది. మేలు రకపు విత్తనాలను, రసాయనిక ఎరువులను, మేలురకపు పనిముట్లను రైతులకు అందిస్తుంది. సామాజిక సంక్షేమ అంశంలోని భాగంగా షెడ్యుల్డ్ కులాలకు, తరగతులను ఆర్థిక సహాయం అందచేస్తున్నది. ప్రాథమిక సహకార సంఘాల ద్వారా ఋణాలు, ఇతర సౌకర్యాలు ప్రజలకు అందిస్తుంది.

8.8 నమూనా పరీక్షా ప్రశ్నలు

I. ఈ క్రింది ప్రశ్నలకు 30పంక్తులలో జవాబులు వ్రాయండి.

1) పంచాయతీరాజ్ నిర్మితిని వివరించండి.

2) జిల్లా పరిషత్ విధులను వివరించడండి.

3) పంచాయతీరాజ్ సాధించిన పరివర్తనాంశాలను వివరించండి.

BRAOU

II. ఈ క్రింది ప్రశ్నలకు 15 పంక్తులలో జవాబులు వ్రాయండి.

1) గ్రామ పంచాయత్

2) పంచాయతీ సమితి

8.9 చదవదగిన పుస్తకాలు

A.R. Desai : Rural Sociology in India.

Gopal Lal Jain : Rural Development

R.R.S. Mehta : Rural Leadership and Panchayat

BRAOU

ఖండం - III: సమస్యలు

ఈ ఖండంలో వ్యవసాయ వ్యవస్థ స్వరూపాన్ని, శ్రామిక శక్తిని గురించి, నీటి పారుదల, ఆరోగ్య సంరక్షణ గురించి వివరించడమైనది.

BRAOU

BRAOU

భాగం - 9 : వ్యవసాయ వ్యవస్థ స్వరూపం : భూకమతాలు, కౌలు, భూసంస్కరణలు, మారుతున్న వ్యవసాయిక సంబంధాలు

విషయక్రమం

9.0 లక్ష్యాలు

9.1 పరిచయం

9.2 భూకమతాలు

9.2.1 భారతదేశంలో భూకమతాలలో రకాలు

9.3 భూసంస్కరణల ఉద్దేశాలు, లక్ష్యాలు

9.4 భూసంస్కరణల : వ్యావసాయక ఉత్పాదక, గ్రామీణ పేదరికం

9.5 భూసంస్కరణలు - పరిధి, విజయాలు, వైఫల్యాలు

9.5.1 చట్టపరమైన చర్యలు : మధ్యవర్తి అవది రద్దు (జమీందారి రద్దు)

9.5.2 వ్యవసాయ భూములపై గరిష్ట పరిమితి

9.5.3 కౌలు చట్టం

9.5.4 పాలనా పరమైన చర్యలు

9.5.5 భూదానోద్యమం

9.6 భారతదేశంలో భూసంస్కరణలు మందకొడిగా అమలు కావడానికి కారణాలు

9.7 భూసంస్కరణలను సమర్థంగా అమలు పరచడానికి సూచనలు

9.8 భారతదేశంలో మారుతున్న వ్యవసాయ సామాజిక సంబంధాల సరళులు

9.9 ఆంధ్రప్రదేశ్‌లో భూసంస్కరణలు

9.10 సారాంశం

9.11 మాదిరి పరీక్షా ప్రశ్నలు

9.12 చదవదగిన పుస్తకాలు

9.0 లక్ష్యాలు

ఈ భాగంలో భూసంస్కరణలను భారతదేశంలో అమలుపరచడానికి కారణాలను సాధించిన విజయాలను, వైఫల్యాలను వివరించడమైనది.

ఈ భాగం చదివిన తరువాత మీరు

- భూసంస్కరణలను అమలు పరచడానికి గల కారణాలను పరిష్కరించగలరు.
- భూసంస్కరణలు సాధించిన విజయాలు వివరించగలరు.

9.1 పరిచయం

భూకమతాలు కొందరి ఛాయల్లోనే కేంద్రీకృతం కావడం అభిలషణీయమా? ఈ పరిస్థితిని నివారించేందుకు ఏమి చేయాలి? అనే చర్చ నేటి ప్రపంచంలో ప్రాధన్యాన్ని సంతరించుకొంది. సుమారు 75% మంది గ్రామాలలో నివశిస్తు, ప్రత్యక్షంగాను, పరోక్షంగా వ్యవసాయాన్ని జీవనోపాధిగా గల భారతదేశం వంటి వర్ధమాన దేశాలకు ఇది ఎంతో వర్తిస్తుంది. గ్రామీణ సమాజంలోని భూస్వాములు, రైతులు, కూలీలు, మొదలైన అన్ని వర్గాల వారికి భూములతో లేదా వ్యవసాయంతో సంబంధంఉంది. కాబట్టి, భూకమతాలకు, సామాజిక వ్యవస్థ స్వరూపానికి గల

BRAOU

సంబంధాలు ఆచరణలో యావత్ గ్రామీణ సమాజానికి వర్తిస్తాయి. ఈ దృష్టితో 1950వ దశకం నుండి ప్రత్యేకించి భూయాజమాన్య సరళులు, వ్యవసాయిక సామజిక వ్యవస్థ, సామాజిక సంబంధాలకువిశేష ప్రాధాన్యం ఇస్తు రైతు సమాజాలపై ప్రపంచ వ్యాప్తంగా పెద్ద ఎత్తున ఆందోళనలు జరిగాయి. వ్యవసాయిక సమాజ స్వరూపానికి సంబంధించిన సమస్యాత్మకమైన రెండు ప్రధానాంశాలు ఇవి. 1) వేరువేరు ఉత్పత్తి ప్రక్రియలతో ప్రమేయం ఉండే భూ యజమానులు, కౌలుదారులు, వ్యవసాయ కూలీలకు సమాజంలో గల స్థానానికి సంబంధించిన అంశం మొదటిది. 2) వ్యవసాయ క్షేత్రాలలో స్త్రీలు, సాంకేతిక పరమైన నిర్వాహణకు సంబంధించిన అంశం రెండవది. ఈ రెండింటి మధ్య అవినాభావ సంబంధం ఉంది. స్థూలంగా చెప్పాలంటే, వివిధ వ్యవసాయ ఉత్పత్తి విధానాలను, అలాంటి ఉత్పత్తి పై రైతులతో ప్రమేయం ఉన్న వేరువేరు వర్గాల ప్రజలతో వాటి సంబంధాలను మొదటి అంశం సూచిస్తుంది. ప్రతి ఉత్పత్తి తీరు ఒక విలక్షణ సామాజిక విధానాన్ని ప్రతి బింబిస్తుంది. ఆల్ తుజర్ ప్రకారం, యావత్ ఉత్పత్తి ప్రక్రియలలోని కార్యకలాపాలలో " వర్గాలకు" ప్రతి పాదికగా ఉంటాయి. ఉత్పత్తి స్వభావం లేదా తీరును బట్టి అవి నిర్ధారితమవుతాయి. ఉత్పత్తి విధానం పూనతలిజం పెట్టుబడి దారి విధానం (క్యాప్టలిజం), లేదా పాక్షిక పూనతలిజం లేదా పెట్టుబడిదారి విధానం ఆవిర్భవానికి ముందునాటిది కానీ అయి ఉండవచ్చు. ఈ నేపథ్యంలో సామాజిక (Social stratification) అనాది సామాజిక సంబంధాలను, వివిధ వర్గాల నిర్వహించే పాత్రను, వారి హోదాను సూచిస్తుంది. (Redcliffe Brown, Malinowski and Nades) మన గ్రామీణ వ్యవస్థకు సంబంధించినంత వరకు సామాజిక వర్గాలు, కులాలు, రక్త సంబంధీకుల మధ్య సంబంధ బాంధవ్యాలు (Kinship) అనేవి ఉత్పత్తి సంబంధాలు. తీరు తెన్నులను నిర్ధారించిన చారిత్రక ప్రక్రియకు సజీవ రూపాలు మన వ్యవసాయిక సమాజంలో అసమానతలు, సంఘర్షలను, భూముల యాజమాన్యం, నియంత్రణ, వినిమయంలో నెలకొన్న తారతమ్యాలనుండే ఉత్పన్నమవుతున్నాయి.

ఇక రెండవ అంశం క్షేత్రాల నిర్వహణ వ్యవసాయ రంగంలో శాస్త్ర సాంకేతిక పద్ధతుల అమలుకు సంబంధించినవి. (Andre Beteille) ప్రకారం వ్యవసాయిక సమాజం లేదా వ్యవస్థలో వ్యవసాయ పనులు, పంటల సంరక్షణ, సబ్సిడీలు, మద్దతు ధరలు, మార్కెటింగ్, ఋణసదుపాయాలు మొదలైన వాటితో సహా వ్యవసాయ టెక్నాలజీ నిర్వహణకు సంబంధించిన వివిధ రకాల లేదా వర్గాల ప్రజలకు కూడా స్థానం ఉంటుంది.

అయితే వ్యవసాయిక వ్యవస్థల స్వరూపం లేదా అనుసరించే పద్ధతులు వేరువేరు సమాజాల్లో, విభిన్న కులాల్లో వేరువేరుగా ఉంటాయి. ఉదాహరణకు అనేక ఆసియా దేశాలలోని వ్యవసాయక్షేత్రాలకు పోల్చి చూస్తే, అమెరికా, కెనడా, ఆస్ట్రేలియాలో వ్యవసాయ క్షేత్రాలు సాధారణంగా పెద్దగా అంటే 300ల నుండి 3000 ఎకరాల విస్తీర్ణంలో ఉంటాయి. భారతదేశంలో భూకమతాలకు జమీందారి, జాగీర్దారు గ్రామంలో సాధారణంగా పెద్దవిగానూ, రైతువారి గ్రామాల్లో చిన్నవి గానూ ఉండేవి. భారతదేశంలోని ఉత్తరాది వ్యవసాయ క్షేత్రాలతో పోల్చి చూస్తే దక్షణాదిలోనివి భిన్నవిగా ఉంటాయి. పంజాబ్‌లో వ్యవసాయ క్షేత్రాలు ఎక్కువగా 5 ఎకరాలకు పరిమితమై ఉంటాయి. జపాన్ లో అధిక సంఖ్యలో 3 నుండి 4 ఎకరాలకు పరిమితమై వ్యవసాయ క్షేత్రాలకు భారీగా సబ్సిడీలు లభిస్తున్నాయి. అమెరికాలో భారీ విస్తీర్ణంలో భూముల్లో సేద్యం చేసే రైతులకు ప్రభుత్వం సబ్సిడీలు, పంటల బీమా, ధరల పరిరక్షణ వంటి సదుపాయాలు కల్పిస్తున్నది. అదేవిధంగా, భూకమతాలు కూడా అంతటా ఒకే విధంగా ఉండవు. ఉదాహరణకు ఆఫ్రికా, పసిఫిక్ ద్వీపాలలోని పెక్కు ప్రాంతాలలో వ్యవసాయ క్షేత్రాలు సాంప్రదాయిక పరిమాణాల్లో ఉంటాయి. భారతదేశంలో ప్రత్యేకించి పశ్చిమ బెంగాల్‌లో భిన్న కమతాల్లో ఫలసాల్యాన్ని కీలాగా చెల్లించి సేద్యం చేసుకొనే కౌలుదార్లు (Share cropper) పద్ధతి ఎల్ల వేళలా అమలవుతూ ఉంది. తైవాన్‌లో సాధారణంగా అధిక సంఖ్యలో రైతులు తమ చిన్న కమతాల్లో సొంతంగా వ్యవసాయం చేసుకొంటారు.

భారతదేశంలో గ్రామీణ సామాజిక వర్గీకరణ సామాజిక సంబంధాలపై, విశ్లేషణ సరళి ఇటీవల కొన్నేళ్ళుగా సాంస్కృతిక దృక్కోణం నుండి వర్గపరమైన దృక్కోణానికి మారింది. భారతీయ గ్రామాలను సాంస్కృతిక దృక్కోణంలో విశ్లేషించిన వారిలో యం.ఎన్. శ్రీనివాసన్, డ్యూమంట్ (Dumont), దూబే, ఎమ్.ఎస్.ఏ. రావ్ మొదలైన వారున్నారు. వారు కులం, రక్తసంబంధాలు, కలుషితం, స్వచ్ఛతలపై ప్రజలకుగల మత విశ్వాసాల పాత్రను గురించి గ్రామీణ సామాజిక వర్గీకరణను గురించి చెబుతూ వెల్లకించారు. అయిత్ భారతీయ గ్రామాలను వర్గ పరమైన దృక్కోణం నుండి చూడాలని (Kathlein Gongh) జోన్ మెంచర్ (Joan Menchor), జాన్ ఫీల్డ్ (Jusfield), వై.పి. దేశాయ్,

ఏ.యం. షా, (Beteille), ఎ.ఎల్ శర్మ, ప్రభుతులు సూచించారు. గ్రామీణ సమాజంలో ఆధిపత్య క్రమం (hierarchy) ను ప్రభావితం చేసే కారకాల్లో కులం, రక్త సంబంధాలు, మతంతో దీటుగా అమలులో ఉన్న ఉత్పత్తి విధానాలు, భూకమతాలు కూడా ప్రముఖమైనవని వారు కనుగొన్నారు. భూ యాజమాన్యం, నియంత్రణ, వినియోగాన్ని బట్టే భారతదేశంలోని గ్రామీణ వ్యవస్థల వ్యక్తుల హోదాలు స్పష్టంగా మారుతుంటాయని వారు పునరుద్ఘాటించారు. కులాల వారి తార తమ్యాలతో పాటు వేరు వేరు ప్రాంతాల్లోని పెక్కు గ్రామాల్లోని ప్రజలు జమీందారులు, భూస్వాములు, బర్గాదారులు, యజమాని, కౌలుదార్లు, పాలేరు మొదలైన తారతమ్యాలు Beteille కనుగొన్నారు. ఈ వర్గాలకు చెందిన వారిని ఆదిపత్య క్రమంలో క్షితి లంబం (vertically) గా వర్గీకరించి సమాజంలోని వివిధ వర్గాలకు ఆయా స్థానాలను కేటాయించారు. గ్రామంలో వీరికి తమ సామాజిక స్థానాన్ని బట్టి వేరు వేరు ఆధిపత్య హోదాలు, అధికారం, సదుపాయాలు లభిస్తాయి.

9.2 భూకమతాలు

భారతదేశంలో భూకమతాల సరళులు, వ్యవసాయిక సామాజిక వ్యవస్థ స్వరూపం, సామాజిక సంబంధాలపై అధ్యయన తెలిపే ముఖ్య కారణాలు రెండు. అవి

1) భూకమతాలు, సామాజిక అసమానతలు :

గ్రామీణ ప్రాంతాలలోని 68% కుటుంబాలు వ్యవసాయ పనుల్లో నిమగ్నమైన భారతదేశంలో ప్రస్తుత సామాజిక ఆర్థిక వ్యవస్థను భూకమతాల యాజమాన్యం సరళులే ప్రత్యక్షంగా ప్రభావితం చేస్తాయి. కొందరు మోతుబరి భూస్వాముల చేతుల్లో భూవనరులు ఎక్కువ కేంద్రీకృతమై పెద్ద సంఖ్యలో రైతులు, భూమి లేని వ్యవసాయ కూలీలకు సొంత భూములు దక్కడం లేదని ఈ క్రింది వాస్తవాలు వెల్లడిస్తున్నారు. మన గ్రామీణ ప్రాంతాల్లో 47% కుటుంబాలు ఒక ఎకరం కంటే తక్కువ భూమిని కలిగి ఉన్నామని, ఇది మొత్తం భూమిలో వారి వాట ఒక్క శాతం మాత్రమేనని జాతీయ శాంపిల్ సర్వే (1954) తెలిపింది. 5 ఎకరాలకంటే తక్కువ భూమిని 71% గ్రామీణ కుటుంబాలు కలిగి ఉన్నాయి. ఇది మొత్తం భూమిలో 17% మాత్రమే అయితే 25 ఎకరాలు పైబడిన భూమిని 4% గ్రామీణ కుటుంబాలు కలిగి ఉన్నాయి. ఇది మొత్తం భూమిలో 33% భారతదేశంలో భూకమతాల యాజమాన్యంలో నెలకొన్న అసమానతలను ఈ వాస్తవాలు తేటతెల్ల చేస్తున్నాయి. దీని దృష్ట్యా ప్యూతల్ విధానాన్ని మార్చివేసి, భూముల విషయంలో నెలకొన్న అసమానతలను తొలగించేందుకై మన దేశంలో భూ సంస్కరణలను ప్రవేశపెట్టారు. పంపిణీలో న్యాయం జరిగి, గ్రామీణ ప్రజలు సామాజికంగా పురోభివృద్ధి సాదించేందుకు వీలుగా తీసుకొన్న సాహసోపేత చర్యే భూసంస్కరణలు. భూసంస్కరణల ఫలితంగా గ్రామీణ పేదలు శీఘ్రగతిలో సామాజిక పురోభివృద్ధి సాధించినట్లు తైవాన్, ఫిలిప్పీన్స్, థాయ్‌లాండ్ వంటి పలు వర్ధమాన దేశాల అనుభవాలు నిరూపించాయి.

2) భూకమతాలు, సామాజిక అశాంతి, సామాజిక ఉద్యమాలు :

భారతదేశంలో అధిక సంఖ్యాక ప్రజలకు వ్యవసాయం జీవనాధారంగా, జీవనవిధానంగా ఉంది. వీరు భూమిని ఒక అమూల్యమైన ఆస్థిగా పరిగణిస్తారు. గ్రామీణ ప్రాంతాల్లో భూముల కోసం పడే ఆరాటం ఆందోళన స్థాయికి చేరుకుంది. దేశంలో అనేక ప్రాంతాలలో పెరుగుతున్న సమాజిక అశాంతికి, భూస్వాములకు భూమి లేని రైతులకు మధ్య పెరిగే ఉద్రిక్తతలకు ఇదే ప్రధాన కారణమైంది. భూముల కేటాయింపును కోరుతు రైతుల పెక్కు నిరసోధ్యమాలను నిర్వహించారు. ఎర్రజెండాలను పాతి, బలవంతంగా భూములను ఆక్రమించుకున్నారు. మోతుబరి రైతుల భూముల్లో పనిచేయడానికి నిరాకరించారు. కొన్ని ప్రాంతాల్లో భూస్వాములపై రైతులు బాహాటంగా దాడులు జరిపి, హింసాకాండకు పాల్పడ్డారు కూడా మన గ్రామీణ ప్రాంతాలలో ఈ నిరసనలను కొందరు అరుణ విప్లవం (Red revolution)) అని కొందరు పిలుస్తున్నారు. మన దేశంలో తెలంగాణా రైతుల తిరుగుబాటు (1948), ఆంధ్రప్రదేశ్‌లోని శ్రీకాకుళం జిల్లాలోని గిరిజనోధ్యమం (1971), ఉత్తర ప్రదేశ్‌లోని భూ ఆక్రమన ఉధ్యమం (1971) మొదలైనవి ప్రధానమైనవి. అగ్ర కులాలకు చెందిన భూస్వాములు భూమి లేని రైతులపై ప్రతి దాడులు జరిపించారు. దళితులు, భూమిలేని రైతులపైన ఆగాయిత్యాలు జరిపారు. పేదలపై బూటకపు పోలీసు కేసులు పెట్టించారు. తమ భూముల్లో వ్యవసాయ కూలీలకు పని కల్పించడానికి నిరాకరించారు. కౌలు దారులను ఖాళీ చేయించారు.

BRAOU

వ్యవసాయ భూములపై గరిష్ట పరిమితి విధింపు ద్వారా మిగులు భూములను గ్రామీణ భూమిలేని పేదలకు పంచడం వలన గ్రామీణ ప్రాంతాల్లో పెరుగుతున్న అశాంతికి అడ్డు కట్ట పడగలదని భావించడమైంది.

వీటన్నిటిదృష్ట్యా భూకమతాలు, వ్యవసాయిక సమాజ స్వరూపం, సమాజ సంబంధాలపై చేపట్టే అధ్యయనానికి ఎంతో ప్రాముఖ్యం ఉంటుందని వేరుగా చెప్పనక్కరలేదు.

9.2.1 భారతదేశంలోని భూకమతాలలో రకాలు :

రైతుల్లోనూ, ఉత్పత్తి ప్రక్రియల్లోనూ తార తమ్యాలు అనాదిగా ఉంటున్నాయి. సాంప్రదాయిక భారతీయ సమాజంలో సామాజిక ఆధిపత్య క్రమాన్ని (Social hierarchy) ఎలా అయితేనేం కులం, భూమి కలిసి మరింతగా పటిష్టం చేశాయి. భూస్వాములు సాధారణంగా అగ్రకులానికి, భూమిలేని వారు నిమ్నకులానికి చెందిన వారై ఉంటారు. భారతదేశంలో బ్రిటిష్ పాలనకు పూర్వం ఎంతో కాలం క్రితమే భూస్వాములు, కౌలుదారులు, చిన్న రైతులు, భూమిలేని వ్యవసాయ కూలీలతో కూడిన అస్పష్ట వ్యవస్థ ఉంది. భారతీయ వ్యవసాయ వ్యవస్థలలో వర్గ పునాదులను బ్రిటిష్ వారు మరింతగా విస్తరించారు. ఈనాటి వరకు కూడా ఏదో ఒక రూపంలో కొనసాగుతున్న వర్గ వ్యత్యాసారం వారు ఒక పద్ధతిలో వ్యవస్థీకృతం చేశారు. ఈ నేపద్యంలో బ్రిటిష్ కాలంలోని విభిన్న భూకమతాలను గురించి, ఆనాటి వ్యవసాయిక సామజిక వ్యవస్థను గురించి సవివరంగా పరిశీలనా చేపట్టడం సముచితంగా, సంబంధంగా ఉంటుంది.

భూకమతాలలో రకాలు :

భారత వ్యవసాయ రంగాన్ని పునర్వ్యవస్థీకరించడానికి, భూమిశిస్థు ద్వారా రాబడి (రెవెన్యూ)ని పెంపొందించుకోవడానికి బ్రిటిష్ పాలకులు 1973లో భూమి పట్టా గతపు (land tenure) లేదా భూకమతాల శాశ్వత పరిష్కార పద్ధతిని ప్రవేశ పెట్టారు. దీనితో భూములపై అంత వరకు రైతులు వంశపారంపర్యంగా అనుభవించిన హక్కులు రద్దు అయ్యాయి. దీని స్థానంలో యావత్‌భూమి ప్రభుత్వానికి చెందుతుందని బ్రిటిష్ పాలకులు ప్రకటించారు. నిజానికి ఈ శాశ్వత పరిష్కార పద్ధతి వల్ల బ్రిటిష్ పాలనకు పూర్వం నాటి సాంప్రదాయిక రైతు యాజమాన్య పద్ధతి స్థానంలో ప్యూతలిజం పద్ధతి భారత వ్యవసాయ రంగంలో ప్రవేశించింది. ఈ కొత్త వ్యవస్థ క్రింద మూడు స్పష్టమైన వర్గాలు ఆవిర్భవించాయి. అవి - ప్యూతల్ భూస్వాములు, రైతులు, భూమిలేని రైతులు.

బ్రిటిష్ పాలనలో ఈ క్రింద పేర్కొన్న మూడు రకాల భూస్వామ్యం లేదా భూకమతాలు అమలులో ఉన్నాయి.

1) జమీందారి పద్ధతి భూకమతాలు

2) రైత్వారి పద్ధతి భూకమతాలు

3) మహల్వారి పద్ధతి భూకమతాలు

1) జమీందారి పద్ధతి భూకమతాలు :

జమీందారి పద్ధతి రెండు రకాలు ఒకటి శాశ్వత సెటిల్‌మెంట్‌కు చెందగా రెండవది తాత్కాలిక సెటిల్‌మెంట్‌కు చెందినది. బెంగాల్, బీహార్, ఒరిస్సా, బెనారస్, ఉత్తర మద్రాస్ రాష్ట్రాలలో శాశ్వత జమీందారి సెటిల్‌మెంట్ పద్ధతికి చెందినవి అమలులో ఉండేవి. యునైటెడ్ ప్రావిన్సీలోని, తూర్పు పంజాబ్, రాజస్థాన్‌లలో తాత్కాలిక జమీందారి (జాగిర్దారి) వ్యవస్థ ఉండేది. సేవలు అందిస్తు, బ్రిటిష్ ఖజానాకు (peshcus) లేదా అద్దె (rent) కట్టడానికై కాంట్రాక్టు ప్రాతిపాదికన జమీందార్లను బ్రిటిష్ పాలకులు నియమించారు. ప్రభుత్వానికి, వ్యవసాయదారులకు నడుమ మధ్యపర్తులుగా జమీందార్లు వ్యవహరించారు. రాష్ట్రంలోని ఒక జిల్లా లేదా ఒక ప్రాంతంలో వేలాది, లక్షలాది ఎకరాల వరకు విస్తరించిన అతి విశాలమైన ప్రాంతాలపైన వీరికి భూస్వామ్య హక్కులు ఉండేవి. అలాగే ఒకే కోవకు చెందిన జాగీర్దార్లు, ఇనామ్‌దార్లు కూడా ఉండేవారు. వారు చేసిన ప్రజాసేవకు గుర్తింపుగా వారికి స్థానిక ముస్లింపాలకులు కానుకలు లేదా దానం క్రింద సువిశాలమైన భూములపై యాజమాన్య హక్కులు మంజూరు చేశారు. కొందరు జాగీర్దార్లు ఒకే గ్రామంలో లేదా పొరుగు గ్రామాలతో కలుపుకొని వెయ్యి ఎకరాల వరకు భూమి కలిగి ఉండేవారు. జమీందార్లు, జాగీర్దార్లు, ఇనాన్‌దార్లు తమ భూములను సాధారణంగా చిన్న రైతులకు నగదు

BRAOU

కాని ఫలసాయం రూపంలో నిర్ణిత కౌలు చెల్లించాలనే ఒప్పందం పైన సాగుచేసుకోవడానికి ఇచ్చేవారు. క్రమేపి జమీందార్లు, జాగీర్దార్లు కౌలు వసూలు దార్లుగా మారి, అత్యధిక కౌలు విధిస్తు కౌలు దార్లను దోచుకునే వారు. వారి ద్యాసంత సాధ్యమైనంత ఎక్కువ సొమ్ము వసూలు చేసుకొని, పట్టణాల నగరాల్లో జలసాగా రాజరికపు జీవితాలు గడపటం పైన ఉంది. వ్యవసాయాన్ని అభివృద్ధి చేయడం పైన వారు ఏ మాత్రం ఆశక్తి చూపే వారు కాదు.

2) రైత్వారి పద్ధతి భూకమతాలు

వ్యవసాయదారులనుండి వసూలు చేసిన శిస్తులో కొంత భాగాన్ని మాత్రమే జమీందారులు బ్రిటిష్ ఖజానాకు కట్టేవారు. అందువల్ల జమీందారి వ్యవస్థ అంతలాభసాటి కాదని బ్రిటిష్ పాలకులు భావించారు. అందువల్ల కొత్తగా రైత్వారి పద్ధతిని ప్రవేశ పెట్టారు. దీని క్రింద రైతులు ప్రభుత్వం నుండి భూములను కౌలుకు తీసుకుంటారు. ఉదాహరణకి వ్యక్తి గత కౌలుదారులు ఈ కోవకు చెందుతారు.

రైతులు తాము సాగుచేసే భూములకు నిర్ణిత కౌలు చెల్లించినంనంతకాలం వారిని భూములనుండి ఖాళీ చేయించజాలదు. దక్షణ మద్రాసు, బొంబాయి, బేరార్ (Berar), తూర్పుపంజాబ్, అస్సామ్, కూర్గలలోని కొన్ని ప్రాంతాలలో ఈ పద్ధతిని ప్రవేశ పెట్టారు.

3) మహల్వారి పద్ధతి భూకమతాలు :

మహల్ లేదా ఉమ్మడి గ్రామ విధానం ఉన్న మొట్ట మొదట ఆగ్రా, అయోధ్యలలో ప్రవేశపెట్టి, తరువాత పంజాబ్‌కు విస్తరించారు. దీనికింద సంబంధిత ఆయా గ్రామాలనే యూనిట్లుగా పరిగణిస్తారు. ఆస్థులపై యాజమాన్య హక్కులు ఉమ్మడిగా సమాజానికి చెందుతాయి. గ్రామాలు, మహల్‌లతో ప్రభుత్వ సహ భాగస్వామి ద్వారా నేరుగా వ్యవహారాలను నడుపుతుంది. భూముల శిస్థును చెల్లించే ప్రాథమిక బాధ్యతను విస్తరించేందుకు ఎంపికయ్యే సర్పంచే సాధారణంగా సహ భాగస్వామి (co-sharer) గా వ్యవహరిస్తాడు. ఈ పద్ధతి క్రింద భూ యజమానులైన రైతులు వ్యక్తి గతంగా కాకుండా సర్పంచ్ ద్వారా ఇంత కాలం వ్యవధికి ఇంత సొమ్ము చెల్లిస్తామని ప్రభుత్వానికి హామీ ఇస్తారు. గ్రామంలో ఒక్కొక్క సారి భాగం (quota) ను గ్రామస్తులే నిర్ణయించి కేటాయిస్తారు. ప్రాథమికంగా సేద్యం చేసే ప్రతి ఒక్కరు తమ వాటాను చెల్లిస్తారు. అయితే ప్రతి వ్యక్తి తమ సాటి గ్రామస్తుల పట్ల బాధ్యత వహించవలసి ఉంటుంది. దీనికి బదులుగా వారంతా అతని పట్ల బాధ్యత స్వీకరిస్తారు. అలా గ్రామంలో వ్యవసాయ దారులందరు ఉమ్మడి బాధ్యతలలో ఒక్క తాటి పైన నిలుస్తారు.

పైన తెలిపిన భూకమతాలే కాక బాయ్‌యాచర (Bhain yachara), భూమి చెర వంటి ఇతర పద్ధతులు కూడా కొన్ని ప్రాంతాలలో అమలులో ఉండేవి. జమీందార్లు, జాగీర్దార్లు ఫ్యూడల్ భూస్వాములుగా పరిగణింపబడేవారు. ఎక్కువ భూములు కలిగిన ఇతరులతో భూమీలు (Bhoomis), చారణులు (Charans), అగ్ర హారికులు, అజారులు. ప్రభుత్వ ఆదరణ పాత్రులు (favourites). భూములు మంజూరైనవారు (grantees) ఉన్నారు. ఇలాంటి అన్ని కోవలకు చెందిన భూయాజమాన్యుల మధ్య వ్యత్యాసాలు అమితంగా ఉంటాయి. వీరిలో ఒక్కొక్కరు వేరువేరు హోదాలు, అధికారాలు, సదుపాయాలు కలిగి ఉంటారు.

వ్యవసాయ వ్యవస్థ స్వరూపం - స్వాతంత్ర్యా నంతర కాలంలో :

స్వాతంత్ర్యా నంతర కాలంలోని వ్యవసాయ వ్యవస్థలో భూకమతాలు, ఉత్పత్తి పద్ధతులు సంక్లిష్ట సరళులలో ఉన్నాయి. దీనితో పాటు రైతాంగంలో అత్యంత భిన్నత్వం కనిపిస్తుంది. జమీందారి వ్యవస్థను రద్దు చేసి, లక్షలాది మంది కౌలుదార్లకు భూమిపైన యాజమాన్య హక్కులు కల్పించడం, వ్యవసాయ భూములపై గరిష్ట పరిమితి విధించడం, భూమిలేని వ్యవసాయ కూలీలకు మిగులు భూమిని పంపిణీ చేయడంతో భూకమతాల్లో పెక్కు నూతన సరళులు, సరికొత్త వ్యవసాయిక వ్యవస్థ, సామాజిక సంబంధాలు ఆవిర్భవించాయి. స్వాతంత్ర్యానంతరం వ్యవసాయిక వ్యవస్థలో విశాల ప్రాతిపాదికపైన ఈ క్రింది అంశాలు అంతర్భాగంగా ఉన్నాయి.

1) ఫ్యూడల్ భూస్వాములు, మోతుబారి రైతులు : జమీందారి వ్యవస్థ రద్దు అయినప్పటికి ఫ్యూడల్ భూస్వాములుగా పెక్కు మంది మాజీ జమీందార్లు, జాగీర్దార్లు అవతారమెత్తారు. బినామీ పేర్లతో ఇప్పటికి

వేలాది ఎకరాలు వీరి చేతుల్లోనే ఉన్నాయి. అదే విధంగా తమ గ్రామంలోను, పొరుగు గ్రామాల్లోనూ 100 నుంచి 200 ఎకరాల భూమి గల మోతుబారి రైతులు కూడా ఉన్నారు. వీరిలో కొందరు వ్యవసాయ కూలీలను పెట్టుకొని సేద్య చేస్తున్నారు. మరి కొందరు పరోక్ష భూస్వాములు నిర్ణిత కౌలును నగదు రూపంలో ఫలసాయం రూపంలోనో చెల్లించే కౌలుదార్లకు భూములను ఉచిత సేవలు చేయాలనే షరతుపైన కౌలుకు ఇస్తున్నారు.

2) **రైతులు :** ప్రధానంగా కుటుంబ సభ్యుల శ్రమపై ఆధారపడి జీవనం సాగిస్తున్న విభిన్న రైతు భూయజమానుల సమ్మూహం కూడా కనిపిస్తున్నది. ఈ రైతులు 5 నుంచి 7 ఎకరాల వరకు భూమి కలిగిన చిన్న, మధ్య తరహా రైతుల కోవలోకి వస్తారు. వీరిలో చాలామంది సొంతంగా వ్యవసాయం చేయడంతో పాటు తమ భూమిలో కొంత భాగాన్ని కౌలుకి ఇస్తారు. సొంతంగా కష్టపడి పనిచేయడంతో పాటు, భూమి లేని వ్యవసాయ కూలీలు, పంట భూస్వాముల (share croppers) సేవలను కూడా వినియోగించుకుంటారు. ఈ రైతులకు సంబంధించి ప్రాంతాల వారిగా పెద్ద ఎత్తున భిన్నత్వం కనిపిస్తుంది. వీరిలో సగం మంది పేదవారు. అయితే మార్క్సిస్టు పదజాలంలో చెపితే వీరు శ్రామిక వర్గం (proletariat), పాక్షిక శ్రామిక వర్గం (partial protetariants) కాదు (శరత్ జి.లిన్. 1980).

3) **కౌలుదారులు :** ఫ్యూడల్ భూస్వాములు, పెద్ద రైతులు నిర్ణిత కౌలుకిచ్చే భూముల్లో సేద్యం చేసే కౌలుదారులు, ఉపకౌలుదారులు, పంట భూస్వాములు (share croppers) కూడా వీరిలో ఉన్నారు. వీరిలో భూస్వాదీనా (occupancy) కౌలుదార్లు, ప్రచ్ఛన్న (concealed) కౌలుదార్లు, పంట భూస్వాములు, నిర్ణిత కౌలు చెల్లించే కౌలుదార్లు మొదలైన పలురకాలకు చెందిన వారు ఉంటారు. వీరిలో 2,3 ఎకరాలకు సొంతదారులైన చిన్న, సన్నకారు రైతులు కూడా ఉన్నారు. కాగా 35%మంది కౌలుదార్లు భూమిలేని కుటుంబాలకు చెందిన వారే.

4) **వ్యవసాయ కూలీలు** : చివరగా, మిక్కిలి పేదరికంతో మగ్గిపోతున్న నిరుద్యోగులైన, ప్రచ్ఛన్న నిరుద్యోగులైన (under employed) వ్యవసాయ కూలీల కోవలోకి వచ్చిన వేతన కార్మికులు అధిక సంఖ్యలో ఉన్నారు. వేతనాలు, పనిస్థితిగతుల విషయంలో భూస్వాములు వీరిని దోపిడికి గురి చేస్తున్నారు. మిగతా వర్ధమాన దేశాలలో వలె భారతదేశంలో కూడా వేతనాల చెల్లింపులో పోటీ అంత ఎక్కువగా లేదు. కనుక వ్యవసాయ కూలీల్లో అధిక సంఖ్యాకులు దారిద్ర్య రేఖకు దిగువన జీవిస్తున్నారు.

భారతదేశంలోని విభిన్న ప్రాంతాల్లో ఈ క్రింద పేర్కొన్న తరహా సరళుల్లో భూ యాజమాన్యం, వ్యవసాయిక సామాజిక వ్యవస్థలు నెలకొని ఉన్నట్లు పలువురు సామాజిక శాస్త్రవేత్తలు తెలిపారు.

ఫ్రైకిన్ బర్గ్ (Frykenberg, 1968) ప్రకారం సాంప్రదాయిక భారతవ్యవసాయిక వ్యవస్థలో సమాజం రూపకల్పన చేసిన రైతు సంపూర్ణ భిన్న దృవాలుగా భావించదగ్గ భూకమతాలున్నాయి. అవి 1) ఒక చివరన భూమిని, కార్మికులను భూస్వామి నియంత్రిస్తారు. 2) రెండో చివరన వ్యవసాయ కార్మికుల భూమిలో పనిచేస్తు, మరో చివరలో భూస్వామికి సేవలు చేస్తుంటారు. భూస్వాములు, కౌలుదార్లు, వ్యవసాయ కార్మికుల పాత్రలు తరచూ ఒకే వ్యక్తితో కలిసి పోతుండటం వల్ల భారతదేశంలోని సామాజిక స్వరూపం, భూకమతాల మధ్య సంబంధాలు జటిల మవుతున్నాయని కూడా ఆయన ఎత్తి చూపారు. అంతే కాక కొంత భూమికి సొంత దారులుగా, చిన్న రైతులుగా తమ హోదాను పెంచుకొనేందుకు కౌలుదార్లకు, వ్యవసాయ కార్మికులకు ఎన్నో అవకాశాలు అందుబాటులో ఉన్నాయి.

ఉస్తా పట్నాయక్ భారతీయ రైతులను మూడు వర్గాలుగా విభజించారు. అవి 1) అగ్ర స్థాయి రైతులు, 2) మధ్యస్థాయి రైతులు, 3) అట్టడుగా రైతులు. వీరిలో కొందరు కుటుంబ సభ్యుల శ్రమపై ఆధారపడతారు. మరి కొందరు బయట నుండి కూలీలను కుదుర్చుకొంటారు. ఫ్యూడల్ తరహా పెద్ద భూస్వాములు, పెట్టుబడి దారులు మొదటి కోవలోకి వస్తారు. ఉన్నత స్థాయి రైతులు రెండో కోవలోకి వస్తారు. మధ్య శ్రేణి లోని రైతులు ప్రాథమిక స్వయం ఉపాధి పొందే వారై ఉంటారు. ఇక నిరుపేద రైతులు మూడో కోవలోకి వస్తారు. చివరగా ఇతర రైతుల వ్యవసాయ క్షేత్రాలల్లో వేతనానికి పనిచేసే భూమిలేని వ్యవసాయ కూలీల వర్గం కూడా ఒకటి ఉంది. దోపిడి చేస్తున్న వర్గాలు, దోపిడికి గురవుతున్న వర్గాలలో కూడా అంతర్గతంగా వర్గాలున్నాయని ఆమె చెప్పారు.

BRAOU

గ్రామీణ సామాజిక వర్గీకరణపై జరిపిన అధ్యయనం పై పి.కే. గోస్ 5 వర్గాలను గుర్తించారు అవి. 1) భూస్వామి, 2) ధనిక రైతులు, 3) మధ్య శ్రేణి రైతులు, 4) పేద రైతులు, 5) వ్యవసాయ కార్మికులు. అయితే దలిప్ ఎస్. స్వామి భారత రైతులను ఈ దిగువ వర్గాలుగా విభజించారు అవి. 1) పేద రైతులు, 2) చిన్న రైతులు, 3) సంపన్న రైతులు. భూకమతాలతో పాటు పశువులు, వ్యవసాయ పరికరాలు వంటి ఇతర వనరుల ప్రాతి పదికగా ఆధిపత్య క్రమం (hierarchy) నిర్ధారిత మవుతుంది. చిన్న రైతులు కూడా కూలీలను నియమించుకుంటారని ఆయన తెలిపారు.

గ్రామీణ పాక్షిక ఫ్యూడల్ సరళులు నెలకొని ఉన్నట్లు 'ఒరిస్సా గ్రామంలో సామాజిక వర్గీకరణ' అనే అంశంపై అధ్యయనం జరిపిన జగన్నాథస్వామి కనుగొన్నారు. అయితే ఆయన 7 వర్గాలను సూచించారు అవి. 1) భూస్వాములు, 2) ధనిక రైతులు, 3) మధ్య శ్రేణి రైతులు, 4) చిన్న రైతులు, 5) వ్యవసాయ కూలీలు, 6) వ్యాపారులు, 7) ఇతరులు. భూముల యాజమాన్యం, వస్తురూపంలోని ఇతర పనరులు వడ్డీ వ్యాపారం అనే అంశాల ప్రాతి పదికలో ఈ వర్గీకరణ జరిగింది.

భారత వ్యవసాయ రంగంలో రెండు వర్గాలను మాత్రమే అశోక్ రుద్ర (1978) గుర్తించారు అవి. 1) పెద్ద భూస్వాముల వర్గం, 2) వ్యవసాయ కార్మిక వర్గం. ఈ రెండు పరస్పర వ్యతిరేక వర్గాలని, ఈ వైరుధ్యం గ్రామీణ సామాజిక స్వరూపానికి మూలమని ఆయన చెప్పారు. ఈ రెండంచెల రైతాంగ వ్యవస్థ గ్రామీణ వర్గాల పట్ల మార్క్సిస్తు దృక్పదాన్ని అతి సరళం చేసి చూపడమేనని భావించారు.

9.3 భూసంస్కరణల ఉద్దేశాలు, లక్ష్యాలు :

వ్యవసాయ రంగంలో పెరుగుతున్న అసమానతలు, సామాజిక అశాంతి స్వాతంత్ర్యానంతరం తరువాత, అంతకు పూర్వం కూడా జాతీయ నాయకులకు తీవ్ర ఆందోళన కలిగించింది. స్వాతంత్రోద్యమ కాలంలో 'దున్నేవారిదే భూమి' అనే విషయం కేవలం నినాదాలకే పరిమితం కాలేదు అది మహాత్మాగాంధి, వినోబాభావే, జయప్రకాష్ నారాయణ వంటి జాతీయ నాయకులు 5.58లక్షల గ్రామలలో నివశిస్తున్న లక్షలాది మంది రైతులకు ఇచ్చిన హామీ. సర్వోదయ సమాజ స్థాపనలో భూ సంస్కరణలను తొలి మెట్టుగా మహాత్మాగాంధి భావించారు. అది మన సమాజంలో భూవసతిలేని పేదలు, ఇతర బలహీన వర్గాల మధ్య సమైక్యత భావాన్ని పెంపొందిస్తుంది. భూమి, ఋణాల, ఉపాధి, అక్షరాస్యత ఆరోగ్య సంరక్షణ సేవలు పేదలకు మరింత అందుబాటులోకి రావడమే కాక, అది వారి సామాజిక పురోభివృద్ధికి దోహదపడుతుంది. ఐక్యరాజ్య సమితి తీర్మాణం ఈ విధంగా పేర్కొన్నది. "ఆర్థిక, సమాజిక అభివృద్ధికి ప్రతి బంధాలను తొలగించే లక్ష్యంతో చేపట్టే అంతర్గత కార్యక్రమాలకు వ్యవస్థాగత సంస్కరణలకు ఉద్దేశించిన భూసంస్కరణలు." భూసంస్కరణల వల్ల వ్యవసాయ ఉత్పత్తులపై తాత్కాలిక ప్రతి కూల ప్రభావం పడినప్పటికి దీర్ఘ కాలంలో శీఘ్ర గతిలో అభివృద్ధిని సాధించవచ్చని మెక్సికో, తైవాన్, యు.ఎస్.ఆర్., ఇరాన్ అనుభవాలను ఉట్టంకిస్తు గున్నర్ మర్డాల్ తెలిపారు. తైవాన్‌లో గ్రామీణ సుస్థిరత, సుసంపన్నతలకు దోహదం చేసిన కారకుల్లో భూసంస్కరణలకు రైతులు ప్రథమ స్థానం ఇచ్చారు. జమీందార్లు, జాగీర్దార్లు తదితర ఫ్యూడల్ భూస్వాములను తప్పించి భూమి లేని పేదలకు భూమిని పంచే విషయం స్వాతంత్ర్యానంతరం అత్యంత ప్రాధాన్య అంశంగా మారింది. భారత రాజ్యాంగంలో భూసంస్కరణలను ప్రభుత్వ విధానానికి సంబంధించిన ముఖ్యమైన ఆదేశ సూత్రంగా చేర్చారు. సామాజిక ఆర్థికాభివృద్ధికి సంబంధించిన మన కార్య క్రమాలలోని ప్రధాన విధానపరమైన అంశం.

భారతదేశంలో భూసంస్కరణల ఉద్దేశాలు, లక్ష్యాలు ఈ క్రింది విధంగా ఉన్నాయి :

1) సమానత, న్యాయ ప్రాతిపాదికత వ్యవసాయక, సామాజిక వ్యవస్థను, సామాజిక సంబంధాలను పునర్వ్యవస్థీకరించడం

2) భూములు కొందరి చేతుల్లో కేంద్రీకృతమయ్యే పరిస్థితిని తొలగించి, భూకమతాలపై గరిష్ట పరిమితి విధించడం ద్వారా భూములను మరింత సమానంగా పంపిణీ చేయడం. మిగులు భూములను భూమిలేని ప్రజలకు పంపిణీ చేయడం

BRAOU

3) యాజమాన్య హక్కులకు, భూమి స్వాధీన పద్ధతి (tenure) కల్పించిన సముచిత కౌలును నిర్ధారించడం ద్వారా దున్నే వారికే భూమిని దక్కేట్టు చూడటం.

4) గ్రామీణ పేదలకు భూములను విస్తరించడం ద్వారా వారి సామాజిక ఆర్థిక హోదాను పెంపొందించడం. గ్రామీణ పేదల ఆదాయం, ఉత్పాదకత పెంపొందించడానికి భూ సంస్కరణలు దోహదం చేస్తాయి.

5) బలహీన వర్గాలకు చెందిన వారు. స్థానిక సంస్థల్లో ఆత్మ గౌరవంతో, నిర్భయంగానూ పాల్గొనేందుకు అనువైన పరిస్థితులు కల్పించలేం.

6) వ్యవసాయ అభివృద్ధి ద్వారా వ్యవసాయ ఉత్పత్తులను, ఉపాధి అవకాశాలను పెంపొందించడం.

భూసంస్కరణలు రాష్ట్ర జాబితాలోని అంశం. దీనికి సంబంధించిన పై లక్ష్యాలను సాధించేందుకు అన్ని రాష్ట్రాల పెక్కు న్యాయ, పాలనాగతమైన చర్యలు తీసుకున్నాయి.

9.4 భూసంస్కరణలు - వ్యవసాయ ఉత్పాదకత, గ్రామీణ పేదరికం

భూసంస్కరణలు, వ్యవసాయ ఉత్పాదకత,గ్రామీణ పేదరికం మధ్య గల సంబంధం పైన పాలనా విద్యారంగాలకు చెందిన వర్గాలలో సుదీర్ఘ చర్చ జరిగింది. భారతదేశంలో భూసంస్కరణలు మందకొడిగా అమలు జరగడానికి గల కారణాల్లో భూసంస్కరణలు, వ్యవసాయ ఉత్పాదకతపై ప్రతికూల ప్రభావం చూపుతుందని, పలుకుబడి గల కొన్ని వర్గాలలో నెలకొన్న ఆందోళనలో ఒకటి. భూసంస్కరణలకు వ్యతిరేకంగా సాధారణంగా వినవచ్చు వాదనలు ఈ విధంగా ఉన్నాయి.

1) భూసంస్కరణల వల్ల సాగు భూములు పెరగబోవని వాదిస్తున్నారు. భూసంస్కరణలు భూమిని మరిన్ని చిన్న కమతాలుగా విభజించేందుకు దారి తీస్తాయనీ, ఆధునిక వ్యవసాయ పద్ధతులను ప్రవేశపెట్టేందుకు ఇది అవరోధంగా మారుతుందనీ, దీనివల్ల వ్యావసాయిక ఉత్పాదకత తగ్గిపోతుందనీ ఆందోళన చెందుతున్నారు.

2) భూసంస్కరణల వల్ల లబ్ధి పొందే భూమిలేని పేదలు, సన్నకారు రైతులు, భూముల మెరుగుదలపై పరిమిత స్థాయిలోనే పెట్టుబడి పెట్టగలగుతారు. అంతేకాక వ్యవసాయానికి అయ్యే అధిక ఖర్చులను వారు భరించలేరు, సాహసించి చొరవ తీసుకోలేరు. దీనివల్ల వ్యవసాయ ఉత్పాదకత దెబ్బతింటుంది.

3) భూమిలేని పేదలకు పంచిపెట్టేందుకు అందుబాటులో ఉన్న మిగులు భూమి చాలా తక్కువ కనుక భూసంస్కరణలు గ్రామీణ పేదరికాన్ని నిర్మూలించజాలవని దాంతేకర్, రాథ్‌లు వాదిస్తున్నారు. భూమి లేని పేదలు అందరినీ సంతృప్తి పరచలేము.

4) రాజకీయ నాయకులు, అధికారులతో భూస్వాములు కుమ్మక్కు అయి, వ్యవసాయ రంగంలో వ్యవస్థాగత సంస్కరణలను దెబ్బతీస్తారని వాదిస్తున్నారు. ఒక అమలు ఆరంభం అయినా అధికారులు మందకొడిగా వ్యవహరిస్తు భూసంస్కరణల పురోగతిలో జాప్యం చేస్తారనే అనుమానం వ్యక్తమవుతోంది.

అయితే భూసంస్కరణలు, వ్యవసాయ ఉత్పాదకత మధ్యగల సంబంధంపై చూసిన వ్యవసాయ క్షేత్ర నిర్వహణ అధనమనాలుపై వాదనలన్నీ నిరాధారమైనవని తోసిపుచ్చాయి. అలాంటి ఆందోళనలు సహేతుకమనడానికి అనుభవ పూర్వక సాక్ష్యాధారాలు కూడా లేవు. వ్యావసాయిక వ్యవస్థలో వ్యవస్థాగత సంస్కరణలకు భూసంస్కరణలే ప్రాతిపదిక అని విస్తృతంగా అందరూ అంగీకరిస్తున్నారు.

1) ఈజిప్టు, తైవాన్, బోలివియా, చిలీ వంటి వర్ధమాన దేశాల్లో వ్యవసాయ కార్మికులు, చిన్న సన్నకారు రైతుల ఆదాయం పెంపొందడానికి భూసంస్కరణలు దోహదం చేయగలవని పీటర్ దోర్నర్ అభిప్రాయ పడ్డారు. ఆర్థికాభివృద్ధిలో బలహీన వర్గాలు పాలుపంచుకోవడానికి భూసంస్కరణలు అవకాశం కల్పిస్తాయి. భారతదేశంలో ప్రత్యేకించి పంజాబ్ గ్రామీణ ప్రాంతాలలో భూ సంస్కరణలవల్ల బలహీన వర్గాల ఆదాయాలు, జీవన ప్రమాణాలలో పెను మార్పులు చేసుకున్నట్లు పలు అధ్యయనాలు వెల్లడించాయి.

BRAOU

2) భూకమతాలు మరింత చిన్నవిగా మారడానికి భూ సంస్కరణలు దారితీస్తాయనడంలో నిజంలేదు. నేషనల్ శాంపిల్ సర్వే ప్రకారం మన భూ కమతాల్లో 68.7% భూములు 5ఎకరాలలోపువే. అలా చిన్న కమతాల సమస్య భూసంస్కరణల అమలు కంటే ముందు నుంచే ఉంది. కేవలం 16.7% భూకమతాలు మాత్రమే గరిష్ఠ పరిమితి చట్టం ద్వారా స్వల్పమైన సర్దుబాట్లకు గురవుతాయి.

3) భూ పరిమాణాలపై ఆధారపడి ఆర్థిక అంచనాలను బేరీజు వేయడం నిశితమైన అవగాహన అనిపించుకోదు. చిన్న వ్యవసాయ క్షేత్రాలు ఆధునీకరణకు, వ్యవసాయాభివృద్ధికి అనువైనవని జీవ సాంకేతిక విజ్ఞానం, జన్యుమార్పిడి ప్రయోగాలు నిరూపించాయి. చిన్న, పరిమిత క్షేత్రాలు పెద్ద వ్యవసాయాలు క్షేత్రాలతో సమానంగా లాభసాటిగా ఉంటాయనడానికి తగినన్ని సాక్షాధారాలున్నాయి. అంతే కాక వీటికి పెట్టుబడులు (investment) కూడా తక్కువ స్థాయిలోనే ఉంటాయి. వ్యవసాయ రంగంలో హరిత విప్లవం ఆసియాలో అల్ప ఆదాయ పరిసాగు ప్రాంతాలైన ఇండియా, తైవాన్, థాయిలాండ్, ఇండోనేషియా, ఫిలిపీన్స్ మొదలైన దేశాల్లో చోటు చేసుకోవడం ఆశ్చర్యకరం. అమెరికా లేదా కెనడాలలో వలె కాకుండా ఈ దేశాలలో వ్యవసాయ క్షేత్రాలు సాధారణంగా చిన్నవిగా ఉంటాయి. జమీందారీ వ్యవస్థలోని ప్రాంతాల కంటే రైత్వారీ ప్రాంతాల్లోనే 'హరిత విప్లవం' ఎక్కువగా సాధించగలిగినట్లు కనుగొన్నారు. వ్యవసాయ క్షేత్రాలు పెద్దగా ఉండే ఇతర రాష్ట్రాలతో పోల్చినప్పుడు రైత్వారి పద్ధతి జనాధరణ పొందిన పంజాబ్‌లో వ్యవసాయ క్షేత్రాలు అధిక సంఖ్యలో 5 ఎకరాలలోపే ఉన్నప్పటికి 'వ్యవసాయ విప్లయం' రికార్డు స్థాయిలో వ్యవసాయ ఉత్పత్తులను సాధించేందుకు దోహదం చేసింది (కె.ఎల్. శర్మ). నీటి పారుదల సౌకర్యం గల 89% చిన్న కమతాలు, 76% పెద్ద కమతాల్లో ఆధునిక గోధుమ రకాన్ని సాగు చేస్తున్నట్లు, వ్యవసాయ పెట్టుబడులపై నిర్వహించిన ఆల్ ఇండియా రిపోర్స్ ఆన్ ఇన్‌పుట్ సర్వే (1976) తెలిపింది. పరి విషయంలో చిన్న, పెద్ద కమలతాల మధ్య తేడా లేదు. పంట దిగుబడి చిన్న కమతాల్లో (2.5 ఎకరాల కంటే తక్కువ) అత్యధికంగాను, పెద్దభూకమతాల్లో (25 ఎకరాలు, అపైబడి) అత్యల్పంగా ఉన్నట్లు కూడా కనుగొన్నారు. వ్యవసాయ క్షేత్రాల పరిమాణం పెరిగే కొద్ది వ్యవసాయ దిగుబడి ఎకరం ఒక్కంటికి తగ్గిపోతుందని వ్యవసాయ క్షేత్ర నిర్వాహణ అధ్యయనాలు వెల్లడిస్తున్నాయి. చిన్న, స్వల్ప భూ కమతాల్లో వ్యవసాయ దిగుబడులు 15 నుంచి 20 శాతంకు కూడా అధికంగా ఉన్నట్లు బంగ్లాదేశ్, ఇండోనేషియా వంటి ఆసియా దేశాలలోని అనుభవాలు తెలుపుతున్నాయి.

4) చిన్న వ్యవసాయ క్షేత్రాలలో మరింత ఉధృత శ్రామిక పద్ధతులు అమలు జరగడానికి ఆధారాలున్నాయి. పెద్ద క్షేత్రాలలో కంటె వీటిలో ఉత్పాదకత తరచు అధికంగా ఉంటుంది. భూ సంస్కరణలను ప్రవేశ పెట్టాలన్న వాన సముచిత మనడానికి ఇదే ప్రధాన కారణం. చిన్న రైతులు తమ కుటుంబ సభ్యుల శ్రమను ప్రస్తుత వ్యవసాయ ఉత్పత్తి కార్యకలాపాలకే కాక వివిధ పెట్టుబడి కార్యకలాపాలకు ఎక్కువగా మళ్ళిస్తున్నారనడానికి కూడా ఆధారాలున్నాయి. భూమిని చిన్న కమతాలుగా పునః పంపిణీ చేయడం వల్ల, అందుబాటులో ఉన్న భూమిని, శ్రమ శక్తిని మరింత అధికంగా ఉపయోగించుకొనే వీలు కలగడమేకాక భూమిపై వ్యవసాయ మూలధనం మరింత శీఘ్రగతిలో ఏర్పడుతుంది. (లొన్నె బూత్, ఆర్.యం. సుందరం, 1984).

5) కౌలుదారి సంస్కరణలు, ఉత్పాదకత, ఆదాయం పై అనుకూల ప్రభావం చూపమనడానికి సాక్ష్యాధారాలున్నాయి. ఆపరేషన్ బర్గా (Operation Barga) పేరిట కౌలుదారుల చట్టాలను విజయవంతంగా అమలుచేసిన పశ్చిమ బెంగాల్‌లో వ్యవసాయ ఉత్పాదకత పెరిగింది. అంతేకాక హర్యాణాలో నిర్వహించిన అధ్యయనం ప్రకారం మంచి విత్తనాలు (improved seeds), ఎరువుల వాడకం, సస్యరక్షణ చర్యలు అమలు వంటివి కౌలు భూములతో పోల్చినప్పుడు చిన్న రైతుల సొంత క్షేత్రాలలోనే అధికంగా జరిగాయని, ఇలాంటి క్షేత్రాలలో నీటి పారుదల సౌకర్యం ఉన్న భూములు ఎక్కువేనని వెల్లడైంది. వ్యవసాయ ఉత్పాదకత, గ్రామీణ ఆధాయంపై భూ సంస్కరణలు సానుకూల ప్రభావం చూపగలవని ఈ ఫలితాలు సుస్పష్టంగా నిరూపిస్తున్నాయి.

9.5 భూసంస్కరణలు : పరిధి, విజయాలు, వైఫల్యాలు

భారతదేశంలో భూ సంస్కరణల పరిధికిందికి విశాల ప్రాతి పదికపై ఈ దిగువ అంశాలు వస్తాయి.

ఎ) న్యాయ పరమైన చర్యలు

BRAOU

బి) పాలనా పరమైన చర్యలు

సి) భూదాన ఉద్యమం

9.5.1 చట్ట పరమైన చర్యల : మధ్యవర్తి అవధి (intermediatly tenure) రద్దు (జమీందారి రద్దు):

స్వాతంత్ర్యానంతరం మొట్టమొదటగా ప్రధానమైన భూసంస్కరణల చట్టాన్ని ప్రవేశ పెడుతూ దేశ వ్యాప్తంగా జమీందారీ వ్యవస్థను రద్దు చేశారు. భూకమతాలకు సంబంధించిన జమీందారీ వ్యవస్థను రద్దు చేస్తు అన్ని రాష్ట్రాలు చట్టాన్ని చేశాయి. జమీందార్లు, జాగీర్దార్లు, ఇనాన్‌దార్లు వంటి ఫ్యూడల్ భూస్వాములందరిని తొలగించారు. జమీందారీ భూములను సాగుచేస్తున్న కౌలుదారులందరికి యాజమాన్య హక్కులు కల్పించారు.

విజయాలు : ఈ కింది విజయాలను సాధించడమైంది.

1) దేశంలో 40 శాతం భూములలో విస్తరించిన జమీందారీ వ్యవస్థను రద్దు చేశారు.

2) జమీందారులు, జాగీరుదారులు, ఇనాందారులు, తదితర మధ్యవర్తుల దోపిడీ నుండి సుమారు 2 కోట్ల మంది రైతులకు విముక్తి కలిగించడమైంది.

3) ప్రభుత్వ అధీనంలోని సుమారు 60 లక్షల ఎకరాల భీడు భూములను భూమి లేని పేదలకు, కొద్దిపాటి భూములున్న రైతులకు పంపిణీ చేశారు.

4) జమీందారులు, ఇతర మధ్యవర్తులకు రూ. 670 కోట్ల నష్ట పరిహారం చెల్లించారు.

వైఫల్యాలు లేదా లోపాలు : జమీందారీ వ్యవస్థ రద్దుకు సంబంధించి భూసంస్కరణల అమలులో లోపాలు ఈ కింది విధంగా ఉన్నాయి.

1) పెక్కు ప్రాంతాలలో ఫ్యూడల్ వ్యవస్థ ఏదో ఒక రూపంలో ఇప్పటికీ కొనసాగుతున్నది. మాజీ జమీందార్లు సర్దార్లుగా, ధనిక భూస్వాములుగా అవతారం ఎత్తేరు. ఉత్తర ప్రదేశ్, మధ్య ప్రదేశ్, రాజస్థాన్‌లలో పలువురు ఫ్యూడల్ భూస్వాములున్నారు.300 నుంచి 500 ఎకరాల వరకు నీటి పారుదల సౌకర్యమున్న భూములు వీరి అధీనంలో ఉన్నాయి.

2) కొంత మంది జమీందార్లు చట్ట పరిధి నుంచి తప్పించుకోవడానికై తమ భూములను బంధువులు, వారస పాత్రులైన కౌలుదారుల పేరిట బూటకపు బదలాయింపులకు పాలు పడ్డారు. దేవలయాలు, పాఠశాలల వంటి ట్రస్టులకు విరాళాలుగా ఇచ్చారు. వేలాది ఎకరాల వ్యవసాయ క్షేత్రాలు నడుపు పారిశ్రామిక సంస్థలను నెలకొల్పడంతో వ్యవసాయ భూములను వ్యవసాయేతర భూములుగా మార్చివేసి చట్టం నుండి మినహాయింపు పొందారు.

3) మొత్తం కౌలుదార్లలో 82 శాతం వరకు ఉంటే ఉప కౌలుదార్లకు, 'షేర్‌క్రాపర్ల'కు ప్రత్యక్షంగా ఒనకూడిన ప్రయోజనం ఏదీ లేదు. జమీందారులకు నష్ట పరిహారం కింద రూ. 670 కోట్లు చెల్లించనప్పటికీ భూమి లేని వ్యవసాయ కార్మికుల ఆర్థిక స్థితి మెరుగు పడలేదు. సుమారు 40 శాతం మంది గ్రామీణ ప్రజలు నేటికి దారిద్ర్యరేఖ దిగువన ఉన్నారు.

9.5.2 వ్యవసాయ భూములపై గరిష్ఠ పరిమితి :

భూములు కొందరి చేతుల్లో మాత్రమే కేంద్రీకృతం కాకుండా నివారించి వాటిని మరింత సమ ప్రాతిపదిక పైన పంపిణీ చేయడం భూసంస్కరణల మౌలిక లక్ష్యాలలో ఒకటి. వ్యవసాయ భూములపై గరిష్ఠ పరిమితి విధింపు ద్వారా ఈ లక్ష్యాన్ని సాధించాల్సి ఉంది. మేఘాలయ, నాగాలాండ్, అరుణాచల్ ప్రదేశ్, మిజోరం, గోవాలలో తప్ప మిగిలిన అన్ని రాష్ట్రాల్లో భూగరిష్ఠ పరిమితి చట్టం అమలులో ఉంది. ప్రతి కుటుంబం యూనిట్ ఒక్కంటికి గరిష్ఠ పరిమితులు విభిన్నంగా ఉన్నాయి. ఏటా రెండు పంటలు పండే నీటిపారుదల సౌకర్యం బాగా ఉన్న భూముల విషయంలో ఈ పరిమితి 10 నుంచి 18 వరకు ఉండగా మెట్ట భూముల విషయంలో అది 54 ఎకరాలుగా ఉంది. కొండ ప్రాంతాలు, ఎడారులలో ఈ పరిమితిని మరింత అధికంగా నిర్ణయించారు. తోటలు, సహకార సంఘాలు, పళ్ల తోటలు, మతపరమైన ట్రస్టులకు నిర్దిష్టమైన మినహాయింపును అనుమతిస్తారు.

BRAOU

భర్త, భార్య, మైనర్ పిల్లలతో సహా మొత్తం ఐదుగురు సభ్యులను ఒక కుటుంబ యూనిట్‌గా నిర్వచించడమైనది. ప్రతి అదనపు సభ్యునకు ఐదింట ఒక పంతు చొప్పున అదనంగా భూమిని అనుమతిస్తారు. మైనారిటి వయస్సు తీరిన ప్రతి కుమారుని విధిగా ఒక కుటుంబ యూనిట్‌గా పరిగణిస్తారు. మిగుల భూముల సేకరణకు గాను భూసారంనకు నష్ట పరిహారం చెల్లింపు జరిగింది. భూ గరిష్ట పరిమితి చట్టాల క్రింద సేకరించిన మిగులు భూములను భూమి లేని పేద రైతులకు పంపిణీ చేసారు. భూముల కేటాయింపు పొందిన వారికి తమ భూములను సేద్యానికి అనుకూలంగా తయారు చేసుకోవడానికి ఐ.ఆర్.డిపి, జవహార్ రోజుగారి యోజన మొదలైన పేదరిక నిర్మూలన కార్యక్రమాల క్రింద ఆర్థిక సహాయాన్ని అందించారు.

పట్టిక 1 : భూగరిష్ఠ పరిమితులు - రాష్ట్రాలవారీ పరిమితులు (ఎకరాలలో)

రాష్ట్రం	నీటి పారుదల గల, రెండు పంటలు పండే భూములు	ఒక పంట పండే భూములు	మెట్ట భూమి
ఆంధ్రప్రదేశ్	10 నుంచి 18	15 నుంచి 27	35 నుంచి 54
బీహార్	15 నుంచి 18	25	30 నుంచి 45
కేరళ	12 నుంచి 15	12 నుంచి 15	12 నుంచి 15
మధ్యప్రదేశ్	18	27	54
మహారాష్ట్ర	18	27	54
పంజాబ్	17	27	51
రాజస్థాన్	18	27	54 నుంచి 175
తమిళనాడు	12	30	60
ఉత్తరప్రదేశ్	18	27	45
పశ్చిమబెంగాల్	12	12	27

ఆధారం : గ్రామీణాభివృద్ధి మంత్రిత్వశాఖ, సెప్టెంబర్ 1991

పట్టిక 2 : భూగరిష్ఠ పరిమితులు - సాధించిన విజయాలు (లక్షల్లో)

1. మిగులుగా ప్రకటించిన భూములు (ఎకరాలు)	72.49
2. స్వాధీనంలోనున్న భూములు (ఎకరాలు)	62.53
3. పంపిణీ చేసిన భూములు (ఎకరాలు)	48.12
4. లబ్దిదారుల సంఖ్య (అంకెల్లో)	45.98

ఆధారం : గ్రామీణాభివృద్ధి మంత్రిత్వశాఖ, 1991

BRAOU

పట్టిక 3 : భూగరిష్ఠ పరిమితులు, సాధించిన విజయాలు రాష్ట్రాలవారీగా భూములు (లక్షల ఎకరాల్లో)

రాష్ట్రం	మిగులుగా ప్రకటించిన భూములు	స్వాధీనం చేసుకున్న భూములు	పంపిణీ చేసిన భూములు	లబ్ధిదారులు (లక్షల్లో)
ఆంధ్రప్రదేశ్	7.25	5.44	4.35	3.75
బీహార్	4.75	3.88	2.67	3.07
కేరళ	1.33	0.93	0.63	1.36
మధ్యప్రదేశ్	2.95	2.56	1.76	0.67
మహారాష్ట్ర	7.04	6.24	5.25	1.32
పంజాబ్	1.38	1.05	1.01	0.26
తమిళనాడు	1.77	1.71	1.41	1.17
ఉత్తరప్రదేశ్	5.32	5.02	3.61	3.10
పశ్చిమబెంగాల్	12.63	11.43	9.13	19.94

ఆధారం : గ్రామీణాభివృద్ధి మంత్రిత్వశాఖ, 1991

విజయాలు :

వివిధ రాష్ట్రాలలో భూ గరిష్ఠ పరిమితి చట్టాల ద్వారా సాధించిన విజయాలు, పంపిణీ చేసిన మిగులు భూముల వివరాలను పై పట్టికలు తెలుపుతున్నాయి.

1) కేంద్ర ప్రభుత్వం జారీ చేసిన మార్గదర్శక సూత్రాలను అనుసరించి అన్ని రాష్ట్రాలు భూముల తరహా (మెట్ట/మాగాణి)లు పండే పంటల సంఖ్యను బట్టి భూ గరిష్ఠ పరిమితులను నిర్దేశించడమైనది. నీటి పారుదల సౌకర్యం గల భూముల విషయంలో రెండు పంటలు పండే భూములకు 10 నుంచి 18 ఎకరాల మధ్య, ఒక పంట పండే భూములకు 12 నుంచి 30 ఎకరాల గరిష్ఠ పరిమితిగా ఉంటుంది. మెట్ట భూముల విషయంలో భూ గరిష్ఠ పరిమితి 12 నుంచి 60 ఎకరాల మధ్య ఉంది. పశ్చిమ బెంగాళ్‌లో నీటి పారుదల సౌకర్యం గల భూములకు గరిష్ఠ పరిమితిని అత్యల్ప స్థాయిలో 12 ఎకరాలుగా నిర్దేశించడమైంది. మెట్ట భూముల విషయంలో అత్యల్ప గరిష్ఠ పరిమితి 12 నుంచి 15 ఎకరాలును కెరళాలో అమలు చేయడమైంది.

2) భూ గరిష్ఠ పరిమితి చట్టం క్రింద 74.49 లక్షల ఎకరాల భూములను మిగులు భూములుగా ప్రకటించారు. వీటిలో 62.53 లక్షల ఎకరాలను రాష్ట్ర ప్రభుత్వాలు స్వాధీనం చేసుకొని భూమి లేని పేద, సన్నకారు రైతులకు వాస్తవంగా 48.12 లక్షల ఎకరాలను పంపిణీ చేశారు. మిగులు భూముల పంపిణీ వల్ల 51.47 లక్షల మంది లబ్ధిదారులు ప్రయోజనం పొందారు. వీరిలో 14% మంది షెడ్యుల్డ్ తెగలకు, 36% మంది షెడ్యుల్డ్ కులాలకు చెందిన వారు కాగా, 50 % మంది ఇతరులున్నారు.

3) భూ గరిష్ఠ పరిమితి చట్టాన్ని మొత్తం మీద సమర్థంగా అమలు చేయడంలో పశ్చిమబెంగాళ్ మొదటి స్థానంలో నిలిచింది. తర్వాతి స్థానాలను తమిళనాడు, పంజాబ్‌లు ఆక్రమించాయి.

వైఫల్యాలు, లోపాలు :

ఈ భూ గరిష్ఠ పరిమితి చట్టం అమలులో ఈ క్రింది లోపాలను కనుగొనడమైంది. అవి

1) ప్రకటించిన మిగులు భూములకు, వాస్తవంగా పంపిణీ చేసిన భూములకు మధ్య చాలా తేడా ఉంది. ఉదాహరణకు 72.49 లక్షల ఎకరాలను మిగులు భూములుగా ప్రకటించగా కేవలం 48.12 లక్షల ఎకరాలను మాత్రమే గ్రామీణ పేద, సన్నకారు రైతులకు వాస్తవంగా పంపిణీ చేయడమైంది.

BRAOU

2) భూ గరిష్ట పరిమితి చట్టంలో అనేక లోపాలున్నాయి. భూస్వాములు వీటిని ఆసరాగా తీసుకొని భూటకపు ఏర్పాట్లు, విడాకులు మొదలైన చర్యల ద్వారా బినామి బదలాయింపులకు పాల్పడి, భూ గరిష్ట పరిమితి చట్టాల పరిధి నుంచి తప్పించు కున్నారు.

3) భూములను మాగాణి, మెట్ట భూములుగా వర్గీకరించడంలోని పొరపాట్ల వలన భూస్వాములు లాభపడ్డారు. భూ గరిష్ట పరిమితి చట్టం నుండి తప్పించు కొనడానికి వారు పంపుసెట్లను తొలగించి వేసి, మాగాణి భూములను మెట్ట భూములుగా మార్చారు. వారు ఆ భూముల్లో తోటలు పెంచారు.

4) భూమిలేని పేద రైతులకు పంపిణీ చేసిన భూములు సేద్యానికి పనికి రాని నాసిరకం భూములని అధ్యయనాలు వెల్లడించాయి.

5) తనిఖీ నిర్వహించినపుడు పెక్కు సందర్భాల్లో పేదలకు కేటాయించిన భూములు వారి ఆదీనంలో లేనట్లు వెల్లడైంది. వివిధ సామాజిక, ఆర్థిక కారణాల వల్ల కొందరు తమ భూములను తిరిగి భూస్వాములకే బదిలీ చేశారు.

9.5.3 కౌలు చట్టం :

నాగాలాండ్, మేఘాలయ, మిజోరాం మినహా అన్ని రాష్ట్రాల్లో కౌలు చట్టాలను ఆమోదించారు. దీని క్రింద

1) కౌలు దారులకు యాజమాన్య హక్కు లభిస్తాయి.

2) భూముల్లో సేద్యం చేస్తున్న రైతులు భూస్వాములకు సహేతుకరమైన మొత్తంలో సొమ్ము చెల్లించి ఆ భూములను సొంతం చేసుకొనేందుకు ఈ చట్టం వీలు కల్పిస్తున్నది. కొన్ని రాష్ట్రాలు భూసారం నుంచి భూముల యాజమాన్యాన్ని సేకరించాయి. రాష్ట్రానికి కొంత మూల్యం చెల్లించే కౌలు దారులకు రాష్ట్రం ఆ భూములను బదలాయిస్తుంది.

3) కౌలుదారులకు కల్పించే భూ కమతాల స్వాధీన హక్కుకు ఖచ్చితంగా భద్రత ఉంటుంది. కౌలు చెల్లించి నంత కాలం ఆ భూములనుండి వారిని భూస్వాములు ఖాళీ చేయించలేరు.

4) భూస్వాములు విపరీతమైన కౌలు వసూలు చేయకుండా కౌలుదార్లకు రక్షణ కల్పిస్తు సముచిత మైన కౌలు నిర్ధారిస్తారు.

5) వ్యక్తిగతం సాగు చేసుకొనేందుకు గాను భూములను తిరిగి తీసుకొనే హక్కులు భూస్వాములకు పరిమితంగానే ఉంటాయి.

విజయాలు :

1) 156 లక్షల ఎకరాల భూముల్లో సుమారు 124 లక్షల మంది రైతులకు యాజమాన్య హక్కులు కల్పించినట్లు అంచనా.

2) పశ్చిమబెంగాళ్‌లో కౌలు ఏర్పాటు క్రింద భూమి యజమానులతో పంటను పంచుకొంటున్న సుమారు 14 లక్షల 'షేర్ క్రాపర్ల' వివరాలను ఆపరేషన్ బర్గా (operation barga) కింద నమోదు చేశారు.

లోపాలు :

కౌలుచట్టంలో పెక్కు లోపాలు ఉండటంతో భూములు బీనామీ బదలీలు చోటు చేసుకున్నాయి. కౌలుదారులకు రక్షణ ఇవ్వాల్సింది పోయి పలువురు కౌలుదారులను భూముల నుంచి బలవంతంగా ఖాలీ చేయించేందుకు కౌలు చట్టాలు ఉపయోగపడ్డాయి. భూ స్వాముల కౌలుదారుల నుంచీ ఇప్పటికీ విపరీతంగా కౌలువసూలు చేస్తున్నారు.

1) ఆంధ్రప్రదేశ్ (ఆంధ్రప్రాంతం), బీహార్, హర్యానా, పంజాబ్, తమిళనాడు, పశ్చిమబెంగాల్ రాష్ట్రాల్లో కౌలుదారుల హక్కుల పరి రక్షణకు తగిన చట్ట నిబంధనలు లేవు.

BRAOU

2) ఇష్టా గోష్టిగా కుదుర్చుకున్న ప్రచ్ఛన్న కౌలు దేశ వ్యాప్తంగా ఇప్పటికే పెద్ద సంఖ్యలో కొనసాగుతున్నది. వార్షిక ప్రాతి పదికపై పెక్కు కౌలుదారీ ఒప్పందాలు ప్రతి ఏటా పునరుద్ధరింపబడుతున్నాయి.

3) పెద్ద సంఖ్యలో భూస్వాముల పరోక్ష పెత్తనం (absentee landlordism) ఇంకా కొనసాగుతూనే ఉంది. వ్యక్తిగతంగా సేద్యం చేస్తున్నామనే మిషతో పలుపురు భూస్వాములు కౌలుచట్టం పరిధి నుంచి తప్పించుకున్నారు.

4) పశ్చిమ బెంగాల్ మినహా ఏ రాష్ట్రంలో కూడా అపకౌలుదారులు, షేర్ క్రాపర్ల వివరాలను కార్డుల్లో నమోదు చేయలేదు.

5) పెక్కు రాష్ట్రాలలో కౌలు చట్టాల అమలులో పాలనా గతమైన దృఢ సంకల్పం కొరపడింది.

9.5.4 పాలనాగతమైన చర్యలు :

1) వ్యవస్థాగత మౌళిక సదుపాయాల కల్పన చర్యలు : ఇందులో వ్యస్థాగత, మౌళిక సదుపాయాల కల్పనకు సంబంధించిన చర్యలున్నాయి. నీటి పారుదల సదుపాయం, వాటర్‌షెడ్‌ల నిర్వాహణ, విద్యుత్ సరఫరా, సులభ ఋణ సదుపాయం, మార్కెటీయార్డులు, పంటల బీమా, వ్యవసాయ కార్మికులు, రైతుసంఘాలు, వ్యవసాయ కార్మిక సంఘాలకు మేలురకం విత్తనాల సరఫరా, మహిళలకు భూవసతిని ఎక్కువగా అందుబాటులోకి తేవడం. గిరిజన భూముల పరిరక్షణకు ప్రత్యేక చర్యలు మొదలైన వాటిని ఇందులో భాగంగా చెప్పుకోవచ్చు. వ్యవసాయ ఉత్పాదకత, ఉపాధి, గ్రామీణ ఆదాయాల పెంపుదలకు ఈ చర్యలన్ని గణనీయంగా దోహదం చేస్తాయి.

2) భూములు రికార్డులు : దేశంలో భూసంస్కరణలు సజావుగా అమలు జరగక పోవడానికి కారణాల్లో భూముల రికార్డులు సరిగా నిర్వహింప బడక పోవడం ఒక కారణమని తరచు చెబుతుంటారు. భూ గరిష్ట పరిమితి, కౌలుచట్టాల పరిధినుంచి భూ స్వాములు తప్పించు కోకుండా నివారించేందుకై గ్రామ, మండల స్థాయిల్లో భూముల రికార్డుల తాజా వివరాలతో సవరించి, ఆధునీకరించ వలసిన అవసరం ఎంతైనా ఉందని భూసంస్కరణల ఏర్పాటయిన పెక్కు కమిటీలు ఉద్ఘాటించాయి. రెవెన్యూ పాలనా వ్యవస్థను పటిష్టం చేయడానికి, భూముల రికార్డులను తాజా సమాచారంతో తీర్చిదిద్దడానికి కేంద్రం ఆర్థిక సహాయంతో ఒక పథకం అమలవుతున్నది. దీని క్రింద రాష్ట్రాలకు, కేంద్ర పాలిత ప్రాంతాలకు ఇప్పటి వరకు రూ. 134.85 కోట్ల మేరకు ఆర్థిక సహాయం అందింది అంతే కాక ఎంపిక చేసిన 26 రాష్ట్రాల్లో, కేంద్రపాలిత రాష్ట్రాల్లోని 323 జిల్లాల్లోని భూముల రికార్డులను కంప్యూటరీకరించేందుకు రూ. 64.44 కోట్లు విడుదల చేశారు.

9.5.5 భూదానోద్యమం

భూదానోద్యమాన్ని వినోబాభావే ప్రారంభించారు. గాంధీజీ ప్రారంభించిన ధర్మకర్తవ్యం (trusteeship), సర్వోదయ సిద్ధాంతం దీనికి ప్రాతిపదిక. ధనిక భూస్వాముల నుంచి స్వచ్ఛందంగా భూదానం స్వీకరించి, భూమిలేని పేదలకు సమంగా పంపిణీ చేయడమే భూదానోద్యమ పకాలిక సిద్ధాంతం. భూమిలేని పేదలపట్ల ధనికుల వైఖరిలో మార్పు తేవడం ఈ ఉద్యమలక్ష్యం. భూమిలేని అభాగ్యసోదరుల కడగండ్లను రూపు మాపే విషయంలో త్యాగనిరతితో తమకు గల బాధ్యత పట్ల నిబద్ధతతోను, బడా భూస్వాములు తమ భూములను ఇష్ట పూర్వకంగా దానం చేసేందుకు ముందుకు వచ్చారు. "దానం అంటరానితనం కాదని, దాని అర్థం సమ పంపిణీ" అని వినోభా తెలిపారు. భూదాన ఉద్యమం జనాదరణ పొందిన బీహార్, మధ్యప్రదేశ్, ఆంధ్రప్రదేశ్, మహారాష్ట్ర, రాజస్థాన్ వంటి రాష్ట్రాలలో పెక్కు మంది బడా భూస్వాములు తమ భూములను స్వచ్ఛందంగా పేదలకు దానం చేశారు. భూదాన భూముల పంపిణీ రాష్ట్ర ప్రభుత్వం సహకారంతో భూదాన యజ్ఞం కమిటీ అధ్వర్యంలో జరిగింది. ఈ ఉద్యమం ద్వారా సేకరించిన భూముల పంపిణీలో షెడ్యుల్డ్ కులాలు, షెడ్యుల్డ్ తెగలు, ఇతర బలహీన వర్గాలకు స్వాధీనం ఇచ్చారు.

BRAOU

పట్టిక-4 : భూదానోద్యమ భూముల పంపిణీ

(లక్షల ఎకరాల్లో)

రాష్ట్రం	దానం చేసిన భూమి	పంపిణీ అయిన భూమి	పంపిణీకాని భూమి	పంపిణీ చేసిన భూమి శాతం
ఆంధ్రప్రదేశ్	1.96	1.00	0.96	51.0
బీహార్	21.18	6.95	14.23	32.81
మధ్యప్రదేశ్	4.10	2.43	1.67	59.27
ఒరిస్సా	6.02	5.80	0.59	90.76
రాజస్థాన్	6.02	1.41	4.61	23.42
ఉత్తరప్రదేశ్	4.37	4.21	0.16	96.33

భూదానభూములు బీహార్, ఆంధ్రప్రదేశ్, మధ్యప్రదేశ్, ఒరిస్సా, మహారాష్ట్ర, రాజస్తాన్ వంటి రాష్ట్రాలలో మాత్రమే అందుబాటులో ఉన్నట్లు పై పట్టిక తెలుపుచున్నది. పాలనా గతమైన భూస్వాముల వలన పెద్ద ఎత్తున భూదాన భూములు ఇంకా పంపిణీ కానట్లు స్పష్టమవుతుంది.

9.6 భారతదేశంలో భూసంస్కరణలు మందకొడిగా అమలు కావడానికి కారణాలు

భారతదేశంలో భూసంస్కరణలు మందకొడిగా అమలు కావడానికి గల కారణాల్లో కొన్నింటిని దిగువ తెలపడమైంది.

1) భూసంస్కరణలను శీఘ్రగతిలో అమలు చేయాలనే దృఢ సంకల్పం, నిబద్ధతలు ఉన్నత స్థాయి రాజకీయ నాయకులు, అధికారుల్లో లోపించాయి. తమ వర్గములు, కుల ప్రయోజనాల పరిరక్షణే వారికి పరమావధి అయింది. భూమిలేని పేదలకు సాదికారత చేకూర్చడానికి ద్వితీయ ప్రాదాన్యం మాత్రమే ఇచ్చారు.

2) భూసంస్కరణల చట్టంలోని పెక్కులోపాల కారణంగా ధనిక భూస్వాములు తమ భూముల బినామీ బదిలీలకు పాల్పడ్డారు. అంతేకాక కోర్టులలో కేసులు వేసి, భూసంస్కరణల అమలుకు జాప్యం కలిగించారు. పెక్కు సందర్భాలలో న్యాయపరమైన జాప్యాలు భూసంస్కరణల అమలుకు ప్రతిబంధకంగా నిలిచాయి.

3) రాష్ట్రాలు స్వాధీనం చేసుకున్న మిగులు భూములన్ని పేదలకు పంపిణీ కాలేదు. కొన్ని సందర్భాలలో మిగులు భూమి పొందిన లబ్ధి దారుల ఆధీనంలో వాస్తవానికి ఆ భూములు లేవు. భూముల కేటాయింపు పొందిన వారికి భూములను అప్పచెప్పడానికి భూస్వాములు నిరాకరించారు.

4) మరికొన్ని సందర్భాలలో లబ్ధి దారులకు పంపిణీ చేసిన మిగులు భూమి వ్యవసాయానికి యోగ్యమైనది కాదు. పేదలు అటువంటి భూములను వ్యవసాయానికి అనువుగా మార్చుకునే స్థితిలో లేరు.

5) గ్రామ భూముల రికార్డులను సక్రమంగా నిర్వహించలేదు. వీటిలో ఎన్నో లోపాలు ఉన్నాయి. అట్టడుగు స్థాయిలోని రెవెన్యూ అధికారుల రికార్డులను తయారు చేయించడం ద్వారా భూ గరిష్ట పరిమితి, కౌలు చట్టాల పరిధినుంచి భూ స్వాములు తప్పించుకొనేందుకు సహాయపడ్డారు.

6) పెక్కు ప్రాంతాల్లో పేదలకు భూ చట్టాల గురించి, ప్రత్యేకించి కౌలు చట్టాల గురించి సమాచారం తెలియదు. 'కౌలు చట్టంలోని నిబంధనల గురించి 10% మంది కౌలు దారులకు మాత్రమే తెలుసునని, న్యాయవ్యవస్థను ఆశ్రయించడం ఖర్చు, కాలాహరణంతో కూడుకొన్న వ్యవహారం అయినందువలన దాని ద్వారా భూమి లేని పేదరైతులకు సహాయం అందడం దుర్లభమవుతున్నదని హర్యానాలో నిర్వహించిన అధ్యయనం (1994) ద్వారా తెలుస్తుంది.

BRAOU

7) పెక్కు ప్రాంతాలలో అగ్ర వర్గాలకు చెందిన ధనిక భూస్వాముల నుంచి ఎదురయ్యే అణచి వేతలకు భయపడి భూమిలేని పేదలు ప్రత్యేకించి షెడ్యుల్డ్ కులాలు, షెడ్యుల్డ్ తెగలకు చెందిన పేదరైతులు, భూ యాజమాన్యంపై తమ హక్కుల సాధనకైన సంఘటితం కాలేక పోయారు.

9.7 భూసంస్కరణలు సమర్థంగా అమలు పరచడానికి సూచనలు

1) రైతులు, భూమిలేని పేదల్లో పెరుగుతున్న అశాంతిని నిరోధించేందుకు భూసంస్కరణలు ప్రధాన ప్రతిపాదికపైన అమలు చేయాలి.

2) భూసంస్కరణలను అన్ని రాష్ట్రాల్లో ఏకరీతిగా అమలు పరచడానికి పటిష్టమైన రాజకీయ, పాలనా పరమైన సంకల్ప బలం కావాలి. భూ చట్టాల అమలుకై వెనుకబడిన తరగతులకు చెందిన సమర్థులైన, నీతిపరులైన అధికారులను నియమించాలి. భూవివాదాలకు సంబంధించిన అన్ని కేసులను విచారించేందుకై సంచార భూ ట్రిబ్యునాళ్ళను నెలకొల్పాలి.

3) గ్రామ, మండల, జిల్లా స్థాయిల్లో పంచాయతీ రాజ్ సంస్థలకు మరిన్ని అధికారాలను, అధికారహోదాను కల్పిస్తు భూసంస్కరణలను వికేంద్రీకరించారు. అన్ని కౌలు ఒప్పందాలను గ్రామ పంచాయతీలో నమోదు చేయించాలి.

4) భూసంస్కరణల అమలును పర్యవేక్షించేందుకై బలహీన వర్గాలు, వ్యవసాయ కార్మిక సంఘాలు, స్వచ్ఛంద సంస్థలు, పంచాయతీల ప్రతినిధులకు ప్రతి గ్రామంలో ప్రత్యేక భూ కమిటీలను ఏర్పాటు చేయాలి. ఈ భూకమిటీని అన్ని కేసులకు గురించిన సమాచారం అందించి భూ చట్టాల అమలులో పంచాయతీలు సహాయపడుతాయి.

5) భూ గరిష్ట పరిమితి కౌలు చట్టాలలోని లోపాలన్నింటిని తొలగించాలి. మోసపూరిత వ్యవహారాలకు పాలుపడుతూ, వాస్తవాలను నొక్కి పెట్టే భూస్వాములను కఠినంగా శిక్షించాలి. బినామీ భూముల బదాలయింపులను నిరోధించడానికి ఈ భూముల రికార్డులన్నింటిని కంప్యూటరీకరించాలి.

6) భూములపై తమ హక్కును ప్రకటించటానికి గ్రామీణ పేదలను సంఘటితం చేయాలి. భూస్వాములపై కోర్టు వ్యాఖ్యాలలో న్యాయపోరాటానికి గాను వారికి ఉచితంగా న్యాయ సహాయాన్ని అందించాలి. భూస్వాముల అణచివేత చర్యల నుండి, అక్రమాలనుండి వారికి రక్షణ కల్పించాలి

7) అన్ని రాష్ట్రాల ఏకరీతి భూ చట్టాలను కలిగి ఉండాలి. భూ గరిష్ట పరిమితి, కౌలు పరిమితి, భూస్వాములకు చెల్లించాల్సిన కౌలుకు సంబంధించి నెలకొన్న వ్యత్యాసాలన్నింటిని తొలగించాలి.

8) ఎక్కువ స్థాయిలో గరిష్ట పరిమితి పొందేందుకై మాగాణి భూములను మెట్ట భూములుగా మార్చడం వంటి బినామి బదాలాయింపులను నివారించేందుకై మాగాణి, మెట్ట భూములకు సంబంధించిన గరిష్ట పరిమితుల్లో వ్యత్యాసాలను తొలగించారు. ఇటీవలి కాలంలో మెట్ట వాణిజ్య పంటల నుంచి రైతులకు లభిస్తున్న ఆదాయం మాగాణి పంటల కంటే ఎక్కువగా ఉంటున్నది.

9) భూ గరిష్ట పరిమితి చట్టాల క్రింద పేదలకు పంపిణీ చేసిన భూముల్లో ఎక్కువ నాశిరకమైన భూములు. దీని దృష్ట్యా మిగులు భూములు పొందిన నిరుపేదలు ఆ భూములను సక్రమంగా వినియోగించుకోలేక పోతున్నారు. ఈ భూముల స్థానే వారికి మేలురకమైన భూములను కేటాయించాలి. లేదా ప్రభుత్వమే పూనుకొని నాశిరకం భూములను సేద్యానికి అనువుగా మార్చాలి. భూములను సేద్యానికి యోగ్యమైనవిగా చేసేందుకు గాను మిగులు భూముల కేటాయింపు దారులకు సులభఋణ సదుపాయం, సబ్సిడీలపై పెట్టుబడులను అందుబాటులోకి తేవాలి.

BRAOU

10) గ్రామీణ పేదరికం, అసమానతల సమస్యలను భూ సంస్కరణలు మాత్రమే పరిష్కరించజాలదు వీటితో పాటు నీటిపారుదల ఋణసదుపాయాలు, మార్కెటింగ్ సౌకర్యాలు, విద్యుత్, పంటల భీమా, విత్తనాలు, ఎరువులు, క్రిమిసంహారక మందులపై సబ్సిడి, వ్యవసాయ కార్మికులకు కనీస వేతనాల పరిరక్షణ, ఇతర మౌళిక సదుపాయాల కల్పన వంటి వ్యవస్థాగత చర్యలను కూడా అమలు చేయాలి.

11) ప్రతి ఏటా సుమారు 5 లక్షల ఎకరాల పరకు మంచి, నాణ్యమైన భూములను విక్రయిస్తున్నట్లు అంచనా. అలాంటి భూములను ప్రభుత్వం కొనుగోలు చేసి, సులభ షరతులపై పేదలకు విక్రయించి భూమిలేని పేదలకు భూముల పంపిణీకి సంబంధించిన ఈ ప్రత్యామ్నాయ పద్ధతికి భూస్వాముల నుంచి అంతగా ప్రతి ఘటన ఎదురు కాక పోవచ్చు.

9.8 భారతదేశంలో మారుతున్న వ్యవసాయ సామాజిక సంబంధాల సరళులు

స్వాతంత్ర్యం వలన వచ్చిన కొంత కాలానికి మన గ్రామీణ సమాజంలో అనేక సామజిక, ఆర్థిక, రాజకీయ ప్రక్రియలకు శ్రీకారం చుట్టడమైంది. వ్యవసాయ రంగంలో ఫ్యూడల్ పద్ధతి భూకమతాలను, ఉత్పత్తి పద్ధతులను, సామాజిక సంబంధాలను రద్దు చేయాలని స్వాతంత్ర్యానంతరం చేపట్టిన వ్యవసాయ విధానంలో నిర్దేశించారు. దాని స్థానంలో వ్యవసాయంలో రైతులకే భూ యాజమాన్యాన్ని సంక్రమింప చేయాలని లక్ష్యం పెట్టుకున్నారు. గ్రామీణ ప్రాంతంలోని భూముల కేంద్రీకరణ సమస్య, భూయాజమాన్యంలో అసమానతలు, పేదరికం, ఆకలి వంటి నిరంతర సమస్యలకు భూసంస్కరణలు, హరిత విప్లవం సుస్థిర పరిష్కారం చూపగలవని భావిస్తున్నారు.

భూ సంస్కరణలకు సంబంధించి తీసుకున్న న్యాయ, పాలనా గతమైన చర్యల వల్ల వ్యవసాయ వ్యవస్థలోనూ, సామాజిక సంబంధాలలోనూ మొత్తంమీద పలు మార్పులు చోటుచేసుకున్నాయని నిస్సందేహంగా చెప్పవచ్చు. మన గ్రామీణ సామాజిక వ్యవస్థలోని ప్రతి వర్గానికి ఈ మార్పులు అనుభవంలోని వచ్చాయి. పెక్కు రాష్ట్రాలలో భూముల వినియోగంలో మెరుగుదలకు సంబంధించి సానుకూల ఫలితాలకు అవి దోహదం చేశాయి. భూ సంస్కరణల క్రింద ప్రయోజనం పొందిన పెద్ద సంఖ్యలోని లబ్ధిదారులు మరింత హుందాగా, ఆత్మ గౌరవంతో జీవనం సాగించగలుగుతున్నారు. భూమి లేని వ్యవసాయ కార్మికుల్లో చాలా మందికి భూమిపై తమకు గల హక్కును గురించి తెలుసుకొన్నారు. అయితే ఈ మార్పులు అన్ని ప్రాంతాల్లోను ఏకరీతిలో లేవు. వేరు వేరు రాష్ట్రాలలోని, ఒకే రాష్ట్రంలోని వివిధ ప్రాంతాల్లోను తేడాలు ప్రస్ఫుటంగా కనిపిస్తున్నాయి. జీవన పరంగాకంటే, వాణిజ్య పరంగా మార్పులు ఎక్కువగా కనిపిస్తున్నాయి. జమీందార్లు, జాగీర్దార్లు, ఇనామ్‌దార్లు వంటి మధ్య శ్రేణి వ్యవస్థల తొలగింపు అంతకు పూర్వం నాటి సామాజిక ఆర్థిక క్రమాన్ని మార్చివేసింది. పూర్వపు సామాజిక ఆదిపత్య క్రమంలో తమ హోదా కారణంగా అగ్ర వర్గాల వారికి భూములపై ప్రత్యేక అధిపత్యం ఉండేది.

భూ సంస్కరణల ద్వారా వచ్చిన మార్పుల్లో అత్యంత స్పష్టంగా కనిపించేది కౌలు దారుల హోదాలో వచ్చే మార్పే. భూస్వాముల దోపిడినుండి ఈ వర్గం వారిని చట్టం కాపాడిందని ఖచ్చితంగా చెప్పవచ్చు. పెక్కు ప్రాంతాల్లోని వ్యవసాయ వ్యవస్థల్లో కౌలు ఒక తరగతిగా కొనసాగకుండా, దానిని చట్టం రూపు మాపింది. జీవనం కోసం వ్యవసాయం చేసే కొన్ని ప్రాంతాల్లో మాత్రమే ఇది ప్రచ్ఛన్న రూపంలో కొనసాగుతున్నది. ఆంధ్రప్రదేశ్, ఉత్తరప్రదేశ్, పంజాబ్, హర్యానాలలోని రైత్వారీ ప్రాంతాలలోని పెక్కు మంది కౌలు దారులు భూయజమానులుగా, ధనిక రైతులుగా మారారు. రాజస్థాన్‌లోని జాగీర్‌దారి ప్రాంతాల్లో మధ్యశ్రేణి కులాలకు చెందిన పెద్ద కౌలుదారులు, ఖాటు దారులు (స్వతంత్ర్యంగా వ్యవసాయం చేసేవారు) గా మారారని కె.ఎల్. శర్మ నిర్వహించిన అధ్యయనం (1974) తెలిపింది. పశ్చిమ బెంగాల్‌లో షేర్ క్రాపర్లు అందరి విపరాలు రికార్డులలో నమోదు కావడంతో వారికి కౌలు పరిమితిపై బాధ్యత లభించింది. కేరళ, కర్ణాటక, పశ్చిమబెంగాల్, గుజరాత్, మహారాష్ట్రాలలో మిగులు భూములు పంపిణీ వల్ల లబ్ధిపొందిన వ్యవసాయ కార్మికుల సామాజిక ఆర్థిక పరిస్థితులు గణనీయంగా మెరుగుపడ్డాయి. ఈ రాష్ట్రాలలో భూసంస్కరణల అమలు సంతృప్తికరంగా సాగుతుంది. ఈ రాష్ట్రాలలోని వ్యవసాయ కార్మికుల కుటుంబాలలో వ్యవసాయ క్షేత్రాల వృద్ధిరేటు అధికంగా వ్యవసాయ ఉపాధి పెరుగుదలరేటు మెరుగుగాను ఉంది, పేదరికం తగ్గుదల మరింత త్వరిత గతిలో సాగింది. ప్రత్యేకించి వాణిజ్య పంటలు పండే ప్రాంతాలలోని వ్యవసాయ కార్మికులు తమ పిల్లలను బడికి పంపగలుగుతున్నారు. ఈ రాష్ట్రాలలోని పేదలకు పౌష్టికాహారం మరింతగా అందుబాటులోకి వచ్చింది.

BRAOU

భూములతో, వ్యవసాయంతో పటిష్టమైన అనుబంధం కలిగిన మధ్యశ్రేణి కులాలు, మధ్య తరగతి రైతులు పెక్కు ప్రాంతాలలో హరిత విప్లవ విజయానికి ఎంతగానో దోహద పడ్డారు. హరిత విప్లవంతో పాటు భూసంస్కరణలు కూడా పెక్కు ప్రాంతాల్లో ఈ మధ్య తరగతి రైతాంగం అభ్యున్నతికి తోడ్పడ్డాయి. అధికారం, హంగు గల అగ్రకులాల స్థాయికి వీరందరు ఎదిగారు. భూ సంస్కరణలు, హరితవిప్లవం ద్వారా అన్నికులాల స్థాయికి ఎదిగిన మధ్యతరగతి రైతాంగంలో ఉత్తరాదిలోని జాట్‌లు, కుర్మీలు, యాదవ్‌లు, గుజరాత్‌లోని కుంబీలు, పటేల్‌లు, మహారాష్ట్రలోని మహరులు, ఆంధ్రప్రదేశ్‌లోని కమ్మలు, రెడ్లు, రాజులు, తమిళనాడులోని వర్గాబూర్‌లనే వారలను ఉదాహరించవచ్చు.

భూకమతాలకు సంబంధించి ఆవిర్భవిస్తున్న సరళులను భూసంస్కరణలు, హరితవిప్లవం ఎంత వరకు ప్రభావితం చేశాయనే అంశంపై వేరువేరు ప్రాంతాల్లో నిర్వహించిన వ్యవసాయిక అధ్యయనాలు పెక్కు ఆసక్తి కరమైన వాస్తవాలను వెలుగులోకి తెచ్చాయి. ఈ అధ్యయనాలు వెల్లడైన అంశలను సవివరంగా పరిశీలిద్దాం.

భూముల యాజమాన్య సరళులు (patterns), అధికార వినియోగం అనే పరిణామాలు కుల వ్యవస్థలో ఎలాంటి మార్పులు తెచ్చాయన్న విషయాన్ని తమిళనాడులోని తంజావూర్ గ్రామంలో నిర్వహించిన తన అధ్యయనం ఆధారంగా ఆంద్రెబెత్తైల్ (Andre Beteille) వివరించారు. సాంప్రదాయికంగా భూములన్ని బ్రాహ్మణుల ఆదీనంలో ఉండేవి. బ్రాహ్మణేతరులు ఎక్కువగా భూములను కౌలుకు తీసుకొని వ్యవసాయం చేశారు. ఆది ద్రావిడుల్లో చాలా మంది వ్యవసాయ కార్మికులే. అయితే కొత్త వ్యవసాయ విధానాన్ని ప్రవేశపెట్టిన తరువాత బ్రాహ్మణులకు చెందిన సాంప్రదాయక భూకమతాల్లో స్పష్టంగా కన్పించే మార్పులు చోటుచేసుకున్నాయని బెత్తైల్ కనుగొన్నారు. భూముల్లో గణనీయమైన భాగం బ్రాహ్మణేతరులతో పాటు, ఆది ద్రావిడుల చేతుల్లోకి కూడా మారింది. వివిధ కులాల మధ్య అధికారం, ఆదిపత్య హోదాలకు సంబంధించిన సమీకరణాల్లో చోటుచేసుకున్న మరో విశిష్టమైన మార్పును కూడా ఆయన ప్రస్తావించారు. గ్రామ పంచాయతీ పగ్గాలు బ్రాహ్మణుల చేజారి బ్రాహ్మణేతరులకు చిక్కాయి.

వ్యవసాయిక సామాజిక సంబంధాలనే భూ సంస్కరణల ప్రభావాన్ని కె.ఎల్. శర్మ (1997) సమీక్షించారు. అందులో భూస్వాములు, కౌలుదారులు, రైతుల మధ్య సంబంధాలు స్వాతంత్ర్య పూర్వం నాటి వ్యవసాయ, వ్యవసాయ వ్యవస్థలో ఉన్నట్లే నాడు కూడా ఉన్నాయని, స్వాతంత్ర్యానంతరం ప్రవేశపెట్టిన భూసంస్కరణల వల్ల ఎలాంటి పెను మార్పులు చోటుచేసుకోలేదని ఆయన తెలిపారు. భూ సంస్కరణల వల్ల సాంప్రదాయిక అసమానతల్లో ఘననీయమైన స్థాయిలో మార్పులు మాత్రమే చోటు చేసుకున్నాయని, ఐతే సాంప్రదాయక గ్రామీణ, సామాజిక, ఆర్థిక ఆదిపత్య వ్యవస్థలు పెద్దగా మారలేదని ఆయన పేర్కొన్నారు. గ్రామీణ సామాజిక వ్యవస్థలోని వివిధ రంగాలలో పలసవాద ఫ్యూడల్ అసమానతల నీడలు ఇంకా కనిపిస్తున్నాయి.

హరిత విప్లవం వల్ల సామాజిక ఆర్థిక అసమానతలు తగ్గాల్సింది పోయి వర్గ వ్యత్యాసాలు మరింత ఉధృతరూపం దాల్చాయని, ధనిక రైతులు, భూమిలేని పేదరైతుల మధ్య అంతరాలు మరింత పెరిగాయని బాగ్చీ, ధనగారె (Bagchi and Dhanagare, 1984) అధ్యయనంలో వెల్లడైంది. పెక్కు ప్రాంతాలలో భూమిలేని వ్యవసాయ కూలీల సంఖ్య, గ్రామీణ జనాభాలో వారి నిష్పత్తి కూడా పెరిగింది. షేర్ క్రాపర్లతో సహా పెక్కు మంది కౌలు దార్లను భూస్వాములు ఖాళీ చేయించడంతో వారంతా సేద్యం చేసుకుంటున్న భూములను కోల్పోయారు.

వ్యవసాయ ఉత్పత్తి పెరగడంతో వ్యవసాయ వ్యవస్థలో వర్గ తారతమ్యాలు పెరిగాయని జోన్‌మించర్ (Joan Mencher, 1974) అభిప్రాయ పడ్డారు.

జమీందారీ, జాగీర్దారీ వ్యవస్థల రద్దు అనంతరం కూడా భూస్వామ్య, అగ్ర తరగతుల వారు ఆధిపత్య స్థానంలోని రాజకీయ రూపులు పార్టీలతో మైత్రిలద్వారా గ్రామీణ సామాజాన్ని స్థాపించడం కొనసాగుతుందని వై.పి. దేశాయ్ తెలిపారు. ఉదాహరణకు మాజీ జమీందార్లు, జాగీర్దార్లు ఆర్థిక పరమైన తమ ఆధిపత్యాన్ని, జీవన సరళులను కాపాడుకునేందుకు పంచాయతీ రాజ్ సంస్థల పదవుల్లోకి ప్రవేశించారు. ముగ్గురు మాజీ జమీందార్లు, జాగీర్దార్లు భూ గరిష్ట పరిమితి చట్టం పరిధి నుండి తప్పించుకోవడానికి పెక్కు అవకతవక ఎత్తుగడలకు పాల్పడ్డారని ఆయన కనుగొన్నారు. వేలాది ఎకరాల భూములను మిత్రులు, బంధువులు, పేద కౌలుదారుల పేరిట, పాఠశాలలు, దేవాలయాలు మొదలైన ప్రజా ట్రస్టులకు కానుకలు, విరాళాల పేరిట బదిలీ చేసి తమ ఆదీనంలోనే ఉంచుకునేందుకు వారు బూటకపు వ్యవసాయ సహకార సంఘాలను ఏర్పాటు చేశారు.

పరోక్ష భూస్వాములు, షేర్ క్రాపింగ్, తదితర భూకమతాల యాజమాన్య పద్ధతులు 20దాకా అమలులో ఉన్నట్లు పి.యస్ అప్పు (1975) అభిప్రాయ పడ్డారు. పెక్కు రాష్ట్రాలలో ప్రత్యేకించి ఆంధ్రప్రదేశ్‌లో పంట దిగుబడిని పంచుకొనే ప్రాతిపదికపైన కౌలు, డబ్బు రూపేనా కౌలు చెల్లించే వార్షిక కౌలుదారీ పద్ధతులు కనిపించాయి.

సన్నకారు రైతుల కంటే మోతుబారి రైతులే ఎక్కువగా భూములను కౌలుకు తీసుకుంటున్నారని, లక్ష్మీనారాయణ, త్యాగిలు కనుగొన్నారు. కొన్ని సందర్భాలలో క్రింద కారణాల వల్ల చిన్న రైతులు తమ భూములను కౌలుకు ఇస్తున్నారు. ప్రత్యేకించి గుజరాత్, రాజస్థాన్‌లలో వాణిజ్య రైతులు భూములను కౌలుకు తీసుకుంటున్నారు.

నీటి పారుదల సదుపాయాలు విస్తరించినపుడు అగ్ర వర్గాల తరగతుల ఆదీనంలోని సగటు భూకమతాలు క్రమేపీ పెరిగి పోయాయని, అదే ఎస్.సిలు, ఆది కర్ణాటక కుటుంబాలకు చెందిన భూములు వాస్తవానికి తగ్గిపోయాయని కర్ణాటకలోని రెండు గ్రామాలలో స్కార్లెట్ ఎవ్‌స్టీన్ జరిపిన అధ్యయనం ద్వారా వెల్లడైంది. గ్రామీణ సహకార సంఘాలు ప్రత్యేకించి పరపతి సంఘాలు పేద రైతుల కంటే ధనిక రైతులకే ఎక్కువ సేవలు అందిస్తున్నట్లు కూడా ఆయన గమనించారు.

ప్రభుత్వం అందించే సబ్సిడీలు, సరళమైన వడ్డీ రేట్లతో ఋణాలు, ఇతర సదుపాయాలు వంటి వ్యవస్థాగత ప్రయోజనాలు చిన్న, సన్నకారు రైతుల కంటే బడా భూస్వాములకే ఎక్కువగా అందుబాటులోకి వస్తున్నాయని లండన్‌కు చెందిన హెచ్.డి.జి 1973లో నిర్వహించిన సమీక్ష వల్ల వెల్లడైంది. కొత్త వ్యవసాయ టెక్నాలజీలు మోతుబారి రైతుల అందుబాటులో ఉంటున్నాయి. వారితో పోల్చితే చిన్న, సన్న కారు రైతులకు అంతగా ప్రయోజనం దక్కడంలేదన్న కారణంతో హరిత విప్లవాన్ని గట్టిగా సమర్థించేవారు కూడా దాన్ని విమర్శించారు. పంపిణీలో ఈ రకమైన తారతమ్యాలకు కారణాలు సుస్పష్టమైనవే. హరిత విప్లవానికి దోహదంచేసి అధిక దిగుబడులను ఇచ్చే అధిక ఖర్చుతో కూడిన పప్పు ధాన్యం పంటలకు గణనీయమైన స్థాయిలో పెట్టుబడులు అవసరమవుతాయి. సాధారణంగా చిన్న సన్నకారు రైతుల్లో ఎక్కువ మందికి ఈ పెట్టుబడులు తలకుమించిన భారం అవుతుంది.

9.9 ఆంధ్రప్రదేశ్‌లో భూసంస్కరణలు

కేంద్ర ప్రభుత్వం జారీ చేసిన మార్గదర్శక సూత్రాల ఆధారంగా ఆంధ్రప్రదేశ్ ప్రభుత్వం భూయాజమాన్య సరళులను భూ సంబంధాలను క్రమబద్ధీకరిస్తూ ఈ క్రింది చట్టాలు చేసింది. తెలంగాణా, ఆంధ్ర ప్రాంతాల్లో భూ యాజమాన్య సరళుల్లో సంక్లిష్టతను దృష్టిలో ఉంచుకొని ఈ రెండు ప్రాంతాలకు వేరువేరుగా జమీందారి రద్దు, కౌలు చట్టాలను తెచ్చారు.

1) జమీందారీ రద్దు చట్టాలు

1) ఆంధ్రప్రదేశ్ (ఆంధ్రప్రాంతం) ఎస్టేట్‌ల రద్దు మరియు రైత్వారి పద్ధతిగా మార్పిడి చట్టం 1948

2) ఆంధ్రప్రదేశ్ (ఆంధ్రప్రాంతం) ఇనాముల రద్దు మరియు రైత్వారి పద్ధతిగా మార్పిడీ చట్టం 1956.

3) ఆంధ్రప్రదేశ్ (తెలంగాణా ప్రాంతం) ఇనాముల రద్దు చట్టం, 1955

ఈ చట్టాల క్రింద జమీందార్లు, జాగీర్దార్లు, ఇనామ్ దార్ల వంటి మధ్యవర్తి వ్యవస్థలను రద్దుచేశారు. జమీందారీ భూములలో వ్యవసాయం చేస్తున్న కౌలు దార్లు, రైతులకు భూయాజమాన్యం హక్కులు కల్పించాయి.

2) కౌలు చట్టాలు

1) ఆంధ్రప్రదేశ్ (తెలంగాణా ప్రాంతం) కౌలు చట్టం, 1950

2) ఆంధ్రప్రదేశ్ (ఆంధ్రప్రాంతం) కౌలు చట్టం 1956

ఈ చట్టాలలోని నిబంధనలు సవివరంగా పరిశీలిద్దాం

1) ఆంధ్రప్రదేశ్ (తెలంగాణా ప్రాంతం) కౌలు చట్టం 1950

తెలంగాణలో 1946 - 1950 మధ్య కాలంలో భూమి లేని వ్యవసాయ కార్మికులు, రైతులు తమ భూ హక్కుల పరిరక్షణకై భూస్వాములపై తిరుగుబాటు చేశారు. ఈ రైతుల తిరుగుబాటుకు మూలకారణం భూములకు

BRAOU

సంబంధించిన అసమానతేనని ప్రభుత్వం అవగతం చేసుకున్నది. రైతుల తిరుగుబాటును అదుపు చేసేందుకు 1950లో ప్రభుత్వం భూ కౌలు చట్టాన్ని తెచ్చింది. ఈ చట్టానికి 1951, 1956లలో సవరణలు చేశారు.

చట్ట నిబంధనలు :

1) కౌలు దార్లను రెండు కోవలలోకి విభజించారు.

ఎ) రక్షత కౌలు దార్లు, బి) అరక్షిత కౌలుదార్లు

1950కి పూర్వం నుంచి అంటే కౌలుదారి చట్టం తేవడానికి ముందునుంచి ఆరేళ్ళ కాలం పాటు వరుసగా కౌలు దారులుగా కొనసాగుతున్న కౌలుదార్లను రక్షిత కౌలు దార్లుగా పరిగణిస్తారు. 1950 అనంతరం భూములను కౌలుకు తీసుకొని వ్యవసాయం చేస్తున్న రైతులను, అరక్షిత కౌలు దార్లుగా వర్గీకరించారు. రక్షిత కౌలుదార్లకు వంశ పారంపర్య హక్కులు లభించాయి.

2) అరక్షిత కౌలుదార్ల విషయంలో భూమి స్వాదీన హక్కు కాల పరిమితి 5 ఎళ్ళుగా ఉంటుంది. దీనిని మరింత కాలానికి పునరుద్దించే వీలుంది.

3) భూస్వామికి కౌలుదారి చెల్లించే కౌలును సేద్యానికి అనువైన, నీటి పారుదల సదుపాయం గల భూముల విషయంలో, ఆ భూమికి చెల్లించే పన్ను మొత్తానికి మూడు రేట్లకు పరిమితం చేశారు. మెట్ట భూముల విషయంలో 5రేట్లుగా నిర్ధేశించారు.

4) తాను సేద్యం చేసుకుంటున్న భూముల మార్కెట్ విలువలో 60% చెల్లించడం ద్వారా కౌలుదార్లు ఆభూములపై యాజమాన్య హక్కులు పొందవచ్చు. ఈ మొత్తాన్ని 20 వార్షిక వాయిదాల్లో చెల్లించవచ్చు.

5) ఈ చట్టంలోని సెక్షన్ 18(ఇ) నిబంధన కింద నోటిఫైడ్ ప్రాంతాల్లో రక్షిత కౌలుదార్లకు (భూమి కొనుగోలుకు అర్హులైన వారు) భూయాజమాన్య హక్కులు ప్రకటించే హక్కు ప్రభుత్వానికే ఉంటుంది.

1954లో కౌలుదార్లు 32. 377 ఎకరాల భూములను కొనుగోలు చేసుకొని ఆభూములపై యాజమాన్య హక్కులు పొందారు. 1964 - 68 మధ్య కాలంలో ఈ సంఖ్య 85, 409 ఎకరాలకు పెరిగింది.

ఆంధ్రప్రదేశ్ (ఆంధ్రప్రాంతం) కౌలు చట్టం, 1956

ఈ చట్టాన్ని 1956లో ఆమోదించారు. 1974లో దీనికి సవరణలు చేసారు.

చట్ట నిబంధనలు :

1) కౌల ఒప్పందాలన్ని లిఖిత పూర్వకంగా జరగాలి.

2) భూమి స్వాదీన హక్కు: 1974లో తెచ్చిన సవరణల క్రింద 1974కు పూర్వం నుంచి కొనసాగుతున్న కౌలు దార్లందరికి శాశ్వత హక్కులు లభించాయి. 1974 తరువాత వచ్చిన కౌలుదార్లకు భూమి స్వాదీన కాల పరిమితి ఆరేళ్ళుగా ఉంటుంది. ప్రతి ఆరు నెలలకు ఈ భూమి స్వాదీన కాలపరిమితి పునరుద్దరించుకోవచ్చు.

3) గరిష్ట కౌలు : వ్యవసాయానికి అనుకూలంగా ఉన్న నీటి పారుదల సౌకర్యం గల భూముల విషయంలో కౌలుదారి చెల్లించే గరిష్ట కౌలు ఆ భూములలో సాధించిన మొత్తం ఫల సాయంలో 30శాతాన్ని మించరాదు. ఇతర భూముల విషయంలో ఈ గరిష్ట పరిమితి 25% ఉంటుంది. వ్యవసాయానికి అయ్యే ఖర్చు లన్నింటిని కౌలుదారులే భరించాలి. భూమి శిస్తులను భూస్వామి చెల్లిస్తాడు.

4) న్యాయపూరిత కౌలు: కౌలుదారుగాని, భూస్వామిగాని కౌలు మొత్తం సహేతుకంగా లేదని భావించిన సందర్భంలో ప్రత్యేక అధికారి వద్దకు వెళ్లి న్యాయపూరితమైన కౌలును నిర్ణయించాలని అర్జీపెట్టుకోవచ్చు. పంట కోతకు కనీసం 15రోజుల ముందు ఈ అర్జీ ప్రత్యేక అధికారికి చేరాలి.

5) ప్రకృతి వైపరిత్యాల వలన పూర్తిగా లేక పాక్షికంగా పంట నష్టం సంభవించిన సందర్భాలలో కౌలు మొత్తాన్ని తగ్గించేందుకు లేదా పూర్తిగా మాఫీ చేసేందుకు గాను కౌలుదారు ప్రత్యేక అధికారికి అర్జీ పెట్టుకోవచ్చు.

BRAOU

6) కౌలుదారులకు అనువంశిక హక్కులుంటాయి. ఈ హక్కులను వారి వారసులకు సంక్రమింపచేయవచ్చు.

7) "వ్యక్తిగత వ్యవసాయం" నిమిత్తం కౌలుదారు నుంచి భూమిని తీసుకునే హక్కు భూస్వామికి ఉంటుంది.

8) నిర్దిష్ట కాల పరిమితి ముగియడానికి ముందే ఈ క్రింది కారణాలపై కౌలు ఒప్పందాన్ని భూస్వామి రద్దు చేయవచ్చు.

ఎ) గడువు తేది తరువాత నెల రోజుల్లోగా కౌలు చెల్లించనట్లయితే

బి) భూసారానికి నష్టం వాటిల్లే విధంగా భూమిని సాగుకోసం ఉపయోగించినపుడు

సి) కౌలుదారు భూమిని మరో కౌలుదారుకు అప్పగించినపుడు

9) యాజమాన్య హక్కులు: భూ యాజమాని, కౌలుదారు మధ్య పరస్పరం కుదిరిన లేదా ప్రత్యేక అధికారి నిర్ణయించిన మేరకు సహేతుకరమైన ధర చెల్లించి భూమిని సొంతం చేసుకునే హక్కు కౌలుదారుకు ఉంటుంది. భూమి ధర ఆ భూమికి చెల్లించాల్సిన భూమి శిస్తుకు 5 రెట్లకు మించరాదు. ఈ మొత్తాన్ని వార్షిక వాయిదాలలో చెల్లించవచ్చు.

వ్యవసాయ భూములపై ఎ.పి. గరిష్ట పరిమితి చట్టం 1973 :

ఈ చట్టాన్ని మొట్టమొదట 1961లో ఆమోదించారు. 1973లో అంతకు ముందున్న చట్టాన్ని రద్దుచేసి సమగ్ర భూగరిష్ట పరిమితి చట్టాన్ని చేశారు.

చట్టనిబంధనలు :

1) కుటుంబ యూనిట్

ఎ) ఒక కుటుంబ యూనిట్‌ను భర్త, భార్య, వారి మైనర్ పిల్లలు; అవివాహిత కుమార్తెలు వీరంతా కలిసి ఐదుగురు సభ్యులుగా నిర్వచించారు.

బి) ఒక కుటుంబ యూనిట్ ఒక ప్రామాణిక గరిష్ట పరిమితి స్థాయిని మించకుండా భూములను కలిగి ఉండవచ్చు.

సి) కుటుంబ యూనిట్ ఐదుగురు సభ్యులకు మించినట్లయితే ప్రతి అదనపు వ్యక్తికి అదనపు భూమిలో ఐదింట ఒకటోవంతు భూమిని అనుమతిస్తారు. ఒక కుటుంబ యూనిట్ ఎట్టి పరిస్థితుల్లోను రెండు ప్రామాణిక భూగరిష్ట పరిమితి స్థాయిలను మించి భూములను కలిగి ఉండే వీలులేదు. మేజర్ అయిన కుమారులలో విడిగా నివశిస్తున్న ప్రతి కుమారుడుని వేరే కుటుంబ యూనిట్‌గా పరిగణిస్తారు. అలాంటి సందర్భంలో ఒక ప్రామాణిక గరిష్ట పరిమితి స్థాయికి సమానమైన భూములను అతడు సొంతంగా కలిగి ఉండవచ్చు.

2) గరిష్ట పరిమితి రద్దు :

భూస్వామి ఆదీనంలోని భూమి రకాన్ని బట్టి గరిష్ట పరిమితిని నిర్దేశిస్తారు. ఈ కింద సూచించిన భూముల రకాన్ని బట్టి, మాగాణి భూములకు ప్రామాణిక గరిష్ట పరిమితి 10 నుండి 27 ఎకరాల మధ్య, మెట్ట భూములకు 30 నుండి 54 ఎకరాల మధ్య విభిన్నంగా ఉంటుంది.

BRAOU

పట్టిక-5 : ఆంధ్రప్రదేశ్‌లో భూగరిష్ఠ పరిమితికి హద్దులు

(ఎకరాలలో)

భూమి	భూమి రకం	రెండు పంటలు పండే నీటిపారుదల సదుపాయం గల భూమి	ఒక పంట పండే నీటిపారుదల సదుపాయం గల భూమి
మాగాణి భూమి	ఎ	10	15
	బి	12	18
	సి	13.5	20
	డి	15	22.5
	ఇ	15.5	25
	ఎఫ్	18	27
మెట్టభూమి	జి	...	35
	హెచ్	...	40
	ఐ	...	45
	జె	...	50
	కె	...	54

3. భూముల బినామీ బదిలీలపై నిషేదం:

1971 జనవరి 30వ తేది తరువాత ఎలాంటి అవకతవక లేదా మోసపూరిత భూముల బదలీని (విక్రయం, కానుక, తనక) అనుమతించరు. భూ గరిష్ఠ పరిమితి చట్టం నుంచి అనుచిత ప్రయోజనం పొందే ఉద్దేశంతో మాగాణి భూములను మెట్ట భూములుగా మార్పిడి చేయడం, భూటకపు విడాకులు, దత్తతలు వివాహాలకు పాల్పడటం వంటి చర్యలను నిషేదించారు. ఇలాంటి మోసాలకు పాల్పడే భూస్వాములు శిక్షార్హులు అవుతారు. వారికి రెండేళ్ళ జైళు శిక్ష లేక రెండువేల రూపాయల జరిమాన లేక ఈ రెండు శిక్షలు కలిపి విధించే వీలుంది.

4) నిర్దేశిత భూగరిష్ఠ పరిమితికి మించి భూములుగల భూస్వాములు 24-1-1971 తరువాత ఏదైనా భూ లావాదేవీలు జరిపితే వాటితో సహా తమ మిగులు భూములను గురించిన పూర్తి వివరాలతో, భూముల ట్రిబ్యునల్‌లో డిక్లరేషన్ దాకలుచేయాలి. డిక్లరేషన్‌లు దాకలు చేయని లేదా తప్పుడు డిక్లరేషన్ సమర్పించిన భూస్వాములు చట్టం క్రింద శిక్షార్హులు అవుతారు.

5) చట్టాన్ని అమలు చేసే అధికారం :

భూ గరిష్ఠ పరిమితి చట్టాన్ని అమలు చేసే అధికారం భూముల ట్రిబ్యునల్ ఇంచార్జీ అయిన ఆర్.డి.వోకు ఉంటుంది.

6) మిగులు భూములకు నష్ట పరిహారం చెల్లింపు :

ప్రభుత్వం స్వాదీనం చేసుకున్న మిగులు భూములకు సంబంధించి భూస్వాములకు చట్టం రెండవ షెడ్యుల్‌లో నిర్దేశించిన మేరకు నష్టపరిహారాన్ని నగదు లేదా బాండు రూపేణా చెల్లించారు. మిగులు భూములకు చెల్లించిన భూమి శిస్తుతో ఆధారపడి నష్టపరిహారం ఎకరాఒక్కంటికి విభిన్నంగా రూపాయలు 5000లనుండి 1లక్షా రూపాయల వరకు ఉంటుంది.

ఆంధ్రప్రదేశ్‌లో భూగరిష్ఠ పరిమితి చట్టం అమలులో ఈ క్రింది విజయాలు సాధించినట్లు కనుగొన్నారు.

BRAOU

1) ఆంధ్రప్రదేశ్‌లో 1994 సెప్టెంబర్ నాటికి 7.2లక్షల ఎకరాల భూములను మిగులు భూములుగా ప్రకటించారు.

2) సన్నకారు రైతులు, భూమిలేని పేద వ్యవసాయ కార్మికులకు 4.35లక్షల ఎకరాల మిగులు భూములను పంపిణీ చేశారు.

3) మిగులు భూముల పంపిణీని నుంచి 3.5లక్షల మంది సన్నకారు కౌలుదార్లు, భూమిలేని వ్యవసాయ కార్మికులు ప్రయోజనం పొందారు.

9.10 సారాంశం

భూ యాజమాన్య సరళులు, సామాజిక వర్గీకరణలపై ప్రత్యేక దృష్టితో రైతు సామాజిక వ్యవస్థలపై అధ్యయనాలు 1950 దశకం నుంచి బాగా ఊపందుకున్నాయి గ్రామీణ సమాజంలోని అన్ని వర్గాల వారికి భూస్వాములు, రైతులు, వ్యవసాయ కార్మికులకు భూములతో ప్రమేయం ఉంటుంది కనుక గ్రామీణ వ్యవస్థను అర్థం చేసుకనేందుకు భూకమతాలు, వ్యవసాయిక సామాజిక వ్యవస్థ నిర్మాణ స్వరూపాన్ని మధ్యగల సంబంధాలను విశ్లేషిచవలసిన అవసరం ఉంది. సాంప్రదాయిక భారత వ్యవసాయిక సామాజిక వ్యవస్థలో అసమానతలు, సంఘర్షణలకు కారణం భూకమతాల యాజమాన్యం, నియంత్రణ వాటి వినియోగంలో నెలకొన్న తారతమ్యాలు. భారత గ్రామీణ వ్యవస్థలో భూ యాజమాన్యం, నియంత్రణ, వినియోగంలో ప్రాతిపదికపై స్పష్టమైన తారతమ్యాలున్నాయని, భారతీయ గ్రామీణ వ్యవస్థకు వర్గ దృక్పథాన్ని సూచించిన ఇ.పి.దేశాయ్, యం.యం. షా, ఆంద్రె బెటైల్, కె.ఎల్. శర్మ, గో, ఎంచర్, డిస్‌ఫీల్డ్ మొదలగువారు ఉద్ఘాటించారు. కులం, వర్గాలు ఈ రెండు కలిసి సాంప్రదాయిక సామాజిక ఆదిపత్యపు క్రమాన్ని బలోపేతం చేశాయి. సాంప్రదాయిక భారతీయ సామాజిక వ్యవస్థలో కులపరమైన తారతమ్యాలతో పాటు, వర్గపరమైన వ్యత్యాసాలు కూడా ఉన్నాయి. భారతదేశంలో బ్రిటిష్ పాలన కంటే ఎంతో కాలం ముందునుంచే భూస్వాములు, రైతులు, భూమిలేని వ్యవసాయ కార్మికులతో కూడిన అసమాన వ్యవస్థ ఉన్నట్లు తెలుసుకొన్నారు. బ్రిటిష్ పాలకులు భూ కమతాల స్వాదీనంలో శాశ్వత పరిష్కార పద్ధతి ద్వారా సాంప్రదాయిక వర్గ పునాదులను విస్తరించడంతో పాటు భారత వ్యవసాయ వ్యవస్థలో సాంప్రదాయక రైతు యాజమాన్య స్థానే ఫ్యూడలిజం, పాదుకొనడానికి గట్టి పునాదులు వేశారు. సామాజిక ఆదిపత్య క్రమంలో పై భాగాన జమీందార్లు, జాగీర్దార్లు, ఇనామ్‌దార్ల వంటి దోపిడి వర్గాలు క్రింది భాగంలో చిన్న, సన్నకారు రైతులు, భూమిలేని వ్యవసాయ కార్మికుల వంటి దోపిడికి గురి అయ్యే వర్గాలు ఉండే అత్యంత తారతమ్యాలతో కూడిన భూకమతాల వ్యవస్థను, వ్యవసాయిక, సామాజిక వ్యవస్థనే బ్రిటిష్ పాలకులు సృష్టించి వదిలి వెళ్ళారు. కొందరు ఫ్యూడల్ భూస్వాములు ఇతర పెద్ద భూస్వాముల చేతుల్లో, పరిమితికి మించిన స్థాయిలో భూములు కేంద్రీకరింపబడటం వలన పెద్ద సంఖ్యలో మన రైతులు, భూమి లేని వ్యవసాయ కార్మికులకు భూ యాజమాన్యం దక్కలేదు. జాతీయ నమూనా సర్వే (1954) ప్రకారం మొత్తం భూముల్లో 33% భూములు 4% గ్రామీణ కుటుంబాల యాజమాన్యంలో ఉండగా, 47%మేర గ్రామీణ కుటుంబాల ఆదీనంలో మొత్త భూమిలో 1% మాత్రమే ఉంది. భూములకు సంబంధించిన ఇలాంటి అసమానతలతో పాటు భూదాన సమస్య గ్రామీణ ప్రాంతాల్లో సామాజిక ఉద్రిక్తతలకు, సంఘర్షణలకు దారి తీసింది. మన గ్రామీణ ప్రాంతాల్లో ప్రత్యేకించి బీహార్, ఆంధ్రప్రదేశ్‌లలో భూమిలేని వ్యవసాయ కూలీలకు, భూస్వాములకు మధ్య దాడులు, ప్రతి దాడులు చోటుచేసుకొన్న ఉదంతాలు పెరుగుతున్నాయి తరచూ పంటనష్టాలు రావడం, నీటిపారుదల, విద్యుత్, ఋణసదుపాయం, మార్కెటింగ్ సదుపాయాలు, పంటలభీమా వంటి వ్యవస్థాగత మౌళిక సదుపాయాల మద్దతు కొరవడటం, ఎరువులు, విత్తనాలు, క్రిమిసంహారక మందులు మొదలైన ఉత్పత్తి సాధకాలు ధరలు అధికంగా ఉండటం వంటి కారణాల వల్ల ఇటీవల కొన్నేళ్ళలో పెక్కుమంది రైతులు ఆత్మహత్యలకు పాల్పడ్డారు. రైతులకు, భూస్వాములకు మధ్య ఈ రకమైన సామాజిక ఉద్రిక్తతలు, రైతుల ఆత్మహత్యల ఉదంతాలు, మన వ్యవసాయిన వ్యవస్థలో తీవ్రతరమవుతున్న సంక్షోభాన్ని ప్రతి బింబిస్తున్నాయి. గ్రామీణ ప్రాంతాల్లో పెరుగుతున్న సామాజికి అశాంతి, ఉద్రిక్తతలను నివారించేందుకు భూ చట్టాన్ని తీసుకురావలసిన అవసరం ఉన్నదని మన జాతీయ నాయకులు, విధానరూపకర్తలు, ప్రణాళిక నిర్మాతలు తెలుసుకొన్నారు.

కొంతమంది జమీందార్లు ఫ్యూడల్ భూస్వాములు మోతుబారి రైతుల చేతులలో భూముల కేంద్రీకరణను నిరోధించేందుకు అన్ని రాష్ట్రాలు భూ చట్టాలను చేశాయి. మిగులు భూములను సేకరించి భూమి లేని పేదలకు

పంపిణీ చేశారు. వ్యవసాయ భూకమతాలకు గరిష్ట పరిమితిని నిర్దేశించారు. భూస్వాదీన కాల పరిమితికి భద్రత, సముచిత కౌలుతో కౌలుదారులకు రక్షణ కల్పించారు.

భూములు, శ్రమ వినియోగంలో మెరుగుదల, లబ్దిదారుల సామాజిక ఆర్థిక స్థితిగతులలో మెరుగుదల విషయంలో భూ సంస్కరణల వల్ల మొత్తం మీద సత్ఫలితాలు కనిపించాయి. భూ సంస్కరణలను విజయవంతంగా అమలు చేస్తున్న కేరళ, పశ్చిమ బెంగాళ్ వంటి రాష్ట్రాల్లో వ్యవసాయోత్పత్తులు, ఉపాధి అవకాశాలు పెరిగాయి. పేదరికం బాగా తగ్గింది. గుజరాత్, మహారాష్ట్ర, కర్ణాటకలలో భూసంస్కరణలు పాక్షికంగా విజయవంతమయ్యాయి. మొత్తం మీద భూసంస్కరణలకు సంబంధించి ఇతర రాష్ట్రాల పనితారు అంత సంతృప్తి కరంగా లేదు.

పెక్కు రాష్ట్రాల్లో ఇప్పటికే పెద్ద ఎత్తున ప్రచ్ఛన్న కౌలుదారీ విధానం కొనసాగుతుంది. పాత జమీందార్లు, జాగీర్దార్లు, ఇనాందార్లు, మోతుబది భూస్వాములు అవతారం ఎత్తారు. గ్రామీణ సామాజిక వ్యవస్థలో వీరి పెత్తనం ఇప్పటికి కొనసాగుతుంది. భూసంస్కరణల చట్టం అమలులో పెద్ద సంఖ్యలో భూముల బినామీ, మోసపూరిత లావాదేవీలు చోటు చేసుకున్నాయి. పెద్ద సంఖ్యలో బడా రైతులు భూ గరిష్ట పరిమితికి మించి ఎక్కు ఎకరాల భూములను ఈనాటికి తమ ఆధీనంలోనే ఉంచుకున్నారు. తద్వారా పెద్ద సంఖ్యలో భూమిలేఇన పేద రైతులకు సొంతానికి భూములు దక్కలేదు.

భూసంస్కరణల విషయంలో విధాన నిర్ణాయక స్థాయిలో నిస్సహాయత వ్యక్తమవుతున్నట్లు కనిపిస్తున్నది. భూ సంస్కరణలను శాస్త్ర గతిన, సంపూర్ణంగా అమలు చేసే విషయంలో రాష్ట్ర స్థాయిలో పటిష్టమైన, నిబద్ధతతో కూడిన రాజకీయ సంకల్పం లోపించింది. ప్రస్తుత పరిస్థితులలో భూసంస్కరణల విజయవంతమైన అమలు ఎక్కడా కానరావడం లేదు.

దేశ వ్యాప్తంగా ఏకరీతిలో శీఘ్రగతిన భూసంస్కరణలను అమలు చేసేందుకు గట్టి రాజకీయ పాలనా గతమైన సంకల్పశుద్ధి అవసరం. భూసంస్కరణల అమలును వకేంద్రీకరించాలి. పంచాయతీలు, పంచాయతీ సమితులు లేదా వండలి ప్రజా పరిషత్తుల వంటి పంచాయతీ రాజ్ సంస్థలకు ఇందుకు సంబంధించి మరిన్ని అధికారాలను, అధికార పరిధిని కల్పించాలి. భూసంస్కరణల అమలును పర్యవేక్షించేందుకు, భూస్వాముల బినామీ భూ లావాదేవీలను పసిగట్టేందుకు వీలుగ ప్రత్యేక గ్రామ కమిటీలను ఏర్పాటు చేయాలి. ఈ కమిటీల్లో బలహీన వర్గాలకు, వ్యవసాయ కార్మిక సంఘాలకు, స్వచ్ఛంద సంస్థలకు, పంచాయతీలకు ప్రాతినిధ్యం కల్పించి సభ్యులుగా చేర్చుకోవాలి. భూమిపై తమకు గల హక్కును భూమిలేని పేద వ్యవసాయ కార్మికులు వినియోగించుకునేలా వారిని సమీకరించి సంఘటితం చేయాలి.

9.11 నమూనా పరీక్షా ప్రశ్నలు

I. ఈ క్రింది ప్రశ్నలకు 30 పంక్తులలో జవాబులు వ్రాయండి.

1) భారతదేశంలో భూకమతాలు, వ్యవసాయ సామాజిక వ్యవస్థపై అధ్యయనం జరపాల్సిన ఆవశ్యకతను వివరించండి

2) వ్యవసాయిక సామాజిక వ్యవస్థను భూకమతాల సరళులు, తీరుతెన్నులు ఎలా ప్రభావితం చేస్తాయో వివరించండి.

లేదా

భూకమతాలు, వ్యసాయిక సామాజిక వ్యవస్థ, సామాజిక సంబంధాల మధ్య సంబంధాలను పరిశీలించడి.

3) భారతదేశంలో బ్రిటిష్ పాలనా కాలంలో ఉన్నటువంటి వివిధ కరాల భూకమతాలను విరించండి.

4) స్వాతంత్ర్యానంతర కాలంలోని వివిధ రకాల భూకమతాలను గురించి వివరించండి.

5) భూసంస్కరణల ఉద్దేశాలు, లక్ష్యాలు ఏమిటి?

6) భారతదేశంలో భూసంస్కరణల పరిధిని విశదం చేయండి.

BRAOU

7) భూగరిష్ట పరిమితి చట్టం అమలు తీరును విమర్శనాత్మకంగా విశ్లేషించండి.

8) కౌలుచట్టం అమలు తీరును విమర్శనాత్వకంగా విశ్లేషించడి.

9) భారతదేశంలో భూసంస్కరణలను విజయవంతంగా అమలు చేసేందుకు తీసుకోవాల్సిన చర్యలను సూచించండి.

10) భూసంస్కరణలకు, వ్యవసాయ ఉత్పాదకతకు మధ్య నెలకొన్న సంబంధం ఎలాంటిది?

II. ఈ క్రింది ప్రశ్నలకు 15 పంక్తులలో జవాబులు వ్రాయండి?

1) భారతదేశంలో భూసంస్కరణల అమలు మందకొడిగా సాగడానికి కారణాలు ఏమిటి?

2) ఆంధ్రప్రదేశ్‌లో భూగరిష్ట పరిమితి చట్ట నిబంధనలను వివరించండి?

3) ఆంధ్రప్రదేశ్‌లో కౌలుచట్టంపై వ్యాసం వ్రాయండి?

4) భారతదేశంలో మారుతున్న గ్రామీణ సామాజిక సంబంధాల సరళులను వివరించండి?

9.12. చదవదగిన పుస్తకములు

A.R. Desai	-	Rural Sociology in India
Gopal Lal Jain	-	Rural Development
R.R.S. Mehta	-	Rural Leadership and Panchayat.

BRAOU

భాగం-10 : శ్రామికశక్తి నిర్మాణం, జీవన ప్రమాణం, స్త్రీలు, బాల కార్మికులు

విషయక్రమం

10.0 లక్ష్యాలు

10.1 పరిచయం

10.2 గ్రామీణ శ్రమశక్తి వర్గీకరణ

10.3 భారతదేశంలో గ్రామీణ శ్రమశక్తి నిర్మాణం

10.4 భారతదేశంలో గ్రామీణ స్త్రీ శ్రామికశక్తి నిర్మాణం

10.4.1 గ్రామీణ స్త్రీ శ్రామిక శక్తి స్త్రీ శ్రామిక నిర్మాణం, స్వభావం, లక్షణాలు

10.5 భారతదేశంలో గ్రామీణ బాల కార్మికులు

10.5.1 గ్రామీణ బాలకార్మిక నిర్మాణం, స్వభావం, లక్షణాలు

10.6 గ్రామీణ శ్రామికశక్తి సమస్యలు

10.6.1 వ్యవసాయంపై అతిగా ఆధారపడటం వల్ల సమస్యలు

10.6.2 గ్రామీణ శ్రామికశక్తిని రోజువారికూలీలుగా మార్చడం వల్ల ఉత్పన్నమయ్యే సమస్య

10.6.3 పేదరికం సమస్య , జీవన ప్రమాణం తగ్గడం

10.7 గ్రామీణ ఉపాధి పథకాలు

10.7.1 సమగ్ర గ్రామీణాభివృద్ధి పథకం (ఐ.ఆర్.డి.పి)

10.7.2 గ్రామీణ స్త్రీ, శిశు అభివృద్ధి - డ్వాక్రా (DWCRA)

10.7.3 ఎన్.ఆర్.ఇపి, ఆర్.ఎల్.ఇ.జి.పి, జె.ఆర్.వై, ఇ.ఎ.ఎస్

10.7.4 ప్రాంతీయాభివృద్ధి కార్యక్రమాలు (డి.పి.ఎ.పి, డి.డి.పి)

10.7.5 గ్రామీణ మౌలిక సామాగ్రి అభివృద్ధి నిధి (ఆర్.ఇ.డి.ఎఫ్.)

10.8 సారాంశం

10.9 సమూనా పరీక్ష ప్రశ్నలు

10.10 చదువదగిన పుస్తకములు

10.0 లక్ష్యాలు

ఈ భాగం చదివినపిమ్మట మీరు :

- భారతదేశంలో గ్రామీణ శ్రమశక్తి అర్థం, వర్గీకరణ, శ్రమశకి&త నిర్మాణాన్ని వివరించగలరు.
- గ్రామీణ స్త్రీలలో ప్రధాన పనివారి నిర్మాణాన్ని వివరించగలరు.
- గ్రామీణ బాల కార్మికశక్తి నిర్మాణం.
- గ్రామీణ శ్రమశక్తి సమస్యలను చర్చించగలరు.
- గ్రామీణ శ్రమశక్తికి పని కల్పించటానికి ప్రభుత్వం చేపట్టిన గ్రామీణ ఉపాధి కార్యక్రమాలను సవిమర్శనాత్మకంగా వివరించగలరు.
- గ్రామీణ శ్రామిక శక్తి సమస్యల పరిష్కారానికి తగు చర్యలను సూచించగలరు.

BRAOU

10.1 పరిచయం

మనిషి అస్తిత్వము, జీవించి ఉండటం అనే వాటికి, అతడి శ్రమ, ఉత్పత్తి సామర్థ్యాలకు సన్నిహితమైన సంబంధం ఉంది. మానవ సమాజంలో జనాభా శ్రమ స్థాయి ముఖ్యమైన లక్షణం. ఆర్థికాభివృద్ధికి వ్యావసాయిక, పారిశ్రామిక, నిపుణతగల, నిపుణతలేని శ్రమశక్తి అత్యంత పరిగణించదగినది. ఒక దేశంలోని శ్రమశక్తిలో (work force) ఆదేశంలోని శ్రమపడేవ్యక్తులు, శ్రమించడానికి ఇష్టపడే వ్యక్తులు ఉంటారు. "ఆర్థికంగా ఉత్పాదక కార్యక్రమంలో పాల్గొనటాన్ని" భారత జనాభా లెక్కల అధికారులు పనిగా నిర్వచించారు. (1981 జనాభా లెక్కలు). ఇలా పాల్గొనటం భౌతికంగా కావచ్చు. మానసికంగా కావచ్చు. పనిని పర్యవేక్షించడం, మార్గదర్శకత్వం వహించడం కూడా పనే. పనిచేసే సామర్థ్యం ఉన్నవారు, అమలులో ఉన్న కూలి రేట్లకు పనిచేయడానికి సిద్ధంగా ఉన్నవారు కలసి ఆ సమాజంలోని కార్మిక శక్తి లేదా శ్రమశక్తి అవుతారు. పనివారు పూర్తికాలం పనిచేసేవారు కావచ్చు. సమయానుకూలంగా లేదా నామమాత్ర కార్మికులు కావచ్చు. 15 ఏళ్ళ లోపు వయసున్న పిల్లలు, 60 ఏళ్ళ వయస్సు పైబడిన వారు కార్మికశక్తిలోనికిరారు. అదే విధంగా బిచ్చగాళ్ళు, పెన్షను తీసుకునేవారు కార్మిక శక్తికి చెందరు. మొత్తం జానాభాలో పనివారి నిష్పత్తిని "పనిలో పాల్గొనే రేటు" అని అంటారు. ఈ పనిలో పాల్గొనే రేటును గర్భధారణ సామర్థ్యం, మరణాల సంఖ్య, వయస్సు, లింగభేదం, జీవిత కాలం వంటి జనసంఖ్యాసంబంధమైన అంశాలు, విద్యాస్థాయి, వృత్తి నైపుణ్యాలు, పదవీ విరమణ వయస్సు పనిలభ్యత, పనిపట్ల దృక్పథం, వేతనాలు మొదలైన సామాజికాంశాలు ప్రభావితం చేస్తాయి. పనిలో పాల్గొనే రేటు అభివృద్ధి చెందుతున్న దేశాలలో కన్న, అభివృద్ధి చెందిన దేశాలలో ఎక్కువగా ఉంది. ఉదాహరణకు జపాన్‌లో పనిలో పాల్గొనేరేటు 64, (1988), ఇండియాలో 40, (1991). జనాభా పెరుగుదల, నిరుద్యోగం, నిరక్షరాస్యత, సాంకేతిక నైపుణ్యలోపం వంటి సమస్యల వల్ల భారతదేశంలోని గ్రామీణ ప్రాంతాల్లో పనిచేసే జనాభా ఉత్పాదక పనిలో పాల్గొనే స్థితిలో లేరు. అందువల్ల ఏడాదిలో చాలా రోజులు నిరుద్యోగులుగానో, తగిన పని దొరకక ఖాళీగా ఉంటారు. వ్యవసాయానికి అననుకూలంగా ఉన్న కాలంలో ముఖ్యంగా ఇలా జరుగుతుంది. ఈ భాగంలో గ్రామీణ శ్రమశక్తిత నిర్మాణాన్ని, జీవన ప్రమాణం, స్త్రీలు, బాల కార్మికుల గురించి తెలుసుకుందాము.

10.2 గ్రామీణ శ్రమశక్తి వర్గీకరణ

శ్రమశక్తిని ఈ విధంగా వర్గీకరించవచ్చు.

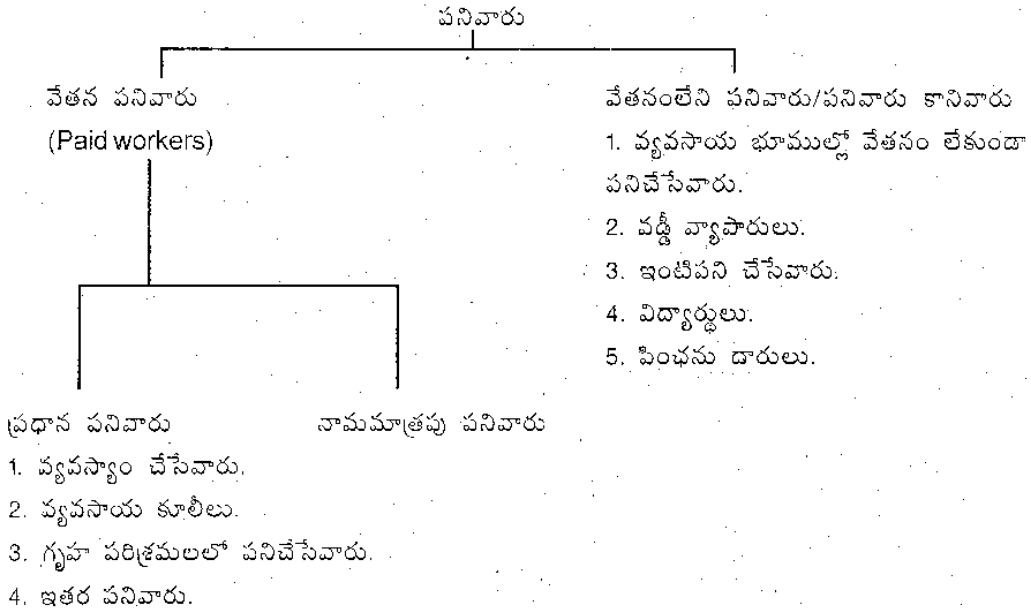

BRAOU

1981, 1991 జనాభా లెక్కల అధికారులు పనిలో ఉన్న కాలాన్ని బట్టి గ్రామీణ ప్రాంతాల్లోని కార్మిక శక్తిని మూడు ప్రధాన వర్గాలుగా వర్గీకరించారు. అవి. (1) ప్రధాన పనివారు (2) నామమాత్రపు పనివారు (3) పనివారు కానివారు. ప్రధాన పనివారు అంటే జనాభా లెక్కల తేదీకి ముందు, సంవత్సరంలో 183, అంతకు ఎక్కువ రోజులు పనిచేసినవారు. నామమాత్రపు పనివారు అంటే జనాభాలెక్కల తేదీకి ముందు, సంవత్సరంలో 183 రోజులకు తక్కువ పనిచేసినవారు. గ్రామీణ ప్రాంతాల్లో చాలా మంది పనివారు, అదనపు ఆదాయానికై తాముచేసే పనితో పాటు అనుబంధ వృత్తులను కూడ అవలంభిస్తారు. ఈ పనివారిని కూడా నామమాత్రపు పనివారు అంటారు. జనాభా లెక్కల తేదీకి ముందు, సంవత్సరంలో ఒక్కరోజు కూడా పనిచేయనివారు పనివారు కానివారు. వ్యవసాయభూముల్లో పనిచేసేవారు, అద్దెలపై జీవించేవారు, ఇంటిపనులు చేసేవారిని పనివారిగా పరిగణించరు. (1) ఇంటిపనులు నిర్వర్తించే వారు, (2) విద్యార్థులు , (3) ఇతరులపై ఆధారపడి జీవించేవారు, (4) పింఛనుదార్లు/ వడ్డీ వ్యాపారులు, (5) సంస్థలలో ఆశ్రయం పొందేవారు, (6) బిచ్చగాళ్ళు, (7) ఇతర పనులేవీ చేయనివారు పనివారు కానివారి వర్గంలోకి వస్తారు.

జనాభా లెక్కల అధికారులు గ్రామీణ ప్రధాన పనివారిని తొమ్మిది రకాలుగా వర్గీకరించారు. (1991 జనాభా లెక్కలు). అవి :

గ్రామీణ ప్రధాన పనివారు	జనాభా లెక్కల వర్గం కోడ్
వ్యవసాయదారులు	I
వ్యవసాయ కూలీలు	II
పశువుల పెంపకం, అటవీ పనులు, చేపలు పట్టడం, వేటాడడం, పూలతోటల పెంపకం, పళ్ళతోటల పెంపకం	III
గనులు, క్వారీలలో పనిచేసేవారు	IV
గృహ పరిశ్రమలలో నిర్మాణం, తయారీ, మరమ్మతు	IV(a)
మిగిలిన పరిశ్రమలలో నిర్మాణం, తయారీ మరమ్మతు	V(b)
నిర్మాణం	VI
వ్యాపారం, వాణిజ్యం	VII
రవాణా, నిల్వ, ప్రసార సాధనాలు	VIII
ఇతర సర్వీసులు	IX

I, II, III, IV వర్గాలకు చెందే వృత్తులు మొదటి రంగానికి చెందినవి. V(a), V(b), VI వర్గాలకు చెందినవి రెండో రంగానికి, VII, VIII, IX వర్గాలకు చెందిన వృత్తులు మూడోరంగానికి చెందినవి.

10.3 భారతదేశంలో గ్రామీణ శ్రమశక్తి నిర్మాణం

పట్టిక : 1. గ్రామీణ శ్రమశక్తి : పనిలో పాల్గొనే రేట్లు

	1971	1981	1991
మొత్తం	35.30	38.87	40.09
పురుషులు	53.78	53.81	51.88
స్త్రీలు	15.84	23.18	18.75

ఆధారం : రిజిస్ట్రార్ జనరల్ ఆఫ్ ఇండియా

BRAOU

పట్టిక : 2 గ్రామీణ శ్రమశక్తి (శాతం)

పనివారి వర్గం	1971			1981			1991		
	వ్యక్తులు	పు	స్త్రీ	వ్యక్తులు	పు	స్త్రీ	వ్యక్తులు	పు	స్త్రీ
ప్రధాన	34.01	52.62	13.36	34.76	52.62	16.00	35.84	51.88	18.75
నామమాత్రపు	1.29	0.16	2.48	4.11	1.19	7.18	1.25	0.70	8.04
పనివారుకానివారు/కూలి లేని పనివారు	64.70	46.22	84.16	61.13	46.19	76.82	59.91	47.72	73.21
మొత్తం	100.0	100.0	100.0	100.0	100.0	100.0	100.0	100.0	100.0

ఆధారం : రిజిస్ట్రార్ జనరల్ ఆఫ్ ఇండియా

పట్టిక : 3 మొదటి, రెండో, మూడో రంగాల్లో 1991 జనాభా లెక్కల ప్రకారం ప్రధాన పనివారు.

వృత్తివర్గం	వ్యక్తులు	శాతం
మొదటిరంగం	29.66	67.37
రెండోరంగం	2.45	12.13
మూడోరంగం	3.73	20.50
మొత్తం	35.84	100.00

ఆధారం : రిజిస్ట్రార్ జనరల్ ఆఫ్ ఇండియా.

పట్టిక : 4 - 1991 జనాభా లెక్కల ప్రకారం గ్రామీణ ప్రధాన పనివారు (%)

	వృత్తివర్గం	వ్యక్తులు	పురుషులు	స్త్రీలు
	గ్రామీణ పనివారు I - IX	35.84	51.88	18.75
I.	వ్యవసాయదారులు	17.26	26.67	7.23
II.	వ్యవసాయ కూలీలు	11.53	13.67	9.25
III.	పశువుల పెంపకం, అటవీపనులు చేపలు పట్టడం, వేటాడడం, పూలతోటల పెంపకం, పండ్ల తోటల పెంపకం సంబంధిత ఇతర కార్యక్రమాలు	0.70	1.08	0.30
IV.	గనులు, క్వారీలలో పనిచేసేవారు	0.17	0.27	0.05
V(a).	గృహపరిశ్రమలలో నిర్మాణం, తయారీ, మరమ్మతులు	0.79	1.01	0.50
V(b).	మిగిలిన పరిశ్రమలలో నిర్మాణం, తయారీ, మరమ్మతు	1.29	2.09	0.44
VI.	నిర్మాణం	0.37	0.68	0.05

BRAOU

VII. రవాణా, నిల్వచేయడం, ప్రసార సాధనాలు	0.44	0.84	0.02
IX. ఇతర సర్వీసులు	2.12	3.50	0.65

ఆధారం : రిజిస్ట్రార్ జనరల్ ఆఫ్ ఇండియా

పట్టిక : 5 - గ్రామీణ ప్రాంతాల్లోని మొత్తం పనివారిలో రోజువారి కూలీలు

	1961	1972-73	1983	1987-88	1991
పురుషులు	18.1	22.0	25.8	31.4	35.0
స్త్రీలు	27.7	31.4	34.7	35.5	40.0

ఆధారం : 1. రిజిస్ట్రార్ జనరల్ ఆఫ్ ఇండియా
2. జాతీయ నమూనా సర్వే సంస్థ.

పట్టిక : 6 - వ్యవసాయంలో ఒక ఏడాదిలో గ్రామీణ వ్యవసాయ కూలీకి కూలి చెల్లించే పని దొరికే రోజులు.

	1956-57	1964-65	1974-75	1977-78
పురుషులు	194	219	192	229
స్త్రీలు	131	161	136	186

ఆధారం : 1. N.S.S.O.
2. లేబర్ బ్యూరో

పై పట్టికలలో ఇచ్చిన సమాచారం పల్లె భారతదేశంలోని గ్రామీణ శ్రమశక్తి వివరాలు తెలుస్తాయి.

1. గ్రామీణ పనివారిలో పనిలో పాల్గొనే రేటు తక్కువ. 1991 లో ఇది 40, పురుషులలో 52, స్త్రీలలో 19. పురుషులలో పనిలో పాల్గొనేవారి రేటు 1971 - 1991 మధ్య 54 నుంచి 52కు తగ్గింది. అయితే స్త్రీలలో పనిలో పాల్గొనేవారి రేటు 1971 - 1991 మధ్య క్రమంగా, స్థిరంగా 16 నుంచి 19కి పెరిగింది. (పట్టిక-1)

2. గ్రామీణ శ్రమశక్తిలో ఎక్కువమంది పనివారులేనివారో/కూలి చెల్లించనవసరం లేనివారో అయి ఉంటారు. 1991 లో గ్రామీణులలో వీరు 60 శాతం ఉండేవారు. వీరిలో చాలామంది వ్యవసాయ భూముల్లో పనిచేసేవారో, అద్దెలపై జీవించేవారో, ఇండ్లలో పనిచేసుకునేవారో అయి ఉంటారు. గ్రామీణ కూలీలు కానివారిలో పురుషులకన్న స్త్రీలే ఎక్కువ. 1991లో కూలీలు కాని స్త్రీలు 73 శాతం, అయితే పురుషులు 47 శాతం మాత్రమే (పట్టిక - 2)

3. భారతదేశ గ్రామీణ ప్రాంతాల్లో వ్యవసాయమే అధికంగా చేస్తారు. గ్రామీణ ప్రధాన పనివారిలో అత్యధికం, 1991లో 67 శాతం వ్యవసాయం, సంబంధిత కార్యక్రమాలలోనే ఎక్కువ పని చేశారు. 38 శాతం వ్యవసాయదారులుగ, 25 శాతం వ్యవసాయ కూలీలుగా 3 శాతం పశువుల పెంపకం, చేపలు పట్టడం, అటవీ పనులు, పూల తోటలు/పండ్ల తోటలు పెంపకం. (పట్టిక 3)

4. రెండో రంగంలో 1991లో 12 శాతం గ్రామీణ ప్రధాన పనివారు మాత్రమే ఉన్నారు. (గృహ పరిశ్రమలు, నిర్మాణ కార్యకలాపాలు) వ్యాపారం, వాణిజ్యం, రవాణా, ఇతర సర్వీసులలో గ్రామీణ ప్రధానపనివారిలో 21 శాతం పనిచేస్తున్నారు.

5. గ్రామీణ శ్రమశక్తి రోజువారీ కూలీలుగా మారే ధోరణి పెరుగుతుంది. వ్యవసాయంలో రోజువారి కూలిపై ఆధారపడి జీవించేవారి సంఖ్య పెరుగుతుంది. 1961-91 మధ్య స్త్రీ పురుషులలో గ్రామీణ ప్రాంతానికి చెందిన రోజువారీ మగకూలీల శాతం 18 నుంచి 35కు పెరిగింది. వీరిలో ఆడకూలీలు 28 శాతం నుంచి

BRAOU

40 శాతానికి పెరిగింది. గ్రామీణ రోజువారీ కూలీలలో 1991లో పురుషుల (35 శాతం) కన్న స్త్రీలు (40 శాతం) ఎక్కువ. (పట్టిక - 5)

6. స్త్రీ, పురుషులందరికీ వ్యవసాయంలో కూలీదినాలు నిరంతరం పెరుగుతూనే ఉన్నాయి. 1956-57లో వ్యవసాయ కూలిదినాలు 194 రోజులు. 1977-78లో ఇవి మగవారికి 229 రోజులుగా, ఆడవారికి 131-186 రోజులుగా పెరిగాయి. వ్యవసాయ పనుల్లో 1977-78లో ఆడవారికి పురుషులకన్న (226) తక్కువ కూలిదినాలు (186) ఉన్నాయి. (పట్టిక - 6)

10.4 భారతదేశంలో గ్రామీణ స్త్రీ, శ్రామికశక్తి నిర్మాణం

1971 జనాభా లెక్కల ప్రకారం జనాభాలో 48% స్త్రీలు. అయితే పనివారిలో వీరిశాతం 13%. పురుషులలో పనివారి శాతం 53%. 1991 జనాభా లెక్కలలో గ్రామీణ స్త్రీ జనాభాలో ఆడకూలీలు 27% మాత్రమే.

ఒక దేశ సాంఘికార్థికాభివృద్ధిలో స్త్రీల పాత్రను మరువలేం. భారతదేశ శ్రమశక్తిలో గ్రామీణ స్త్రీలు ముఖ్యమైనవారు. వారు రకరకాల ఆర్థిక కార్యక్రమాలలో పాల్గొంటారు. జనాభాలోని మొత్తం స్త్రీలలో 75 శాతం మంది గ్రామాలలో నివసిస్తారు. గ్రామీణ ఆడ కూలీలు జీతం లేని వ్యవసాయ కూలీలుగానే, ఇంటిపనులు చేయడంలోనో నిమగ్నమై ఉన్నారు. వ్యవసాయంలోనే కాక, చేతి పనులు, నేత, వ్యవసాయ సంబంధిత పనులు, పశువుల పెంపకం, భవన నిర్మాణం, భూమి పనులు మొదలగునవి కూడా స్త్రీలు చేస్తున్నారు. రకరకాల అనుబంధ పనులతో కుటుంబ ఆదాయానికి తగినంతగా దోహదం చేస్తున్నారు. అయినా గ్రామీణ స్త్రీలలో చాలా మంది బీదవారే. స్త్రీలు తమ సమయాన్ని చాలా వరకు ఇంటి పనులు, గృహ నిర్వహణలోనే వెచ్చిస్తారు. ఇది బాలికలు బడి మాని ఇంటి పనులు చేయవలసిన అగత్యాన్ని ఏర్పరచింది. వంటచెరకు ఏరుకు రావడం, మంచినీరు చాలా దూరం నుంచి మోసుకు రావడం బాలికలే చెయ్యాలి. ఉద్యోగాలలో కూడా వారు వివక్షకు లోనవుతున్నారు. ఆర్థికమైన అవసరాల వల్ల గ్రామీణ బీదకుటుంబాలలోని బాలికలు ఇంటికి దూరంగాను, కొన్నిసార్లు దూర గ్రామాలలోను పనిచేయవలసి ఉంటుంది. మొత్తం పనివారిలో ఆడకూలీలు అన్ని రంగాలలోను తక్కువగానే ఉన్నారు. 1981 జనాభా లెక్కలలో మొత్తం శ్రామికులలో స్త్రీ శ్రామికులు మొదటి రంగంలో 24 శాతం, రెండో రంగంలో 14 శాతం, మూడో రంగంలో 11 శాతం ఉన్నారు. కుటుంబ జీవనాధారం కోసం స్త్రీలు ఎంతో కష్టమైన పనులను కూడా రోజువారీ కూలికి చేస్తారు. స్త్రీ శ్రామికులను భూస్వాములు కూలి విషయంలో మోసం చేస్తారు. వీరికి తమ పిల్లలను చూసుకోవడానికి కూడా సమయం ఉండదు.

గ్రామీణ బీదవారిలో వ్యవసాయదారులుగా, వ్యవసాయ కార్మికులుగా, ఇతర పని వారిగా స్త్రీల సంఖ్య క్రమక్రమంగా తగ్గుతుందని పలు అధ్యయనాలు తెలియజేస్తున్నాయి. ఈ తగ్గుదల (1) భూముల పంపకం మళ్ళీ జరగటం వల్ల స్త్రీ శ్రామికుల అవశ్యకత తగ్గటం. (2) వ్యవసాయం, కుటీర పరిశ్రమలు, చిన్న తరహా పరిశ్రమలలో చేతితో స్త్రీలు చేసే పనులను, సంప్రదాయ కార్యక్రమాలను యంత్రాలతో చేయించటం, (3) కొత్త పనులను చేసే సాంకేతికనైపుణ్యం స్త్రీలకు లేకపోవడం వల్ల వస్తోంది. భారతదేశంలో స్త్రీలపైన జరిగిన పలు అధ్యయనాలలో త్వరిత ఆర్థికాభివృద్ధివల్ల వచ్చిన ప్రయోజనాలలో చాలా వరకు సమాజంలో తక్కువ అవకాశాలున్న వారికి, స్త్రీలకు లంభించలేదు. ఆరో పంచవర్ష ప్రణాళిక ప్రారంభమయ్యేనాటికి అన్ని రంగాలలోను పురుషులకన్న స్త్రీలు వెనుకబడి ఉన్నారు. పురుషుల కన్న స్త్రీలు తక్కువ ఉండటమే కాక, శిశు మరణాలు పాఠశాలలో చేరడం మొదలైన విషయాల్లో కూడా పురుషుల కన్న స్త్రీలు వెనుకబడి ఉన్నారు. పురుషుల శ్రామికశక్తిలో సగటున సగం మాత్రమే స్త్రీ శ్రామిక శక్తి ఉంది. సామాన్యంగా స్త్రీలు తక్కువ నిపుణత, తక్కువ వేతనం లభించే పనులు చేస్తారు. పలు గ్రామీణాభివృద్ధి కార్యక్రమాలు స్త్రీల పట్ల వివక్షత చూపాయి. భూసంస్కరణలలో స్త్రీలకు స్థానం లభించలేదు. దీనికి కారణం భూములన్నీ పురుషుల పేరు మీద ఉండటం. గ్రామీణ ఋణ కార్యక్రమాలలో కూడా అనుషంగిక ఋజువుగా (collateral proof) స్త్రీల పేర్లమీద ఆస్తులు లేకపోవడంతో, స్త్రీలకు అప్పులివ్వలేదు. వ్యవసాయంలో యంత్రాలను ఉపయోగించటం ఎక్కువ కావడంతో గ్రామీణ స్త్రీలలో ఎక్కువ మందికి ఉపాధికరువై, వారు తప్పనిసరిగా పట్టణాలకు వలస వచ్చి, భవన నిర్మాణపు పనులలో రోజువారీ కూలీలుగా చేరవలసి వచ్చింది.

BRAOU

10.4.1 గ్రామీణ స్త్రీ శ్రామిక శక్తి నిర్మాణం స్వభావము, లక్షణాలు :

పట్టిక : 4 - 1981లో ప్రతి రంగంలోను ఉన్న ప్రధాన స్త్రీ శ్రామికుల శాతం

	మొదటి	రెండవ	మూడవ
భారతదేశం	23.79	14.00	10.77

ఆధారం : రిజిస్ట్రార్ జనరల్ ఆఫ్ ఇండియా

పట్టిక - 8 వివిధ పనులలో 1981లో ప్రధాన స్త్రీ శ్రామికులు (శాతం)

భారతదేశం	వ్యవసాయం	వ్యవసాయకూలీలు	పశుపోషణ అడవులు చేపలు పట్టడం మొ.నవి	గనులు క్వారీలు
	16.14	37.42	16.67	12.91

వస్తువులు సరుకుల తయారీ మొ.నవి 1. గృహ పరిశ్రమ	2. గృహేతర పరిశ్రమ	నిర్మాణం	వ్యాపారం	రవాణా నిల్వ మొ.నవి	ఇతర సర్వీసులు
26.77	9.17	10.0	6.8	2.81	16.23

ఆధారం : రిజిస్ట్రార్ జనరల్ ఆఫ్ ఇండియా

గ్రామీణ స్త్రీ కార్మిక శక్తి స్వభావము, లక్షణాలు ఈ క్రింద ఇవ్వడం జరిగింది.

1. 1991 లో గ్రామీణ ప్రాంతాలలో పనుల్లో స్త్రీ శ్రామికుల భాగస్వామ్య రేటు చాలా తక్కువ. అంటే 19 శాతం అయితే గ్రామీణ అవ్యవస్థిత రంగాలలో స్త్రీలు పనుల్లో పాల్గొనే రేటు పెరిగింది.
2. 1991లో చాలా రాష్ట్రాలలో వ్యవసాయంలో పాల్గొనే గ్రామీణ స్త్రీల సంఖ్య చాలా ఎక్కువగా ఉంది. 79 శాతం. (పట్టిక-4)
3. గ్రామీణ కార్మిక కుటుంబాలలో వ్యవసాయంలో పాల్గొనే స్త్రీ శ్రామికుల ఉపాధి దినాలు 186 (పట్టిక-6)
4. స్త్రీ శ్రామికులలో అధిక శాతం అంటే 73 శాతం కూలి లభించని వ్యవసాయ లేదా ఇంటి పనులలో ఉన్నారు. (పట్టిక-2)
5. ప్రతి రంగంలోను మొత్తం శ్రామికులలో ప్రధాన స్త్రీ శ్రామికుల శాతం తక్కువగా ఉంది. 1981 జనాభా లెక్కల ప్రకారం, మొత్తం శ్రామికులలో మొదటి రంగంలో 24 శాతం, రెండోరంగంలో 14 శాతం, మూడో రంగంలో 11 శాతం మంది స్త్రీ కార్మికులు మాత్రమే ఉన్నారు. ఒక్క పంజాబు రాష్ట్రంలో తప్ప, మిగిలిన అన్ని రాష్ట్రాలలో వ్యవసాయంలో పాల్గొనే స్త్రీ శ్రామికులు అధికంగా ఉన్నారు. పంజాబులో మాత్రం మూడో రంగంలో స్త్రీ శ్రామికులు అధికంగా ఉన్నారు. దీనివల్ల మాహిళా ఉపధి నిష్పత్తి ఎక్కువగా వ్యవసాయము, దాని సంబంధిత పనులలోనే ఎక్కువగా ఉందని స్పష్టమవుతుంది. రాష్ట్రాల మధ్య ఈ నిష్పత్తి 40% (మహారాష్ట్ర), 2% (పంజాబ్)లో ఉంది. రెండో రంగంలోనే గుజరాత్, హర్యానా, ఒరిస్సా, పంజాబ్, పశ్చిమ బెంగాలుల్లో తప్ప మికిలిన అన్ని రాష్ట్రాలలోను స్త్రీల నిష్పత్తి ఎక్కువగా ఉంది. రాష్ట్రాల మధ్య వీరి శాతాల్లో 27% (కేరళ), 2% (ఒరిస్సా) గా అంతరం ఉంది. మూడో రంగంలో వీరి శాతంలో 20% (కేరళ) 5% (ఉత్తర

BRAOU

ప్రదేశ్) గా అంతరం ఉంది. వ్యవసాయ శ్రామిక వర్గంలో స్త్రీలు అత్యధిక శాతం 37% లో ఉన్నారు. రాష్ట్రాల మధ్య ఈ శాతం 51% (మహారాష్ట్ర) 4% (పంజాబ్)గా ఉంది. (పట్టిక - 7)

6. 1991 లో ప్రధాన శ్రామికులలో 19 శాతం మాత్రమే గ్రామీణ స్త్రీ శ్రామికులు. 1961లో 31% ఉన్న గ్రామీణ ప్రధాన స్త్రీ శ్రామికులు 1991లో 19% అయ్యారు. అయితే 1971 తరువాత 13% నుంచి 1991 నాటికి 19%గా ఇది పెరిగింది. బహుశా దీనికి జనాభాలో స్త్రీల పెరుగుదల రేటులో మహిళా ఉపాధి అవకాశాల పెరుగుదల రేటు సమానంగా లేకపోవడం కారణం కావచ్చు. ఆంధ్ర ప్రదేశ్, కర్ణాటక, ఒరిస్సా, పంజాబ్, రాజస్థాన్, ఉత్తర ప్రదేశ్ రాష్ట్రాలలో వ్యవసాయ రంగంలో పురుష శ్రామికులను ప్రత్యామ్నాయంగా పెట్టుకున్నట్లు ఋజువులున్నాయి.

10.5 భారతదేశంలో గ్రామీణ బాల కార్మికులు :

ప్రపంచంలో బాలకార్మిక విధానం తీవ్ర సమస్యగా మారింది. నైపుణ్యం, శిక్షణావశ్యకత, వ్యయాలను పరిగణించి పనివారి సంఖ్యను అంచనా వేయడంలో విఫలంకావడానికి ఇది సంకేతం. ఇది బాలల శారీరక, మానసిక అభివృద్ధిలో ఆటంకం కల్పించి, వారి విద్యా, వినోదావకాశాలను లోపింప చేస్తుంది. వారు పలురకాల వృత్తి సంబంధమైన, పర్యావరణ సంబంధమైన ప్రమాదాలకు లోనవుతారు. తరచుగా వారి శ్రమ దోపిడికి గురువుతుంది. 5-14 సంవత్సరాలలోపు వయస్సులో ఉండి వేతనం, ప్రతిఫలం కోసం పూర్తి కాలంగాని, అంశకాలికంగా కాని పనిచేసే, లేదా తమ తల్లి దండ్రులకు వారి వారి వృత్తులలో రెండు లేదా మూడు గంటల పాటు సహాయపడే పిల్లలు బాల కార్మికులు. పట్టణ, గ్రామీణ ఆర్థిక రంగాలన్నిటిలో బాలకార్మికులు కనిపిస్తూనే ఉంటారు. అయితే అనియతంగా, అవ్యవస్థీకృతంగా ఉన్న రంగాల్లో బాలకార్మికులు ఎక్కువ. 1991 జనాభా లెక్కల ప్రకారం భారతదేశంలో 11.28 మిలియన్ల బాల కార్మికులున్నారు. వీరిలో 9 మిలియన్లు ప్రధాన శ్రామికులుగా గుర్తిస్తారు. భారతదేశంలో మొత్తం 200 మిలియన్ల మంది బాలలున్నారు. భారతదేశంలో 10 మంది బాల కార్మికులలో 9 మంది గ్రామీణ ప్రాంతాలలో పనిచేస్తున్నారు. కార్మిక మంత్రిత్వ శాఖ జరిపిన అఖిలభారత అధ్యయనం ద్వారా 44 మిలియన్ల మంది బాలకార్మికులు భారత శ్రామికులలో ఉన్నారని తెలుస్తోంది. కార్మిక అధ్యయనంలో ప్రతి మూడో ఇంటిలోను పనిచేసే బాలకార్మికుడున్నాడు. 5-14 ఏళ్ళ వయసులో ప్రతి నాలుగో బిడ్డ ఉపాధి కలిగి ఉన్నాడు. 10 ప్రధాన రాష్ట్రాలలోని బాలకార్మికులలో ఆంధ్ర ప్రదేశ్‌లో 15 శాతం, కేరళలో 0.31 శాతం బాలకార్మికులున్నారు.

భారతదేశంలోని బాలకార్మికులలో 90 శాతం వ్యవసాయం, దాని అనుబంధ వృత్తులలో గ్రామాలలో పనిచేస్తున్నారు. మిగిలిన 10 శాతం మంది పట్టణాలలో ఇంటిపనులు, వర్క్‌షాపులు, నూలు వడకటం, బీడీ పని, వడ్రంగం, అగ్గిపెట్టెలు, టపాసుల తయారీ మొదలగు పనులు చేస్తున్నారు. బాలకార్మికులలో అధిక శాతం రోజుకు 10 నుంచి 18గం. పనిచేస్తారు. నిర్దిష్టమైన పని గంటలుండవు. వ్యవస్థిత రంగంలోని కర్మాగారాలు, గనులు, సేద్యం మొదలగు బాలకార్మికులను నిషేధించే శాసనవిహిత నిబంధనలున్నాయి. బాలకార్మికులలో మగవారికన్న ఆడవారు ఎక్కువ. పట్టణాల్లోను, గ్రామాల్లోను బాలకార్మికులు ఎక్కువగా ఇండ్లలో పనిచేస్తుంటారు. కుటుంబ వ్యాపారం 'గౌణం'. బాలకార్మిక వ్యవస్థలో ముఖ్యమైన అంశమేమిటంటే వీరికి శిక్షణ ఉండదు. నైపుణ్యం ఉండదు. ప్రతి వెయ్యి మందిలోను 52 మంది కుటుంబ ఆదాయాన్ని పూరించే కూలి సంపాదించే స్థితిలో ఉన్నారు. ఒకే పనికి పెద్ద వారికి చెల్లించే కూలీలో సగం మాత్రమే (50%) బాలకార్మికులకు ఇస్తారు.

నికృష్టమైన దారిద్ర్యం, కుటుంబానికి క్రమాదాయం లేకపోవటం బాలలను కార్మిక మార్కెట్‌కు చేరుస్తుంది. భారతదేశంలోని 40 శాతం జనాభా దారిద్ర్యరేఖకు దిగువన ఉన్నారు. గ్రామాల్లో నివసించే వారిలో 27 శాతం కౌలుదార్లు. 30 శాతం వ్యవసాయ కూలీలు. సంక్షోభ సమయంలో బాలకార్మికుల కూలి కుటుంబానికి సహాయపడుతుంది.

BRAOU

పట్టిక - 9 : జనాభాలో 5-14 ఏళ్ళ మధ్య వయస్సులోని గ్రామీణ బాలబాలికల (అన్ని వయస్సుల) పనిస్థాయి శాతం ఇండియా 1991.

మొత్తం	బాలురు	బాలికలు
25.60	25.88	25.30

మొత్తం శ్రామికులు (ప్రధాన+నామమాత్ర)			ప్రధాన శ్రామికులు			నామమాత్రపు శ్రామికులు			శ్రామికేతరులు/ కూలి పొందనివారు		
మొత్తం	బాలురు	బాలికలు	మొత్తం	బాలురు	బాలికలు	మొత్తం	బాలురు	బాలికలు	మొత్తం	బాలురు	బాలికలు
4.12	3.24	5.96	3.66	2.98	5.66	7.95	21.55	6.67	39.91	50.88	32.34

ఆధారం : ఇండియాలో పనిచేసే బాలలు - 1991 జనాభా లెక్కల సమాచార విశ్లేషణ, రిజిస్ట్రార్ జనరల్ ఆఫ్ ఇండియా.

పట్టిక - 10 : భారతదేశంలో 1981, 1991లో గ్రామీణ బాలబాలికలు పనిలో పాల్గొన్న రేటు 15-14 ఏళ్ళు.

సంవత్సరం	మొత్తం	బాలురు	బాలికలు
1991	6.43	6.56	6.29
1981	6.11	6.92	5.26

ఆధారం : పైన తెలిపినదే.

పట్టిక - 9 : గ్రామీణ ప్రాంతాల్లో నివసించే ఆడ, మగ జనాభా పనిస్థాయి (5-14 ఏళ్ళ), 1991.

పనిస్థాయి	మొత్తం	మగ	ఆడ
ప్రధాన శ్రామికులు	89.49	87.59	92.63
నామమాత్ర శ్రామికులు	96.50	94.31	97.18
మొత్తం శ్రామికులు (ప్రధాన, నామమాత్ర)	90.85	88.16	94.12
శ్రామికేతరులు	75.08	75.29	74.85
మొత్తం జనాభా (శ్రామికులు, శ్రామికేతరులు)	75.93	76.02	75.82

ఆధారం : పైన తెలిపినదే.

BRAOU

పట్టిక - 12 : పరిశ్రమలలో పనిచేసే గ్రామీణ ప్రధాన శ్రామికులు ఆడ, మగ (5-14 ఏళ్ళు) శాతం. ఇండియా, 1991.

	పారిశ్రామిక వర్గం	మొత్తం	బాలురు	బాలికలు
	మొత్తం	100.00	100.00	100.00
I.	వ్యవసాయం	38.9	42.6	33.1
II.	వ్యవసాయ కార్మికులు	47.7	43.4	54.5
III.	పూలతోటలు, పండ్లతోటలు, పాల వ్యాపారం, అటవులు మొ.నవి.	4.1	4.9	2.8
IV.	గనులు, క్వారీలలో పనిచేసేవారు	0.3	0.3	0.3
V(a).	గృహపరిశ్రమలలో, వస్తువుల తయారీ, మరమ్మతులు	2.6	11.7	3.9
V(b).	గృహేతర పరిశ్రమలలో, వస్తువుల తయారీ, సర్వీసు, మరమ్మతు	3.1	3.0	3.3
VI.	భవన నిర్మాణం	0.4	0.5	0.2
VII.	రవాణా, నిల్వచేయడం, ప్రసార సాధనాలు	0.1	0.2	0.0
IX.	ఇతర సర్వీసులు	1.7	1.9	1.4

ఆధారం : పైన తెలిపినదే.

గ్రామీణ బాలకార్మికులు : స్వభావం, లక్షణాలు :

పై పట్టికల ద్వారా 5-14 ఏళ్ళ మధ్య వయస్సులోని గ్రామీణ బాలకార్మికులను గురించి మనం ఈ క్రింది వాస్తవాలు గ్రహించగలం.

1. భారతదేశ జనాభాలో 26% గ్రామీణ బాల కార్మికులు. (5-14 ఏళ్ళ మధ్య వయస్సు) పట్టిక - 9
2. మొత్తం కార్మికులలో బాల కార్మికులు 4% - 3% బాలలు, 6% బాలికలు.
3. గ్రామీణ బాల కార్మిక శక్తిలో 5-14 ఏళ్ళవారు పనిలో పాల్గొనే రేటు 6% - 7% బాలురు, 6% బాలికలు. గ్రామీణ బాలలు పనిలో పాల్గొనే రేటు 1981లో 6.11% నుంచి 1991లో 6.43%కు నామమాత్రంగా పెరిగింది. ఈ పెరుగుదల బాలికలలో కనిపిస్తుంది. బాలురలో కాదు. ప్రధాన రాష్ట్రాల్లో 1991లో బాలలు పనిలో పాల్గొనేరేటులో వ్యత్యాసాలు కనిపిస్తున్నాయి. కేరళలో 0.6%, ఆంధ్ర ప్రదేశ్‌లో 10%. (పట్టిక - 10)
4. గ్రామీణ బాల కార్మిక శక్తిలో 91%. శ్రామికులు (ప్రధాన, నామమాత్ర), 75% శ్రామికేతరులు. గ్రామీణ బాలకార్మికులలో బాలికలు 94% ఉండగా బాలురు 88% ఉన్నారు. (పట్టిక - 11)
5. 5-14 ఏళ్ళలోపు గ్రామీణ ప్రధాన శ్రామికులలో ఎక్కువ మంది అంటే 91% వ్యవసాయం, దాని అనుబంధ వృత్తులలోనే ఉన్నారు. వ్యవసాయంలో ఉన్న గ్రామీణ బాలల్లో 48% వ్యవసాయ కూలీలే. దీనిలో కూడా బాలికలే ఎక్కువ (56%) బాలురు తక్కువ (43%).
6. గ్రామీణ బాలకార్మికులలో 6% మాత్రమే వస్తువుల తయారీ, సర్వీసు రంగాల్లో ఉన్నారు. 3% మాత్రమే భవన నిర్మాణం, రవాణా, కమ్యూనికేషన్, వ్యాపార వాణిజ్యాలు, ఇతర సర్వీసుల్లో ఉన్నారు. (పట్టిక - 12)

BRAOU

7. 1991 జనాభా లెక్కల ప్రకారం 7-14 ఏళ్ళలోపు పిల్లల్లో 36% నిరక్షరాస్యులు. వీరిలో ఎక్కువ మంది గ్రామాల్లోనే నివసిస్తున్నారు. అక్షరాస్యులైన బాలల్లో 56% బాలికలు, బాలురు 71% ఉన్నారు. పనిచేసే బాలల్లో అధికులు పాఠశాలకు వెళ్ళడంలేదని తెలుస్తోంది. పాఠశాలకు వెళ్ళే బాలల్లో శ్రామికేతరులు ఎక్కువ. వీరు కూలిలేని ఇంటి పనులు చేయడమో, వ్యవసాయం, వ్యాపారం వాణిజ్యాలలో తల్లిదండ్రులకు సహకరించడమో చేస్తున్నారు.

8. గ్రామీణ బాలల్లో 10-14 ఏళ్ళలోపు వారిలో 4 శాతం వివాహితులు. ఈ వివాహితులలో 2.4% బాలురు, 5.3% బాలికలు.

భారతదేశంలో గ్రామీణ బాలకార్మిక సమస్యాపరిష్కారానికి సలహాలు :

బాలకార్మిక వ్యవస్థను దాని సంఘికార్థిక శాఖలతో కలిపి పూర్తిగా నిషేధించడం సమీపభవిష్యత్తులో సాధ్యంకాదు. దారిద్ర్య నిర్మూలన కార్యక్రమాలు, గ్రామీణ బాలల విద్యాభ్యాసాలపై బాలకార్మిక వ్యవస్థకు పరిష్కారం ఆధారపడి ఉంది. వెంటనే తీసుకొనవలసిన చర్యలు :

1. గ్రామీణ ప్రాంతాల్లోని బాలకార్మికులకు సంక్షేమ చర్యలు చేపట్టడం.
2. గ్రామీణ ప్రాంతాలలో బాలకార్మికులను శ్రమ దోపిడికి గురికానివ్వకుండా నివారించడం.
3. బాలకార్మికులకు సాంప్రదాయక గ్రామీణ చేతి వృత్తులలో శిక్షణ నిచ్చే అవకాశం కల్పించడం.
4. గ్రామాల్లోను, పట్టణాల్లోను బాలలు ఎక్కువగా పనిచేసే కర్మాగారాల్లో, వర్క్‌షాపుల్లో అనియత విద్యను ప్రవేశపెట్టడం.

10.6 గ్రామీణ శ్రామికశక్తి సమస్యలు

1) వ్యవసాయంపై ఎక్కువగా ఆధారపడటం
2) గ్రామీణ శ్రామికశక్తిని రోజువారీ కూలీలుగా చేయటం
3) దారిద్ర్య సమస్య, జీవన ప్రమాణం తక్కువగా ఉండటం గ్రామీణ శ్రామిక శక్తికి సంబంధించిన ప్రధాన సమస్యలు.
4). వ్యవసాయంపై తక్కువగా ఆధారపడటం :

10.6.1. వ్యవసాయంపై ఎక్కువగా ఆధారపడటం

వ్యవసాయం ఋతువులపై ఆధారపడి సాగటంతోను, ఆదాయం తక్కువగా ఉండటంతోను, వ్యవసాయేతర రంగాలలోని శ్రామిక ఉత్పాదకతలో ఇది 1/3 వంతు మాత్రమే. వ్యవసాయపు పనులు అంతగా తీవ్రమైనవి కావుకనుక, ఏడాదిలో 3-6 నెలలు మాత్రమే పనిని కల్పిస్తాయి. గ్రామీణ ఆర్థిక వ్యవస్థ అభివృద్ధి చెందుతున్న కొద్దీ, శ్రామికులు మొదటి రంగం నుంచి రెండోరంగానికి, రెండో రంగం నుంచి మూడో రంగానికి వెళతారు. ఎందుకంటే వీటిలో ఒకదానికంటే మరోదానిలో వేతనం ఎక్కువ లభిస్తుంది. కాని అయిదు దశాబ్దాల పాటు ప్రణాళికాబద్ధమైన అభివృద్ధి, గ్రామీణాభివృద్ధి, పారిశ్రామీకరణ జరిగినా, గ్రామీణ ప్రాంతాల్లో ఉపాధికి సంబంధించి తగినంత అభివృద్ధి జరుగలేదు.

BRAOU

పట్టిక : 13 - వ్యవసాయ పనులు చేసే గ్రామీణ శ్రమశక్తి.

సంవత్సరం	వ్యవసాయ పనుల్లో పాల్గొనే వారి శాతం	
	పురుషులు	స్త్రీలు
1961	76	84
1971	81	88
1981	79	87
1991	63	79

ఆధారం : రిజిస్ట్రార్ జనరల్ ఆఫ్ ఇండియా.

పై పట్టిక ద్వారా 1961లో గ్రామీణ పురుష శ్రామికులలో 76 శాతం, గ్రామీణ స్త్రీలలో 84 శాతం శ్రామికులు వ్యవసాయంలో, వ్యవసాయ కూలీలుగానో, వ్యవసాయదారులుగానో ఉన్నారు. 1991లో పురుషులు 63 శాతం, స్త్రీలు 79 శాతం ఉన్నారు. బీహారులోని గ్రామీణ ప్రాంతాల్లోను, రాజస్థాన్, ఆంధ్రప్రదేశ్, మధ్యప్రదేశ్‌లలో ఈనాటికీ 88 శాతం ఉన్నారు. కేవలం కేరళలో మాత్రం 46 శాతం వ్యవసాయపు పనులు చేస్తున్నారు. గ్రామీణ ఆర్థిక వ్యవస్థలో ప్రగతిశీల మార్పులు పొందిన గుజరాత్, హర్యానా, హిమాచల ప్రదేశ్, కేరళ, తమిళనాడు, పశ్చిమ బెంగాళ్ లలో కూడా వ్యవసాయేతర వృత్తులను చేపట్టిన స్త్రీ, పురుష వ్యవసాయ కార్మికులు 3 శాతం మాత్రమే. అయితే ఈ మార్పుకు కారణం కూడా తరుచుగా గ్రామీణ ప్రాంతాల్లో కరువు కాటకాలు రావడమేనని, దీనికి ఆయా రాష్ట్రాలలో జరిగిన ప్రధాన ఆర్థికాభివృద్ధి కారణం కాదని కొందరి భావన. కరువు కాటకారు వచ్చిన సమయాల్లో గ్రామాల్లో నివసించేవారు సమీపంలోని పట్టణాలకు నగరాలకు వలస పోయి అక్కడ భవన నిర్మాణాలు, రోడ్ల నిర్మాణం, భూపరిరక్షణ పనులను చేస్తూ రోజువారీ కూలీలుగా జీవిస్తారు. అయితే 1990లో పంచవర్ష ప్రణాళికల నిధులను నిలుపు చేయడంతో ఈ పనులు కూడా కుంటుపడ్డాయి. గ్రామీణ శ్రమశక్తిలో 12% మాత్రమే నిర్మాణ రంగంలో ఉన్నారు. ఆర్థికంగా వెనుకబడి ఉండటంతో వ్యవసాయేతర రంగాలలో భూమిలేని వ్యవసాయ కార్మికులను పనికి పెట్టుకోలేకపోతున్నారు. అంతేకాక నిరక్షరాస్యత, సాంకేతిక నైపుణ్యం కొరవడటం వల్ల, నిపుణత అవసరంలేని ఉపాధి అవకాశాలనే వ్యవసాయేతర రంగంలో శ్రామికులు అవలంభిస్తున్నారు. వ్యవసాయేతర రంగాలలో పనివారిని పెట్టుకొనడం కష్టంగా పరిణమిస్తుండటంతో, చాలా ప్రాంతాలలో వ్యవసాయానికి గ్రామీణ శ్రామిక శక్తి కొరవడుతోంది. వ్యవసాయేతర రంగాలలో ఇటీవలి సంవత్సరాలలో శ్రామికులను చేర్చుకొనడం తగ్గుతోందని పలు అధ్యయనాలు తెలుపుతున్నాయి. (Visaria and Minhas 1991 : Acharya 1993; Govt. of India 1990)

10.6.2 గ్రామీణ శ్రామిక శక్తిని రోజువారీ కూలీలుగా మార్చడం వల్ల ఉత్పన్నమయ్యే సమస్య

గ్రామీణ శ్రామికులను రోజువారీ కూలీలుగా మార్చడం మన ప్రణాళికా రచయితలను, పరిపాలకులను నిరంతరం వేధిస్తున్న సమస్య. 5వ పట్టికలో చూపిన విధంగా గ్రామీణ శ్రామికులు ఎక్కువ మంది భవన నిర్మాణం, భూమి పనులు చేస్తూ రోజువారీ కూలీలుగా ఉన్నారు. కొందరు దగ్గరలోని పట్టణాలకు, నగరాలకు, సుదూర గ్రామాలకు, రాష్ట్రం దాటి కూడా వెళుతుంటారు. రోజువారీ కూలి అతి తక్కువ వేతనం లభించే ఉపాధి. ఈ విధంగా పనిచేసే వారిలో ఎక్కువ మంది పనివారు దారిద్ర్యరేఖ దిగువన ఉన్నారు. (Visaria 1981 and Dube 1998). చాలా రాష్ట్రాలలో వ్యవసాయం పనులు లేని కాలంలో ఉపాధి అవకాశాలు తక్కువగా ఉండటమే దీనికి కారణం ఈ రోజువారీ కూలీలలో చాలా మంది భూమిలేని కార్మికులు.

గ్రామీణ శ్రమశక్తి మొత్తంలో 1961-91 వరకు స్త్రీ, పురుషులిద్దరిలోను రోజువారీ కూలీల సంఖ్య నిరంతరం పెరుగుతుందని సమాచారాన్ని బట్టి తెలుస్తుంది. 1961లో 18 శాతం ఉన్న పురుషకూలీలు 1991లో 35 శాతం అయ్యారు. స్త్రీలు 28 శాతం నుంచి 40 శాతానికి పెరిగారు. గ్రామీణ రోజువారి కూలీలలో పురుషులకన్న స్త్రీలు ఎక్కువగా ఉన్నారు. జనాభా పెరుగుదల వల్ల భూచనరులపై ఒత్తిడి పెరగటంలో పంట పొలాలు తగ్గి, కర్ణాటక, పశ్చిమ బెంగాల్‌లలో తప్ప మిగిలిన రాష్ట్రాలలో గ్రామీణ శ్రామికశక్తి రోజువారీ కూలీలుగా మారారు.

BRAOU

కారణాలు :

మనదేశంలో వ్యవసాయంపైన అధికంగా ఆధారపడటం, గ్రామీణ శ్రమశక్తిని రోజువారీ కూలీలుగా చేయడం అనేవాటికి ఈ కింది కారణాలతో సంబంధం ఉంది.

1. ఇటీవలి సంవత్సరాలలో వ్యవసాయంలో ఏమంత పెరుగుదల లేదు. స్తబ్దంగా ఉంది. నీటి పారుదల, విద్యుత్ సరఫరా, అప్పు, మార్కెటింగ్ సౌకర్యాలు, కోల్డ్ స్టోరేజి, విత్తనాల సరఫరా, ఎరువులు మొ..న వ్యవసాయ మౌళికావసరాలపై పెట్టుబడి క్షీణిస్తుంది. ఆంధ్రప్రదేశ్, మధ్యప్రదేశ్, కర్ణాటక, మహారాష్ట్ర, పంజాబ్‌లలో వ్యవసాయ దారులు ఆత్మహత్య చేసుకోవడానికి కారణం ఆధునిక వ్యవసాయం ఖరీదైందిగా మారి లాభాలు చేకూర్చకపోవడమే, ఇంతేకాక జనాభావత్తిడి పెరిగి భూమి ఉపవిభాగం జరిగింది. భూమిని ఉపవిభాగాలు చేయడం పెరగడంతో ఒక్కొక్క శ్రామికుడికి వచ్చే పనిదినాలు తగ్గాయి. (ఏడాదికి రెండునెలలు మించకుండా) ఫలితంగా భూమిలేని వ్యవసాయ కూలీలు గ్రామ పరిసరాల్లోనో, దూరంగానో రోజువారి కూలీలుగా మారుతున్నారు. (ఆచార్య-- ఫరిఖ్ 1996). బీహారు, ఉత్తర ప్రదేశ్, రాజస్థాన్ రాష్ట్రాలలో ఏడాదిలో రెండు నెలలకన్న పని ఉండదు.

2. వెనుకబడిన రాష్ట్రాలైన బీహారు, మధ్యప్రదేశ్, ఒరిస్సాలలో వ్యవసాయం బయట మౌళిక సదుపాయాల పెరుగుదల కూడా చాలా తక్కువగా ఉంది. 1990ల్లో ఆర్థిక నిలుపుదల ఉండటంలో ప్రభుత్వానికి నిధులకొరత ఏర్పడి ఇటువంటి కార్యక్రమాలను చేపట్టలేదు. పెట్టుబడికి, శ్రమకు మెరుగైన ఉత్పాదకత లభించేలా నీటిపారుదల, రోడ్లు, వంతెనలు మొ.. రంగాలలో అభివృద్ధికి గ్రామీణ ప్రాంతాల్లో మౌలిక సదుపాయాలను కల్పించాలని తొమ్మిదో పంచవర్ష ప్రణాళికలో గ్రామీణ ప్రజలు పట్టణ ప్రాంతాలకు వలస వెళ్ళటం ఆపవచ్చు.

3. వ్యవసాయేతర రంగాలలో వ్యవసాయకూలీలకు నిరక్షరాస్యత, నిపుణత లేని కారణంగా పని దొరకదు. మనదేశంలో వృత్తి విద్యకు తక్కువ ప్రాధాన్యమివ్వటం (జిడిపిలో 3 శాతంకన్న తక్కువ) తో గ్రామీణ శ్రామికశక్తి వివిధ వృత్తులను చేపట్టలేని స్థితిలో ఉంది.

4. ప్రధాన రంగమైన వ్యవసాయం నుంచి శ్రామికశక్తి మైదొలగటం కూడా తలసరి ఆదాయం పెరుగుదలను ప్రభావితం చేస్తుంది. పంచవర్ష ప్రణాళికల కింద పెద్ద పెట్టుబడులను పెట్టినా గ్రామీణ ప్రజల తలసరి ఆదాయం పెరగటం లేదు.

5. పరిమితమైన భూవనరులున్న చోట, గ్రామీణ ప్రాంతల్లో జనసాంద్రత ఎక్కువుంటోంది. భారతదేశంలోని తూర్పు ప్రాంతాల్లో జనసాంద్రత ఎక్కువగా ఉండటం మనం గమనించవచ్చు.

10.6.3. పేదరికం సమస్య - జీవన ప్రమాణం తగ్గడం

పేదరికం సమస్య, జీవన ప్రమాణ స్థాయి తగ్గడం రెండూ గ్రామీణ శ్రమశక్తితో సంబంధం ఉన్న ప్రధాన సమస్యలు. ప్రత్యేకిం ఎస్‌సి, ఎస్‌టి, ఇతర వెనుకబడిన వర్గాలలో ఇవి ప్రధానంగా ఉన్నాయి. బీహారు, ఉత్తర ప్రదేశ్, మధ్య ప్రదేశ్, ఒరిస్సా, రాజస్థాన్ ఇతర రాష్ట్రాలలోని వెనుకబడిన ప్రాంతాలలో ఈ సమస్యలు రెండూ చాలా తీవ్రంగా ఉన్నాయి. భౌతిక, మానవ హక్కుల విషయంలో ప్రజలు అతి బీదవారుగా ఉన్నారు. ప్లానింగ్ కమిషన్ నియమించిన టాస్క్‌ఫోర్స్ పోషక ప్రమాణాలను ఒక రోజుకు గ్రామాల్లో తలకు 2400 కేలరీలుగాను, దారిద్ర్య రేఖను 49 రూపాయలుగాను నిర్ణయించింది. దీనినాధారం చేసుకుని ప్లానింగ్ కమిషన్ నిపుణుల సమూహం అంచనాల ప్రకారం 1993 - 94లో 37 శాతం లేదా 244 మిలియన్ల గ్రామీణ జనాభా దారిద్ర్యరేఖకు దిగువన ఉంది. అస్సాం, బీహారు, ఒరిస్సా, ఉత్తరప్రదేశ్‌లో ఇది 45 శాతంగా ఉంది. (విశారియా 1981). జాతీయ (1972-73) నమూనా అధ్యయనం ప్రకారం వ్యవసాయ కూలీలుగా పనిచేస్తున్న వారే మిగిలిన వారికన్నా బీదగా ఉన్నారని తెలుస్తోంది. మిగిలిన జనాభా కన్న వ్యవసాయ కూలీలుగా పనిచేసే ఎస్‌సి, ఎస్‌టిలే ఎక్కువ బీదరికం అనుభవిస్తున్నారు. ఎస్‌సి, ఎస్‌టిలకు భూమి లేకపోవడం ఇతర సామాజిక, విద్యాలోపాలతో సతమతమవడం వల్లే ఎస్‌సి, ఎస్‌టిలు బీదరికంలో ఉండటానికి కారణం. ఎస్‌సిల్లో బీదరిక నిష్పత్తి 17 శాతం పాయింట్లు ఉండగా, ఎస్‌టిల్లో 19 శాతం పాయింట్లు ఉంది. (ఎస్. సి. దుబె. 1998). నిరక్షరాస్యులైన కార్మికుల్లోనో బీదరికం ఎక్కువుంది. ఆహారం తీసుకునే

BRAOU

విషయంలో కూడా ఒకే ఇంటిలోని వివిధ వ్యక్తుల విషయంలో తేడాలుంటాయి. తక్కువ ఆదాయం ఉన్నవారిలో ఇది ఇంకా ఎక్కువుంటుంది.

గ్రామీణ శ్రమశక్తిలో బీదరికాన్ని నిర్ణయించడం :

బీదరికాన్ని ప్రభావితం చేసే అంశాలను గురించి ఎంతో చర్చ జరిగింది. కొన్ని రాష్ట్రాల్లో వ్యవసాయ ఉత్పత్తిలోని తలసరి ఆదాయ పెరుగుదలకు, బీదరిక నిష్పత్తులకు మధ్య విలోమ సంబంధం ఉందిని ఆహ్లూవాలియా (1978) కనుగొన్నారు. వీటిద్వారా భూ శ్రామిక ఉత్పాదకతపెరిగి, గ్రామీణ ఆదాయాలు పెరుగుతాయి. ఎక్కువ జనసాంద్రత, గ్రామీణ బీదరికాలకు మధ్య సహ సంబంధం ఉంది. భారతదేశంలోని తూర్పు ప్రాంతంలో జనసాంద్రత ఎక్కువగా ఉన్న ప్రాంతాల్లో ఇది ఉంది. భూమిలేని వ్యవసాయ కార్మికుల ఉపాధి అవకాశాలపై అధిక జనసాంద్రత వ్యతిరేక ప్రభావాన్ని చూపుతుంది. అందువల్ల గ్రామీణ ప్రాంతాల్లో జనాభా పెరుగుదలను అరికట్టాలి.

10.7 గ్రామీణ ఉపాధి పథకాలు

గ్రామీయ శ్రామికశక్తికి పనికల్పించటానికి ప్రభుత్వం రకరకాల కార్యక్రమాలను స్వయం ఉపాధి, వేతనంతో కూడిన ఉపాధి అవకాశాలను ప్రాంతాభివృద్ధిని చేపడుతోంది.

1. సమగ్ర గ్రామీణాభివృద్ధి పథకం, (IRDP)
2. గ్రామీణ స్త్రీ, శిశు అభివృద్ధి (DWCRA)
3. జాతీయ గ్రామీణ ఉపాధి పథకం (NREP)
   గ్రామీణ కార్మిక ఉపాధి హామీ పథకం (RLEGP)
   ఉపాధి సహాయ పథకం - EAS
4. ప్రాంతాభివృద్ధి కార్యక్రమాలు
   కరువు పీడిత ప్రాంత కార్యక్రమం - DPAP
   ఎడారి అభివృద్ధి కార్యక్రమం - DDP

10.7.1. సమగ్ర గ్రామీణాభివృద్ధి పథకం ఐ.ఆర్.డి.పి.

వివిధ పేదరిక వ్యతిరేక పథకాలను సేకరించే ఉద్దేశంతో 1978లో ఈ కార్యక్రమాన్ని ప్రవేశపెట్టారు. ఆరో పంచవర్ష ప్రణాళికలో దీనిని చిన్న అప్పు - రాయితీ పథకంలా (కుటుంబానికి 7-8 వేల రూపాయల అప్పు) మార్చారు. వార్షిక ఆదాయం ఏడువేలకు మించని దారిద్ర్యరేఖ దిగువన ఉన్న కుటుంబాలకు స్వయం ఉపాధి కల్పించటానికి ఈ అప్పు ఇచ్చేవారు. 7వ, 8వ ప్రణాళికలలో (1) దారిద్ర్య రేఖను దాటలేని కుటుంబాలకు మళ్ళీ అప్పులివ్వడం, (2) పథకంలో 30 శాతం స్త్రీలకు వర్తింపజేయటం, (3) పెట్టుబడి పథకాలలో గ్రామీణ పరిశ్రమలకు, వృత్తులను కూడా కలపి ఈ పథకాన్ని మెరుగు పరచారు. ఈ పథకానికి అయ్యే ఖర్చును రాష్ట్ర, కేంద్ర ప్రభుత్వాలు సమానంగా భరిస్తాయి.

ఆరో ప్రణాళికా కాలంలో ఐ ఆర్ డి పి కింది మొత్తం 16,000 మిలియన్లను ఖర్చు పెట్టి 15 మిలియన్ల కుటుంబాలకు ఈ పథకాన్ని వర్తింపజేశారు. దీనిలో 2/5 వంతుల మంది ఎస్‌సి, ఎస్‌టిలకు చెందినవారే. 7వ ప్రణాళికా కాలంలో ఖర్చును రూ. 30,000 మిలియన్లకు పెంచారు. కుటుంబాల వార్షిక కవరేజిని 2.5 మిలియన్లకు పెంచారు. 8వ ప్రణాళికలో మొదటి నాలుగు సంవత్సరాలకు 35,567 మిలియన్లను కేటాయించారు.

ఈ పథకం ద్వారా ప్రాంతీయ మైవిధ్యాలున్నప్పటికీ 20-50 శాతం ప్రతిస్పందకులు దారిద్ర్య రేఖను అధిగమించారని ప్రణాళికా సంఘం, ఆర్ బి ఐ, నాబార్డ్‌లు జరిపిన అధ్యయనం వల్ల తెలుస్తోంది. ఐ ఆర్ డి పి పట్ల మెజారిటీ ప్రతిస్పందకులు సంతృప్తిని వ్యక్తం చేశారు. అభివృద్ధి చెందిన ప్రాంతాలు, దారిద్ర్యరేఖకు దగ్గరగా ఉన్న కుటుంబాలు మిగిలిన వారికన్న మెరుగైన స్థితిలో ఉన్నాయని తెలుస్తుంది. (సుబ్బారావు 1985, రావు అండ్ రంగస్వామి 1988) అవసరమైన బీదలకే సహాయం అందిందని, అప్పులు చెల్లించటం కూడా ఇతర పథకాలలో

BRAOU

వలెనే ఉందని కురియన్ అధ్యయనం (1987) తెలుపుతుంది. బీదలు అప్పును వినియోగించడంలో నిర్ణయాలు తీసుకొనడంలో మితిమీరిన కేంద్రీకరణ ఉందని, ఇతరులు ఈ పథకాన్ని విమర్శించారు. రథ్ (1985), డ్రెజె (1990) ఈ పథకం బీదలపై ఎంత మాత్రం ప్రభావం చూపలేదని అన్నారు. ప్రభుత్వం కూడా ఐ ఆర్ డి పి అనుకున్నంత సఫలం కాలేదని అంగీకరించింది. దారిద్ర్య రేఖను దాటిన వారు తక్కువ వాయిదా మీరిన బాకీలు ఎన్నో ఎక్కువ. (జి.బ.ఐ 1992)

10.7.2. గ్రామీణ స్త్రీ, శిశు అభివృద్ధి (DWCRA)

ఐఆర్‌డిపి లోని ఉపపథకాలలో డ్వాక్రా ఒకటి. దీనిని 1982లో 50 జిల్లాల్లో ప్రవేశపెట్టారు. తరువాత దేశంలోని అన్ని జిల్లాలకు దీనిని విస్తృతం చేశారు. ఇది మొదలైననాటి నుంచి 2, 45, 463 గ్రూప్‌లు ఏర్పడ్డాయి. 1999, జనవరి నాటికి ఈ గ్రూప్‌లకు రూ 3, 325 మిలియన్‌లను సహాయంగా అందించారు. గ్రామీణ పేద స్త్రీల సామాజిక, ఆర్థిక స్థితిని మెరుగుపరచటం ద్వాక్రా ఉద్దేశం. స్త్రీలకు ఉపాధి అవకాశాలను కల్పించడం దీని లక్ష్యం. ఈ పథకం నిర్దిష్ట ఆశయాలు :

1. అప్పులు, రాయితీలు ఇచ్చి గ్రామీణ స్త్రీల ఆర్థిక స్థితిని శక్తివంతం చేయడం.
2. వారి ఉత్పాదక శక్తి సామర్థ్యాలు పెంచే మద్దతు సేవలను ఏర్పాటు చేయడం.
3. వారి నిర్ణయ సామర్థ్యాన్ని, బేరమాడే శక్తిని మెరుగుపరచడం.
4. ఉత్పాదక శక్తులు, గ్రూప్‌లో వ్యవహరించే నిపుణతలలో శిక్షణ నివ్వడం.
5. బీద స్త్రీల సమస్యలను, అవసరాలకు అనుకూలంగా స్పందించేలా అభివృద్ధి అధికారులకు అవగాహన కలిగించడం.

ఈ పథకంలో పాల్గొనే స్త్రీలను, ఒక్కో గ్రూప్‌లో 30 మంది స్త్రీలు ఉండేలా కొన్ని గ్రూప్‌లు చేస్తారు. వివిధ మహిళా ఉపాధి అవకాశాలను మొదట గుర్తిస్తారు. కొద్దిగా అప్పు, శిక్షణ, వాణిజ్య అవకాశాలు కల్పించి వారి సాంప్రదాయ వృత్తులకు అదనపు చేయూత నిస్తారు. మగ్గం, నేత, అగ్గిపెట్టెల తయారీ, నార, వ్యవసాయం, పశుపోషణ, చేపలు పట్టడాలలో ఆధునిక పద్ధతులను ప్రవేశపెట్టడం జరుగుతుంది. ప్రత్యామ్నాయ ఉపాధికి స్త్రీలు కొత్త నిపుణతలలో శిక్షణ పొందుతారు.

స్త్రీలకు ఉపాధి అవకాశాలు పెంచడానికి, విద్యను, శిక్షణ సౌకర్యాలను బహుముఖం చేస్తారు. పారిశ్రామిక నైపుణ్యాలతో కంపి అభివృద్ధి నైపుణ్యాలను స్త్రీలకు ట్రైసమ్ (Trysem) ద్వారా ఇస్తున్నారు. స్త్రీలలో పారిశ్రామికులను అభివృద్ధి చేయటానికి కొన్ని బ్యాంకులు కూడా ముదుంకు వస్తున్నాయి. ఖాదీ గ్రామోద్యోగ పరిశ్రమల కమిషన్ నుంచి, చేతి వృత్తుల బోర్డు నుంచి ఉపాధి, శిక్షణ అవకాశాలను ఉపయోగించు కుంటున్నారు. వనరులు, అప్పు, వాణిజ్యావకాశాలను అంచనావేసి ప్రాజెక్టులను చేపట్టిన దాన్ని బట్టి శిక్షణ ఉంటుంది. ముడి పదార్థాలు, వాణిజ్యావకాశలు, శిక్షణ సౌకర్యాలను అంచనావేసి లాభప్రదమైన ఆర్థిక ప్రాజెక్టులను తయారు చేస్తారు.

డ్వాక్రా గ్రూప్‌లకు నిధులు :

ఒక్కో గ్రూప్‌కు రూ. 15,000 ఆవృత్త నిధిని ఏర్పాటు చేసుకునే అవకాశం ఉంది. ఈ ధనాన్ని ముడిపదార్థాల కొనుగోలుకు, సామాగ్రికి, మార్కెటింగ్‌కు, శిశు రక్షణ, గ్రూప్ సభ్యుల ప్రమాణాలకు, అధ్యయన సందర్శనలకు, గ్రూప్ నాయకురాలికో, సభ్యులకో ప్రోత్సాహకాల నివ్వడానికో ఉపయోగిస్తారు.

గ్రూప్‌కు ప్రాధాన్యమివ్వటంతో, ఐ ఆర్ డి పి లాంటి వ్యక్తిగతంగా ఇచ్చే పథకాల కన్నా, డ్వాక్రాలోనే మెరుగైన ఫలితాలు లభించాయని చెప్పవచ్చు. అయినా, అన్ని రాష్ట్రాల్లోనూ ఒకేవిధమైన ప్రోత్సాహకరమైన ఫలితాలు రాలేదు. దీనిని ఆచరణలో పెట్టే సిబ్బందికి ఈ పథకం తత్త్వం అర్థం కాలేదని పలు అధ్యయనాలు సూచించాయి. లక్ష్యసాధనకు వేగంపడడంతో నమ్మశక్యంకాని పరిమాణాత్మక సామర్థ్యాలను గురించి రిపోర్టులు అధికం కావడం జరిగింది. ఆచరణలో నాణ్యతా దృక్పథం పూర్తిగా నిర్లక్ష్యానికి గురైంది. (రాజకుట్టి 1997)

BRAOU

10.7.3. ఎన్ ఆర్ ఇపి, ఆర్ ఎల్ ఇ.జి.పి, జె ఆర్ వై, ఇ ఎ ఎస్, ఇంకా ఉపాధిని కల్పించే కార్యక్రమాలు :

కరువు కాటకాలు వచ్చినపుడు ప్రజాసంబంధ పనులు సృష్టించి ఉపాధి అవకాశాలు కల్పించడం ఎంతో కాలంగా ఉన్నదే. స్వాతంత్ర్యానంతర కాలంలో కొన్ని తక్షణ ఉపాధి కార్యక్రమాలను, ప్రయోగాత్మక గ్రామీణ ఉపాధి ప్రాజెక్టును కరువు సమయాల్లో గ్రామీణులకు ఉపాధి అవకాశాలు కలిగించడానికి ప్రభుత్వం పరిమిత రీతిలో చేపట్టింది. మహారాష్ట్రలో 1976లో ఉపాధి హామీ పథకం (ఇజిఎస్) పేరున మధ్య గ్రామీణ ఉపాధి సమగ్రపథకం మొదలైంది. 1980 - 1990ల మధ్య గ్రామీణ ఉపాధి సమస్య పెరుగుదలను అరికట్టడానికి చేపట్టిన అఖిలభారత కార్యక్రమాలకు పై పథకం మార్గదర్శకమైంది. వ్యవసాయ పనులు లేని కాలంలో అదనపు సృష్టికి, పంచాయతీలలోని పేదకుటుంబాల కొనుగోలు సామర్థ్యాన్ని పెంచడానికి భారత ప్రభుత్వం ఆరో ప్రణాళికా కాలంలో జాతీయ గ్రామీణ ఉపాధి కార్యక్రమాన్ని ప్రవేశపెట్టింది. ఈ కార్యక్రమాన్ని డిఆర్‌డిఎ, బ్లాక్, పంచాయతి సంస్థలు అమలు చేయాలి. నీటిపారుదల, రోడ్లు, అటవీ సంరక్షణ, పాఠశాలలు, పంచాయతి సంస్థల భవన నిర్మాణం మొదలగు స్థానికంగా అర్థవంతమైన ప్రాజెక్టుల లిస్టును తయారుచేసి ఉంచాలి. అతి తక్కువ వ్యవధిలో ఈ పనులను అనుకున్నదే తడవుగా చేపట్టడానికి సిద్ధంగా ఉండాలి. కూలి అప్పటికి ఉన్న కనిష్ఠ ధర, దీనిలో సగం ధాన్యం రూపంలో చెల్లిస్తారు. ఈ కార్యక్రమం వ్యయాన్ని కేంద్ర రాష్ట్ర ప్రభుత్వాలు సమానంగా భరిస్తాయి.

ఎన్ ఆర్ ఇపి ని 1983లో ఆర్ ఎల్ ఇ జి పితో పరిపూరకం చేశారు. అతి బీదవారి ఉపాధి అవసరాలను తీర్చే కార్యక్రమం ఇది. ఎన్ ఆర్ ఇ పి వలె కాక ఇది స్వయం లక్షితమైన, డిమాండును బట్టి నడిచే కార్యక్రమం. గ్రామంలోని భూమిలేని కుటుంబాలలో కనీసం ఒక్క మనిషికి 100 రోజుల ఉపాధి కల్పించటం ఆర్ ఎల్ ఇ జి పి ఉద్దేశ్యం. ఆర్ ఎల్ ఇ జి పిని జవహార్ రోజ్‌గార్ యోజనను రూపొందించటానికి 1989లో ఎన్ ఆర్ ఇ పిలో కలిపారు. కరువు కాటకాలు వచ్చే ప్రాంతాలు, ఎడారి ప్రాంతాల, గిరిజన కొండ ప్రాంతాల్లో ఉన్న 1752 బ్లాక్‌లలో (దేశంలోని 1/3 బ్లాకులు) ఉపాధి సహాయ పథకాన్ని (ఇఎఎస్) 1993లో ప్రవేశపెట్టారు. ఆర్ ఎల్ ఇ జి పి వలె ఈ కార్యక్రమం కూడా భూమిలేని కుటుంబానికి 100 రోజుల శారీరక పని (manual work) కల్పిస్తుంది. జిల్లాలోని రెవెన్యూ అధికారులు ఇ ఎ ఎస్‌ను అమలు చేస్తారు. పని తీవ్రతను బట్టి మొత్తం వ్యయంలో 60% కూలిగా ఇచ్చేలా ఈ పథకాలు రూపొందించారు.

ఆరో ప్రణాళికా కాలంలో వేతన ఉపాధి, స్వయం ఉపాధి పథకాలు రెంటికీ సమానమైన నిధులు వచ్చాయి. ఏడో ప్రణాళిక నుంచి వేతన పనికి ఉన్న డిమాండు దృష్ట్యా వేతన ఉపాధికి ఇచ్చే నిధులను పెంచారు. మహారాష్ట్ర, కర్ణాటక వంటి ప్రగతిశీల రాష్ట్రాల్లో వేతన ఉపాధిని భూ సంరక్షణ నీటి ఇంకుడు పథకాలకు ఉపయోగించుకుంటున్నారు. ఏడో ప్రణాళికలో ఎన్ ఆర్ ఇపి/ఆర్ ఎల్ ఇ జి పి వ్యయం రూ. 70,000 మిలియన్లు దాటింది. ఇ ఎ ఎస్ కింద ఒక విడత 1993-94లో రూ. 5,487 మిలియన్లు, మరో విడత 1994-95లో రూ. 9,273 మిలియన్లు విడుదల చేశారు. ఎనిమిదో ప్రణాళికలో వేతన ఉపాధి కార్యక్రమాలకు రూ. 1,80,000 మిలియన్లు పైగా వ్యయమైంది. దీని వల్ల వార్షికంగా 800-900 మిలియన్ల వ్యక్తిగత పని దినాలు వచ్చాయి.

మూల్యాంకన : ఉపాధి అవకాశాలను సృష్టించడంలో ఈ పథకాల ప్రభావం తక్కువే. బీదలకు ఎంతో సహాయం చేయాలని మొదలైన జె.ఆర్.వై, ఇ.ఎ.ఎస్‌లు అనుకున్నంతగా ఫలితాలను సాధించలేదు. దీనికి కారణం ఉద్దేశింపబడిన వారి భాగస్వామ్యం లేకపోవడమే. 1990ల మధ్యలో మహారాష్ట్రలో ఇ.జి.ఎస్ నత్తనడక నడిచింది. ఉపాధి అవకాశాలను పెంచే కార్యక్రమాలలోని ప్రధాన సమస్యలు.

1) నిధులు తగినన్ని లేకపోవడం.

2) అధికారుల్లో అసమర్థత, అవినీతి.

3) ప్రజల భాగస్వామ్యం అప్పులు లేకపోవడం.

4) ప్రాజెక్టు అంచనాలు అవాస్తవికంగా ఉండటం.

5) నిర్వహణ లోపం వల్ల కమ్యూనిటీ ఆస్తులు నశించిపోవడం.

6) వేతనాలు చాలా తక్కువగా ఉండటం.

BRAOU

10.7.4. ప్రాంతాభివృద్ధి కార్యక్రమాలు :

కరువు పీడిత ప్రాంతాల పథకం (డిపిఎపి), ఎడారి అభివృద్ధి పథకం (డిడిపి) 1978లో మొదలయ్యాయి. శ్రమ సాంద్రతను, ఉత్పత్తి అనుకూల పనులను చేపట్టి భూ నీటి వనరులను వృద్ధిచేసి కరవు పరిస్థితిని తీక్షణం కాకుండా చేయడానికి వీటిని రూపొందించారు.

వాటర్ షెడ్ విధానాన్ని ప్రవేశపెట్టిన తరువాత భూ, జల సంరక్షణ, వృద్ధి చర్యలను డిపిఎపి, డిడిపి, ఇఎఎస్‌లకు తగినన్ని పనరులు లభించాయి. పలు మంత్రిత్వ శాఖలు (వ్యవసాయం, గ్రామీణాభివృద్ధి, పర్యావరణం, అడవులు) కూడా ఇటువంటి పథకాలను అమలు చేస్తున్నాయి. దేశంలోని మెట్ట ప్రాంతాలలో ఈ పథకాలకు ఉత్పాదకతను పెంచటం నిరంతర ఉపాధిని కల్పించటంలో జోక్యం ఉంది. ఈ కార్యక్రమాల కింద తమిళనాలు, రాజస్థాన్, ఆంధ్రప్రదేశ్, ఉత్తర ప్రదేశ్ రాష్ట్రాలు నిధులను బాగా ఉపయోగించుకున్నాయి. డిపిఎపి కింద 32 వాటర్‌షెడ్ ప్రాజెక్టులు, 14 రాష్ట్రాలలో డిడిపి ప్రాజెక్టులలో ఆర్థికంగా సమృద్ధిగా ఉన్నాయని, సామాజిక అంగీకారం, పర్యావరణ పరంగా కోరదగినవిగా ఉన్నాయని అధ్యయనాలు సూచిస్తున్నాయి. (బాబు మరిము ధ్యాని 1998)

10.7.5. గ్రామీణ మౌలిక సామాగ్రి అభివృద్ధి నిధి. (ఆర్ఇడిఎఫ్):

నీటి పారుదల, రోడ్లు, బ్రిడ్జ్‌లు మొదలగు రంగాల్లో గ్రామీణ మౌలిక సామాగ్రిని అభివృద్ధి పరచవలసిన అవసరం ఉందని తొమ్మిదో ప్రణాళికలో నొక్కి చెప్పారు. వ్యవసాయాభివృద్ధికి, వ్యవసాయపు పనులు లేని కాలంలో గ్రామీణ బీదలకు ఉపాధి అవకాశాలు కల్పించటానికి ఇవి సహకరిస్తాయి. ఆర్ఐడిఎఫ్‌ను గ్రామీణ మౌలిక సామాగ్రి ప్రాజెక్టుల నిర్వహణకు, అభివృద్ధికి రాష్ట్ర ప్రభుత్వాలకు పెద్ద స్థాయిలో నిధులనిస్తూ ప్రవేశపెట్టారు. 1995-96 నుంచి ఈ నిధిని ఇవ్వడం జరుగుతోంది. జాతీయ వ్యవసాయ గ్రామీణాభివృద్ధి బ్యాంకు దీనిని నిర్వహిస్తుంది. రాష్ట్ర ప్రభుత్వం ఆర్ఇడిఎఫ్ నుంచి 13 శాతం సహాయం అందుకున్నాయి. 1998 చివరకు 26,220 ప్రాజెక్టులు కింద రూ. 7.03 బిలియన్లు మంజూరు అయ్యాయి. ప్రధానోద్దేశాలలో నేటి పారుదల (మేజర్, మీడియం, మైనర్) వాటర్‌షెడ్ మేనేజ్ మెంట్, వరదల సంరక్షణ, గ్రామీణ బ్రిడ్జ్‌లు, వంతెనలు, గ్రామీణ మార్కెట్ స్థలాలు, అంతర్దేశీయ జలమార్గాలు, ఆయకట్టుప్రాంత అభివృద్ధి ఉన్నాయి. చిన్న తరహా (మైనర్) నీటి పారుదల పథకాలకు పనరులలో నాల్గవ వంతు కేటాయించారు. 2/3 ప్రాజెక్టులు కేటాయించారు. గ్రామీణ రోడ్లు, బ్రిడ్జ్‌లకు కేటాయించిన నిధులలో 4 శాతం ఖర్చు చేశారు.

10.8 సారాంశం

ఆర్థికంగా ఉత్పాదక కార్యక్రమాన్ని 'పని' అని నిర్వచించవచ్చు. 15-59 ఏళ్ళ వయసులోపు వారు భారతదేశంలో శ్రమశక్తి కిందకు వస్తారు. దేశంలోని మొత్తం జనాభాలో పనిచేసేవారి నిష్పత్తిని పనిభాగస్వామ్యరేటు అంటారు. అభివృద్ధి చెందిన దేశాలలో కన్న భారతదేశం వంటి అభివృద్ధి చెందుతున్న దేశాలలో పని భాగస్వామ్యరేటు తక్కువగా ఉంది.

గ్రామీణ ప్రధాన పనివారిని భారత జనాభా లెక్కలు I-IX వర్గాలుగా విభజించాయి. I-IV వర్గాలలో ప్రధాన రంగంలో వ్యవసాయం, తత్సంబంధిత వృత్తుల్లో ఉన్నారు. V(a), V(b), VI వర్గాలవారు రెండో రంగంలో తయారీ, సర్వీసింగ్, రిపేర్లు, గృహ సంబంధ పరిశ్రమలు, భవన నిర్మాణంలో ఉన్నారు. VII, VIII, IX వర్గాలవారు మూడో రంగంలో వ్యాపారం, వాణిజ్యం, రవాణా ఇతర సర్వీసులలో ఉన్నారు.

భారతదేశంలో గ్రామీణ శ్రమశక్తి నిర్మాణానికి సంబంధించి కింది ముఖ్యలక్షణాలు కనిపిస్తున్నాయి:

1. గ్రామీణ పనివారిలో పని భాగస్వామ్య రేటు 40 (1991).
2. గ్రామీణ ప్రధాన పనివారిలో 67% వ్యవసాయంలో ఉండేవారు. సేద్యగాళ్ళు, వ్యవసాయ కూలీలు, సంబంధిత పనులలో ఉన్నారు.
3. 12% మంది మాత్రమే తయారీ, భవన నిర్మాణ కార్యకలాపాలలో ఉన్నారు.
4. ఏడాదిలో గ్రామీణ మగ పనివారికి 229 పని దినాలు, స్త్రీలకు 186 రోజులు వ్యవసాయ రంగంలో ఉంటాయి.

BRAOU

గ్రామీణ భారతలో స్త్రీ పనివారి స్థాయి అతి హేయంగా ఉంది. వీరిలో చాలా మంది నిరక్షరాస్యులు, నిపుణతలేనివారు, కూలిలేని పనివారు. వీరు వ్యవసాయ పనులు, గృహ పనుల్లో ఉన్నారు. గ్రామీణ స్త్రీ కార్మికుల నిర్మాణాన్ని గురించి ఈ ప్రధాన లక్షణాలు కనిపిస్తున్నాయి.

1. గ్రామీణ స్త్రీ కార్మికుల పని భాగస్వామ్య రేటు చాలా తక్కువ. 19. (1991).

2. గ్రామీణ స్త్రీ కార్మికులలో ప్రధాన పనివారు 70% వ్యవసాయంతో సేద్యం చేసేవారు, వ్యవసాయ కూలీలు, సంబంధిత పనులు చేసేవారు ఉన్నారు.

పిల్లల విద్యకు భౌతిక, మానసిక అభివృద్ధికి అవరోధం కలిగిస్తుంది. కనుక బాలకార్మిక వ్యవస్థను తీవ్ర సమస్యగా గుర్తించారు. 5-15 ఏళ్ళ మధ్య పనిచేసే పిల్లలను బాలకార్మికులు అంటారు. 11.28 మిలియన్ల బాల కార్మికులున్న భారతదేశం ప్రపంచంలోనే అతి పెద్ద బాల కార్మిక శక్తి గల దేశం. భారతదేశంలో 90% బాలకార్మికులు గ్రామీణ ప్రాంతాల్లోనే ఉన్నారు. గ్రామీయ బాలకార్మికుల్లో మెజారిటీ కార్మికులు 91% వ్యవసాయం, తత్సంబంధిత పనులలో ఉన్నారు. వ్యవసాయపు పనులు చేసే గ్రామీణ బాలల్లో 48% మంది వ్యవసాయ కూలీలు.

భారతదేశంలో గ్రామీణ శ్రమశక్తిలోని ప్రధాన సమస్యలు (1) వ్యవసాయంపై అతిగా ఆధారపడటం (2) శ్రమశక్తిని రోజువారి కూలీలుగా మార్చడం (3) పేదరికం, తక్కువ జీవన ప్రమాణాలు. వ్యవసాయపు పనులు సమయాధారితాలు. తక్కువ తీవ్రత కలవి. ఏడాదిలో 3 నుంచి 6 నెలల కన్న పని ఉండదు. అందువల్ల గ్రామీణ వ్యవసాయ కార్మికులు ఏడాదిలో చాలా కాలం నిరుద్యోగులుగానో, ఉపాధి లేకుండానో ఉంటారు. నిర్మాణ, సర్వీసు రంగాల్లో ఉన్న వారికన్న వ్యవసాయ రంగంలోని వారికి వేతనం కూడా తక్కువుంటుంది. గ్రామీణ ప్రధాన పనివారిలో పురుషుల్లో మెజారిటీ 63% స్త్రీలలో 79% సేద్యగాళ్ళు, వ్యవసాయ కూలీలు, తత్సంబంధిత కార్యకలాపాలు చేస్తున్నవారు. వ్యవసాయేతర ఉపాధులు చేపట్టే గ్రామీణ కార్మికుల నిష్పత్తి చాలా తక్కువ.

గ్రామీణ శ్రమశక్తిని రోజువారీ కూలీలుగా మార్చడం మన ప్రణాళికా కారులు ఎదుర్కొంటున్న ప్రధాన సమస్య. తక్కువ వేతనం లభించే భవన నిర్మాణం, భూమిలోను గ్రామీణ కార్మికులు చేస్తుంటారు. గ్రామీణ రోజువారి కూలీల్లో పురుషులు 1961లో 18% నుంచి 1991లో 35% పెరిగారు. స్త్రీలు 28% నుంచి 40% అదే సమయంలో పెరిగారు.

గ్రామీణ శ్రమశక్తితో సంబంధం ఉన్న ప్రధాన సమస్య పేదరికం, జీవన ప్రమాణాల స్థాయి తక్కువుండటం. భారతదేశంలో 37% లేదా 244 మిలియన్ల గ్రామీణ జనాభా దారిద్ర్యరేఖకు దిగువన ఉంది. వెనుకబడిన రాష్ట్రాలైన అస్సాం, బీహార్, ఒరిస్సా, ఉత్తరప్రదేశ్‌లలో ఈ నిష్పత్తి 45% వ్యవసాయేతర రంగాలలో పనిచేసే వారికన్న వ్యవసాయ రంగంలో రోజు కూలికి పనిచేసే ఎస్‌సి, ఎస్‌టిలు చాలా బీదరికాన్ని అనుభవిస్తున్నారు.

పేదరికం, గ్రామీణ శ్రమశక్తిని రోజువారి కూలీలుగా మార్చటం, గ్రామీణ శ్రమశక్తి వ్యవసాయంపైనే ఎక్కువగా ఆధారపడటం అనేవి : (1) భూమిని ఉపవిభాగాలుగా చేయటం వల్ల జనాభాపై పెరిగిన ఒత్తిడి, (2) వ్యవసాయ మౌలిక సామాగ్రి అయిన నీటిపారుదల, విద్యుత్ సరఫరా, సంస్థాగత మద్దతు సేవలపై తక్కువ పెట్టుబడి పెట్టడం వల్ల వ్యవసాయంలో ప్రతిష్టంభన కలగడం (3) గ్రామీణ, పట్టణ ప్రాంతాల్లో వ్యవసాయేతర రంగాల్లో తగిన మౌలిక సామాగ్రి అభివృద్ధి లోపం (4) గ్రామీణ కార్మికులలో విద్య, సాంకేతిక నైపుణ్యాలు లేకపోవడం వల్ల జరుగుతున్నాయి.

ప్రభుత్వం పలు వేతన పనులను, స్వయం ఉపాధి, ప్రాంతాభివృద్ధి పథకాలను అత్యధిక నిధులతో గ్రామీణ కార్మికులకు పని కల్పించటానికి చేపట్టింది. ఈ కార్యక్రమాలలో ఐఆర్‌డిపి, డ్వాక్రా, ఎన్ ఆర్ ఇపి, ఆర్ ఎల్ ఇ జి పి, ఇఎఎస్, డిపిఎపి, డిడిపి, ఆర్‌డిఎఫ్ ఉన్నాయి, ఈ కార్యక్రమాలు ఉపాధి అవకాశాలను కల్పించడమేకాక, నీటిపారుదల, విద్యుత్ సరఫరా, వాటర్‌షెడ్ మేనేజ్‌మెంటు, శిక్షణ, మద్దతు సేవలందించడం అంటే ఉత్పాదక శక్తులను నైపుణ్యాన్ని, ఆర్థిక స్థితిని మెరుగుపరుచుకునేలా కార్మికులకు బ్యాంకులు అప్పులివ్వడం వంటి గ్రామీణ మౌలిక సామాగ్రి అభివృద్ధి కూడా చేస్తున్నాయి.

BRAOU

10.9 నమూనా పరీక్ష ప్రశ్నలు

I. **ఈ క్రింది ప్రశ్నలకు 30 పంక్తులలో జవాబులు రాయండి.**

1. గ్రామీణ శ్రమశక్తి అంటే ఏమిటో వివరించి, దానిని వర్గీకరించండి.
2. భారతదేశంలో గ్రామీణ శ్రమశక్తి నిర్మాణాన్ని చర్చించండి.
3. భారతదేశంలో గ్రామీణ స్త్రీ కార్మిక శక్తి నిర్మాణాన్ని వివరించండి.
4. గ్రామీణ బాల కార్మిక వ్యవస్థ నిర్మాణాన్ని పరిశీలించండి.
5. గ్రామీణ బాల కార్మిక సమస్యను పరిష్కరించే చర్యలను పేర్కొనండి.
6. భారతదేశంలో గ్రామీణ శ్రమశక్తి సమస్యలను వివరించండి.

II. **ఈ క్రింది ప్రశ్నలకు 15 పంక్తులలో జవాబులు రాయండి.**

1. గ్రామీణ శ్రమశక్తిలో పేదరికాన్ని నిర్ణయించే అంశాలను చర్చించండి.
2. గ్రామీణ శ్రమశక్తిని రోజువారి కూలీలుగా మార్చడమంటే ఏమిటి? గ్రామీణ శ్రమశక్తి రోజువారి కూలీలుగా మారే సమస్యను మీరెలా పరిష్కరిస్తారు?
3. గ్రామీణ శ్రమశక్తి సమస్యా పరిష్కారానికి ప్రభుత్వం ప్రవేశపెట్టిన వివిధ ఉపాధి పథకాల పాత్రను వివరించండి.
4. డ్వాక్రా ఆశయాలేమిటి? గ్రామీణ స్త్రీ శ్రమశక్తి సమస్యలను ఇదెలా పరిష్కరించ గలదు?

10.10 చదువదగిన పుస్తకములు

A.R. Desai : Rural Sociology

BRAOU

భాగం - 11 : నీటిపారుదల : విస్తృతి, రకాలు, ప్రజల భాగస్వామ్యం

విషయక్రమం

11.0 లక్ష్యాలు

11.1 పరిచయం

11.2 నీటిపారుదల పద్ధతులలో రకాలు

11.3 నీటిపారుదల - సామాజిక, ఆర్థిక, పర్యావరణ సమస్యలు

11.4 భారతదేశంలో నీటి పారుదల సౌకర్యాల విస్తృత, అభివృద్ధి

11.5 నీటిపారుదల నిర్వహణలో ప్రజల భాగస్వామ్యం

11.6 సారాంశం

11.7 నమూనా పరీక్షా ప్రశ్నలు

11.8 చదవదగిన పుస్తకాలు

11.0 లక్ష్యాలు

ఈ భాగం చదివాక మీరు కింది అంశాలను చర్చించగలరు.

- వ్యవసాయాభివృద్ధిలో నీటిపారుదల ప్రాముఖ్యం
- వివిధ తరహాల నీటిపారుదల పద్ధతులు
- నీటిపారుదల వల్ల ఏర్పడే సామాజిక, ఆర్థిక, పర్యావరణ సమస్యలు
- నీటిపారుదల నిర్వాహణలో ప్రజలు పాలుపంచుకోవాల్సిన అవసరం.

BRAOU

11.1 పరిచయం

పంటలు, గడ్డిగాదం పెరుగుదలకు మనుషులు నీటిని వాడటాన్ని నీటిపారుదల అని స్థూలంగా నిర్వచించవచ్చు. వ్యవసాయాభివృద్ధికి నీటిపారుదల కీలకమైన ఉత్పాదకం (input). పంటలు సరిగ్గా పండటానికి సకాలంలో నీటి సరఫరా అనేవి అత్యంత కీలకమైనది. నీటిపారుదల సౌకర్యాలు మేలురకం విత్తనాలు, రసాయన ఎరువు ల వంటి ఉత్పాదకాలను సార్థకంగా ఉపయోగించడానికి తోడ్పడతాయి. అంతేకాక ఇతర ఉత్పత్తి కారకాలను సరిగాను ప్రయోజనకరంగాను ఉపయోగించుకోవడానికి నీటిపారుదల ఎంతో తోడ్పడుతుంది. సక్రమంగాను, సకాలంలోను పంటపొలాలకు నీరు.లభిస్తూంటే ఎకరానికి దిగుబడి పెరుగుతుంది. శ్రమ, మూలధనాల ఉత్పాదకత (productivity) కూడా గణనీయంగా పెరుగుతుంది. భూమి సప్లయ్ అవ్యాకోచమైంది (inelastic supply) కావడంవల్ల వ్యవసాయ ఉత్పత్తులను పెంచాలంటే వివిధ రకాల పంటలను పండించడం, సాంద్ర వ్యవసాయ పద్ధతులను (intensive cultivation) అనుసరించడం తప్పనిసరి.

నీటిపారుదల సౌకర్యాలు ప్రపంచంలోని అనేక నాగరికతల అభివృద్ధికి దారితీశాయి. ఉదాహరణకు ఈజిప్షియన్, సుమేరియన్, హరప్పన్ నాగరికతలు వెలియడానికి నీటిపారుదల వసతులే ముఖ్యమైన కారణాలుగా పేర్కొనవచ్చు. వరదల క్రమానికి, ముంపుకు సంబంధించిన సంపూర్ణ పరిజ్ఞానం అప్పటి ప్రజలకు ఉండటంవల్లే ఈనాగరికతలు వెలసిల్లాయని చెప్పడానికి అనేక నిదర్శనాలున్నాయి. అందువల్ల మానవజాతి ప్రగతికి నీటిపారుదల వసతులు ప్రముఖపాత్ర వహించాయని చెప్పవచ్చు. దీన్నిబట్టి చూస్తే నీటిపారుదల మానవజాతి ప్రగతికి ఎంతోదోహదం చేశాయని అర్థమవుతుంది.

రోజురోజుకు పెరుగుతున్న జనాభా ఆహారపు అవసరాలకు తగినంత స్వయంసమృద్ధి సాధించడానికి ఆధునిక కాలంలో నీటిపారుదల అవసరం, ప్రాముఖ్యం ఎక్కువగానే ఉంటుంది. కొన్ని ప్రాంతాలలో వరదలు ముంచెత్తుతూఉండటం, మరికొన్ని ప్రాంతాలు దుర్భిక్షం కొరలలో చిక్కుకుపోవడం జరుగుతున్నీ ఈ కాలంలో నీటిపారుదల ఆవశ్యకత, ప్రాధాన్యం మరింత అధికమవుతుంది. వ్యవసాయ ఉత్పత్తులను పెంచడానికి, దీనిద్వారా వ్యవసాయ వస్తువుల ధరలను అదుపుచేయడానికి నీటిపారుదల అవసరం ఎంతైనా ఉంటున్నది. వ్యవసాయ ధరల స్థిరీకరణ (Price stabilisation) ప్రభావం ప్రజల జీవనస్థాయిపైన (జీవనప్రమాణ - level of living) పై అధికంగా ఉంటుంది. ముఖ్యంగా ఆదాయాలు పెరుగుతున్న, జాతీయ అవసరాలు వృద్ధిఅవుతున్న తరుణంలో ధరల స్థిరీకరణ ప్రాముఖ్యం సంతరించుకొంటున్నది. అంతేకాక నిరుద్యోగిత, అల్పోద్యోగిత (underemployment) సమస్యల నివారణ విషయంలో కూడా నీటిపారుదల ప్రముఖపాత్ర వహిస్తుంది. నీటిపారుదలలో 1% పెరుగుదల, ఉద్యోగితలో 0.38 శాతం పెరుగుదలకు తోడ్పడుతుందని ఒక అంచనా దీన్ని బట్టి చూస్తే వ్యవసాయరంగం పురోభివృద్ధి గ్రామీణాభివృద్ధి పురోగతికి అనేక విధాలుగా తోడ్పడుతుందని అర్థంచేసుకోవచ్చు.

భారతదేశంలో గ్రామీణాభివృద్ధి రంగంలో ప్రముఖపాత్ర నిర్వహించడానికి ఉన్న కారణాలను కింది విధంగా తెలుపవచ్చు. (1) దేశంలోని వివిధ ప్రాంతాలలో వర్షపాతం వివిధ మోతాదుల్లో ఉంటుంది. అది 10 సెం.మీలు, 100 సెం.మీ మధ్యన ఉంటుంది. (2) వర్షాలు కేవలం వర్షాకాలంలోనే పడుతుండటంవల్ల సంవత్సరం పొడవునా పంటపొలాలకు సమానంగా అందుబాటులో ఉండటంలేదు. దేశంలోని వర్షపాతంలో 70% జూన్-సెప్టెంబర్ మాసాలకే పరిమితమవుతున్నది. (3) ఎండిన నేలలు, (arid land), నిర్జల వాతవరణం (arid climate) ఉన్న ప్రాంతాలు ఎక్కువగా ఉండటం, అత్యల్ప వర్షపాతం, అతివృష్టి , అనావృష్టి పరిస్థితులు తరుచు ఏర్పడటంవల్ల వ్యవసాయం నిలకడగా ఉండటంలేదు. వీటన్నింటిని మించి గ్రామీణ శ్రామిక ప్రజలలో 415 మంది వ్యవసాయరంగంలోనే పనిచేస్తుండటం గమనించదగ్గ విషయం. ఎంతమంది శ్రామికులకు ఉపాధి కల్పించడానికి నీటి పారుదల ఒక్కటే సరి అయిన మార్గమవుతుంది. అందువల్లనే భారతదేశం రూపొందించి అమలుచేస్తున్న వివిధ పంచవర్ష ప్రణాళికల్లో వ్యవసాయ రంగానికే పెద్దపీట వేయడం జరిగింది. 1951 నుంచి పంచవర్ష ప్రణాళిక కేటాయింపులలో వ్యవసాయరంగానికే అధిక ప్రాధాన్యమివ్వడం కనిపిస్తుంది.

11.2 నీటి పారుదల పద్ధతుల్లో రకాలు.

నీటి పారుదల వివిధ రకాలుగా ఉండవచ్చు. నీటి పారుదలలో ఉపయోగించే భౌతిక నిర్మితులను బట్టి, భాగాల లేజేట్టను బట్టి రకరకాల తరహాలుగా ఉండవచ్చు. వీటికి అవసరమైన నీటిని ఆనకట్టలు, పంపులు మొదలైన మార్గాలలో సమకూర్చుకొంటాయి. రకరకాల నిర్వహణ పద్ధతులను అనుసరించడం జరుగుతూ ఉంటుంది. అంతేకాక వాతావరణ పరిస్థితులలో కలిగే మార్పులకు అనుగుణంగా మారడానికి వీలుండే పద్ధతులు కూడా ఉంటాయి కొన్ని. ఈ లక్షణం పద్ధతి సామర్థ్యాన్ని తెలియజేస్తుంది.

నీటి పారుదల వ్యవస్థలను నీటి వనరులు, నిర్మితి, పరిమాణం, నిర్వహణ విధానాన్ని బట్టి వివిధ తరహాల వ్యవస్థగా వర్గీకరించవచ్చు.

నీటి వనరుల మూలాన్ని-బట్టి దాన్ని స్థూలంగా రెండు రకాలైన పద్ధతిగా వర్గీకరించవచ్చు. (1) ఉపరితల నీటి వనరులున్నది. (2) గ్రౌండ్ వాటర్ పద్ధతి. భూమి ఉపరితల పద్ధతిలో నీటి కాలవల ద్వారా నీటి పారుదల సౌకర్యం కల్పించడం, చెరువులు, ఎత్తిపోతలు, ఇతరరకాలైన ఊట కాలవలు, వంకలు మొదలైనవి. గ్రౌండ్ వాటర్ పద్ధతిలో మోటబావుల ద్వారా పంట పొలాలకు నీరు అందివ్వడం జరుగుతుంది.

నిర్మితిని అనుసరించి నీటి పారుదల విధానాన్ని నాలుగు రకాలుగా వర్గీకరించవచ్చు. (ఎ) నీటి వనరుల నుంచి కాలవల వరకు ఒకే ఒక స్థాయిలో నిర్వహించే విధానం. (బి) రెండు స్థాయిల్లో నిర్వహించేపద్ధతి, దీనిలో డిస్ట్రిబ్యూటరీల ద్వారా పంటకాలవలకు నీరు మళ్ళించడం జరుగుతుంది. (సి) మూడు స్థాయిల్లో నీటి పారుదలను ఏర్పాటు చేయడం. ప్రధాన కాలువల ద్వారా (కుడి, ఎడారు గట్టులు), డిస్ట్రిబ్యూటరీ ఛానల్స్ ద్వారా పంటకాలవలకు నీరుచేర్చడం. (డి) నాలుగు అంచల విధానం. నీటి పారుదల వసతుల నిర్మితుల్లోని విభేదాల ఆధారంగా నీటి పారుదల పద్ధతులను కింది విధంగా వర్గీకరించవచ్చు.

(ఎ) చిన్న తరహా నీటి పారుదల విధానం (Small scale system)

ఈ విధానంలో ఒకటి, రెండు స్థాయుల్లో నీటి పారుదల జరుగుతుంది. ఈ విధానంలో ఒకటి, రెండు కంట్రోల్ పాయింట్టుంటాయి. వీటి ద్వారా నీటిపారుదలను తగ్గించడం, విభజించడం జరుగుతుంది. ఈ పద్ధతి ఏర్పాట్లు 100 ఎకరాలకు లేదా కొన్ని వందల ఎకరాల విస్తీర్ణానికి మాత్రమే నీరు అందివ్వడానికి అనువైనవి.

(బి) మధ్యతరహా నీటిపారుదల విధానం (Medium scale system)

ఇందులో 3,4 అంచల్లో నీటి పారుదల సౌకర్యం ఉంటుంది. పై పద్ధతిలోమాదిరిగానే నియంత్రణా నిర్మితుల (control structures) ద్వారా నీటిపారుదలను నియంత్రించడం, మళ్ళించడం జరుగుతుంది. ఈ విధానం 100 నుంచి కొన్ని వేల ఎకరాల విస్తీర్ణానికి నీరు అందించడానికి అనువుగా ఉంటుంది. ఈ పద్ధతిలో నీటి వసతి కల్పించే వీలున్న గరిష్ఠ విస్తీర్ణం 50,000 ను 1,00,000 ఎకరాలు.

(సి) భారీ తరహా నీటి పారుదల విధానం (Large scale system)

ఇందులో 5 లేదా అంతకు మించిన స్థాయుల్లో నీరు అందించే వీలుంటుంది. దీని ద్వారా 50,000 ఎకరాల నుంచి దాదాపు మిలియన్ ఎకరాల పొలానికి నీరు అందించేవీలుంది.

నిర్వహణ విధానం దృష్ట్యా నీటి పారుదల పద్ధతిని స్థూలంగా రెండు తరహాలుగా విభజించవచ్చు.

(ఎ) ఎజెన్సీ సిబ్బంది నిర్వహణలోని పద్ధతి

(బి) నీటి వినియోగదారుల నిర్వహణలో సాగే పద్ధతి

పై పద్ధతిలోని మొదటి పద్ధతిలో ఎజెన్సీ సిబ్బందే ఉన్నత ఉద్యోగులు మొదలు క్షేత్రస్థాయి సిబ్బంది వరకు - నిర్వహణబాధ్యత స్వీకరిస్తారు. అయితే ఆచరణలో నీటి వినియోగదారులకు కూడా కొంత పాత్ర ఉంటుంది. ముఖ్యంగా నీటి పారుదల దిశ, ఫీల్డ్‌చానల్‌లకు సంబంధించి, వనరుల సమీకరణకు సంబంధించి, నిర్ణయాలు తీసుకోవడానికి సంబంధించి, నీటిపారుదల నిర్వహణకు సంబంధించి, అదే వినియోగదారులే నిర్వహణ చేపట్టే విధానంలో కూడా ఏజెన్సీ సిబ్బంది పర్యవేక్షణ బాధ్యతలు నిర్వహించినా, మౌలికంగా వినియోగదారులదే ముఖ్యమైన బాధ్యత అవుతుంది.

నిర్వహణ విధానాన్ని బట్టి పైన తెలిపిన మూడు రకాల నీటి పారుదల పద్ధతులను 5 రకాల నీటి పారుదల వ్యవస్థలుగా విభాగించవచ్చు.

	చిన్నతరహా (1-2 అంచలు)	మధ్యతరహా (3-4 అంచలున్న)	భారీతరహా (5+ అంచలున్న)
ఏజన్సీ నిర్వహణలోని	ఎ	బి	సి
వినియోగదారుల నిర్వహణలోని	డి	ఈ	?

పై వాటిలో బి, సి, డి లు పెద్ద తరహా నీటి పారుదల వ్యవస్థలు వీటి ద్వారానే నీటి పారుదల సౌకర్యాలున్న భూ విస్తీర్ణంలో అధిక భాగానికి నీరు అందివ్వడం జరుగుతుంది. వినియోగదారులే నిర్వహిస్తున్న కొన్ని మధ్య తరహా నీటి పారుదల పథకాలు కూడా ఉన్నాయి. ఇలాంటి వాటికి విస్తృతమైన నిర్వహణ యంత్రాంగం, వనరుల సమీకరణకు వెసులుబాటు, నీటిని కేటాయించడం, నీటి వినియోగానికి సంబంధించిన తగాదాలు తీర్చడం వంటి వాటికి తగిన ఏర్పాట్లు ఉంటున్నాయి. నేపాల్, ఫిలిప్పీన్స్‌లో రైతులే నిర్వహించే వ్యవస్థలు 10,000 ఎకరాలు విస్తీర్ణం నుంచి 40,000 ఎకరాల వరకు ఉండటాన్ని ఉదాహరణలుగా చెప్పవచ్చు. రైతుల నిర్వహణలో సాగే పద్ధతుల్లో భారీతరహా పథకాలు అరుదుగా కన్పిస్తాయి. ఎక్కువభాగం మధ్యతరహా ప్రాజెక్టులే అయి ఉంటాయి. అట్లాగే చిన్న తరహా ప్రాజెక్టులు సర్వసాధారణంగా కనిపించే పద్ధతి. పెద్ద తరహాది, వినియోగదారులే నిర్వహించేవి, 4 అంచలున్నవి అరుదుగా కన్పిస్తాయి.

BRAOU

ఇతర అంశాలను కూడా పరిగణలోకి తీసుకోవచ్చు; నీటివసతి (పుష్కలంగా లభిస్తోందా, నీరు కొరతగాఉందా), పంటల విధానం (వరి పంటా లేక ఇతర పంటలా) నీటి పారుదల వసతులను బట్టి ఈ అంశాలను పరిగణించవచ్చు.

భారతదేశంలో ప్రారంభించిన ప్రణాళికబద్ధమైన నీటిపారుదల పథకాలను స్థూలంగా మూడు తరహాలైనవిగా - వ్యయం ఆధారంగా, భారీ, మధ్య తరహా, చిన్న నీటిపారుదల పథకాలుగా వర్గీకరించడం జరిగింది. నిర్మాణవ్యయం రూ. 5 కోట్లకు మించినదైతే అది భారీ ప్రాజెక్ట్ అని, మధ్యతరహా ప్రాజెక్ట్ అంటే 5-10 లక్షల మధ్య వ్యయమయ్యేవి. 1978 నుంచి అనుసరిస్తున్న వర్గీకరణ 10,000 హెక్టార్ల విస్తీర్ణమున్న సేద్యయోగ్యమైన (cultivate) కమాండ్ ఏరియాకు నీటి సౌకర్యం కల్పించే ప్రాజెక్టులను మేజర్ ఇరిగేషన్ ప్రాజెక్టులని 2,000 నుంచి 10,000 హెక్టార్లున్న దాన్ని మధ్యతరహా ప్రాజెక్టని, 2,000 హె.కా. విస్తీర్ణమున్న దాన్ని చిన్నతరహా ప్రాజెక్టని వర్గీకరించడం జరుగుతోంది.

11.3 నీటిపారుదల సామాజిక, ఆర్థిక పర్యావరణ సమస్యలు

నీటి పారుదల ప్రాజెక్టులు - ముఖ్యంగా భారీ నీటిపారుదల ప్రాజెక్టులు ఇంజనీరింగ్ సాధించిన అద్భుతాలుగా చెప్పవచ్చు. అయితే ఈ భారీ ప్రాజెక్టులను ఏర్పరచడంలో కలిగే ఆర్థిక, సామాజిక, పర్యావరణ పర్యవసానాలను నిర్లక్ష్యం చేయడం జరిగిందనే చెప్పాలి. పెద్ద, మధ్య తరహా పథకాలకు భారీ వ్యయం అయిందేకానీ వాటివల్ల లభిస్తున్న రాబడి అల్పంగానే ఉండటం అనుభవంలేని విషయమే ముఖ్యంగా పంట దిగుబడులు, ద్రవ్యరూప రాబడులు చెప్పుకోదగ్గంతగా పెరగలేదు. వీటి నిర్వహణ వ్యయం కోట్లలో ఉండటంవల్ల ప్రభుత్వం అధిక నష్టాలు భరించాల్సి వస్తుంది. నిర్వహణ సామాగ్రిధరలు, నిర్వహణ వ్యయాలు పెరగటం వల్ల వీటి ప్రయోజన, వ్యయ నిష్పత్తి, (Benefit - cost ratio) త్వరితంగా పడిపోతుంది. ఈ భారీ ప్రాజెక్టుల వల్ల నష్టపోయిన ప్రజలకు పరిహారం చెల్లించడం, పునరావాసం కల్పించడం పర్యావరణానికి కలిగిన హానినికూడా లెక్కలోకి తీసుకుంటే ఈ రెండింటి నిష్పత్తి, మరింత తగ్గుతుందనే చెప్పాలి.

భారీ నీటిపారుదల ప్రాజెక్టులు ప్రాంతీయ అసమానత (regional inequalities) ఆర్థిక తారతమ్యాల (economic disparities) వంటి సమస్యలకు మూలమయ్యాయి. మనదేశంలో జరిగిన నీటి పారుదల అభివృద్ధి అసమగ్రంగా (lopsided) కనిపిస్తుంది. కొన్ని రాష్ట్రాలలో నీటిపారుదల సౌకర్యాలు లభ్యమయ్యే భూవిస్తీర్ణ అత్యధికంగా ఉంటే మరి కొన్ని రాష్ట్రాలలో ఇలాంటి భూవిస్తీరణ అత్యల్పంగా ఉంటుంది. అంతేకాక ఈ పథకాల వల్ల ఏర్పడుతున్న మురుగునీరు, పుప్పునీరు వంటివాటివల్ల భూసారం దెబ్బతింటుంది. ఫలితంగా పంటల దిగుబడి తగ్గుతోంది. ప్రాజెక్టు వల్ల మునిగిపోతున్న భూములు, గ్రామాలలోని పేదవర్గాల వారు అనేక విధాలైన నష్టాలకు గురిఅవుతున్నారు.

ఉపరితల నీటి పారుదలను విస్తృత పరచడంవల్ల - ముఖ్యంగా కొన్ని ప్రాంతాలలో సాంప్రదాయక పంటల పద్ధతిలో మార్పు వచ్చింది. స్వయంసమృద్ధి స్థానంలో ఆధారతచోటు చేసుకొంది.

భారీ, మధ్యతరహా నీటిపారుదల ప్రాజెక్టుల మూలంగా గిరిజనులను, గ్రామస్తులను వారి సహజపరిసరాలనుంచి తొలగించడం వల్ల వారి సామాజిక - ఆర్థిక జీవితం దెబ్బతిన్నది. అడవులను పెద్ద ఎత్తున నరకడం వల్ల అక్కడి ప్రజల జీవనాధారం దెబ్బతినడమేకాక మరోకొత్త ప్రదేశంలో వారికి పునరావాసం కల్పించడం అనేది వారి సామాజిక జీవితాన్ని భిన్నాభిన్నం చేసింది. కొత్త పరిసరాలకు అలవాటుబడటంతో కొత్తకొత్త సమస్యలు ఎదుర్కోవలసి వచ్చింది.

నీటిపారుదల ప్రాజెక్టులు, ఆనకట్టలు ప్రజల ఆరోగ్యాన్ని దెబ్బతీశాయి. ఆనకట్టల నుంచి వచ్చే ఊటలు, కాలువల వల్ల నీటి మట్టం పెరగడం, అందువల్ల ఫ్లోరాయిడ్‌స్థాయులలో మార్పులు ఏర్పడటం, నీటిలో కాల్షియమ్, ఇతర విషపూరిత పదార్థాలు చేరి ఫ్లోరోసిస్ వంటి వ్యాధులు సోకడం జరిగింది. కాలవగట్లవెంట గడ్డిగాదం, మొక్కలు దట్టంగా పెలగడంవల్ల దోమల బెడద అధికమై తరచు ప్రజలు మలేరియా వ్యాధికి గురికావలసి వస్తోంది. దీనివల్ల ఫైలేరిసిస్, ఎన్‌సెఫిలైటిస్ వ్యాధులు వ్యాపించే ప్రమాదం ఏర్పడింది.

నీటి పారుదల ప్రాజెక్టుల వల్ల పర్యావరణంలో ఏర్పడే మార్పులలో ముఖ్యంగా పేర్కొదగ్గవి: అడవులను నరకడం, భూసారం తగ్గిపోవడం, వన్యప్రాణులకు, అరుదైన, విలువైన మొక్కలు అదృశ్యం కావడం, సహజ విపత్తులైన భూకంపాలు, పర్యావరణ వ్యవస్థలో అసంతులనం ఏర్పడటం, వడపోతవల్ల ఖనిజాలు తగ్గడం వంటివి.

BRAOU

11.4 భారతదేశంలో నీటిపారుదల సౌకర్యాల విస్తృతి, అభివృద్ధి

బ్రిటీష్ వారు భారతదేశంలో ప్రవేశించకముందు, దేశంలో ఆయాప్రాంతాలను పాలిస్తున్న రాజులు, రాణులే నీటిపారుదల సౌకర్యాలను అభివృద్ధికి పూనుకొనేవారు. ఈ అభివృద్ధి కార్యక్రమంలో ప్రజలు పాల్గొని ఇతోధికంగా సహాయపడేవారు. నీటిపారుదలతో ముడిపడి ఉన్న 3 రకాల నిర్వహణ విధానాలను పాటించేవారు : (1) నీటని పోగుచేయడం, కేటాయించడం, పంపిణీ చేయడం. (2) భౌతిక నిర్మాణాలకు, నిర్వహణలు. (3) వ్యవస్థీకరణకు సంబంధించినవి - ముఖ్యంగా నిర్ణయాలు తీసుకోవడం, వనరులను సమీకరించడం, కమ్యూనికేషన్, సంఘర్షణల పరిష్కారం వంటివి. నీటివనరుల యాజమాన్య హక్కు రాజ్యానిదే అయినా, పంటలు పండించడానికి నీటిని ఉపయోగించుకొనే హక్కును మాత్రం రైతులకు ఇవ్వడం జరిగేది.

వలస పాలన కాలంలో దేశీయ నీటిపారుదల నిర్వహణ విధానాన్ని పూర్తిగా అలక్ష్యం చేయడం జరిగింది. 19వ శతాబ్దంలో కరువు నివారణ దృష్టిలో బ్రిటిష్ పాలకులు నీటిపారుదల పనులు చేపట్టారు. బ్రిటిష్‌వారు నీటిపారుదల సౌకర్యాలు కల్పించడం ప్రభుత్వబాధ్యతగా భావించినా, వారి దృష్టి ప్రధానంగా సామ్రజ్య సంపదను పెంపొందించుకోవడంపైనే ఉండేది. ముఖ్యంగా నీటిరవాణా ద్వారా సరుకులను, సైన్యాన్ని తరలించడానికే ప్రాధాన్యమివ్వడం జరిగింది. ఈ పథకాల విషయంలో ప్రజల సహాయ సహకారాల కోసం వారు ప్రయత్నించలేదు.

నీటిపారుదల వ్యవస్థ నిర్వహణకోసం ఒక కేంద్రీకృత ఉద్యోగ బృందాన్ని ఏర్పాటుచేశారు. ఆంధ్రప్రదేశ్‌లోని గోదావరి నదిపై ఆనకట్ట నిర్మాణం విషయంలో ఏర్పడిన జాప్యమే బ్రిటిష్ పాలకుల వలసవిధానానికి చక్కని నిదర్శనంగా చూపవచ్చు. ఈ ఆనకట్ట నిర్మాణం వల్ల ప్రభుత్వానికి పెద్దమొత్తంలో రెవెన్యూ పెరుగుతుందని బ్రిటిష్ పాలకులకు ఎంతగానో నచ్చజెప్పాల్సివచ్చింది (సర్‌ఆర్థర్ కాటన్‌కు.)

దేశానికి స్వాతంత్ర్యం రావడం, రెండు స్వతంత్రదేశాలు ఏర్పడటం - పాకిస్తాన్, ఇండియాతో నీటిపారుదల సౌకర్యాల అసమానత ఏర్పడింది. దేశవిభజన వల్ల భారతదేశానికి అధిక భూవిస్తీర్ణం లభించింది. అధికంగా పండే ప్రాంతం, ఇండస్ వ్యాలీలోని అధికభాగం నీటిపారుదల ప్రాంతం కోల్పోవలసి వచ్చింది. ఈ పరిస్థితులను దృష్టిలో ఉంచుకొని, పెరుగుతున్న దేశజనాభా ఆహార అవసరాలు తీర్చే ఉద్దేశంతో మన ప్రణాళికా సంఘం నీటిపారుదల అభివృద్ధికి అధిక ప్రాధాన్యం ఇవ్వడానికి నిశ్చయించింది.

1950-51 నాటికి నికర నీటిపారుదల సౌకర్యమున్న భూవిస్తీర్ణం 20.85మి హెక్టార్‌లు. సంవత్సరకాలంలో ఒక పంటకాలం కంటే ఎక్కువ కాలం నీటి సౌకర్యమున్న ప్రాంతం 1.71మి. హెక్టార్‌లు. అంటే స్థూల నీటి పారుదల వసతి ఉన్న విస్తీర్ణం 22.56మి.హెక్టార్లు అన్నమాట. పంట పొలాల విస్తీర్ణత నీటిపారుదల వసతి ఉన్న విస్తీర్ణం 17.6% మాత్రమే. మొదటి పంచవర్ష ప్రణాళికా కాలంలో ఎన్నో భారీ, మధ్య తరహా నీటిపారుదల పథకాలను చేపట్టడం జరిగింది. ప్రణాళికా కాలానికి ముందు ప్రారంభించిన వాటిని కలుపుకొని ప్రణాళికా కాలంలోచేపట్టిన పథకాలు 267. వీటిలో 27 భారీ నీటిపారుదల ప్రాజెక్టులు. తరవాతి ప్రణాళికలలో కూడా అనేక ప్రాజెక్టులను ప్రారంభించడం జరిగింది. 1951-52, 1989-90 మధ్య కాలంలో భారత ప్రభుత్వం వివిధ తరహాల నీటిపారుదల ప్రాజెక్టుల కోసం రూ. 45.191 కోట్లు పెట్టుబడి పెట్టింది. ఇందులో రూ. 2,292 కోట్లు భారీ ప్రాజెక్టులకు, మధ్యతరహా, కమాండ్ ఏరియా అభివృద్ధికి కలిపి 62.6%. రూ. 14,470. చిన్న నీటిపారుదల పథకాలకు రూ. 2,429 కోట్లు (32%), వరదల నియంత్రణకు 5.4% కేటాయించడం జరిగింది.

పైన తెలిపిన ప్రయత్నాల ఫలితంగా దేశంలో నీటివసతి ఉన్న భూవిస్తీర్ణం గణనీయంగానే పెరిగిందని చెప్పాలి. అయితే పంట వేసిన విస్తీర్ణాన్ని పరిగణనలోకి తీసుకొని చూస్తే నీటి సదుపాయమున్న విస్తీర్ణం ఆశాజనకంగా లేదనే అనిపిస్తుంది. ఈ విషయంలోదేశం ఇంకా వెనకబడే ఉందని చెప్పాల్సి వస్తుంది. పంట వేసిన నికర భూవిస్తీర్ణం 142.23 మి.హె. మొత్తం పంట పొలం విస్తీర్ణంలో 43.3% ఇది. 1990-91 నాటి పరిస్థితి. (328.73 మి.హె.). ఒకసారికంటె అధిక పర్యాయాలు పంట వేసే విస్తీర్ణం 43.24 మి.హె. స్థూల పంట పొలం విస్తీర్ణాన్ని పరిగణనలోకి తీసుకొని చూస్తే ఇది 56.4% అని తెలుస్తుంది. నికరంగా నీటి పారుదల వసతి ఉన్న విస్తీర్ణత 47.43 ఎకరాలు. ఇది నికరంగా ఎత్తిన భూమిలో 33.3% గాను, స్థూల నీటిపారుదల సౌకర్యాలున్న విస్తీర్ణం 61.78 మి.హె. ఇది మొత్తం పంట వేసిన విస్తీర్ణంలో 33.3% మాత్రమే.

BRAOU

అయితే చిన్న తరహా నీటిపారుదల రంగంలో సాధించిన ఫలితాలు భారీ, మధ్య తరహా ప్రాజెక్టుల విషయంలో సాధించిన ఫలితాల కంటె మెరుగ్గానే కనిపిస్తాయి. భారీ, మధ్య తరహా ప్రాజెక్టుల వల్ల పెరగడానికి వీలున్న విస్తీర్ణం 1951 నాటికి 9.71 మి.హె. లు 1989-90 నాటికి 31.52 మి.హె. పెరిగింది. ఇది లక్ష్యంగా పెట్టుకొన్న 58.46 మి.హె. 53.9%గా గుర్తించవచ్చు. అదే చిన్న తరహా పథకాల ద్వారా 1951లో 12.9 మి.హె విస్తీర్ణానికి నీరు అందించగా అది 1989-90 నీటి 46.6 మి.హె పెరిగింది. అంటే లక్ష్యంగా పెట్టుకున్న 53 మి.హె. లలో దాదాపు 84.6% విస్తీర్ణానికి చిన్నతరహా పథకాలు నీరు అందివ్వగలిగాయన్నమాట. నీటిపారుదల సౌకర్యాలు కల్పించడానికి సగటున ఎకరానికి రూ.4,294 ఖర్చు అవుతుంది. ఇది మొదటి ప్రణాళికా కాలంలో రూ.1,060 ఉంటే 7వ ప్రణాళికా కాలం నాటికి రూ. 42,700లకు పెరిగింది. ఇంతటి భారీ పెరుగుదల ప్రాజెక్టులను పూర్తి చేయడంతో జరిగిన జాప్యం, రాష్ట్రాల మధ్య తగవులు, వివిధ రాజకీయ పార్టీలు అయా రాష్ట్రాలలో అధికారంలో ఉండటంవంటి పరిస్థితులు జాప్యానికి కొంతవరకు కారణం కావచ్చు. ఈ జాప్యంవల్ల వివిధ ప్రాంతాల మధ్య ఏనాటి నుంచో ఉంటున్న అసమానతలు కొనసాగుతూనే వస్తున్నాయి. వీటికి తోడు జలపూరణం (waterlogging) క్షారత (salinity) (ఉప్పు తేలడం) వంటివి. భారీ ప్రాజెక్టుల ఫలితంగా దేశంలో ఆహారధాన్యాల ఉత్పత్తి గణనీయంగా పెరగడం, జాతీయాదయంలో వృద్ధి కనిపించడం జరిగినా, దీని వల్ల వివిధ ప్రాంతాలమధ్య అసమానతలు పెరగడం, ఆర్థికాభివృద్ధిలో అసమానతలు ఏర్పడటం, సామాజిక ఉద్రిక్తలు తలెత్తడం వంటి దుష్ఫలితాలు కూడా ఏర్పడ్డాయని చెప్పక తప్పదు. కింది పట్టికలో గడిచిన 25 సంవత్సరాలలో నీటిపారుదల రంగంలో సాధించిన ప్రతిని తెలిపేవివరాలను చూడవచ్చు.

పట్టిక - 1 : 1970-71 నుంచి 1995-96 మధ్య కాలంలో నీటిపారుదల పురోగతి.

వివరాలు	1970-71	1995-96	సాలుసరి కాంపౌండ్ వృద్ధి రేటు		
			1971-81	1981-91	1991-96
నీటిపారుదల సౌకర్యాల కల్పన					
ఎ) భారీ, మధ్యతరహా ప్రాజెక్టులు	18.1	32.3	3.6	1.2	1.6
బి) చిన్ననీటి పారుదల ప్రాజెక్టులు	19.0	54.8	4.2	4.5	3.3
మొత్తం	37.1	86.1	3.9	3.1	2.6
నీటిపారుదల సౌకర్యాలున్న భూవిస్తీర్ణం (మి.హె)					
ఎ) భారీ, మధ్యతరహా ప్రాజెక్టులు	17.3	28.4	2.8	1.4	1.8
బి) చిన్నతరహా ప్రాజెక్టులు	20.7	51.5	4.3	3.6	2.8
మొత్తం	38.0	79.9	36	2.7	2.4

1970-71, 1995-96 లో చిన్న నీటి పథకాల వల్ల పొందిన ప్రయోజనం, భారీ, మధ్యతరహా పథకాల వల్ల పొందినదాని కంటే ఎక్కువనే వాస్తవాన్ని పట్టిక - 1 స్పష్టపరుస్తుంది. అలాగే చిన్న నీటిపారుదల ప్రాజెక్టుల ద్వారా నీరు అందిన భూవిస్తీర్ణం కూడా (148.8%) భారీ, మధ్యతరహా వాటి కంటే ఎక్కువేనని తెలుస్తుంది. అలాగే ఒక దశాబ్దం నుండి మరో దశాబ్దానికి చిన్నప్రాజెక్టుల నీటివసతులున్న భూ విస్తీర్ణం పెరుగుతూ వస్తుంది. అంటే దేశంలో సాగునీటి వసతులను కల్పించడంలో భారీ, మధ్యతరహా ప్రాజెక్టులకంటే చిన్నతరహా ప్రాజెక్టులే ప్రముఖపాత్ర వహిస్తున్నాయని స్పష్టమవుతుంది.

దేశంలో నీటిపారుదల సౌకర్యాలు పెరగటం వంటల సాంద్రతను(ropping intensity) పెరగటానికి కారణమైంది. నీటిపారుదల వసతులకు సాంద్రతకు ధనాత్మక సంబంధం (positive relation) ఉన్నట్లు గుర్తించవచ్చు. దీన్ని కింద రిగ్రెషన్ సమీకరణం రూపంలోకూడా చూపవచ్చు.

ropping intensity = Bo + B1 coverage of Irrigation + e

BRAOU

పైన తెలిపిన చాలంకాల దత్తాంశ విశ్లేషణ 1950-51 నుంచి 1992-93 మధ్యనున్న నిర్ణాయక గుణాంకం (coefficient determination) విలువ 0.93 ఉన్నట్లు, ఇది పంటసాంద్రతను 93% ప్రభావితం చేసినట్లు అర్థమవుతుంది.

తక్కువవ్యయం, అల్పఫలన కాలం, ప్రయోజనాల న్యాయమైన పంపిణీ వంటి మంచి లక్షణాల దృష్ట్యాచూస్తే భాతీ, మధ్యతరహా ప్రాజెక్టుల కంటే, చిన్న నీటిపారుదల ప్రాజెక్టులే ఎక్కువ అభిలషనీయమైనవని 1970 నుంచి భావించడం జరుగుతుంది. చిన్న ప్రాజెక్టులకు పబ్లిక్‌రంగ పెట్టుబడులకు సంబంధించి భూగర్భజలాల అభివృద్ధి దాదాపు 90% ప్రయివేట్ రంగంలోనే ఉండటం, వాటికి Land development banks, వాణిజ్య బ్యాంకులు రుణసాదుపాయాలు కల్పించడం - వీటికి NABARD పరోక్ష రుణసదుపాయం కల్పించడం జరుగుతుంది. ఉపరితల చిన్న నీటిపారుదల ప్రాజెక్టులకు సంబంధించిన నిర్మాణాల కోసమే ప్రణాళిక నిధులను ఉపయోగించడం జరుగుతుంది. అంతేకాక ఈ నిధులను, పర్యవేక్షణ, సాంకేతిక సహాయం, బలహీన వర్గాలకు చెందిన రైతులకు సబ్సిడీలు చెల్లించడానికీ వినియోగమవుతుంది. గణాంక సేకరణ ప్రకారం 1986-81 మధ్య కాలంలో 95 లక్షల బావులు, 0.64 లక్షల గొట్టపు బావులు, 4.75 లక్షల షాప్ గొట్టపు బావులు తవ్వడం, 4.22 లక్షల విలువైన ఉపరితల పనులు పూర్తి చేయడం జరిగింది. ఎనిమిదో పంచవర్ష ప్రణాళికలో చిన్న నీటిపారుదల సౌకర్యాల కోసం రూ. 5,977.26 కోట్లు కేటాయించారు. ఇది మొత్తం నీటిపారుదల కేటాయింపులలో 18.4%. కొనసాగుతున్న ప్రాజెక్టులను పూర్తిచేయడం, వాడకం దారులు వీటి అభివృద్ధిలోను, సూక్ష్మస్థాయిలో సంఘటిత పథకాల రూపకల్పన అభివృద్ధులతో భాగస్వాములు కావడానికి అధిక ప్రాధాన్యమివ్వడం జరిగింది.

11.5 నీటిపారుదల నిర్వహణలో ప్రజల భాగస్వామ్యం

పురాతన, మధ్యయుగాలలో అనాటి ప్రభువు నిర్మించిన నీటిపారుదల వ్యవస్థలను ప్రజలే నిర్వహించేవారు. దశబంధం (Dasabandham) కుడిమరమ్మత్ (kudimarammath) వంటి దేశీయ నిర్వహణ సంస్థలు, పూడికతీత (desilting) మరమ్మతులు చేసేవాటిని సరైన స్థితిలో ఉంచడంవంటి పనులు చేసేవి. దశబంధం విధానాన్ని ప్రజలే రూపొందించారు. దీనికి ప్రభుత్వ అండదండలుండేవి. ఒక చేరువు కింది ఆయకట్టులో 1/10 ఈ దశబంధు కార్యకర్తలకు మంజూరు చేసేవారు. ఈ 1/10 లాన్ని చెరువులను మరమ్మతులు, సప్లయ్ కాలవల కోసం మంజూరు చేసేవారు. రిపేరు కార్యకలాపాలను కుడిమరమ్మత్ (Kudimarammath) ఆయకట్టు దారులే నిర్వహించేవారు. స్వయంగా ఈ పనుల్లో పాల్గొనలేని ఆయకట్టుదార్లు, వారితరపునకొంతమంది కూలీలకు పంపేవారు. నీర్ కట్టేలు (Water binders), ద్వారా నీరు సక్రమంగా ఆయకట్టు భూములకు అందేట్లు చూసేవారు. ఈ నీరకట్టెదార్లే పొలాలకు నీరు విడుదల చేసేవారు. ఈ హక్కు వీరికి వంశపారంపర్య హక్కుగా ఉండేది. వీరికి మాన్యాలు (grants of land) ఇచ్చేవారు లేదా విస్తీర్ణాన్ని బట్టి వస్తురూపంలో చెల్లించేవారు.

బ్రిటిష్ పాలకులు అనుసరించిన భూమిశిస్తు విధానం వల్ల నీటిపారుదల పాలన కూడా ఉద్యోగి బృంధం చేతుల్లోపడింది. దీనివల్ల సంప్రదాయ సిద్ధంగా ఉన్న ప్రజల భాగస్వామ్యం క్రమంగా క్షీణించింది. వివిధ పద్ధతుల కింద ఉన్న భూవిస్తీర్ణంలో అసేష్టత (skewness) ఏర్పడటం. రైతువారీ విధానంవల్ల భూస్వామ్య విధానం (absentee landlordism) ఏర్పడటం అనేవి కూడా నీటి వినియోగదారుల భాగస్వామ్యాన్ని దెబ్బతీశాయి. స్వాతంత్ర్యం వచ్చాక కూడా భారత ప్రభుత్వం ఉద్యోగి స్వామానికే నిర్వహణ బాధ్యతలు అప్పగించడం వల్ల నీటిపారుదల నిర్వహణలో ప్రజల భాగస్వామ్యంపాత్ర క్షీణించి దాదాపు అదృశ్యమవుతోంది.

అంతేకాక భారీ, మధ్య తరహా నీటిపారుదల ప్రాజెక్టులవైపే ఎక్కువగా మొగ్గుచూపుతూ చిన్న నీటి ప్రాజెక్టులను నిర్లక్ష్యంచేయడం, ఉన్నవాటి రిపేర్లకు తగినంత ధనం కేటాయించకపోవడం వల్ల గతకాలపు అమూల్యమైన వ్యవస్థ కనుమరుగయ్యే పరిస్థితి ఏర్పడింది.

రైతులే నీటిపారుదల నిర్వహణ బాధ్యతలను చేపట్టాల్సిన అవసరముంది. కింది అంశాలు దీన్ని సమర్థించడానికి అనుకూలిస్తాయి.

BRAOU

(1) భారీ, మధ్య తరహా ప్రాజెక్టులవల్ల పెరిగిన సౌకర్యాలు, వీటిని వినియోగించుకోవడం మధ్య ఉన్న కాలవ్యవధిని తగ్గించడానికి రైతులే నిర్వహణ బాధ్యతలు తీసుకోవాలి.

(2) సాంప్రదాయక నీటిపారుదల వ్యవస్థలను చెరువులవంటివి పునరుద్ధరించడానికి లభ్యమవుతున్న నీటిని, అభిలషణీయమైన పరిమాణంలో ఉపయోగించుకోనేట్లు చూడ్డానికి ప్రజల భాగస్వామ్యం తోడ్పడుతుంది.

(3) పంట సాంద్రతను పెంచడానికి పొలంలోనే యాజమాన్య పద్ధతులను ప్రవేశపెట్టడంలోను, సంద్ర, విస్తృత వ్యవసాయ పద్ధతుల ద్వారా (intensive, extensive cultivation) ఎకరా తలసరి దిగుబడిని పెంచడంలోను.

(4) నానాటికి ప్రాజెక్టుల నిర్వహణ వ్యయాలు పెరుగుతున్నందు వల్ల వాటిని కేవలం ప్రభుత్వమొక్కటే భరించలేదు. కాబట్టి, ప్రాజెక్టులను సక్రమంగా నిర్వహించడంలో ప్రజల భాగస్వామ్యం అవసరం ఎంతైనా ఉంది.

పైన పేర్కొన్న కారణాల వల్ల ప్రపంచంలోని అనేక దేశాలు నీటిపారుదల ప్రాజెక్టుల నిర్వహణ బాధ్యతను నీటి వినియోగదారులకే బదలాయించాలని అలోచిస్తున్నాయి. ఈ చర్య వివిధ రూపాలలో ఉంటోంది. లాటిన్ అమెరికాలో ఈ సంస్కరణలు సమగ్రంగా ఉంటే ఉమ్మడి యాజమాన్యం పాక్షిక యాజమాన్య పద్ధతుల్లో చైనా. ఫిలిప్పీన్స్, ఇండోనేషియా దేశాలు అమలుచేస్తున్నాయి.

లాటిన్ అమెరికాలో ఒక ప్రాజెక్టును నెలకొల్పడం, అభివృద్ధి పరచడంలో ఆప్రాజెక్టు వల్ల ప్రయోజనం పొందేవారు ప్రత్యక్షంగా సహాయం అందివ్వడం, నీటి వినియోగదారులు పాలుపంచుకునే విధంగా స్వయం ప్రతిపత్తి గల సంస్థల నిర్వహణ బాధ్యతలు తీసుకోవడం చేయాలి. ఈ విధమైన సంస్కరణలు లాటిన్ అమెరికాలో ప్రవేశపెట్టడం జరిగింది. ఈ నీటి వినియోగదారుల ప్రతినిధులతో కూడిన సంఘాలకు నీటి పన్నులను విధించి వసూలు చేసే అధికారం కూడా ఉంటుంది. చిలీ దేశంలో ప్రభుత్వం ప్రాజెక్టులకయ్యే వ్యయంలో కొంత భాగమే పెట్టుబడిలో పెరుగుతుంది. అంతేకాక కనీస ప్రతిఫలం లభించే వాటికే నిధులు కేటాయిస్తుంది. పెట్టిన మూలధనంలో కొంత భాగాన్ని నీటివినియోగదారుల నుంచి 25 సంవత్సరాల కాలంలో తీర్చుకొనే విధంగా వసూలు చేయడం జరుగుతుంది. మొరాకో దేశంలోని అనేక రాష్ట్రాలలో నిర్వహణ బాధ్యతలను నీటివినియోగదారులకే అప్పగించడం జరిగింది. అయితే పూర్తిబాధ్యతలను అప్పగించడం ఇంకా ప్రారంభదశలోనే ఉంది. ఇక్కడి ప్రయోగం మంచి ఫలితాలనే ఇచ్చిందని భావించడం జరుగుతుంది.

ఫిలిప్పైన్స్, ఇండోనేషియా దేశాలలో నిర్వహణకు పాక్షికంగా వినియోగదారులకు బదలాయించడం ప్రారంభమైంది. ఈ పద్ధతి ప్రకారం, నీటి వినియోగదారులే నీటి ఛార్జీలను వసూలు చేయడం - ముఖ్యంగా ప్రభుత్వం నిర్మించిన వాటికి సంబంధించి - పంటి నిర్వహణ బాధ్యతలను అప్పగించడం జరిగింది. ఈ ప్రయోగం మిశ్రమ ఫలితాలనే ఇచ్చింది. నీరు లభ్యంకావడం, నీటిపారుదల వసతులున్న భూవిస్తీర్ణం పెరగడం, వ్యాయమును అదాచేయడం, నీటి తీరువాను వసూలు చేయడం వంటి వాటికి సంబంధించి కొంత మెరుగుదల కనిపించింది. అయితే ఫలితం ఆశించినంతగా లేకపోవడం, ప్రభుత్వ ఏజెన్సీల నుంచి ప్రతిఘటన ఎదుర్కోవలసి రావడం, స్థానిక నిర్వహణలో ప్రభుత్వోద్యోగుల జోక్యం, నిర్వహణ వ్యవస్థలో సంపూర్ణమైన అభివృద్ధి కనిపించక పోవడం అనే వాటిని గుర్తించినట్లు కొన్ని నివేదికలు వెల్లడిస్తున్నాయి.

ప్రభుత్వ నిర్వహణలోని వ్యవస్థలకు సంబంధించి చైనాదేశం త్రిముఖ వ్యూహాన్ని (three-fold strategy) అనుసరిస్తోంది. (1) సహనిర్వహణ వ్యవస్థను (co-management system) ఏర్పరచడం జరిగింది. ప్రభుత్వ అధికారులు, నీటి వినియోగదారుల ప్రతి నిధులతో కూడిన బోర్డులను ఏర్పరచడం ఈ వ్యవస్థ ప్రధాన లక్షణం. (2) కొన్ని ప్రాంతాలలో నిర్దిష్ట కాలానికి కాంట్రాక్టు పద్ధతిపై మేనేజర్‌లను నియమించడం. (3) ఇరిగేషన్ ఏజెన్సీలలోని అదనపు ఉద్యోగులకు (మిగులుగా ఉన్న ఉద్యోగులను) పూర్తికాలం పనికల్పించడానికి కొన్ని side-line enterprises లకు ప్రాధాన్యమివ్వడం. ఇలాంటి వాటిలో ముఖ్యంగా పేర్కొదగ్గవి, చేపల పెంపకం (aqua culture) తేయాలు తోటల పెంపకం, పరికరాల రిపేర్లు, ఇటుకల తయారీ, వ్యవసాయం, నీటిపారుదలకు సంబంధించిన సాంకేతిక సేవలు, వ్యవసాయ ఉత్పాదకాలు, పరికరాల అమ్మకం వంటివి.

BRAOU

నీటిపారుదల ప్రాజెక్టుల నిర్వహణ ఆదాయవ్యయాల మధ్య అంతరాన్ని పూడ్చడానికి ఈ ఉప పథకాలు ఎంతగానో తోడ్పడతాయి. నీటితీరువ (water rates) పెంచడానికి సంబంధించి వినియోగదారుల ప్రతిఘటన, అధికారుల అయిష్టతలు కనిపిస్తాయి.

పైన పేర్కొన్న ప్రయత్నాలలాంటివే పరిమిత స్థాయిలో శ్రీ లంకలో కూడా కనిపిస్తాయి. అలాగే నేపాల్, బంగ్లాదేశ్ లో కూడా ఇలాంటి ప్రయత్నాలను ప్రారంభించాయి. మనదేశంలో అనేక రాష్ట్రాలు నీటి వినియోగదారుల సంఘాలను ఏర్పరచాయి. అయితే వీటిలో చాల సంఘాలు నామమాత్రంగానే పనిచేస్తున్నాయి. నిష్క్రియగానే మిగిలిపోయాయి. 1997 అట్టడుగు స్థాయిలో నీటి వినియోగదారుల సంఘాలను ఏర్పరిచే ఉద్దేశంతో ఆంధ్రప్రదేశ్ ప్రభుత్వం ఒక చట్టాన్ని కూడా ఆమోదించింది.

నీటిపారుదల ప్రాజెక్టుల నిర్వహణకు వినియోగదారులకు బదిలీచేయడానికి సంకల్పించినప్పుడు దాన్ని ఏవిధంగా సార్థకంగా చేయవచ్చు. ఉత్తరోత్తరా ఎలాంటి సమస్యలు ఉత్పన్నంకావచ్చు. సమస్యలను ఎలా పరిష్కరించవచ్చు అనే అంశాలను తప్పనిసరిగా పరిశీలించాల్సి ఉంటుంది. ప్రధాన వ్యవస్థలో గుణాత్మకమైన మార్పుజరగనిదే కేంద్రస్థాయిలో వినియోగదారులకే నిర్వహణ బాధ్యతలు అప్పజెప్పడం వల్ల చెప్పుకోదగ్గ ఫలితం లేకపోవచ్చు. బదిలీ అనేది పాక్షికమైంది అయినప్పుడు, మొత్తం వ్యవస్థ ఏవిధంగా పనిచేస్తుంది అనేదానిపైనే వినియోగదారుల నిర్వహణ సఫలతపై ఆధారపడి ఉంటుంది. అవసరమైన సంస్కరణలు చేపట్టే ముందు పైన వివరించిన రెండు అంశాలను క్షుణ్ణంగా పరిశీలించాలి.

సంస్కరణలు నీటి వినియోగదారులు నిర్వహణలో పక్రియగా పాల్గొనప్పుడే సత్ఫలితాలనిస్తాయి. అంటే ఏ సంస్కరణ అయినా ఫలప్రదం కావడానికి వినియోగదారుల పథకం రూపొందించడంలోను, అవసరమైన మార్పులు, చేర్పులు చేయటంలోను నిర్వహణ నియమాలను నిర్ధారించడంలోను, నీటిని కేటాయించడంలోను, నియమాలను సక్రమంగా పాటించడంలోను చురుకుగా పాల్గొనడం ముఖ్యం. నీటిపారుదల నిర్వహణకు సంబంధించి వినియోగదారుల బోర్డుకు తగినంత స్వేచ్ఛ ఇవ్వడం జరిగింది. అయినా రాష్ట్ర ప్రభుత్వం నిర్వహించవలసిన పాత్ర కూడా కొంత ఉంది. ముఖ్యంగా నీటి వినియోగదారుల మధ్య ఏర్పడే విభేదాలను తొలగించడం. అంతేకాక నదీపరీవాహక ప్రాంతంలోని గ్రామాలకు, చిట్టచివరి గ్రామాలకు సరియైన మోతాదులో నీరు అందేట్లు చూసే బాధ్యత ప్రభుత్వానిదే. వీటన్నింటికీతోడు నీటిపారుదల నిర్వహణలో సంస్కరణల అవసరాన్ని ప్రజలు గుర్తించేట్లు, సంస్కరణల వల్ల నీటిపారుదల సంఘాలకు మరింత స్వేచ్ఛ లభిస్తుందని తెలియజేయడంలో ప్రభుత్వ బాధ్యత ఎంతో ఉంది. సంస్కరణల వల్ల కేవలం ఆర్థిక ప్రయోజనాలే కాక నీటిపారుదల సౌకర్యాలు ఎక్కువ భూవిస్తీర్ణానికి అందించే అవకాశం ఉంటుంది.

11.6 సారాంశం

భారతదేశ ఆర్థికాభివృద్ధిలో నీటిపారుదల సౌకర్యాల పాత్రను ప్రభుత్వం గుర్తించింది. మన దేశంలో భారీ నీటిపారుదల ప్రాజెక్టుల వల్ల ఏర్పడిన కొన్ని దుష్ఫలితాల మూలంగా ప్రభుత్వం దృష్టి చిన్నతరహా నీటిపారుతల పథకాలవైపు మళ్ళింది. నీటిపారుదల పథకాల నిర్వహణలో వినియోగదారుల భాగస్వామ్యం ప్రాధాన్యాన్ని ప్రభుత్వం గుర్తించింది. నీటి వనరుల కొరత దృష్ట్యాను, లభ్యమవుతున్న నీటిని అభిలషణీయ స్థాయిలో వినియోగించుకోవడానికి వినియోగదారుల సంఘాలను ఏర్పాటు చేసింది. దేశీయంగా ఉన్న నీటిపారుదల నిర్వహణ సంస్థల గుణదోషాలను పరీక్షించి నిర్వహణలో వినియోగదారులు పాల్గొనే వీలు కల్పించే యంత్రంగాన్ని, లేదా సంస్థలను స్థాపించినప్పుడే ఈ పథకాల సక్రమ నిర్వహణ సాధ్యమవుతుంది.

11.7 నమూనా పరీక్షా ప్రశ్నలు

I. ఈ క్రింది ప్రశ్నలకు 30 పంక్తులలో జవాబులు రాయండి.

1. భారతదేశం వంటి వ్యవసాయక ఆర్థిక వ్యవస్థలలో నీటిపారుదల ప్రాముఖ్యాన్ని గురించి వివరించండి.
2. పరిమాణం , నిర్వహణ వ్యవస్థల ఆధారంగా వివిధ రకాల నీటిపారుదల పద్ధతులను గురించి చర్చించండి.

BRAOU

3. సామాజిక, ఆర్థిక, పర్యావరణాలపై నీటిపారుదల పద్ధతుల ప్రభావాన్ని గురించి వివరించండి.

4. భారతదేశంలో నీటిపారుదల సదుపాయాల అభివృద్ధిని గురించి తెలియజేయండి.

5. నీటిపారుదల నిర్వహణలో రైతుల భాగస్వామ్యం ఆవశ్యకతను గురించి చర్చించండి.

11.8 చదవదగిన పుస్తకాలు

1. Coward, Sr.,E. Walter, Irrigation and Agricultural Development in Asia, Cornell University press, Ithala, U.S.A., 1980.
2. Gurjar, R.K. (ed.), Socio Economic Dimensions of Irrigation, Printwell, Jaipur, 1994.
3. Tha, U.M., Irrigation and Agricultural development, Deep & Deep, New Delhi, 1984.
4. Narmal etal., Managing Irrigation : Analysing and gneprovin the performance of Bureaucracies, sage publications, New Delhi, 1991.
5. Satish, S and Sundar, A., Peoples Participation and Irrigation Management Experiences, Issues and Options, Commonhealth Publishers, New Delhi, 1990.
6. Sengupta, Nirmal, Managing Common Property : Irrigation in India and Philippines, Sage Publications, New Delhi, 1991.
7. Sivamohan, M.V.K., and Scot, Christopher A. (eds.), India : Irrigation Management Partnerships, Booklinks Corporation, Hyderabad, 1994.
8. Sreedhar, G., Tank Irrigation in Semi-arid zones, Sunrise Publications, Bangalore, 1997.
9. Uphoff, Norman, Improving International Irrigation Management with farmers Participation : Getting the procers Right, Westview, Boulder, 1996.

BRAOU

భాగం - 12 : ఆరోగ్య సంరక్షణ, పౌష్టికాహారం, పారిశుద్ధ్యం, పరిశుభ్రత, ఆరోగ్యం

విషయక్రమం

12.0 లక్ష్యాలు

12.1 పరిచయం

12.2 ఆరోగ్యం, ఆరోగ్య సంరక్షణల అర్థం, పరిధులు

12.3 భారతదేశంలో గ్రామీణ ఆరోగ్య విధానం

12.4 పౌష్టికాహార కార్యక్రమం

12.5 గ్రామీణ పరిశుభ్రత

12.6 గ్రామీణ నీటి సరఫరా

12.7 గ్రామీణ పారిశుద్ధ్యం

12.8 భారతదేశంలో గ్రామీణ ఆరోగ్య సంరక్షణ సేవలు

12.8.1 ప్రాథమిక అరోగ్య సంరక్షణ కేంద్రాలు

12.8.2 కుటుంబ సంక్షేమ కార్యక్రమం

12.8.3 జాతీయ నిర్మూలన కార్యక్రమాలు - మలేరియా, క్షయ, కుష్ఠు, కలరా, మెదడువాపు వ్యాధి, ఐరన్‌లోపంవల్ల రుగ్మతలు ,జపనీత, మెదడువాపు వ్యాధి, పల్స్‌పోలియో, మాతా, శిశు ఆరోగ్యం, ఎయిడ్స్, ఆరోగ్య విద్య.

12.9 గ్రామీణ ఆరోగ్య సంరక్షణ : పంచాయతిరాజ్ వ్యవస్థ పాత్ర.

12.10 గ్రామీణ ఆరోగ్య సంరక్షణ : స్వచ్ఛంద సంస్థలు, ప్రభుత్వేతర సంస్థల పాత్ర

12.11 సారాంశం

12.12 నమూనా పరీక్ష ప్రశ్నలు

12.13 చదవదగిన పుస్తకాలు

12.0 లక్ష్యాలు

ఈ భాగం చదివిన తరువాత మీరు :

- ఆరోగ్యం, ఆరోగ్య జాగ్రత్తల అర్థం, పరిధులు (dimensions) భారతదేశంలో గ్రామీణ ఆరోగ్యవిధానం. భారతదేశంలో గ్రామీణ ఆరోగ్య సంరక్షణ సేవలను వివరించగలరు.
- భారతదేశంలో గ్రామీణ ఆరోగ్య సంరక్షణ ప్రాధాన్యం, దాని పరిమితులను అంచనా వేయగలరు.
- గ్రామీణ ప్రాంతాలలో ఆరోగ్య సంరక్షణ సేవలను పెంపొందించడంలో ప్రభుత్వం అమలు పరుస్తున్న వివిధ వ్యూహాలను వివరించగలరు.
- గ్రామీణ ఆరోగ్యాన్ని పెంపొందించడంలో పౌష్టికాహారం, పరిశుభ్రత, మంచినీరు, పారిశుద్ధ్యం విలువలను చక్కగా మదింపు చేయడం (appreciate). మలేరియా, కుష్ఠు, క్షయ, ఎయిడ్స్ వంటి వ్యాధుల సమస్య తీవ్రతను తెలుపగలరు.
- అన్ని సమస్యాత్మక గ్రామాలలో మంచినీటి సరఫరాకు కార్యాచరణ ప్రణాళికను సూచించడం.

BRAOU

- ప్రాథమిక ఆరోగ్య సంరక్షణను అందించే విధానంలో గ్రామీణ ప్రాథమిక ఆరోగ్యకేంద్రాలు, ఉపకేంద్రాలు, కమ్యూనిటీ ఆరోగ్య కేంద్రాల పాత్రను తెలుసుకొనడం.
- గ్రామీణ ఆరోగ్య సంరక్షణ విధానం వికేంద్రీకరణలో పంచాయితి రాజ్ సంస్థ పాత్రను అర్థం చేసుకొనడం.
- గ్రామీణ ఆరోగ్య సంరక్షణ సేవలను పెంపొందించడంలో స్వచ్ఛంద సంస్థలు, ప్రభుత్వేతర సంస్థల (NGOs) పాత్రను చక్కగా మదింపుచేయడం.
- గ్రామీణ ఆరోగ్య సంరక్షణ సేవల అమలులోని విజయాలను, లోపాల (drawbacks) ను విశ్లేషించడం.
- గ్రామీణ ఆరోగ్య సంరక్షణ సేవలను పెంపొందించడానికి కార్యాచరణ కార్యక్రమాన్ని (program of action) సూచించడం.

బ్లాక్ (Block) : భారతదేశంలో గ్రామీణ ఆరోగ్య సంరక్షణ సేవలు.

12.1 పరిచయం

అన్ని సమాజాలలో ఆరోగ్య సమస్య కేంద్రబిందువుగా ఉంది. సామాజిక ఆర్థికాభివృద్ధి లక్ష్యసాధనలో మానవాళి శారీరకంగా, మానసికంగా హాయిగా ఉండటము ప్రధాన అంశం. వివిధ సమజాలు ఆరోగ్యం, ఆరోగ్య సంరక్షణకు అనేక మార్గాలను అవలంభిస్తున్నాయి. అభివృద్ధి చెందిన సమాజాలలో కంటే, అభివృద్ధి చెందుతున్న సమాజాలలో ఆరోగ్యం అంతంత మాత్రం (lower loud) ఉండటమ్ కాక, ఆరోగ్య సంరక్షణ విధానంలో కూడా తక్కువ ప్రగతిని సాధించాయి. అతిప్రాచీన కాలంనుంచీ ప్రతి సమాజం కూడా ఆరోగ్య సంరక్షణకు, ఆసమాజంలోని సభ్యుల యోగక్షేమాలకు కొన్ని అచారాలను, అలవాట్లను ఏర్పరచుకొన్నవి. ఈ అలవాట్లు కమ్యూనిటీ ఆరోగ్య సంస్కృతిలో భాగం అయ్యాయి. ఈ నాటికి కూడా సంబంధం కలిగిన మహత్తరమైన ఆరోగ్య సంస్కృతిని మన పూర్వీకులు కలిగి ఉన్నారు. వారు ఎక్కువగా వ్యాధి లక్షణం స్థితిపై కంటే నిరోధకం, ఆరోగ్యాన్ని మెరుగుపరచే విషయంపైన ఎక్కువ ప్రాధాన్యాన్ని ఇచ్చారు. వారు పరిసరాల పారిశుద్ధ్యంపైన ఎక్కువ జాగ్రత్తను కనపరచారు. వారు కాలుష్యం కోరలనుంచి గాలి, నీరు, పరిసరాల (environment) ను కాపాడారు. పశువుల, మానవుల వ్యర్థపదార్థాలను తమ నివాస స్థలం నుంచి దూరంగా పారవేశారు.

నేడు ప్రపంచంలో మూడింట ఒక్కవంతు మంచి అనారోగ్య పీడితులయ్యారు. వీరిలో ఎక్కువమంది వర్ధమాన దేశాల (developing nation) లో అందులో పిల్లలు మరీ ఎక్కువ మంది ఉన్నారు. ప్రతి సంవత్సరం తృతీయ ప్రపంచంలో 14 మిలియనులకుపై బడి పిల్లలు కొన్ని వ్యాధుల బారినపడి మరణిస్తున్నారు. అయితే పౌష్టికాహార లోపం (mal nutrition) కూడా దీనికి దోహదం చేస్తున్నది. వర్ధమాన కాలంలో అయిదింట నాలుగు వంతుల జబ్బులు నీటిద్వారా వచ్చే జబ్బుల ద్వారా సంక్రమిస్తున్నాయి. నీళ్ళ విరేచనాలు (diarrhoea) వల్ల ప్రతిరోజూ దాదాపు 11 వేల మంది బాలలు మరణిస్తున్నారు. న్యుమోనియా (ఊపిరితిత్తులవాపు వ్యాధి) (pneumonia) వల్ల ప్రతి దినం 6 వేల పైబడి బాలలు మరణిస్తున్నారు. పిల్లలు, పెద్దల్లో మలేరియా వ్యాధి 200 నుంచి 400 మిలియనుల మందికి సోకి, ప్రతి సంవత్సరం 5 మిలియనుల మంది ప్రాణాలు కోల్పోతున్నారు. ప్రతి సంవత్సరం క్షయ బారిన పడి 3 మిలియనుల మంది మరణించగా అందులో 30,000 మంది బాలలు. వచ్చే 10 సంవత్సరాలలోఎయిడ్స్/హెచ్ఐవి వైరస్ బారిన పడేవారు 25 మిలియనుల మంది ఉండవచ్చునని అంచనా. అందులో సగం మంది తృతీయ ప్రపంచంలోనూ, 25 శాతం మంది భారతదేశంలోనూ ఉండగలరని భావిస్తున్నారు. కనీస ఆరోగ్య సంరక్షణ సేవలను అందించి వర్ధమాన దేశాలలో మూడింట రెండు వంతుల వ్యాధులను నిరోధించవచ్చు.

భారతదేశ జనాభాలో సుమారు 75 శాతం మంది గ్రామీణ ప్రాంతాలలో జీవిస్తారు. బ్రిటిష్ పాలనలో మన గ్రామాలు నిరాదరణకు గురై, రెండు శతాబ్దాలు కొనసాగడం వల్ల పేదరికం, నిరక్షరాస్యత, అపరిశుభ్రత (squalor), వ్యాధులు ప్రబలిపోయాయి. ఆరోగ్యం, పరిశుభ్రం, పారిశుద్ధ్యం రంగాలలోని ప్రగతులు వారికి చేరలేదు. అనావృష్టి, కరువు, అంటువ్యాధులు ప్రబలినపుడు గ్రామీణ ప్రజలు మృత్యువాత పడుతున్నారని గ్రామీణ ప్రజల ఆరోగ్య

స్థితిగతులపైన భోర్ కమిటి (Bhore committee) వెల్లడించింది. నిరుపేద రాష్ట్రంలో, నిరుపేద గ్రామంలో జీవిస్తున్న నిరుపేదల ఏల్లల్లో దాదాపుగా సగం మంది 4 సంవత్సరాల వయసులోపుగానే మరణిస్తున్నారని కొన్ని సూక్ష్మ అధ్యయనాలు తెలుపుతున్నాయి. స్వాతంత్ర్యం సిద్ధించిన తరువాత మొదటి రెండు దశాబ్దాలలో మూడు ప్రాణాంత వ్యాధులైన మలేరియా, కలరా, ప్లేగులు అదపులోకి వచ్చాయి. వైద్య విజ్ఞానం, మానవశక్తి యోజన (planning) మౌలిక సదుపాయాల కల్పన (infrastructure) వంటివి విస్తారంగా పెరిగినప్పటికీ గతరెండు దశాబ్దాలలో మాత్రం మలేరియా, క్షయ, న్యుమోనియా, తట్టు (measles), కలరా వంటి వ్యాధులు మళ్ళీ జీవం పోసుకుంటున్నాయి. ఈ అంటు వ్యాధులు మనదేశంలో అధిక మరణరేటు, అనారోగ్యస్థితి (morbiditus)కి కారణాలవుతున్నాయి. మనదేశంలో వెనుకబడిన రాష్ట్రాలైన మధ్యప్రదేశ& (102), రాజస్థాన్ (90), ఒరిస్సా (89) లో శిశు మరణాల రేటు (IMR) ఇప్పటికీ అధికంగానే ఉంది.

2000 సంవత్సరం నాటికి భారతదేశ జనాభా 100 కోట్లకు చేరడం వల్ల, అందులో 40 శాతం మంది దారిద్ర్య రేఖకు దిగువన జీవించడంవల్ల, ఆరోగ్య సంరక్షణ సమస్య అధికం అవుతుంది. ప్రస్తుత సామాజిక ఆర్థిక పరిస్థితుల్లో గ్రామీణ ప్రజల్లో ఎక్కువ మంది సరైన ఆరోగ్యంతో జీవించలేరు. వారికి ఆరోగ్యం, పరిశుభ్రం, పౌష్టికాహారం, నీటి సరఫరా, పారిశుద్ధ్యం వంటి అంశాలపై మిక్కిలి జాగ్రత్త అవసరం. అందువల్ల 5.58 లక్షల గ్రామాలలో నివసిస్తున్న గ్రామీణ ప్రజలకు కనీస ఆరోగ్య సంరక్షణ సేవలను అందించడం భగీరథ ప్రయత్నం వంటిది. దీనికోసం సరైన ప్రణాళిక, వనరుల సమీకరణ, ప్రజల భాగస్వామ్యం (involvement) అవసరం.

12.2 ఆరోగ్యం, ఆరోగ్యసంరక్షణల అర్థం, పరిధులు.

ఆరోగ్యం అనే భావన సాపేక్షకమైనది. ఒక వ్యక్తి ఆరోగ్యాన్ని జన్యుకారకాలు (genetic factors), అంటువ్యాధులు సోకడం (contamination infections) పౌష్టికాహార స్థాయి, భోజనం పనిఅలవాట్లు, పరిసరాల పారిశుద్ధ్యం, సామాజిక-ఆర్థిక స్థాయి, ఆరోగ్య సంరక్షణ అందుబాటు వంటి కారకాలు నిర్ధారిస్తాయి. ఇప్పుడు ఆరోగ్య వివిధ పరిధులను పరిశీలిద్దాం.

జబ్బులు లేకపోవడము ఆరోగ్యంగా ఉన్నట్లు జీవ-వైద్య శాస్త్రదృక్పథం(dimension)తో ఆరోగ్యాన్ని నిర్వచించవచ్చు. అంటే సామాన్య పరిమితులలో శరీరంలో ఎటువంటి అనారోగ్యం లేకుండా ఉండడమని చెప్పవచ్చు. అయితే ప్రపంచ ఆరోగ్యసంస్థ (WTO) మానసిక, సామాజిక అంశాలను ఆరోగ్యానికి జోడించింది." శారీరక, మానసిక, సామాజిక స్థితిగతులు సవ్యంగా (well being) ఉండడమేకానీ, కేవలం జబ్బులు లేకపోవడం లేదా అశక్తత (infirmity) లేకపోవడంకానీ రాదు" అని ప్రపంచ ఆరోగ్య సంస్థ ఆరోగ్యాన్ని గురించి నిర్వచించింది. అంటే ఒక ప్రాణి కొంత జీవన నాణ్యతను లేదా ఆరోగ్యాన్ని కలిగి ఉండే పరిస్థితి.

గత దశాబ్దిలో ఆవరణశాస్త్ర (ecological) అంశాన్ని కూడా ఆరోగ్యాన్ని చేర్చడమైంది. ఒక ప్రాణి జీవన విధానం ఆవరణ వ్యవస్థలో జీవనాధార సంబంధంతో సాపేక్షంగా ఉండే స్థితిని ఆరోగ్యం అని అది నిర్వచించింది. ఆవరణ వ్యవస్థలో వాతావరణం, నీరు, గాలి, పర్యావరణం వస్తాయి. ఆరోగ్యానికి సంబంధించిన ఆవరణం అనే భావన ప్రజలు, వారు జీవిస్తున్న పర్యావరణం మధ్య విడదీయరాని సంబంధం ఉందని గుర్తించడమైంది. (Lancet 1990) తుషానులు, వరదలు, భూకంపాలు, అనావృష్టులు వంటి ప్రకృతి వైపరీత్యాల వల్ల అసంఖ్యాకంగా మరణించడమేకాక కలరా వంటి అంటువ్యాధులు, పర్యావరణ కాలుష్యం, జల కాలుష్యం వంటివి ప్రబలుతాయి.

ఆరోగ్యానికి సంబంధించిన సామాజిక దృక్కోణం ప్రకారం ప్రజల జననాలరేటు, వ్యాధులు, మృతి పద్ధతిపై ప్రజల సామాజిక ఆర్థిక లక్షణాల ప్రభావం ఉంటుంది. కులం, వర్ణం (class), అక్షరాస్యత, వయసు, లింగం వంటి సామాజిక అంశాల పాత్ర మంచి ఆరోగ్యం, వ్యాధుల వ్యాప్తికి దోహదపడుతున్నాయని గతకొన్ని శతాబ్దాలుగా పరిశీలించడమైంది. వైద్య సమాజ శాస్త్రం, లేదా ఆరోగ్య సమాజ శాస్త్రం మానవ సమాజాలు అనేక విధాలుగా వ్యాధులకు గురవుతున్నాయని, అయితే ఈ విధంగా గురికావడాన్ని శ్రేణిపరమైన సామాజిక సంబంధాలు, ఆచారాలు, విలువలు నియంత్రిస్తున్నాయి. ఉదాహరణకు కొన్ని సాంస్కృతిక సంప్రదాయల వల్ల, ఉద్దేశాత్మక మద్దతు లేక పోవడంవల్ల, గోప్యత (privacy) వల్ల వైద్యచికిత్స పొందకూడదని స్త్రీలు నమ్ముతున్నారు. తమకున్న కుటుంబపరమైన బాధ్యతలు, నిమ్నస్థాయి, సమాచారం అందకపోవడం, సౌకర్యాలు అందుబాటులో లేకపోవడం వంటి కారణాల

BRAOU

వల్ల స్త్రీలు వైద్య సంరక్షణకు దూరంగా ఉన్నారు. మహిళల సామాజిక-సాంస్కృతిక, పర్యావరణ అవసరాలకు చికిత్సా పరమైన ఆవశ్యకతలను అను సంధానం చేసే విధంగా సముచితమైన మహిళా ఆరోగ్య విధానం ఉండాలి. (Sociological Abstract, February, 1999, P. 3,7). వ్యాధి కారణాలను చర్చిస్తూ శారీరక కారణాలకంటె, సామాజిక కారణాలకే వైద్యసామాజిక శాస్త్ర వేత్తలు ప్రాధాన్యం ఇచ్చారు. ఉదాహరణకు, అమెరికా వంటి సంపన్న దేశాలలో వైద్యంలో అత్యంత ఆధునిక పద్ధతులు వాడుకలో ఉన్నప్పటికీ ప్రాణాంతక వ్యాధి అయిన ఎయిడ్స్ (AIDS)ను ఎదుర్కోవడంలో విఫలమయ్యాయి. ఎందుకంటే ఆవ్యాధి మూలాలు భ్రష్టు పట్టిన ఆధునిక నాగారికత. అందులోని విచ్చలవిడిగా సాగే లైంగిక సంపర్కం, మాదకద్రవ్యాలు, మత్తు పదార్థాల సేవనం, కోకా సంస్కృతి వంటివి మనిషి రక్షణ విధానం (immunity system)ను సంపూర్ణంగా నాశనం చేస్తున్నది. కమ్యూనిటి ఆరోగ్యానికి దోహదం చేసే (bearing) సాంఘిక ఆచార వ్యవహారాలను అధ్యయనం చేయడానికి, విశ్లేషించడానికి, వేచించడానికి వైద్య సామాజిక శాస్త్రవేత్తలు ప్రయత్నించారు. సాంఘిక ఆచారవ్యవహారాలలో కమ్యూనిటీల మధ్య, వర్గాల మధ్య వైవిధ్యం కనిపిస్తున్నాయి. ఒక ఆరోగ్య సంరక్షణ కార్యక్రమాన్ని ప్రారంభించే ముందు, ఒక కమ్యూనిటీని సామాజిక అంశాల దృష్ట్యా అర్థం చేసుకోవల్సిన అవసరం ఉంది. ఆరోగ్యాన్ని, పారిశుధ్యాన్ని మెరుగు పరచడంలో ఆరోగ్యం, వైద్యవృత్తిలో ఉన్నవారికున్నంత ప్రాధన్యం సామాజిక శాస్త్రవేత్తలలో కూడా ఉంది. అందువల్ల ఒక కమ్యూనిటీలో ఆరోగ్య ప్రమాణాల మెరుగుపడటంలో వైద్య పరమైన జాగ్రత్తలైన ఆసు పత్రులను కట్టించడం, వైద్యులను నియమించడం, రోగులకు మందులు ఇవ్వడం కంటే సామాజిక, ఆర్థిక, రాజకీయ చర్యలో ఎక్కువ ప్రాధాన్యాన్ని వహిస్తాయని నేడు అందరూ గుర్తించడమైంది.

12.3 భారతదేశంలో గ్రామీణ ఆరోగ్య విధానం

ఆరోగ్య సంరక్షణ : 'ఆరోగ్య సంరక్షణ' అనే పదం అనేక అంశాలతో కూడుకున్నది. ఇది మనిషి ఆరోగ్యం, క్షేమం, నాణ్యమైన జీవితాన్ని గడపటానికి కావలసిన, ఆరోగ్యానికి సంబంధించిన అంశాలకు సంబంధించిన అన్ని సేవల వ్యవస్థను తెలుపుతుంది. రోగుల ఆరోగ్యం, క్షేమాన్ని మెరుగుపరచడానికి ప్రత్యేక్షంగా కానీ, పరోక్షంగా కానీ దోహదపడే వైద్యం, దంత, నర్సింగ్, తదితర ఆరోగ్య సంబంధ సేవల విధానాలను గూర్చి 'ఆరోగ్య సంరక్షణ సేవలు' అనే పదబంధం తెలుపుతుంది.

ఆరోగ్య సంరక్షణ దృక్పథాలు (dimensions):

ఈ దిగువ తెలిపిన రెండు ఆరోగ్య సంరక్షణ దృక్పథాలను బట్టి ఒక సమాజం ఆరోగ్య సంరక్షణ విధానాన్ని పెంపొందించకుంటుంది అనే విషయం బాగా ఆధారపడి ఉంటుంది.

1. ఆరోగ్యం, ఆరోగ్య సంరక్షణ అనే విషయాలను మౌలిక మానవ హక్కు(right)గా లేదా ప్రత్యేకహక్కు (previlege) గా చూస్తున్నాదా;
2. రోగాలను నిరోధించాలని చూస్తున్నదా లేదా రోగాలను ముంచేయాలని చూస్తున్నదా ;

ఆరోగ్య సంరక్షణకు సంబంధించిన పై రెండు దృక్పథాలను వివరంగా పరిశీలిద్దాం.

1. ఆరోగ్య సంరక్షణ - హక్కు మరియు ప్రత్యేక హక్కు.

మెడికల్ సోషియాలజీ (సామాజిక వైద్య శాస్త్రం, 1989) అనే గ్రంథంలో విలియమ్ కొనెర్ హామ్ అనే సామాజిక వైద్య శాస్త్రవెత్త పై రెండు విశుద్ధ భావాలను చర్చించారు. ఆరోగ్యాన్ని ప్రత్యేక హక్కుగా భావించేవారు. ఆరోగ్య సంరక్షణ కావాలనుకున్నారు. దాని కోసం కొంత మూల్యం చెల్లించాలని అంటారు.

సమాజంలోని ప్రజలకు నాణ్యమైన ఆరోగ్య సంరక్షణ సేవలను అందించడం సమాజ బాధ్యత, విధి అని ఆరోగ్యాన్ని మౌలిక మానవ హక్కుగా భావించేవారని తెలిపారు. అ ంతేకాక ఆ ప్రజలకు చికిత్స అనేది సామాజిక న్యాయానికి సంబంధించిన అంశం. సగం కంటే ఎక్కువ మంది దారిద్ర్య రేఖకు దిగువన జీవిస్తున్న, కొనుగోలు శక్తి తక్కువగా ఉన్న అనేక ఆసియా, ఆఫ్రికా ఖండాల దేశాలలోని గ్రామీణ ఆరోగ్య సంరక్షణ సేవలు ఎక్కువగా ఈ విధంగా ఉన్నాయి. అయితే కొందురు మధ్యేమార్గంగా వారిస్తూ, మంచి ఆరోగ్యం అనేది ఒక హక్కు అని అయితే

BRAOU

మంచి ఆరోగ్య సంరక్షణ అనేది ప్రత్యేక హక్కు అని తెలిపారు. ఈ రెండు భావనలను వేరుగా చూడటం తర్కబద్ధం (logical) కాదు, ఆచరణయోగ్యం (practical) కాదు.

ఈ విషయంలో సమాజ ప్రతి స్పందన (response) తో బాటు వ్యక్తిగత బాధ్యతను కూడా పరిగణలోకి తీసుకోవాలి. అయితే పొగతాగడం, ఎక్కువగా కొవ్వు పదార్థాలను తినడం, సురక్షితం కాని లైంగిక కార్యక్రమాల్లో పాల్గొనడం వంటి అనారోగ్యానికి దారితీసే ప్రవర్తనలున్నవారి పట్ల సమాజ బాధ్యత తక్కువగా ఉంటుందని కొందరు వాదించారు. అటువంటి ప్రవర్తనలు సమాజానికి, ఆరోగ్య సంరక్షణ విధానాలకు మిక్కిలి ఖర్చుతో కూడుకొన్నది. భవిష్యత్తులో, ప్రజలు తమ ఆరోగ్యాన్ని కాపాడుకోవడానికి శక్తివంచన కాకుండా పనిచేయడం ప్రతి ఒక్కరి బాధ్యత. (ఇంటర్నేషనల్ ఎన్‌సైక్లోపీడియా ఆఫ్ సోషియాలజీ, 1995).

2. ఆరోగ్య సంరక్షణ - నిరోదం vs చికిత్స (cure) :

ఆరోగ్యం, దాని ప్రతికూల స్థితి అయిన స్థితి రెండూ సాపేక్షికం అయినా, భవన, నిర్వహణ స్థాయిలో వీటిలో భారం ఉందని చెప్పవచ్చును. ఇందులో మొదటిది జబ్బును నిరోధించడానికి, రెండోది జబ్బును నయంచేయడానిక ఉద్దేశించబడ్డాయి. అందుకే చికిత్స కంటే నిరోధం మంచిది అనే సూక్తి ఉంది.

వైద్యులు, వైద్యకళాశాలలు, నర్సులు, ఆపరేషన్ థియెటర్లు, మందులు మొదలైన వాటిని సమృద్ధిగా ఏర్పాటుచేసి ఆసుపత్రులను ప్రారంభించడాన్ని చికిత్స పూరిత ఆరోగ్య సంరక్షణగా చెప్పవచ్చు. పాశ్చాత్య, ప్రెరెపిత సమాజంలో చికిత్సా పూరిత ఆరోగ్య సంరక్షణకు అధిక ప్రాధాన్యం ఇవ్వడమైంది. వారు యాంటీబయాటిక్స్, సింథటిక్ మందులు, బాధానివారిణులు, నిరుత్సాహానివారిణులు (depressant)లను ఎక్కువ మోతాదుల్లో చాలా కాలం పాటు క్రమ బద్ధమైన అంతరం (regular intervals)తో ఇస్తారు. కొన్నిసార్లు కేన్సర్, క్షయ, రక్తపోటు, మధుమేహం (diabetes), గుండె జబ్బులు, కీళ్ళనొప్పులు (arthiritis) మానసిక వ్యాధులు మొదలైన వాటికి జీవితాంతం వాడాల్సి ఉంటుంది.

పౌష్టికాహారం, రక్షిత మంచినీరు, సెప్టిక్ లెట్రిన్‌లు, మానవ, పశువుల వ్యర్థాలను పారవేయడం, మురుగు నీటిపారుదల, మురికివాడల నిర్మూలన వంటి వ్యక్తిగత, సామాజిక సౌకర్యాల ద్వారా ఆరోగ్యాన్ని సంరక్షించుకోవడంతో నిరోధక ఆరోగ్య సంరక్షణ కూడా ఉంటుంది. ఈ చర్యలన్నీ వ్యక్తి, సమాజంతో సంబంధం కలిగి ఉంటాడు. ఆసియా, ఆఫ్రికా సమాజాలలో ప్రధానంగా గ్రామీణ ప్రాంతాలలో నిరోదం, అభివృద్ధ్యాత్మక ఆరోగ్య సంరక్షణ పై అధిక ప్రాధాన్యం ఇవ్వడమైంది. అతి ప్రాచీన భారతీయ వైద్యవిధానాలైన ఆయుర్వేదం, సిద్ధ, యోగ, ప్రకృతి చికిత్స వాటిని ఆరోగ్యంపై సానుకూలం ; జబ్బు, దాని చికిత్సకు సంబంధించి తక్కువగా ప్రతికూల ప్రభావాన్ని చూపుతున్నాయి. ఒక మనిషి తినే ఆహారం, చేసే పని, తీసుకొనే విశ్రాంతి మొదలైన వాటి క్రమబద్ధతను ఈ వైద్యవిధానాలు ప్రాధాన్యాన్ని ఇస్తాయి. ఇటీవల కాలంలో ఆయుర్వేదం, హోమియోపతి, మూలికా వైద్యం, ప్రకృతి చికిత్స, యోగ మొదలైన వాటిని పాశ్చాత్య దేశాలలో అధిక ప్రచారం లభిస్తుంది.

నిరోధాత్మక చికిత్సా పూరక వైద్య సంరక్షణ విధానాలలోని లక్షణాలలోని బేధాలను ఈ దిగువన తెలిపడమైంది.

పట్టిక - 1 : నిరోధాత్మక ఆరోగ్య సంరక్షిత vs చికిత్స పూరక ఆరోగ్య సంరక్షణ.

క్రమ సంఖ్య	నిరోధాత్మక ఆరోగ్య సంరక్షణ	చికిత్సాత్మక ఆరోగ్య సంరక్షణ
1.	సురక్షిత మంచినీరు, పౌష్టికాహారం, పారిశుధ్యం, ప్రజారోగ్యం, ఆహారపు పని అలవాట్లు, అక్షరాస్యత, దారిద్ర్య నిర్మూలనం వంటి వాటి ద్వారా ఆరోగ్యాన్ని సంరక్షించుకోవడానికి ప్రాధాన్యం ఇవ్వడం.	ఆసుపత్రులు, వైద్యులు, మందుల ద్వారా జబుబలను నయంచేసుకోవడానికి ప్రాధాన్యం ఇవ్వడం.
2.	పరిధి విస్తృతం.	పరిధి స్వల్పం

BRAOU

3.	దీర్ఘకాలంలో చవక	ఖర్చుతో కూడుకున్నది.
4.	సమాజ ప్రాధాన్యమైనది	వ్యక్తి ప్రాధాన్యమైనది
5.	లాభాలన్ని అన్ని వర్గాల ప్రజలు పంచుకుంటారు.	సాధారణంగా సేవలకు చెల్లించగలగే వారే లాభాలను పంచుకుంటారు.
6.	ప్రధానంగా ప్రభుత్వ సంస్థల ద్వారా అందజేయడమవుతుంది.	ప్రభుత్వ, ప్రైవేట్, కార్పోరేట్ సంస్థల ద్వారా అందజేయడమవుతుంది.
7.	దీనిని హక్కుగా పరిగణిస్తారు.	దీనిని ప్రత్యేక హక్కుగా పరిగణిస్తారు.

పౌష్టికాహారం, రక్షిత మంచినీరు, పరిసరాల పారిశుధ్యం వంటి నిరోధాత్మక, అభివృధాత్మక ఆరోగ్య సంరక్షణ సేవలకు ప్రాధాన్యం ఇస్తూ మన ఆరోగ్య సంరక్షణ వ్యూహాన్ని పునః నిర్వచించుకోవాల్సిన, బడ్జెట్ కేటాయింపులను మార్పు చేయాల్సినది ఎంతైనా ఉంది.

భారతదేశంలో గ్రామీణ ఆరోగ్య విధానం :

బ్రిటిష్ పాలనలో గ్రామీణ ఆరోగ్య సేవలు కొంతమాటుకు మాత్రము ఉండేవి. గ్రామీణ ప్రాంతంలో మశూచిక (small pox), ప్లేగు, కలరా వంటి అంటువ్యాధులు ప్రబలినపుడు మాత్రము వైద్య సేవలు అందించేవారు. గ్రామీణ ప్రాంతాలలో మశూచి ప్రబలినపుడు సాధారణ టీకాలు చేయడం మాత్రమ్ ప్రజా ఆరోగ్య చర్యగా ఉంది. 1951లో ప్రాథమిక ఆరోగ్య కేంద్రానికి ప్రాధాన్యమిస్తూ దేశవ్యాప్తంగా గ్రామీణ ఆరోగ్య పథకం (rural health scheme) భోర్ కమిటీ ఆన్ హెల్త్ (Bhore committee on Health, 1946) సిఫార్సుల మేరకు ప్రారంభమయింది. మలేరియా, క్షయ, మశూచి, కుష్ఠు వంటి అంటువ్యాధులను అదుపుచేయడానికి అనేక దేశవ్యాప్త నిర్మూలన కార్యక్రమాలు ప్రారంభమయ్యాయి. గ్రామీణ ప్రాంతాలలో కార్యకర్తల పథకం (Multipurpose workers scheme) ను కేత్కర సింగ్ సంఘం (1972) సిఫార్సులపై ఏర్పాటు చేయడమైంది. గ్రామీణ ప్రాంతంలో కమ్యూనిటీ ఆరోగ్య కార్యకర్తల నియామకానికి శ్రీ వాత్సవ సంఘం (1974) మార్గం సుగమం చేసింది. 1951లో ప్రారంభమయిన కుటుంబ నియంత్రణ కార్యక్రమాన్ని 1977లో కుటుంబ సంక్షేమ కార్యక్రమంగా పేరుమార్చారు.

జాతీయ ఆరోగ్య విధానం :

1983లో జాతీయ ఆరోగ్య విధానం (National Health Policy)ను అందరికీ ఆరోగ్యం (Health for all) అనే అంశంపైన ICSSR - ICMR లు సమర్పించిన నివేదిక ఆధారంగా ప్రారంభించడమైంది. గ్రామీణ ఆరోగ్య సంరక్షణ విధాన వ్యవస్థలో నూతన వ్యూహాలతో నూతన శకం ఆవిర్భావమైంది. ఇది గ్రామీణ ఆరోగ్య పంపిణీ విధానాన్ని సమర్థంగా వికేంద్రీకరించడానికి కొత్త వ్యూహాన్ని అందించింది. గ్రామీణ రిస్పన్సరీల, ఆసుపత్రుల నిర్వహణ, నియంత్రణలో పంచాయతి రాజ్ వ్యవస్థ సాధికారతకు ప్రాధాన్యం ఇవ్వడమైంది. ప్రాథమిక ఆరోగ్య కేంద్రాలు (PHS), ఉపకేంద్రాలు, కమ్యూనిటీ ఆరోగ్య కేంద్రాలను సమర్థంగా నిర్వహించడానికి, నియంత్రించారు విధులతో సహా పంచయతులు, పంచాయితి సమితులు, జిల్లా పరిషత్‌లకు పశ్చిమ బెంగాల్, గుజరాత్, మహారాష్ట్ర, కర్ణాటక రాష్ట్రాలలో బదలాయించారు. నిరోధక చర్యల ద్వారా ఆరోగ్య సంరక్షణకోసం సమగ్ర విధానాన్ని NHP చేపట్టింది. సురక్షిత మంచినీరు, పారిశుధ్యం, పౌష్టికాహారాలతో సహా నిరోధాత్మక, అభివృద్ధాత్మక (promotive), చికిత్సాత్మక చర్యల ద్వారా ఆరోగ్య సంరక్షణ కల్పించడం NHP సమగ్ర విధానంలో ఉంది. గ్రామీణ ఆరోగ్య సేవలు అందించడంలో ప్రజల భాగస్వామ్యానికి, స్వచ్ఛంద సంస్థల భాగస్వామ్యానికి దీనిలో ప్రాధాన్యం ఇవ్వడమైంది. ప్రస్తుతం పనిచేస్తున్న ఆరోగ్య సిబ్బందికి పునశ్చరణ (reorientation), భారతీయ వైద్య విధానాల సమీకరణ, ఆరోగ్య విద్య మొదలైన చర్యలను కూడా సూచించడమైంది.

1986లో కనీస అవసరాల కార్యక్రమం (Minimum programme) కింద 'అందరికీ ఆరోగ్యం' అనే కార్యక్రమం ప్యాకేజిని ప్రారంభించడమైంది. దీనికింద గ్రామీణ ఆరోగ్య మౌలిక సదుపాయాల కల్పనకు ఈ దిగువ తెలిపిన నియమాలను అనుసరించడమైంది.

BRAOU

1) 20,000 నుంచి 30,000 జనాబాకు ఒక ప్రాథమిక ఆరోగ్య కేంద్రం (PHC)

2) 3,000 నుంచి 5,000 జనాభాలు ఒక ప్రాథమిక ఆరోగ్య ఉపకేంద్రం

3) ఒక లక్ష జనాభాకు సంపూర్ణ సదుపాయాలతో (equipped) కూడిన కమ్యూనిటీ ఆరోగ్య కేంద్రం.

4) ఒక వేయ్యి జనాభా కలిగిన గ్రామానికి ఒక గ్రామ ఆరోగ్య గైడ్ (guide).

ప్రపంచ బ్యాంకు సహాయంతో మలేరియా, కుష్ఠు, క్షయ వ్యాధుల నియంత్రణకు పరివర్తిత వ్యూహాల (modified strategies)ను చేపట్టడమైంది. మలేరియా నియంత్రణకు పరివర్తన నిర్వహణ ప్రణాళిక (modified plan of MPO operation)ను ప్రవేశపెట్టడమైంది. జాతీయ కుష్ఠ నిర్మూలన కార్యక్రమం కింద బహుళ ఔషధ చికిత్స (Multi drug therapy)ని కూడా ప్రవేశపెట్టడమైంది. 1993లో సవరించిన జాతీయ క్షయ కార్యక్రమాన్ని నేరుగా పరిశీలించే చికిత్స (Directly observed treatement - DTO) తో పాటు ప్రవేశపెట్టడమైంది. ఎయిడ్స్ (AIDS), హెచ్ఐవి సంక్రమణ (HIV infection)ను అరికట్టడానికి అధిక వ్యయంతో ఒక కార్యక్రమాన్ని చేపట్టడమైంది. జాతీయ కుష్ఠు నియంత్రణకు జాతీయ కుష్ఠు నిర్మూలన కార్యక్రమంగా మార్చడమైంది. మాతా శిశు ఆరోగ్య పథకాన్ని శిశు సంరక్షణ సురక్షిత మాతృత్వ పథకం (child survival and safe motherhood scheme) గా మార్చడమైంది. కుటుంబ సంక్షేయ కార్యక్రమాన్ని పునరుత్పత్తి, శిశు ఆరోగ్య కార్యక్రమం (reproductive and child health programme)గా మార్చడమైంది. కమ్యూనిటీ ఆరోగ&య కార్యకర్తల పథకాన్ని ఆరోగ్య రైతుల పథకంగా మార్చడమైంది. IMF: ప్రపంచబ్యాంకు సహాయంతో ఏరియా ప్రజెక్టుల కింద ప్రాథమిక ఆరోగ్య కేంద్రాలు, ఉపకేంద్రాలకు కొత్త భవనాలు, క్షేత్ర సిబ్బందికి పునరభ్యాసన (re-orientation), శిక్షయ కార్యక్రమాలు ప్రారంభించడమైంది.

2000 నాటికి ఆరోగ్యం, కుటుంబ సంక్షేమ కార్యక్రమాలలో ఈ దిగువ తెలిపిన లక్ష్యాలను సాధించాలని జాతీయ ఆరోగ్య విధానం నిర్దేశించింది.

పట్టిక - 2 : భారతదేశంలో ఆరోగ్య, కుటుంబ సంక్షేమ కార్యక్రమాల లక్ష్యాలు

సూచకం (indicator)	1990లో సాధించినది	2000లో లక్ష్యం
శిశుమరణాల రేటు	80	60 కంటే తక్కువ
మరణాలు	49.6	30 నుండి 35
మరణాల స్థూల రేటు	9.6	9.0
టీకాల స్థాయి (టీకాలు వేసిన స్థాయి)		
1. పాఠశాల బాలలకు టెటానస్		
- 10 సంవత్సరాల వరకు	6.05	100
- 16 సంవత్సరాల వరకు	86.45	100
2. కంఠసర్పి (Diptheria) (3 ఏళ్లలోపు బాలలకు)	98.19	85
3. పోలియో (శిశువులు)	98.86	85
4. బి.సి.జి.	85	100
5. క్షయవ్యాధిగ్రస్తులకు గుర్తించిన తర్వాత వ్యాధిని నయం (arrested) చేసిన కేసుల శాతం	66	90
6. కుష్ఠువ్యాధిగ్రస్తులకు గుర్తించిన తర్వాత వ్యాధిని నయం ..... చేసిన కేసుల శాతం	24.46	80
7. అంధత్వశాతం (1000 జనాభాతో)	1.49	0.3

మరింత నమ్మకం, సంబంధం, గ్రామీణ ప్రాంతాల్లో ఆరోగ్య సంరక్షణ సేవలను అందించడానికి NPH లో సమూల మార్పులు రావాల్సిన అవసరం ఉందని 9వ పంచవర్ష ప్రణాళిక ప్రవేశపత్రం (approach paper) నొక్కివక్కాడించింది.

BRAOU

వచ్చే రెండు దశాబ్దాలలో ప్రజల ఆరోగ్య స్థితిగతులను రికార్డు చేయాల్సిన, ఆరోగ్య సంరక్షణ విధానాన్ని పర్యవేక్షించాల్సిన (monitor) అవసరం ఉందని తెలిపింది. 9వ పంచవర్ష ప్రణాళిక (1999-2004)లో అన్ని జనావాసాలకు (settlements) ఈ దిగువ తెలిపిన మౌలిక సేవలు అందించాలని ప్రభుత్వం కృత నిశ్చయంతో ఉంది.

1. అన్ని గ్రామీణ ప్రాంతాలకు రక్షిత మంచినీటిని 100% అందించడం.
2. గ్రామీణ ప్రాంతాలలో ప్రాథమిక ఆరోగ్య సంరక్షణ సేవలను 100 శాతం విస్తరింపచేయడం.
3. ఇళ్లలోని కుటుంబాలకు ప్రభుత్వ గృహనిర్మాణ సహాయాన్ని అందించడం.
4. బలహీన వర్గాల ప్రజలకు వర్తించే అన్ని ప్రాథమిక పాఠశాలల్లో మధ్యాహ్న భోజన పథకాన్ని విస్తరించడం.
5. దారిద్ర రేఖ దిగువన కంటే ప్రజలను దృష్టిలో పెట్టుకొని ప్రజా పంపిణీ వ్యవస్థ (public distribution system)ను క్రమబద్ధం చేయడం (streamline).

పంచవర్ష ప్రణాళికల్లో ఆరోగ్యం, కుటుంబ సంక్షేమ కార్యక్రమాలకు బడ్జెట్ కేటాయింపుల్లో సవరింపులు పెరుగుతున్నాయి. (upward revision) ఆరోగ్యంపైన పెట్టే ఖర్చు మొదటి పంచవర్ష ప్రణాళిక (1951-56)లో రూ. 65.20 కోట్లమంది ఎనిమిదవ పంచవర్ష ప్రణాళిక (1992-97)లో రూ. 7575.0 కోట్లకు పెరిగింది. అదేవిధంగా కుటుంబ సంక్షేమంపై పెట్టే ఖర్చు మొదటి పంచవర్ష ప్రణాళిక రూ. 0.10 కోట్ల నుండి ఎనిమిదవ పంచవర్ష ప్రణాళికలో రూ. 6500 కోట్లకు పెరిగింది. ఎనిమిదవ పంచవర్ష ప్రణాళికలో ఆరోగ్యం, కుటుంబసంక్షేమ కార్యక్రమాలకు మొత్తం ఖర్చు రూ. 14,075 కోట్లు.

12.4 పౌష్టికాహార కార్యక్రమం :

గ్రామీణ ప్రజలు ఆహార పౌష్టికత (nutrition), ఆహారపదార్థాలను నిలువచేయడం (preservation) పట్ల కొద్ది పాటి శ్రద్ధను కూడా కనబరచారు. కొన్ని సమయాల్లో అసలు శ్రద్ధచూపరు. ఆహారాన్ని తయారుచేయడంలో పరిశుభ్రత పాటించడం, నిలువ ఉంచడం, పడ్డించడం (serving) వంటివి ఆహారానికి సంబంధించిన పరిశుభ్రత అలవాట్ల కిందవస్తాయి. హానికరమైన పురుగుల ద్వారా ఆహారం త్వరగా కలుషితమవుతుంది. వ్యాధులను కలిగించే బ్యాక్టీరియా, వైరస్‌ల వంటివి మన శరీరంలోకి ఆహారం ద్వారా చేరుతాయి. అందువల్ల అన్ని ఆహార పదార్థాలను పరిశుభ్రంగా వాడుకొని, నిలువచేసుకోవాలి. పాలు, పాల పదార్థాలు, మాంసం, చాపలు, గుడ్లు, సాలాడ్‌లు (salads). పచ్చికూరగాయలు ప్రధానంగా ఆహారం, ఆహార పదార్థాల ద్వారా సంక్రమించే వ్యాధులకు కారణమవుతాయి. కలుషిత ఆహారం కలరా, అతిసార (diarrhoea) వ్యాధులను కలిగిస్తుంది. పాచిన అన్నం (spoiled food)ను తినరాదు. వండిన ఆహారాన్ని మూడు గంటలకు పైగా నిలువ ఉంచితే బ్యాక్టీరియా, సూక్ష్మక్రిములు (germ) పుట్టుకొస్తాయి. ఆహార పదార్థాలను బాగా గాలి తగిలిన ప్రదేశంలో నిలువ ఉంచాలి. వాటిని ఎలుకలు, ఈగలు, ఇతర క్రిముల నుండి రక్షించాలి. పచ్చి కూరగాయలు, పళ్ళను తినేముందు పరిశుభ్రమైన నీటిలో బాగా కడగాలి. రోడ్ల పక్కన పదార్థాలు తినడం, పానీయాలు తాగడాన్ని అరికట్టాలి. గ్రామీణ ప్రాంత బాలల పోషణ (feeding)లో ఆహార పరిశుభ్రత మిక్కిలి ప్రధాన అంశం.

3. పరిశుభ్రత - పరిసరాల పారిశుధ్యం :

గ్రామీణ పరిశుభ్రతలో పరిసరాల పారిశుద్ధ్యం (sanitation) ప్రధాన పాత్ర వహిస్తుంది. చాలా గ్రామాలలో పరిసరాల పారిశుధ్యం చాలా శోచనీయ స్థితిలో ఉంది. ఎన్. ఎస్. ఎస్ (1988) ప్రకారం గ్రామీణ ప్రాంతంలోని ఇళ్ళలో 83 శాతం ఇళ్ళలో లెట్రిన్‌లు లేవు. 8 శాతం మంది మాత్రము సెప్టిక్ లెట్రిన్‌లు వాడుతున్నట్లు తెలిపారు. లెట్రిన్‌లు వాడుతున్న 8 శాతం మంది ప్రజలు వాటిని వాడటానికి 0.5 కి.మీ దూరం పోవాలి. వ్యర్థనీటి పారుదల కోసం కేవలం.

BRAOU

భారతదేశంలో ప్రత్యేకంగా గ్రామీణ, గిరిజన ప్రాంతాలలో అత్యధిక జనాభాను ఆకలి, వ్యాధులు పట్టి పీడిస్తున్నాయి. అనేక అభివృద్ధి, పౌష్టికాహార కార్యక్రమాలను ప్రవేశపెట్టడం ద్వారా ప్రజలు తగిన పౌష్టికాహారాన్ని అందించడానికి అటు భారత ప్రభుత్వం, ఇటు రాష్ట్ర ప్రభుత్వాలు ప్రయత్నిస్తున్నాయి. చాలని పోషకాహారం (under nutrition) వల్ల 7.5 శాతం పిల్లలు బాధపడుతున్నారని నివేదికలు తెలుపుతున్నాయి. పౌష్టికాహారలోపం (malnutrition) అనేది ఆహారం కొరత వల్ల ఏర్పడేవిధానం, అది బహుముఖ్యమైన సమస్య అని భావించడమైంది. ఆహారానికి సంబంధించని (non food) కారణాలు కూడా ప్రధానంగా గ్రహించాల్సి ఉంది. ఉదాహరణలు - టీకాలు వేయించడం (immunisation) ద్వారా పౌష్టికాహారలోపం, (అంటువ్యాధుల) సంక్రమణ మధ్య గల ప్రమాదకర భాగస్వామ్యాన్ని తప్పించవచ్చు. కుటుంబ నియంత్రణ ద్వారా కుటుంబంలో పౌష్టికాహార స్థితిని పెంచవచ్చు. ప్రజలలో పౌష్టికాహారాన్ని పెంపొందించడానికి సుష్ఠుగా తినడం (sound feeding), పిల్లలను పెంచే అలవాట్లు కూడా సమాన ప్రాధాన్యాన్ని సంతరించుకుంటాయి. ఇవి ఒక విధంగా సాంస్కృతిక కారకాలకు, ఆర్థిక లేమీ (distortion), మానవ అసమానతలు, సామాజిక అన్యాయాలకు పరిమితమై ఉంటాయి. పౌష్టికాహారలోపాన్ని నిర్ధారించడానికి ఆహార కారణాలతో పాటు, ఆహారానికి సంబంధించని కారణాలైన ఆరోగ్య సంరక్షణ, పారిశుధ్యం (hygiene), పరిసరాల పరిశుభ్రత, తక్కువ వ్యవసాయ ఉత్పత్తి, తక్కువ కొనుగోలుశక్తి, పేదరికం, నిరుద్యోగం, నిరక్షరాస్యత, విపరీతంగా జనాభా పెరుగుదల, చిన్న వయస్సులో గర్భవతికావడం, చిన్న వయస్సులో పెళ్ళి, మూఢ విశ్వాసాలు మొదలైన వాటిని కూడా పరిగణించాలి. ప్రపంచంలో సుమారుగా 3 మిలియనుల మంది పౌష్టికాహార లోపంతో బాధపడుతున్నారు. వీరులో ఎక్కువ మంది వర్ధమాన దేశాలలో ఉన్నారు. ప్రపంచంలో అధిక జనాభా, పేదరికం, నిరుద్యోగం, తక్కువ కొనుగోలు శక్తి గల ప్రాంతాలలో పౌష్టికాహారంలోపం ప్రధానంగా ఉంది. పౌష్టికాహార లోపంవల్ల ప్రపంచవ్యాప్తంగా సుమారు 6 నుండి 14 మిలియనుల ప్రజలు మరణిస్తున్నారని ప్రపంచ ఆరోగ్య సంస్థ (WHO) అంచనావేసింది. వీరిలో ఎ విటమిన్ లోపంవల్ల 2 మిలియనుల మంది, రక్తహీనత లేదా ఐరన్ లోపంవల్ల సుమారుగా 1 నుండి 2 మిలియనుల నుండి మరణిస్తున్నారు. భారతదేశం వంటి వర్ధమాన దేశాల్లో ఆహార కొరత వల్ల ఎ విటమిన్, ఐరన్ ఉన్న ఆహారం తినడం తగ్గి పోతున్నది.

అనారోగ్యం (morbidity), మరణాలకు పౌష్టికాహారం ప్రధాన పాత్ర వహిస్తుంది. భారతదేశంలో ప్రధాన పౌష్టికాహార సమస్యల్లో మాంసకృత్తుల లోపం (protien energy malnutrition), ఐరన్ లోపంవల్ల ఎ విటమిన్ లోపం, రక్తహీనత మొదలైనవి ప్రధానంగా ఉన్నాయి.

పౌష్టికాహారం - ప్రభుత్వ వ్యూహం :

పౌష్టికాహార లోపం పట్ల భారత ప్రభుత్వం, రాష్ట్ర ప్రభుత్వాలు మిక్కిలి శ్రద్ధ (concern) చూపాయి. ఇది మన పంచవర్ష ప్రణాళికలో భాగం అయింది. ప్రభుత్వపు కనీస అవసరాల కార్యక్రమంలో ఇదొక ప్రధాన అంశం అయింది. పౌష్టికాహార రంగంలో పనిచేసే వివిధ వర్గాలను, ప్రజలను విద్యావంతులను చేయడానికి మూడవ పంచవర్ష ప్రణాళికలో ప్రాధాన్యం ఇవ్వడమైంది. గ్రామీణ ప్రాంతాలలో బాలలు, గర్భవతులు వంటి దుర్బల వర్గాలకు (vulnerable group) ప్రత్యేక పౌష్టికాహారం అవసరమని గుర్తించడమైంది. పౌష్టికాహారానికి సంబంధించిన అన్ని విషయాలపై సాంకేతికపరమైన సలహాలు (technical advice) ఇవ్వడానికి జాతీయ పౌష్టికాహార సలహా సంఘం (National Nutritional Advisory Committee)ను ఏర్పాటు చేయడమైంది. 17 రాష్ట్రాలు, కేంద్రపాలిత ప్రాంతాలలో రాష్ట్ర పౌష్టికాహార విభాగం (State Nutrition Cell)ను ఏర్పాటు చేయడమైంది. వారు వివిధ వర్గాల ప్రజలకు సంబంధించిన ఆహార, పౌష్టికాహార ప్రమాణాలను మదింపువేసి, పౌష్టికాహార ప్రచారంచేసి, అదనపు పోషణ కార్యక్రమాల (supplamentary feeding programme)ను పర్యవేక్షిస్తారు. నాలుగవ పంచవర్ష ప్రణాళికలో సమగ్ర పౌష్టికాహార కార్యక్రమాన్ని ప్రారంభించడమైంది. ఆరోగ్యం, వ్యవసాయం, పశుసంవర్ధన, పాడి పరిశ్రమ, మత్స్య పరిశ్రమ, విద్య, సాంఘిక సంక్షేమం, అటవీశాఖల మధ్య పరస్పరం సమన్వయం అవసరమని భావించడమైంది. గ్రామీణ ప్రాంతంలోని బాలలు, గర్భవతుల పౌష్టికాహారలోపాన్ని ఎదుర్కోవడానికి ప్రభుత్వం ఈ దిగువ తెలిపిన పథకాలను ప్రారంభించింది.

BRAOU

1. సమగ్ర శిశు అభివృద్ధి పథకం (Integrated child development scheme, ICDS)ను ప్రారంభించడమైంది. దీనికింద 6 సంవత్సరాల లోప పిల్లలకు, గర్భవతలకు, బాలింతలకు పౌష్టికాహారం, ఆరోగ్యాన్ని పెంపొందించే సేవల పేకేజిని పొందుపరచడమైంది. గ్రామీణ ప్రాంతాలలో, నగర మురికి వాడలలోని దుర్బల వర్గ (vulnerable group) ప్రజల ఆహారంలోని మాంసకృత్తులు, శక్తి లోపాలను పూరిస్తుంది. అంగన్వాడీ కేంద్రాలకు, ఈ కేంద్రాలలో పనిచేసే వారి జీతాలు, పారితోషికాలు (honorarium) చెల్లించడానికి 1995-96లో రాష్ట్రాలకు రూ. 500 కోట్ల గ్రాంటును కేంద్రం అందించింది. అంతర్జాతీయ ఆర్థిక సహాయం అందించే సంస్థలైన ప్రపంచ ఆరోగ్య సంస్థ, యునెస్కో, ప్రపంచబ్యాంకు, ప్రభుత్వేతర సంస్థల (NGOs) పరిమిత సహాయం (marginal support)తో ICDS పౌష్టికాహారాన్ని రాష్ట్ర ప్రభుత్వాలు సమకూరుస్తాయి.

2. అయిదవ తరగతి వరకు గల విద్యార్థులకు మధ్యాహ్న భోజన పథకాన్ని అనేక రాష్ట్రాలు ప్రారంభించాయి. ఈ పథకం కింద బలహీన వర్గాలకు చెందిన విద్యార్థులకు మధ్యహ్న భోజనం, గుడ్డు, పాలు, గోధుమ రొట్టె (flake), ఇతర పౌష్టికాహారాన్ని అందిస్తారు.

   ఈ పథకాన్ని 9వ పంచవర్ష ప్రణాళికలో గ్రామీణ ప్రాంతాలలోని అవకాశంలేని వర్గాల (disadvantaged) లోని 6-11 సంవత్సరాల విద్యార్థులందరికీ వర్తింపచేయాలని ప్రభుత్వం స్థిర నిశ్చయంతో ఉంది.

3. బాలలో అంధత్వాన్ని నిరోధించడానికి పిల్లలకు ఆరోగ్య కార్యకర్తల ద్వారా ప్రతి ఆరు నెలలకొకసారి ఎ విటమిన్ నోటి మాత్రలను గాఢమైన మోతాదుల్లో ఇవ్వడమైంది.

4. పాఠశాల విద్యార్థుల్లో, బాలలు, బాలికలు, గర్భవతులుగల మహిళల్లో సూక్ష్మ పోషకాలను పెంపొందించడానికై త్రిపుర, బీహార్, ఒరిస్సా, పశ్చిమ బెంగాల్, అస్సాంలలో 5 జిల్లాల్లో ఒక ప్రయోగాత్మక ప్రాజెక్టు (pilot project)ను చేపట్టడమైంది.

5. అవసరమైన పోషకాలతో ఆహారాన్ని తయారు చేయడం ప్రారంభమైంది. పౌష్టికాహార స్థాయిని పెంచడానికై సబ్సిడీ ఆహార పదార్థాల తయారీ, ప్రచారానికి అధిక ప్రాధాన్యం ఇవ్వడమైంది.

ప్రభుత్వం చేపట్టిన ఈ చర్యల వల్ల కూడా గ్రామీయ పేదల పౌష్టికాహార ప్రమాణాలు పెరగలేదు. కేరళ వంటి రాష్ట్రంలో సేవల నాణ్యత బాగా ఉన్నప్పటికీ 1-6 సంవత్సరాల పిల్లల పౌష్టికాహార రిమాండ్లు సమకూరలేదు. పౌష్టికాహార కార్యక్రమాన్ని అమలు పరచడానికి ఆర్థిక ఇబ్బందులే ప్రధాన అడ్డంకులు.

12.5 గ్రామీణ పరిశుభ్రత :

మనం పరిశుభ్రత అనే పదాన్ని ఆంగ్లంలోని hygiene అనే పదానికి సమానార్థంలో వాడుతున్నాం. ఈ hygiene అనే పదం గ్రీకులోని hygiene అనే పదం నుండి ఉద్భవించింది. దీనికి ఆరోగ్యదేవత అనే అర్థం ఉంది. ఆరోగ్యాన్ని పరిరక్షించే, పెంపొందించే శాస్త్రంగా, కళగా దీనిని నిర్వచించడమైంది. నిత్య జీవనంలో ఆరోగ్యానికి సంబంధించిన నైపుణ్యాలను, విజ్ఞానాన్ని అనువర్తింప చేయడంతో ఇదికూడుకొని ఉన్నది. మనిషి శారీరక, మానసిక ఆరోగ్యానికి సంబంధించిన అన్ని కార్యక్రమాలతో ముడిపడి ఉంది. ఇది స్థూలంగా రెండు రకాలుగా విభజింపబడింది. వ్యక్తి గత పరిశుభ్రత, ప్రజారోగ్యం లేదా సమాజ పరిశుభ్రత. వ్యక్తి తన శరీరం, మనసు (mind) ఆరోగ్యాన్ని పరిరక్షించుకోవడానికి, పెంపొందించుకోవడానికి తీసుకోవల్సిన అలవాట్లతో వ్యక్తిగత పరిశుభ్రత కూడి ఉంది. వ్యవస్థీకృత భావవ్యాప్తి కృషి (organised communicable roots) ద్వారా ప్రజలు తమ ఆరోగ్యం పరిరక్షించుకొనే, పెంపొందించుకునే విజ్ఞానం, కళతో ప్రజారోగ్యం లేదా సమాజ పరిశుభ్రత ముడిపడి ఉంది. సమాజ పరిరక్షణలో అంటువ్యాధుల నియంత్రణ, ప్రత్యేక వర్గ ప్రజలకు వైద్యసేవల కల్పనతో ఇది సంబంధం కలిగిఉంది.

వ్యక్తి గత పరిశుభ్రం ఈ దిగువ అంశాలతో ముడిపడి ఉంది.

1. ఆహారం తీసుకునే, పనిఅలవాట్లు - కాఫీ, టీ, అల్కాహాల్, పొగతాగడం, పొగాకు తినడం వంటి ఉత్తేజకర పదార్థాల (stimulants)ను వదలిపెట్టడం.

BRAOU

2. ప్రతిరోజు స్నానం చేయడం, భోజనానికి ముందు కాళ్లు, చేతులు శుభ్రంగా కడుగుకోవడం, కళ్ళు, ముక్కు, పళ్ళు, మర్మావయావాలను శుభ్రంగా కడుగుకోవడం, వేలి గోళ్ళను కత్తిరించుకోవడం వంటి శారీరకపరిశుభ్రత.

3. శుభ్రమైన బట్టలు కట్టుకోవడం, ప్రతిరోజు శుభ్రంగా బట్టలు ఉతుక్కోవడం, వాటిని ఆరుబయటలో ఆరవేయడం.

ప్రజారోగ్యం లేదా సమాజ పరిశుభ్రతలు గ్రామీణ ప్రాంతాల్లో ఈ దిగువ తెలిపిన అంశాలతో ముడిపడి ఉన్నాయి.

1. మురికి కాలువల ద్వారా వ్యర్థనీటిని (waste water) ప్రవహింపచేయడం.

2. మానవ విసర్జనలు, పశువుల వ్యర్థాలను ఇళ్లకు దూరంగా సక్రమ పద్ధతిలో పారవేసి పరిసరాలను పరిశుభ్రంగా ఉంచడం. దోమలు, ఈగలను నిరోధించడానికి డిడిటిని ఇళ్లలోనూ, చుట్టు పక్కల చల్లడం.

3. మంచినీటిని కాలుష్యం, బ్యాక్టీరియా లేదా క్రిముల నుండి రక్షించడానికి బావులు, చెరువులు, కుంటలు మొదలైన వాటిలో క్లోరిన్ కలపడం.

4. పిల్లలను పోలియో, టెటనస్, డిఫ్తీరియా, కోరింత దగ్గు, క్షయ వంటి వ్యాధుల నుండి రక్షించడానికి భారీ ఎత్తున టీకా ప్రచారాన్ని నిర్వహించడం.

గ్రామీణ ఆరోగ్యం, పారిశుధ్యానికి (sanitation) సంబంధించిన కొన్ని పరిశుభ్రతకు సంబంధించిన ప్రధాన అంశాలను వివరంగా చర్చిద్దాం.

పరిశుభ్రత - రక్షిత మంచినీరు :

గ్రామీణ ప్రాంతాలలో ప్రజలు (53 నుండి 67శాతం) ఎక్కువగా మంచినీటి (drinking water) కోసం కుంటలు, నదులు, కాలువలు, సరస్సులపై ఆధారపడుతున్నారని 1998లో నేషనల్ శాంపిల్ సర్వే నిర్వహించిన సర్వే తెలిపింది. అందువల్ల గ్రామీణ పరిశుభ్రతను పెంపొందించడానికి తాగునీటిని శుభ్రపరచడం ప్రధాన పాత్ర వహిస్తున్నది. రక్షిత తాగునీటిని శుభ్రపరచే పద్ధతులు రెండు రకాలు. అవి (ఎ) వడగట్టడం, కాచి చల్లార్చడం వంటి భౌతిక పద్ధతులు (physical methods) తాగేనీటిని శుభ్రపరచడం. ఈ నీటిని వడగట్టటానికి బట్టను కానీ క్యాండిల్ (candle) ఉన్న నీటి ఫిల్టర్‌ను కానీ, ఫిల్టర్లు ఉన్న శుభ్రకారిణీ (purifier)ని కానీ వాడవచ్చు. గ్రామీణ ప్రాంతాలలో ఎక్కువ మంది తాగునీటిని కలుషితమైన చెరువులు, బావులు, నదుల నుండి తెచ్చుకొంటున్నారు. కాబట్టి ఆ నీటిని కాచిచల్లార్చి తాగాల్సిన అవసరం వుంది. గొట్టంబావులు (tube wells), బావులు, చేతి పంపుల లోతుకున్న నీటిలోని కాలుష్యకాలైన ఇనుము, రాగి, సల్ఫేట్ వంటి వాటిని తొలగించడానికి నీటిని కాగబెట్టాలి. (బి) రసాయనాల ద్వారా నీటిని శుభ్రపరచడం. పంచాయతులు, ప్రాథమిక ఆరోగ్య కేంద్రాలు, ఉపకేంద్రాలు లేదా ఇతర ప్రైవేట్ సంస్థలు గ్రామీణ ప్రజలకు సరఫరా చేసే తాగు నీటిని ఈ దిగువ తెలిపిన రసాయనాలతో శుద్ధి చేయాలి. అవి - క్లోరిన్, ఆలమ్ (alum), పర్మాంగనేట్, సారా లేదా అతినీలలోహిత వికిరణం (ultra voilet radiation) మొదలైనవి. (సి) నీటిని రక్షించే ఇతర చర్యలు - మురుగు నీటిని కలువకుండా చూడటం, నీటి పంపుల్లోకి బ్యాక్టీరియా చేరకుండా ఉండటానికి నీట పైపుల లీకేజిని అరికట్టడం. (డి) కొండలు, చెరువులు, సరస్సులు, కాలువల నుంచి నీటి వాడకాన్ని తగ్గించి, ప్రత్యామ్నాయ ఏర్పాట్లను చేయాలి.

గ్రామీణ ప్రాంతాలలో కొంతమంది (18 శాతం) మాత్రమే తాగునీటిని వడకట్టుతున్నామని చెప్పినట్లు నేషనల్ శాంపిల్ సర్వే (1998) తెలిపింది. కేవలం చాలా తక్కువ శాతం మంది మాత్రము తాగేముందు నీటిని కాచి. వడగట్టుతున్నామని తెలిపారు. ఇంకా చాలా తక్కువ మంది నీటిని తాగే ముందు రసాయనాలతో శుభ్రపరచినట్లు తెలిపారు.

1 శాతం మంది మాత్రమే మురుగునీరుపారుదల విధానాన్ని వాడుతున్నారు. గ్రామీణ ప్రాంతాలలో ఆరోగ్య ప్రమాదాలకు కారణం. ఆరుబయటలో మలమూత్ర విసర్జన (open air defecation), చాలా మంది గ్రామీణులు తమ చెత్తచెదారాన్ని, పశువుల పేడను తమ ఇళ్ళ పక్కనే వేస్తారు. పురుగులు, దోమలు, ఎలుకలు, వీధి కుక్కలు, పందులను అరికట్టే ప్రజారోగ్య చర్యలు లేనపుడు గ్రామీణ ప్రజలు అనేక వ్యాధుల బారిన పడుతున్నారు. దోమల

BRAOU

వల్ల మలేరియా, బోదకాలు (filariasis) వంటి వ్యాధులు, ఈగల వల్ల అతిసారం, కలరా, ఎలుకలు ప్లేగును. శాండ్‌ఫ్లై (sand fly) వల్ల కాలా - అజర్ (kala-azar), పందుల వల్ల మెదడు వాపు వ్యాధి, వీధి కుక్కల వల్ల రెబీస్ వ్యాధులు వస్తాయి. అందువల్ల దోమలు, పులుగులు, వీధి జంతువులు పెరగకుండా చూడాలి. దాని కోసం ఈ దిగువ తెలిపిన అంశాలను పాటించాలి.

1. వంటిల్లు, ఇంటి పరిసరాలను శుభ్రంగా ఉంచాలి.
2. ఇల్లు, ఇంటి పరిసరాల్లో నియతంగా డిడిటిని చల్లాలి.
3. గ్రామీణ ప్రాంతంలో పశువుల వ్యర్థాలను, చెత్త చెదారాన్ని, ఇంట్లో పనికిరాని వస్తువులను కంపోస్టు గుంటలు, మూతలున్న చెత్త డబ్బాలలో పారవేయాలి.
4. మలమూత్ర విసర్జనకు బహిర్భూమికి వెళ్ళడాన్ని (open air defecation) అనుమంతిచరాదు.
5. అన్ని ఇళ్లను సరైన వరదనీటి పారుదల వ్యవస్థతో కలపాలి.

12.6 గ్రామీణ నీటి సరఫరా

ఒక ప్రాంతంలో నివశించే ప్రజల ఆరోగ్య స్థితిగతులు ఆ ప్రాంతంలోని సురక్షిత తాగునీటి నాణ్యత (quality) పై ఆధారపడి ఉంటుంది. "ఒక వేయి మంది జనాభాకు ఆసుపత్రిలో ఎన్ని పడకలు ఉన్నాయి అనే దానికంటే ఎన్ని నీటి కుళాయి/నల్లాలు ఉన్నాయి అనే అంశమే మంచి ఆరోగ్యానికి సూచకం" అని ప్రపంచ ఆరోగ్యసంస్థ నిపుణుడు డా.మహ్లర్ (Dr. Mahlar) తెలిపారు. నీరుసరిగా లభ్యంకాని ప్రదేశాలలో మనిషి నివాసాలను ఏర్పరచుకోవడం ఆశ్చర్యం కలిగిస్తుంది. కొన్ని ప్రాంతాలలో మంచినీటి కోసం ప్రధానంగా ఎండాకాలంలో సుమారు అయిదారు కిలోమీటర్లు పోవాల్సి ఉంది. అయితే మరికొన్ని ప్రాంతాలలో నీరు లభించినా అందులో రసాయనాలైన ఆర్సెనిక&. ఫ్లోరైడ్, రాగి, ఇనుము, క్షారత (saliritus) మొదలైనవి ఉండటం వల్ల తాగడం మంచిది కాదు. ఇంకొన్ని ప్రాంతాల్లో నదులు, చెరువులు, సరస్సులు వంటి వాటి ద్వారా నీరు పుష్కలంగా లభించినప్పటికీ, వాటిలోకి మానవ, పశు వ్యర్థాలను, వ్యవసాయ, పరిశ్రమల రసాయనిక వ్యర్థాలను వదలడం వల్ల కలుషితం అవుతున్నాయి. భూతలం పైన జలాలను, భూగర్భ జలాలను అధికంగా వాడటం వల్ల, వ్యవసాయ పనులకోసం పంపుసెట్లు, గొట్టం బావుల ద్వారా అధికమొత్తంలో నీటిని వాడటం వల్ల నీటి సమస్య జటిలమవుతున్నది.

భారతదేశంలో కలుషితనీరు తాగడంవల్ల ప్రతి నిమిషానికి ముగ్గురు పిల్లలు మరణిస్తున్నారు. కలుషిత నీరు తాగడం వల్ల సంభవించే ఆరోగ్య నష్టం, పనిగంటల నష్టం, ఉత్పత్తి నష్టాలు ఆర్థిక విలువ అపారమైనది. భారత దేశంలో నీటి ద్వారా సంక్రమించే వ్యాధుల వల్ల దేశానికి ప్రతి సంవత్సరం 73 మిలియనుల పనిదినాలు, ఆరోగ్య సేవలకు, ఉత్పత్తి నష్టం కలిసి సాలీన 600 అమెరికా డాలర్ల నష్టం కలుగుతున్నదని అంచనా వేయడమైంది. కలుషితనీరు తాగడం వల్ల వచ్చే వ్యాధులను నయంచేయడానికి పెట్టే ఖర్చు కంటె రక్షిత మంచి నీటిని సరఫరా చేయడం చౌక అవుతుంది.

భారతదేశంలో గ్రామీణనీటి సరఫరా సమస్యలు :

కుళాయిలు, చేతి పంపులు, గొట్టం బావుల నీరు తాగడానికి మంచివని, కుంటలు, చెరువులు, నదులు. సరస్సులు వంటి వాటి నీరు తాగటానికి మంచిది కాదని స్పష్టమైన విషయం. భారతదేశంలో అనేక గ్రామాలు ఇప్పటికీ సురక్షితంకాని నీటివనరులైన బావులు, చెరువులు, కుంటలు, నదులు మొదలైన వాటిపై ఆధారపడి ఉన్నారని, అవే వారికి నీటికోసం ప్రాథమిక, జీవణ ఆధారలని దిగువ పట్టిక తెలుపుతుంది. కేవలం 18 శాతం గ్రామాలకు మాత్రము నీటి కుళాయిలు ఉన్నాయని, ఆ గ్రామాలు మాత్రమే రక్షిత మంచినీటిని పొందుతున్నాయని భావించడమైంది. 21 శాతం గ్రామాలు గొట్టం బావుల (tube well) పైన, 56 శాతం గ్రామాల చేతి పంపులపైన ఆధారపడ్డాయి.

BRAOU

పట్టిక : భారతదేశంలో వివిధ రకాల తాగునీటి వనరులున్న గ్రామాల శాతం

(నీరు) అందుబాటుగల గ్రామాల శాతం.							
ఆదారమైన	కుళాయి	చేతిపంపు	గొట్టంబావులు	బావులు	చెరువులు	నదులు	ఇతరఆధారాలు
99.70	18.15	59.91	21.08	69.77	14.29	9.99	16.0

ఆధారం : 1991 జనాభా లెక్కలు, భారత రిజిస్ట్రార్ జనరల్.

గ్రామీణ నీటి సరఫరా పథకాలను ప్రణాళికాబద్ధం చేయడానికి, అమలు జరపడానికి గ్రామాలన్నింటినీ ఈదిగువ తెలిపినట్లుగా మూడు వర్గాలుగా భారతప్రభుత్వం విభజించింది.

1. జనావాసాలకు విస్తరించని ప్రదేశాలు (Not covered Habitations, N-C), మైదాన ప్రాంతంలో 1.6 కి.మీ. పరిధిలోనూ లేదా కొండ ప్రాంతాల్లో 100 అడుగుల ఎత్తులో ప్రభుత్వ నీటివసతి లేని జనావాసాలు ఈ వర్గంలో వస్తాయి.

2. జనావాసాలకు పాక్షికంగా విస్తరించిన ప్రదేశాలు (Partially covered Habitations, P.C), నిర్ణీత దూరంలో ప్రభుత్వ నీటి సౌకర్యం కలిగి, అయితే నీటి సరఫరా 40 IPCD కంటె తక్కువ ఉన్న ప్రదేశాలు ఈ వర్గంలో వస్తాయి.

3. జనావాసాలకు పూర్తిగా విస్తరించిన ప్రదేశాలు (Fully covered Habitations, F.C), 40 IPCD కంటె ఎక్కువగా ప్రభుత్వ నీటి సౌకర్యం కలిగిన జనావాసాలు ఈ వర్గంలో వస్తాయి.

భారతదేశంలో గ్రామీణ నీటి సరఫరాలో ఉన్న ప్రధాన సమస్యలు ఈ విధంగా ఉన్నాయి.

1) నీటి సరఫరాను విస్తరించే సమస్య అంటె కావలసిన నీటిని ఎన్.సి.పి.సి, గ్రామాలకు అందజేయడం.

2) నాణ్యమైన నీటిని అందించే సమస్య అంటె నీటిలో రసాయనాలు లేకుండా చూడటం.

3) నీటిని నిరంతరం (sustainability) అందించే సమస్య అంటె నీటి సరఫరా సంవత్సరపొడుగునా ప్రత్యేకంగా వేసవిలో కూడా అందించగలగాలి.

4) నీటిని అందజేయడానికి పట్టే దూరం.

5) గ్రామీణ నీటి సరఫరా పథకాల కార్యావర్తన, నిర్వహణ (operation and maintanance, O.M.) ఖర్చుతో కూడిన సమస్య.

ఈ సమస్యలను వివరంగా చర్చిద్దాం.

1. నీటిని అందజేయడాన్ని విస్తరించే సమస్య :

అనేక సమస్యాత్మక గ్రామాలకు రక్షిత తాగునీటిని అందినప్పటికీ, ప్రధానంగా వర్షాభావ సమయాల్లోనూ, ఎడారి ప్రాంతాల్లోనూ అందించే నీరు సరిపోవడంలేదు. ఇంకా, ఎండాకాలంలో భూగర్భ జలాలు ఎండిపోవడంతో ఎన్.సి., పి.సి. జనావాసాల సంఖ్య ప్రతి సంవత్సరం ఎక్కువ కావడంతో ఇది ప్రభుత్వానికి ప్రధాన సమస్య అవుతున్నది.

2. నాణ్యమైన నీటిని అందించే సమస్య :

బ్యాక్టీరియా, రసాయనాలైన ఫ్లోరైడ్, పాషాణం (arsenic) సర్పువంటివి లేకుండా నీరు స్వచ్ఛంగా ఉండాలి. కేంద్ర ఆఫ్రికా రిపబ్లిక్‌లో 88 శాతం ప్రజలకు పరిశుభ్రమైన నీరు లభించడంలేదు. భారతదేశంలో 74 శాతం గ్రామీణ ప్రజలకు రక్షిత తాగునీరు లేదు. నీటి కాలుష్యం అనేది ప్రధాన ప్రజా ఆరోగ్య సమస్య అయింది. అభివృద్ధి చెందుతున్న దేశాలలో 85 శాతం మురుగునీటిని తాగునీటికీ, వాడుకోవడానికి ఆధారమైన నదులు, కుంటలు, సముద్రాల్లోకి నేరుగా కలుపుతున్నారు. వ్యవసాయ భూముల నుండి వచ్చే నీరు కూడా తాగునీటి సరఫరా ఆధారాలకు

BRAOU

విషపూరిత రసాయనాలను కలుపుతున్నాయి. ఈ దేశాలు ఆధునిక ప్రమాణాలతో కూడిన రక్షిత మంచినీటిని అందించడానికి ఆర్థికంగా ఇబ్బంది పడుతున్నాయి.

భూమి ఉపరితలంలోని, భూగర్భంలోని జలాలు కలుషితం కావడంలో, సరఫరా చేసిన నీటి నాణ్యతపైన అనేక గ్రామాల నుండి అనేక ఫిర్యాదులు వచ్చాయి. ప్రధాన ఆధారమైన కుళాయి, గొట్టం బావి, చేతి పంపులు, బావుల నుండి సరఫరా చేసిన నీరు బాగుందని 85 శాతం కుటుంబీకులు తెలిపారని ఎన్. ఎస్. ఎస్ వెల్లడించింది. అయితే చెరువులు , కుంటలు, నదులు, కాలువలు మొదలైన ప్రధాన ఆధారాల నుండి సరఫరా చేసిన నీరు బాగుందని తక్కువ శాతం కుటుంబీకులు (53% నుండి 67% వరకు) తెలిపారు. ఎక్కువగా ఫ్లోరైడ్, క్షారత (salarity), పాషాణం (arsenic), అయోడిన్, ఇతర హానికర ఖనిజాలు ఉండటం వల్ల నీటి నాణ్యత సమస్యలు ముడిపడి ఉంటాయి.

భారతదేశంలో అధిక ఫ్లోరైడ్‌తో కూడిన గ్రామాలు 27,845; అధిక ఇనుములో కూడిన గ్రామాలు 58,325; అధిక క్షారతతో కూడిన గ్రామాలు 55,739; అధిక పాషాణతతో కూడిన గ్రామాలు 1,986 ఉన్నాయి. రాజస్థాన్‌లో ఎక్కువ ఫ్లోరైడ్‌తో కూడిన గ్రామాలు (14,643 గ్రామాలు), అధిక క్షారత కలిగిన గ్రామాలు (39.623 గ్రామాలు) ఉన్నాయి. ఒరిస్సా గ్రామాలలోని నీటిలో అధిక ఇనుము గల గ్రామాలు (42,835) ఉన్నాయి. కేరళలో తాగునీటిలో ఎక్కువ పాషాణం గల గ్రామాలు (347 గ్రామాలు) ఉన్నాయి. ఆంధ్రప్రదేశ్‌లో తాగునీటిలో 4,858 గ్రామాల్లో ఎక్కువగా ఫ్లోరైడ్, 441 గ్రామాలలో అధికంగా ఇనుము, 3,977 గ్రామాలలో అధికంగా క్షారత, 21 గ్రామాలలో అధికంగా పాషాణం ఉన్నట్లు తెలుస్తుంది.

3. నిరంతరం నీటి సరఫరా సమస్య :

సంవత్సరం పొడుగునా ప్రత్యేకంగా ఎండాకాలంలో కూడా నిరంతరం నీటిని సరఫరా చేయగల గాలి, భూగర్భ జలవనరులు హరించుకొని పోవడంతో ప్రధానంగా వేసవిలో 13 శాతం గ్రామీణ కుటుంబాలకు తగినంత తాగునీరు అందటం లేదని ఎన్.ఎస్.ఎస్ తెలుపుతున్నది.

భారతదేశంలో 85 శాతం గ్రామీణ నీటి సరఫరా పద్ధతులు భూగర్భ జల ఆధారితమైనవి. మనదేశంలో 6 శాతం పంచాయతి సమితులు లేదా మండలాలో భూగర్భ జల సమస్యలు ఉన్నట్లు గుర్తించడమైంది. గృహవసరాలకు, వ్యవసాయ పనులకు భూగర్భ జలాలను విద్యుత్ పంపులు, గొట్టం బావుల ద్వారా తోడివేయడం వల్ల ఇటీవల కాలంలో ఈ సమస్య మరింత జటిలమవుతున్నది. భూగర్భ జలాలను వినియోగించడం వల్ల గత మూడు నుండి ఐదు ఏళ్లలో భూగర్భ జలమట్టం -- రాష్ట్రలో 5 మీటర్లు, ఉత్తర గుజరాత్‌లో 4.5 మీటర్లు పడిపోయిందని ఇటీవల RGNDWM నిర్వహించిన సర్వే ద్వారా తెలిసింది. అనేక ఎఫ్.సి (F.C) గ్రామాలు ఎన్.సి, పి.సి గ్రామాలుగా మారిపోతున్నాయి. ఉదాహరణకు ఆంధ్రప్రదేశ్‌లో ఎస్.సి, పి.సి గ్రామాలు 23,651 ఉండగా, వీటిలో 9074 గ్రామాలకు 1994-97లో రక్షిత తాగునీరు అందించడమైంది. అయితే 1997లో ఎన్.సి, పి.సి. గ్రామాల సంఖ్య 30,980 కు పెరగడం ఆశ్చర్యకరం. దీనికి కారణం కొన్ని ఎఫ్.సి. గ్రామాలు ఎన్.సి., పి.సి. గ్రామాలుగా మారిపోవడం.

4. నీటిసరఫరా దూరం - సమస్య :

సాధారణంగా ఒకటి, రెండు కిలోమీటర్ల దూరంలో లభ్యంకావాలి. కొన్ని గ్రామీణ ప్రాంతాలలో కుళాయిలు లేనందువల్ల కొన్ని మైళ్ళ దూరంలో ఉన్న నదులు, కుంటలు, వాగులు లేదా బావుల నుండి స్త్రీలు నీరు తీసుకురావల్సిన పరిస్థితి ఏర్పడింది. ఆఫ్రికాలో కొన్ని ప్రాంతాల్లో స్త్రీలు నీరు తీసుకురావడానికి 12 గంటలు నడవాల్సి వస్తున్నది. రాజస్థాన్, గుజరాత్, తూర్పు ఉత్తర ప్రదేశ్‌లో ప్రత్యేకంగా వేసవిలో నీరు తీసుకొనిరావడానికి కొందరు స్త్రీలు 4 గంటలు నడవాల్సి వస్తుంది. భారతదేశంలో 60 శాతం గ్రామీణ కుటుంబీకులకు తమ ప్రధాన తాగునీటి ఆధారం 0.2 కి.మీ. దూరంలో ఉన్నట్లు 1998లో నేషనల్ శాంపిల్ సర్వేలో తేలింది. తమ ప్రధాన నీటి ఆధారం తమ ఆవరణలోనే ఉన్నట్లు 31 శాతం గ్రామీణ కుటుంబీకులు తెలిపారు.

BRAOU

5. ఆపరేషన్, నిర్వహణ సమస్య :

అనేక ఆర్థిక ఇబ్బందుల వల్ల గ్రామీణ నీటి సరఫరాలోని ఆపరేషన్, నిర్వహణ ఖర్చులు రాష్ట్ర ప్రభుత్వానికి ప్రధాన సమస్యగా పరిణమించింది. గ్రామీణ నీటి సరఫరా పథకాలకు సాలీన రూ. 10 బిలియనులు కావాలని అంచనాలేయగా కేవలం రూ. 2.5 బిలియనులు మాత్రమే లభ్యమవుతున్నాయి. అందువల్ల అనేక గ్రామీణ నీటి సరఫరా పథకాలు పాక్షికంగా కానీ, పూర్తిగా కానీ కార్యరూపం దాల్చే అవకాశం లేదు. మూడింట ఒక వంతుపైబడిన పంపుసెట్లు పనిచేయని స్థితిలో కానీ మరమ్మతు అవసరమైన స్థితిలో కానీ ఉన్నాయని 1994లో RGNDWM నిర్వహించిన సర్వేలో తెలిసింది. 26 శాతం స్టాండ్ పోస్టులు (stand post)లు లోపభూయిష్ఠంగా ఉన్నాయి. రాజస్థాన్‌లో 52 శాతం పైబడి గ్రామీన నీటివనరులు సంవత్సరం పైబడి మరమ్మత్తుకు నోచుకోలేదు (disupaired). నెల పాటు 76 శాతం చెడిపోయాయి.

నీటిసరఫరా - ప్రభుత్వ విధానం :

మొదటి పంచవర్ష ప్రణాళిక (1951) నుండి గ్రామీన ప్రాంతాలలో రక్షిత మంచినీటికి అధిక ప్రాధాన్యం ఇవ్వడంమైంది. గ్రామీణ ప్రాంతాలలో తాగునీటిని అందజేయటం రాష్ట్ర ప్రభుత్వాల బాధ్యత. గ్రామీణనీటి సరఫరాకు అనేక పథకాలను, మొదటిగా సమాజవికాస కార్యక్రమం (community development programme) కింద ప్రారంభించడమైంది. నీటి సరఫరా బాగా తక్కువగా ఉన్న, నీటి ద్వారా అంటువ్యాధులు సంక్రమించగల అన్ని సమస్యాత్మక గ్రామాలను రాష్ట్ర ప్రభుత్వాలు గుర్తించాయి. ఈ సమస్యాత్మక గ్రామాల సమస్యను తక్షణము పరిష్కరించడానికి (cover), రాష్ట్ర ప్రభుత్వానికి సహాయ సహకారాలు అందించడానికై 1972లో భారత ప్రభుత్వం సత్వర గ్రామీణ నీటి సరఫరా కార్యక్రమం (Accelerated Rural Water Supply Programme)ను ప్రవేశపెట్టింది. గ్రామీణ నీటి సరఫరాకు అయ్యే ఖర్చును కేంద్ర, రాష్ట్ర ప్రభుత్వాలు చెరిసగం భరిస్తాయి. కొన్ని సందర్భాల్లో నీటి సరఫరా పథకంలోని అంచనా వ్యయంలో 75 శాతం కేంద్ర సహాయం ఉంటుంది.

1986లో ఈ దిగువ లక్ష్యాలతో తాగునీటిపై జాతీయ సాంకేతిక మిషన్ (National Technology Mission on Drinking Water)ను ఏర్పాటుచేయడమైంది.

1) నారెకురుపు పురుగును (guineaworm) నిర్మూలించడం, 2) ఫ్లోరాసిస్‌ను నియంత్రించడం, 3) తాగునీటి నుండి అధికంగా ఉన్న ఇనుమును తీసివేయడం, 4) నీటిని నుండి క్షారగుణాన్ని తొలగించడం, 5) భూగర్భ జల పరిరక్షణ, తిరిగి వాడకం (recharge). దీనిని రాజీవ్‌గాంధీ జాతీయ తాగు నీటిమిషన్ (Rajiv Gandhi National Drinking Water Mission, RGNDWM)గా మార్చడమైంది. ఇది గ్రామీణ నీటి సరఫరా పథకాలను అమలు పరచడంలో రాష్ట్రాలకు సూచనలను , విధానపరమైన మార్గదర్శక సూత్రాలను అందిస్తుంది. గ్రామీణ నీటి సరఫరా పథకాల వికాసాన్ని రాష్ట్ర, జిల్లా స్థాయిలోని సాధికారిక సంఘాలు (empowered committee) నియమంగా పర్యవేక్షిస్తాయి. దేశంలోని నీటి నాణ్యత సమాచారాన్ని (water quality date) 480 నీటి నాణ్యత పర్యవేక్షణ కేంద్రాలు నియతంగా సమీక్షిస్తాయి.

ఎనిమిదవ పంచవర్ష ప్రణాళిక కాలంలో రూ. 5,100 కోట్లు కేంద్ర భాగంగా, రూ. 4954 కోట్లు రాష్ట్రాల భాగంగా వెరసి రూ. 10, 054 కోట్లు గ్రామీణ నీటి సరఫరా పథకాల కోసం ఖర్చు చేయడమైంది. గ్రామీణ నీటి సరఫరాలో ఎస్.సి., ఎస్.టి జనావాసాలకు మొదటి ప్రాధాన్యం ఇవ్వడమైంది. 1990 నుండి ARWSP నిధుల్లో ఎస్.సి ల నీటి సరఫారా కోసం కనీసం 25 శాతం, గిరిజనుల కోసం 10 శాతం కేటాయించడమైంది.

తొమ్మిదవ పంచవర్ష ప్రణాళికలో అన్ని గ్రామాలకు రక్షిత తాగు నీరు అందించాలని ప్రతి పాదించడమైంది.

12.7 గ్రామీణ పారిశుధ్యం

ఇది పరిసరాలను పరిశుభ్రంగానూ, ఆరోగ్యంగానూ ఉంచుకోవడంతో ముడిపడి ప్రజారోగ్యానికి సంబంధించిన విషయం. మనిషి ఆరోగ్యం, జీవన ప్రమాణంపై ప్రభావంచూపే పరిసరాలకు (surroundings) సంబంధించిన అన్ని విషయాలు పరిసరాల పారిశుధ్యం (environment sanitation) కిందవస్తాయి. మరోమాటలో చెప్పాలంటే

BRAOU

ఒక్కో ప్రాథమిక ఆరోగ్యకేంద్రం కింద వివిధ గ్రామాలలో పనిచేసే 16 ఉపకేంద్రాలు ఉంటాయి. ఆరోగ్య సంరక్షణ సేవలు అందించడంలో ప్రాథమిక ఆరోగ్య కేంద్రానికి ఉపకేంద్రాలు సహాయపడతాయి. మైదాన ప్రాంతం (plain areas)లో 30,000 జనాభాకు కఠిన మైదాన ప్రాంతం (difficult terrian areas)లో 20,000 జనాభాకు ఒక ప్రాథమిక ఆరోగ్య కేంద్రం ఉంటుంది. ఈ కేంద్రంలో 1 వైద్యాధికారి, 1 ఫార్మసిస్టు, 1 నర్సు, 1 మహిళా మల్టిపర్పస్ వర్కర్, 1 హెల్త్ ఎడుకేటర్, 1 మహిళా, 1 పురుష అసిస్టెంట్, 1 లాబ్‌టెక్నిషియన్, 4 లేదా 5 మంది మినిస్టీరియల్ సిబ్బంది ఉంటారు. మైదాన ప్రాంతంలో 5,000 జనాభాకు, కఠిన మైదాన ప్రాంతం (difficult terrian areas) లో 3,000 జనాభాకు ఒక ఉపకేంద్రం ఉంటుంది. ఈ కేంద్రంలో 1 మహిళా, 1 పురుష మల్టిపర్పస్ వర్కర్ ఉంటారు. ఈ ప్రాథమిక ఆరోగ్య కేంద్రాలు, ఉపకేంద్రాలతో పాటు సమాజ ఆరోగ్య కేంద్రం (community health centre) గ్రామీణ ప్రాంతంలో లక్ష జనాభాకు ఒకటి ఉంటుంది. దీనిలో 30 పడకలు, లాబ్, ఎక్స్‌రే సదుపాయాలుంటాయి. దీనిలో 1 వైద్య ప్రత్యేక నిపుణుడు, 1 శస్త్ర చికిత్సావైద్యుడు, 1 బాలల రోగ నిపుణుడు, 1 గైనకాలజిస్టు, 25 మంది పాక్షిక వైద్య, మినిస్టీరియల్ సిబ్బంది ఉంటారు. 30-6-1996 నాటికి 21,854 ప్రాథమిక ఆరోగ్య కేంద్రాలు, 1,32,730 ఉపకేంద్రాలు, 2424 సమాజ ఆరోగ్య కేంద్రాలు ఉన్నాయి. ఆంధ్రప్రదేశ్‌లో 1283 ప్రాథమిక ఆరోగ్య కేంద్రాలు, 7894 ఉపకేంద్రాలు, 46 సమాజ ఆరోగ్య కేంద్రాలు ఉన్నాయి.

12.8.2 కుటుంబ సంక్షేమ కార్యక్రమం

భారతదేశం జనాభావృద్ధి భయాందోళనలను కలిగిస్తున్నది. భారతదేశజనాభా 1951లో 36 కోట్లు ఉండగా, 2000 నాటికి 100 కోట్లకు పెరిగింది. మనం శాస్త్రసాంకేతిక వ్యవసాయ రంగాలలో అమితమైన అభివృద్ధి ఫలాలను ప్రధానంగా గ్రామీణ ప్రాంత ప్రజలు అందుకోలేక పోతున్నారు. నేడు గ్రామీణ ప్రజల జీవనవిధానంలో కొంత మెరుగు పడింది. కుటుంబ నియంత్రణ అనేది భార్యాభర్తలకు వారి కుటుంబ వైద్యునికి సంబంధించిన సమస్యకాదు, అది సామాజిక పరిణామానికి ప్రధాన అంశం అని కారల్ మార్క్స్ సన్నిహితుడైన ఫెడ్‌రిక్ ఏంజెల్స్ తెలిపారు. కుటుంబ సంక్షేమంపై ఖర్చు పెట్టే ప్రతి రూపాయి పైన అయిదు రేట్ల ప్రతిఫలం వస్తుందని భారత గణాంక వివరాల శాఖ తెలిపింది. జనాభా పెరుగుదలను తగ్గించడం తక్షణ కర్తవ్యమని మన ప్రణాళికరూపకర్తలు, రాజకీయ నాయకులు గుర్తించారు. అది ఆర్థిక వనరులను విద్యావైద్యం సాంఘిక సంక్షేమం, ఉపాధిపై పెట్టుబడులను అధికం చేయడానికి దోహదం చేస్తుంది.

1951లో భారతదేశంలో జాతీయ కుటుంబ నియంత్రణ కార్యక్రమాన్ని జనాల రేటు తగ్గించాలని, జనాభా వృద్ధిని స్థిరంగా ఉంచాలనే లక్ష్యాలతో ప్రారంభించడమైంది. 1977లో కుటుంబ నియంత్రణ కార్యక్రమాన్ని కుటుంబ సంక్షేమ కార్యక్రమంగా మార్చడమైంది. ఈ కుటుంబ సంక్షేమ సేవలను గ్రామీణ ప్రజలకు ప్రాథమిక ఆరోగ్య కేంద్రాలు, ఉపకేంద్రాలు, సమాజ ఆరోగ్య కేంద్రాలు, మాతా శిశు ఆరోగ్య కేంద్రాల (Maternal and child health centre) ద్వారా అందించడమైంది. కుటుంబ సంక్షేమ సందేశం మన గ్రామీణ ప్రాంతాలలో చెరగులా పాకింది. గ్రామీణ ప్రజలు 'చిన్న కుటుంబం' అనేభావనను అంగీకరించారు. పరిమిత కుటుంబం కోసం వారు సంతాన నిరోధక శస్త్ర చికిత్స (sterilization), IWD ఏర్పాటు వంటి అనేక కుటుంబ నియంత్రణ పద్ధతులను పాటిస్తున్నారు. అనేక రాష్ట్రాలలోని గ్రామీణ ప్రాంతాలు కుటుంబ సంక్షేట కార్యక్రమాన్ని అమలు పరచడంలో అగ్రగామిగా ఉన్నాయి. ఉదాహరణకు, 1980లో కేరళ, తమిళనాడు, పంజాబు, మహారాష్ట్ర, ఆంధ్రప్రదేశ్, కర్నాటక, పశ్చిమ బెంగాల్, ఒరిస్సా, గుజరాత్‌లోని జాతీయ సగటు (28.92) తో పోల్చి చూసినపుడు గ్రామీణ ప్రాంత స్థూల జనన రేటు తక్కువగా ఉంది. అదేవిధంగా గ్రామీణ ప్రాంతాలలో సంపూర్ణ ప్రజనన రేటు (Total Fertility Rate, TFR) ను కూడా జాతీయ సగటు (5.06) తో పోల్చి చూసినపుడు ఈ రాష్ట్రాలలో తక్కువే. 1994లో కైరోలో జనాభాపై జరిగి అంతర్జాతీయ సదస్సులోనూ, బీజింగ్‌లో మహిళలపై జరిగిన అంతర్జాతీయ సమావేశంలోనూ చేసిన సిఫార్సుల ఫలితంగా 1994 నుండి సంతాన నిరోధక లక్ష్యాలను అంతగా పట్టించుకోలేదు.

కుటుంబ సంక్షేమ విజయాలు విద్య, స్త్రీల చదువు, ఒక్కో కుటుంబం సామాజిక ఆర్థిక స్థితి గతులు వంటి అంశాలపై ఆధారపడి ఉంటాయి. కనుక జనాభా నియంత్రణపై ప్రభుత్వం సమగ్ర విధానాన్ని (approach)ను చేపడుతున్నది. నేడు గ్రామీణ వికాసంలో కుటుంబసంక్షేమ కార్యక్రమం సమగ్ర భాగం అయింది. గ్రామీణ ప్రాంతాలలో కుటుంబ సంక్షేమ కార్యక్రమాల వ్యాప్తికోసం ప్రసార మాధ్యమాలలో విస్తృతంగా ప్రసారం చేయడమవుతున్నది.

BRAOU

కుటుంబ సంక్షేమ కార్యక్రమాలకు రెండవ పంచవర్ష ప్రణాళిక (1956-61)లో రూ. 5 కోట్లు ఉండగా అది ఎనిమిదవ ప్రణాళిక (1994-99) లో రూ. 6500 కోట్లకు పెంచడమైంది.

12.8.3 జాతీయ నిర్మూలన కార్యక్రమాలు :

(ఎ) మలేరియా :

1953లో దేశవ్యాప్తంగా జాతీయ మలేరియా నిర్మూలన కార్యక్రమాన్ని ప్రారంభించడమైంది. ఇది ప్రపంచంలో అతి పెద్ద ఆరోగ్య కార్యక్రమం. ఈ కార్యక్రమాన్ని విజయవంతంగా అమలు పరచడంతో 1947లో 7.5 కోట్ల మంది మలేరియాతో బాధపడగా అది 1965 నాటికి ఒక లక్ష మంది మాత్రమ్ మలేరియాకు గురయ్యారు. ఆశ్చర్యం ఏమిటంటే, ఈ వ్యాధి గత రెంటు దశాబ్దాలలో మళ్లీ కనిపించింది. 1976లో 6.7 మిలియను మలేరియా కేసులు నమోదు అయ్యాయి. ఈ వ్యాధిని వ్యాపింపచేసే దోమలు మందులు, క్రిమి సంహారాల నుండి నిరోధకత (resistance)ను పొందాయి. సవరించిన ప్రణాళికను అమలు పరచడం (Modified plan of Operation, MPO) మలేరియా జబ్బుతో బాధపడటం 1996లో 2.87 మిలియనులకు తగ్గింది.

(బి) క్షయ (Tuberculosis) :

భారతదేశంలో 12-14 మిలియనులు క్షయ రోగులున్నట్లు అంచనా. వీరిలో 3 మిలియనుల మంది మిక్కిలి అంటువ్యాధిగ్రస్తులు. ప్రతి సంవత్సరం దాదాపుగా 2 నుండి 2.5 మిలియనుల మందికి కొత్త క్షయ వస్తుండగా, అందులో సుమారుగా 0.5 మిలియనుల మంది మరణిస్తున్నారు. క్షయను అరికట్టడానికి దేశ వ్యాప్తంగా బిసిజి టీకా కార్యక్రమం ప్రారంభించడమైంది. క్షయను నియంత్రించడానికి సంపూర్ణ పరికరాలతోను, సిబ్బందితోనూ జిల్లా క్షయ కేంద్రాలను స్థాపించడమైంది. చికిత్సనంతర సంరక్షణ సంక్షేమ కేంద్రం (After care welfare centre) ను పేదలకోసం ప్రారంభించడమైంది. క్షయ రోగాలను కనుకొనడానికి ప్రాథమిక ఆరోగ్య కేంద్రాలకు కఫం పరీక్ష సౌకర్యాలు (Sputum examination facilities) కల్పించడమైంది. వివిధ ప్రభుత్వ ఆసుపత్రులలో సుమారు 1.5 మిలియనుల క్షయ రోగులకు చికిత్స చేయడమవుతున్నది. ప్రభుత్వేతర సంస్థలు (NGOs), ప్రైవేట్ వైద్యుల వద్ద సుమారుగా 1.5 మిలియనుల మంది చికిత్స పొందుతున్నట్లు అంచనా.

1968లో క్షయ వల్ల లక్ష మందికి 80 మంది ఉండగా నేడు లక్ష జనాభాకు 50 మంది మాత్రమే ఉన్నారు.

(సి) కుష్ఠు

భారతదేశంలో కుష్ఠు ప్రధాన ఆరోగ్య సమస్య. ప్రపంచంలో కుష్ఠుతో బాధపడేవారిలో 58 శాతంమంది భారతదేశంలోనే ఉన్నారు. 1955లో జాతీయ కుష్ఠు నియంత్రణ కార్యక్రమం ప్రారంభించడమైంది. 2000 నాటికి వేయి మందిలో ఒకరి కంటె తక్కువ మంది కుష్ఠుతో బాధపడేవారు ఉండేలా చూడాలని ప్రభుత్వం యోచిస్తుంది. అంతేకాక 778 కుష్ఠు నియంత్రణ యూనిట్లు, 278 జిల్లా కుష్ఠు యూనిట్లు, 5744 సర్వే, విద్య, చికిత్స (Survey, Education and Treatment, SET) కేంద్రాలు, 49 కుష్ఠు శిక్షణ కేంద్రాలను స్థాపించాలనుకుంది. ప్రపంచబ్యాంకు సహాయంతో అనేక మందులతో కూడిన బహుళ ఔషధ చికిత్స (Multi drug Treatment, MDT)తో కుష్ఠుకు చికిత్స చేస్తున్నారు. 1997 మార్చి నాటికి మొత్తం 5.49 కుష్ఠు వ్యాధిగ్రస్తులు (cases) ఉన్నట్లు, అందులో 5.30 లక్షలమంది చికిత్స పొందుతున్నట్లు రికార్డులు తెలుపుతున్నాయి. కుష్ఠు నిర్మూలనకు ప్రభుత్వం కలిసి సుమారు 285 స్వచ్ఛంద సంస్థలు పనిచేస్తున్నాయి.

(డి). కలరా

ప్రధానంగా వర్షాకాలంలో గ్రామీణ ప్రాంతాలలో ఆహారం, తాగునీరు కలుషితం కావడంవల్ల కలరా, ఇతర అతిసార వ్యాధులు (gastro enteric) వల్ల ఎక్కువ మంది మరణిస్తున్నారు.

గ్రామీణ ప్రాంతాలలో రక్షిత తాగునీరు సరఫరా చేయడానికి ప్రభుత్వం నిధులను కేటాయించింది. కలరా సోకినపుడు అంటువ్యాధుల టీకాలు (epidimic vaccine) భారీమొత్తంలో వేస్తారు. గ్రామీయ ప్రాంతాలలోని తాగునీటి బావులు, చెరువులలో క్లోరిన్ వేసి తాగునీటిని రక్షిస్తారు.

BRAOU

(ఇ) నారెకురుపు వ్యాధి (Guineaworm Disease) :

రక్షిత మంచినీరు లభించని కొన్ని మారుమూల గ్రామీణ ప్రాంతాలలో ఈ వ్యాధి నీటి ద్వారా సంక్రమిస్తుంది. తృతీయ ప్రపంచదేశాలలో ఈ వ్యాధి వల్ల సాలీనం 20 మిలియనుల మంది బాధపడుతున్నారు. 1984లో భారతదేశంలో ఈ వ్యాధితో 40,000 మంది బాధపడ్డారు. 1983లో ప్రప్రథమంగా వ్యాధి నిర్మాన కార్నక్రమాన్ని ప్రారంభించిన దేశం భారతదేశం. ఈ కార్యక్రమాన్ని ప్రాథమిక ఆరోగ్య కేంద్రాలు, ఉపకేంద్రాల ద్వారా అమలుజరపడమైంది. ఈ జబ్బు బారిన పడిన గ్రామాలకు రక్షిత మంచినీటిన అందించడం ద్వారా ఈ వ్యాధిని సంపూర్ణంగా నిర్మూలించడమైంది.

(ఎఫ్) అయోడిన్‌లోప జబ్బులు (Iodine deficiency disorders)

రోజుతినే ఆహారంలో అయోడిన్ తక్కువ అయితే గ్రంధివాపు వ్యాధి (goitre), ఇతర జబ్బులు వస్తాయి. అయోడిన్‌లోప జబ్బుల పైన జరిపిన నమూనా సర్వే (sample survey) లో భారతదేశంలో 235 జిల్లాల్లో స్థానికంగా ఉందని, 10 శాతంపైబడి అయోడిన్‌లోప జబ్బులున్నాయని తెలిసింది. భారతదేశంలో అయోడిన్ లోపంవల్ల వివిధ రకాల జబ్బులతో 67 మిలియనుల కంటె ఎక్కువ మంది బాధపడుతున్నట్లు అంచనా. జాతీయ గ్రంధివాపు వ్యాధి నియంత్రణ కార్యక్రమాన్ని కేంద్రప్రభుత్వ సహాయంతో ప్రారంభించడమైంది. ఈ వ్యాధి ఉన్న ప్రాంతాలలో అయోడిన్‌తో కూడిన ఉప్పును పంపిణీచేయడం ఈ కార్యక్రమ ప్రధాన ఉద్దేశ్యం. 1992 నాటికి దేశంలోని ఉప్పునంతటినీ అయోడిన్‌తో కలపాలని ప్రభుత్వం నిశ్చయించింది. కేంద్ర ప్రభుత్వ ఆదేశాలమేరకు 28 రాష్ట్రాలు, కేంద్రపాలిత రాష్ట్రాలు అయోడిన్ కలిపిన ఉప్పుతప్ప ఇతర రకాల ఉప్పు అమ్మకాన్ని ఫిర్యాదులవల్ల ఇటీవల కొన్ని రాష్ట్రాల్లో ఈ కార్యక్రమం మందగించింది.

(జి) జపనీయ మెదడువాపు వ్యాధి (Japanese Encephalitis)

పందులు, దోమల ద్వారా వ్యాపించే వైరస్ వల్ల మెదడు వాపు వ్యాధి వస్తుంది. ఆంధ్రప్రదేశ్, పశ్చిమ బెంగాల్, అస్సాం, తమిళనాడు, ఉత్తర ప్రదేశ్, బీహార్‌లలో ఈ వ్యాధి వల్ల ఎక్కువ మంది మరణించారు. 1996లో 1572 మంది ఈ వ్యాధికి గురికాగా, 432 మంది మరణించినట్లు రికార్డులు తెలుపుతున్నాయి. కసౌలీ (Kasauli)లోని కేంద్రపరిశోధనా సంస్థ ఈ వ్యాధికి టీకాను కనిపెట్టింది.

(హెచ్) పల్స్ పోలియో టీకాల కార్యక్రమం (Pulse Polio Immunisation Programme)

పిల్లలలో పోలియో, కంఠసర్పి (Diptheria), ధనుర్వాతం (Tetanus), కోరింతదగ్గు (Whooping cough) ను నిరోదించడానికి దేశవ్యాప్తంగా అనేక మార్లు భారీ ఎత్తున టీకాల కార్యక్రమాన్ని నియతకాలల్లో చేపట్టడమైంది. పిల్లల ఆరోగ్యాన్ని దెబ్బతీసే అతి ప్రధాన వ్యాధి పోలియో. 1996 లో భాతరదేశంలో పల్స్‌పోలియో టీకాల కార్యక్రమాన్ని ప్రారంభించడమైంది. 0-5 సంవత్సరాల వయస్సున్న 11-9 కోట్ల పిల్లలకు 7 డిసెంబర్ 1996 నాడు మొట్ట మొదటి మోతాదు పోలియో నోటి మందు (Oral Polio Drops) ఇవ్వడమైంది. 1997 జనవరి 1 నాడు రెండవ మోతాదును 12.7 కోట్ల పిల్లలకు ఇవ్వడమైంది. ఒకే వయస్సులోని పిల్లలందరికీ ఇవ్వడాన్ని ఈ కార్యక్రమాన్ని 6 నెలల పాటు కొనసాగించడమైంది. ప్రమాదకరమైన పోలియో కేసులను గుర్తించి దేశవ్యాప్త నిఘా కార్యక్రమం ద్వారా చికిత్స చేయడమైంది.

(ఐ) మాతా శిశు ఆరోగ్యం

భారతదేశంలో ప్రధానంగా గ్రామీణ ప్రాంతాలలో మాతా, శిశు మరణాల రేటు ఎక్కువగా ఉంది. గర్భవతిగా ఉన్నప్పుడు, ప్రసవ సమయంలో వైద్య సేవలు లేకపోవడం వల్ల అనేక మంది తల్లులు, పిల్లలు మరణిస్తున్నారు. 1947లో జనన సమయంలో మరణ రేటు ప్రతి వేయి మందికి 160. గ్రామీణ ప్రాంతాలలోని ప్రాథమిక ఆరోగ్య కేంద్రాలు, శిశు, ప్రసూతి కేంద్రాలలో వైద్య సదుపాయాలు లభించడంవల్ల అది ఇప్పుడు 113కు తగ్గింది.

(జె) ఎయిడ్స్, హెచ్ఐవి

మానవ ఆరోగ్య సమస్యలో ఎయిడ్స్ అత్యంత ప్రమాదకరమైనది. మనిషి రోగ నిరోధక శక్తి సంపూర్ణంగా తగ్గిపోవడానికి దారితీసే విచ్చలవిడి శృంగారం, తాగడం, కోలాలు (colas) వంటి భ్రష్టాత్మక ఆధునిక నాగరికతలో దీని మూలాలున్నాయి. సంపన్న, పేద దేశాలలో ఆరోగ్య సంరక్ష విధానాలు విఫలమయ్యాయని తెలుస్తున్నది.

PRAOU

హెచ్ఐవి లేదా ఎయిడ్స్ నయంకాదు, దీనికి మందుకానీ, వ్యాక్సిన్ గానీ లేదు. హెచ్ఐవి వైరస్ ఏ విధంగా ప్రజల్లో సంక్రమిస్తుంది, దానిని ఏవిధంగా నిరోధించాలి అనే విషయాన్ని ప్రజలకు తెలియచెప్పడం తప్ప ప్రత్యామ్యాయం లేదు. దీనిని రేడియో,. టి.వి, జానపద నృత్యం, క్షేత్ర ప్రచారం, ప్రభుత్వేతర సంస్థల ద్వారా చేయడమవుతుంది. 1980 నుండి భారతదేశంలో ఎయిడ్స్‌పైన యుద్ధం చేస్తున్నాం. అన్ని రాష్ట్రాల్లో ఎయిడ్స్ సలహాకేంద్రాలను ప్రారంభించడమైంది. 1992లో జాతీయ ఎయిడ్స్ నియంత్రణ కార్యక్రమానికి శ్రీకారం చుట్టడమైంది. ప్రపంచ బ్యాంకు ఆర్థిక సహాయంతో 815 బ్లడ్ బ్యాంకులను తెరవడమైంది. ఈ బ్లడ్ బ్యాంకులను అనుసంధానపరుస్తూ 154 జోనల్ రక్త పరీక్షా కేంద్రాలు పని చేస్తున్నాయి. సురక్షిత రక్తం అందించడాన్ని సమన్వయ పరచడానికై జాతీయ, రాష్ట్ర స్థాయిల్లో రక్తమార్పిడి మండలాలను ఏర్పాటుచేయడమైంది. ఎక్కువ మంది ఎయిడ్స్ బాధితులు నగర ప్రాంతాలకు చెందినవారు అయినందువల్ల ఈ సదుపాయాలన్నీ నగర కేంద్రాలలోనే ఎక్కువగా ఉన్నాయి.

ఆరోగ్య విద్య :

ఆరోగ్య పథకాలను విజయవంతంగా అమలు పరచడానికి ప్రజల సహకారం భాగస్వామ్యం ఉండాలని ప్రపంచవ్యాప్తంగా అన్ని ప్రభుత్వాలు నేడు అంగీకరిస్తున్నాయి. అందువల్ల ఆధునిక ఆరోగ్యం, పరిశుభ్రత, పారిశుధ్యంపై ప్రజలకు తెలియజెప్పడానికి (educate) ప్రభుత్వం, ప్రభుత్వేతర సంస్థలు (NGOs) కృషి చేస్తున్నాయి. గ్రామీణ ఆరోగ్య పథకాలను ప్రారంభించడానికి అడ్డంకిగా ఉన్న పాతకాలం విన్యాసాలను, ఆచారాలను పారద్రోలడానికి వారు ప్రయత్నిస్తున్నారు. నేడు పాఠశాల, కళాశాల పాఠ్యాంశాలలో ఆరోగ్య విద్య ఒక భాగం అయింది. సినిమా, టి.వి, రేడియో, ప్రదర్శనలు (exhibition), పోస్టర్లు, పాటలు, నాటకాలు వంటి ప్రసార మాధ్యమాల ద్వారా ఆధునిక ఆరోగ్యం, పారిశుధ్యం, కుటుంబ సంక్షేమాలను గ్రామీణ ప్రజల్లో వ్యాప్తిచేయాలని ప్రభుత్వం ప్రయత్నిస్తున్నది. ప్రభుత్వం, ప్రభుత్వేతర సంస్థల కృషి ఫలితంగా గ్రామీణ ప్రజల్లో ఆరోగ్య స్పృహ అధికమైంది. ఆరోగ్యం, పారిశుధ్యం, కుటుంబ సంక్షేయ రంగాలలోని సదుపాయాలను పొందటానికి వారు స్వచ్ఛందంగా ముందుకువస్తున్నారు.

12.9 గ్రామీణ ఆరోగ్య సంరక్షణ - పంచాయితీ రాజ్ వ్యవస్థ పాత్ర

గ్రామీణ ప్రాథమిక ఆరోగ్య సంరక్షణ విధానం అనేక సంస్థాగతమైన (organisational), పాలనా పరమైన, ఆర్థికపరమైన సమస్యలతో కూడుకున్నది. స్వాతంత్ర్యం వచ్చిన తరువాత 50 సంవత్సరాలకు కూడా గ్రామీణ ఆరోగ్య సేవలు గుణాత్మకంగా, పరిమాణాత్మకంగా సంతృప్తికరం (poor) గా లేవు. ఈ సేవలన్నీ ఎక్కువగా జిల్లా వైద్య ఆరోగ్య పాలన నియంత్రణ కింద కేంద్రీకృతమై ఉన్నాయి. గ్రామీణ ఆరోగ్య ప్రణాళికలో ప్రాథమిక ఆరోగ్య కేంద్రాలు కానీ గ్రామ పంచాయతీలు కానీ పాలు పంచుకోలేదు. స్థానిక వనరులను సమీకరించి (mobilise) ప్రాథమిక ఆరోగ్య కేంద్రాలను, ఉపకేంద్రాలను నడపటానికి వాటికి స్వేచ్ఛలేదు. ప్రాథమిక ఆరోగ్య కేంద్రాలు ఆర్థికంగా బాగా దెబ్బతిన్నాయి. గ్రామీణ ప్రాంతాలలో ఊపిరితిత్తులవాపు వ్యాధి (pneumonia), మెదడువాపు వ్యాధి, గుండెజబ్బులకు కూడా అత్యవసర పరిస్థితుల్లో కావలసిన మందులను అందిచేస్థితిలో మనంలేం. పేదప్రజలు కూడా ప్రాథమిక ఆరోగ్య కేంద్రాలు, ఉపకేంద్రాలకు పోకుండా డబ్బులు చెల్లించి ప్రైవేట్ ఆసుపత్రులకు పోతున్నారు. గ్రామీణ ఆసుపత్రుల్లో తగిన సౌకర్యాలు లేక పోవడం.వల్ల సాధారణ ఆరోగ్య పరీక్షలు (routine health checkup)కు సమీపంలో నగరప్రాంతాలకు గ్రామీణులు పోతున్నారు. ఆరోగ్య సంరక్షణపై ప్రభుత్వం పెడుతున్న ఖర్చుల ఫలాలు పేదలకుచేరడంలేదు. ఉత్తరప్రదేశ్, ఒరిస్సా, రాజస్థాన్, అస్సాం, హిమాచల్‌ప్రదేశ్ వంటి వెనుకబడిన రాష్ట్రాల్లోని ప్రభుత్వ ఆసుపత్రులు, స్పెన్సరీలకు పేదప్రజలు తక్కువగా పోతున్నారని వెల్లడిఅయింది.

అట్టడగుస్థాయి (gross root level) నుండి మానవ వనరులను సమీకరించాలని (mobilisation) ప్రపంచవ్యాప్తంగా గుర్తించింది. అన్ని అభివృద్ధి చెందుతున్న దేశాలలో గ్రామీణ ఆరోగ్య సంరక్షణ సేవల రూపకల్పనలో, నిర్వహణలో ప్రజలు పాలు పంచుకోవడం కొత్త వ్యూహంగా రూపొందింది. గ్రామీయ ఆరోగ్య సంరక్షణ సేవలను వికేంద్రీకరించాల్సిన ఆవశ్యకతను జాతీయ ఆరోగ్య విధానం (1983) నొక్కి వక్కాణించింది. ప్రాథమిక ఆరోగ్యకేంద్రాలు, ఉపకేంద్రాలు, సమాజ ఆరోగ్యకేంద్రాల నిర్వహణకోసం పంచాయతి రాజ్ వ్యవస్థకు అధికారాలను, అధారటీని, వనరులను ఇవ్వాలని అది సిఫార్సు చేసింది. దీనికి సంబంధించి పంచాయతి రాజ్ చట్టంలోని నియమ నిబంధనలను (statutory rules) తగిన విధంగా సవరణ చేయాలని సూచించింది. ఆరోగ్య

B R A O U

సంరక్షణ పంపిణీ విధానం నియంత్రణ, ప్రాథమిక ఆరోగ్య సంరక్షణలో ప్రజలకు భాగస్వామ్యం కల్పించడమే పంచాయతిరాజ్ వ్యవస్థను సాధికారికంగా తీర్చిదిద్దడంలోని ప్రధాన ఉద్దేశ్యం. మంచి ఆరోగ్య సంరక్షణ, పారిశుధ్యాన్ని అందించడంలో గల స్థానిక అవసరాలు, వనరుల సమీకరణపై ఆదారపడి ఆత్మవిశ్వాసం (self retiance), సూక్ష్మ ప్రణాళికలు ఉంటాయి. నిర్దేశిత (referal), మిక్కిలి ప్రత్యేక సేవలు (super speciality services), మానవశక్తి శిక్షణ, వికాసం (manpower training and development) కోసం నగరంలోని ప్రభుత్వ, కార్పోరేట్ రంగంలోని వైద్య ఆరోగ్య సంస్థలలో అనుసందానంచేసి ప్రాథమిక ఆరోగ్య కేంద్రాలు, పంచాయతి రాజ్ వ్యవస్థల మనుగడ సాగించవచ్చు. గ్రామీణ ఆరోగ్య, పారిశుధ్యాన్ని మెరుగు పరచటానికి ప్రాథమిక ఆరోగ్య కేంద్రాలకు కొత్త సాంకేతిక పరిజ్ఞానాన్ని బదలాయించాలి. గ్రామీణ ఆరోగ్య సంరక్షణను అమలుపరచడంపై ప్రాథమిక ఆరోగ్య కేంద్రాలు. ఉపకేంద్రాలకు సూచనలు సలహాలు ఇవ్వడానికై స్వచ్ఛంద సంస్థలు, ప్రభుత్వేతర సంస్థలు, దాతలు. పంచాయతులనుండి ప్రతినిధులతో కూడిన గ్రామ ఆరోగ్య సంఘాలను ప్రతి గ్రామంలో ఏర్పాటుచేయాలి. గ్రామీణుల ఆరోగ్య స్థితిగతులను సమీక్షించడానికి గ్రామ సభలు నియతంగా సమావేశంకావాలి.

గుజరాత్, మహారాష్ట్ర, పశ్చిమ బెంగాల్, కర్ణాటక రాష్ట్రాల్లో పంచాయతి రాజ్ వ్యవస్థ ద్వారా ఆరోగ్య సంరక్షణ సేవలను వికేంద్రీకరించటానికి శ్రీకారం చుట్టడమైంది. మహారాష్ట్రలో జాతీయ కార్యక్రమాలతో సహా అన్ని ఆరోగ్య కార్యక్రమాలను నిధులతోపాటు జిల్లా పరిషత్‌కు బదలాయించడమైంది. ఉత్తరప్రదేశ్, మధ్య ప్రదేశ్, రాజస్థాన్, పంజాబ్‌లలో గ్రామీణ ఆరోగ్య సేవలను నేరుగా రాష్ట్ర ఆరోగ్య డైరెక్టరేట్లు పర్యవేక్షిస్తున్నాయి. ఇతర రాష్ట్రాలు కూడా ఈ మార్గంలోనే ఉన్నాయి.

గ్రామీణ ఆరోగ్య సంరక్షణ విధానాన్ని ఏకరూపతలో, సమర్థంగా వికేంద్రీకరించడానికి ఇతర రాష్ట్రాలు కూడా పై నాలుగు రాష్ట్రాలను అనుసరించాల్సిన అవసరం ఎంతైనాఉంది. గ్రామీణ ఆరోగ్య సంరక్షణ సేవల పాలన, ప్రణాళికలో పంచాయతి రాజ్ వ్యవస్థలకు అధికారాలివ్వాలి. గ్రామీణ ఆరోగ్య సంరక్షణ సేవల నిర్వహణకు వాటికి క్రియాత్మక స్వతంత్రత (functional autonomus), అర్థికాధికారాలు ఇవ్వాలి. స్థూల ప్రణాళిక, ప్రాథమిక ఆరోగ్య సంరక్షణ వికాసానికి ప్రభుత్వం దృష్టి సారించాలి. అన్ని ఉపకేంద్రాలను పంచాయతి లేదా పంచాయతుల సమూహం (group) సంపూర్ణ అధీనంలోకి తేవాలి. మండల ప్రజాపరిషత్, లేదా పంచాయతి సమితి ఆధీనంలో ప్రాథమిక ఆరోగ్య కేంద్రాలుండాలి. జిల్లా పరిషత్తుల ఆధీనంలో సమాజ ఆరోగ్యకేంద్రాలుండాలి. సమాజ ఆరోగ్య మార్గదర్శకులు (guides), స్థానిక ఆరోగ్య స్వచ్ఛందకార్యకర్తలు, సహాయక నర్సులు (ancillary), మంత్రసానులు (mid-wife) పురుష ఆరోగ్య కార్యకర్థలు (male health worker)ను పంచాయతి రాజ్ వ్యవస్థలు ఎంపికచేసి, శిక్షణ ఇచ్చి, నియమించాలి.

12.10 గ్రామీణ ఆరోగ్య సంరక్షణ : స్వచ్ఛంద సంస్థలు, ప్రభుత్వేతర సంస్థల పాత్ర :

ప్రపంచవ్యాప్తంగా ఆరోగ్య కార్యక్రమాలను ప్రారంభించడంలోనూ, పెంపొందించడంలోనూ, కొనసాగించడంలో అనేక ప్రభుత్వేతర సంస్థలు ప్రధాన పాత్రను పోషిస్తున్నాయి. అవి మారుమూల గిరిజన, గ్రామీణ ప్రాంతాలలో ఆరోగ్య సేవలను అందిస్తున్నాయి. అవి గ్రామీణ ప్రజలను విద్యా వంతులను చేసి, వారిలో ఆరోగ్య స్పృహను పెంపొందిస్తున్నాయి. అవి ప్రభుత్వ ఏజెన్సీల సహకారంతో గ్రామ ఆరోగ్య మార్గదర్శకులకు అనేక శిక్షణ కార్యక్రమాలను నిర్వహిస్తున్నాయి. అవి గ్రామీణ ప్రజలకు ప్రాథమిక చికిత్స ఆరోగ్య సేవలను సమకూరుస్తున్నాయి. అవి సామూహిక టీకా కార్యక్రమాల్లో ప్రభుత్వ ఏజెన్సీలకు సహాయ సహకారాలు అందిస్తున్నాయి. సంతాన నిరోధక శస్త్ర చికిత్సలు చేయించుకున్న స్త్రీలకు చీరలు, దుప్పట్లను అదనపు పారితోషికాలుగా ఇచ్చి కుటుంబ సంక్షేమ సేవలకు చేయుతనిస్తున్నాయి. ఉచిత కంటి శిబిరాలు, గర్భవతులకు ఉచిత ఆరోగ్య పరీక్షలు, గర్భవతులకు, పిల్లలకు ఎ విటమిన్, ఐరన్ మాత్రల పంపిణీ వంటి అనేక ఆరోగ్య, శస్త్ర చికిత్స శిబిరాలను నిర్వహిస్తున్నాయి.

భారతదేశంలో గ్రామీణ ఆరోగ్యం, పారిశుధ్య రంగంలో క్రమాత్మకంగా పనిచేస్తున్న కొన్ని ప్రధాన స్వచ్ఛంద సంస్థలు, ప్రభుత్వేతర సంస్థల కింద ఇవ్వడమైంది.

1. సొసైటి ఫర్ ఎడుకేషన్ అండ్ వాలంటరీ యాక్షన్-రూరల్ (సేవా-రూరల్), గుజరాత్

2. ఫౌండేషన్ ఫర్ రిసర్చ్ కమ్యూనిటీ హెల్త్, ముంబాయి

3. ఇండియన్ రెడ్‌క్రాస్ సొసైటీ

4. హింద్ కుష్ఠు నిర్వాణ్ సంఘ

5. భారత్ సేవక్ సమాజ్

6. టి.బి. అసోసియేషన్ ఆఫ్ ఇండియా

7. ఇండియన్ కౌన్సిల్ ఫర్ చైల్డ్ వెల్ఫేర్

8. సెంట్రల్ సోషియల్ వెల్ఫేర్ బోర్డ్

9. కస్తూర్బా మెమోరియల్ ఫండ్

10. ఫామిలి ప్లానింగ్ ఆసోసియేషన్ ఆఫ్ ఇండియా

11. ఆల్ ఇండియా వుమెన్స్ కాన్ఫరెన్స్

12. ఆల్ ఇండియా బ్లైండ్ రిలీఫ్ సొసైటీ

13. ఆంధ్ర మహిళా సభ.

భారతదేశంలో ఆరోగ్య సంరక్షణ రంగంలో పనిచేస్తున్న కొన్ని ప్రధాన అంతర్జాతీయ ఏజెన్సీలు.

1. రాక్‌ఫెల్లర్ ఫౌండేషన్

2. ఫోర్డ్ ఫౌండేషన్

3. కేర్.

గ్రామీణ ఆరోగ్య సంరక్షణ సేవల మదింపు (evaluation).

గత అయిదు దశాబ్దాలలో గ్రామీణ ఆరోగ్య సంరక్షణ సేవల్లో అనేక విజయాలు సాధించినట్లు ఈ దిగువ పట్టిక ద్వారా తెలుస్తున్నప్పటికీ, సాధించాల్సింది ఇంకా ఎంతో ఉంది. భారతదేశంలో గ్రామీణ ఆరోగ్య సంరక్షణ సేవల్లో మనం ఏ దేశంలో ఉన్నామో పరీక్షించుకోవాలి.

భారతదేశంలో మూడింట ఒక వంతు గ్రామాలకు మాత్రమే అన్ని రకాల వైద్యసదుపాయాలు (any medical facility) అందుబాటులో ఉన్నట్లు తెలుస్తున్నది. ప్రాథమిక ఆరోగ్య కేంద్రాలు కేవలం 3 శాతం గ్రామాలకు విస్తరించాయి. గ్రామీణ ప్రజలకు కావలసిన కనీస, అత్యవసర ఆరోగ్య సేవలైన ప్రాథమిక ఆరోగ్య కేంద్రాలు, ఉపకేంద్రాలు కూడా 7 శాతం గ్రామాలలోనే ఉన్నాయి. దేశంలో సమాజ ఆరోగ్య కార్యకర్తల సేవలు కూడా 18 శాతం గ్రామాలకే పరిమితమయ్యాయి. పెద్ద రాష్ట్రాలలో, అన్ని రకాల వైద్య సౌకర్యం ఉన్న రాష్ట్రాలలో కేరళ గ్రామాలలో ఎక్కువ (95 శాతం) గా ఉంది. దాని తరువాత గుజరాత్ (80 శాతం), ఉత్తర ప్రదేశ్ (73 శాతం) ఉన్నాయి. దీనికి వ్యతిరేకంగా మధ్యప్రదేశ్, కర్ణాటకలలో అన్ని వైద్య సౌకర్యాలున్న గ్రామాలు తక్కువ (వరుసగా 9 శాతం, 12 శాతం)గా ఉన్నాయి.

గ్రామీణ వైద్య సంరక్షణ సేవల్లో వివిధ రాష్ట్రాల్లో గణనీయమైన తేడాలున్నాయి. పెద్ద రాష్ట్రాలలో ప్రాథమిక ఆరోగ్య కేంద్రాల అందుబాటు గరిష్ఠ శాతం అంటె కేరళలో వైద్య సదుపాయాలు 40 శాతం గ్రామాలు ఉన్నాయి. ప్రాథమిక ఆరోగ్య ఉపకేంద్రాలు గరిష్ఠ శాతం హర్యానా 32 శాతం, గ్రామాలలో, ఆ తరువాత కేరళలో 30 శాతం, గుజరాత్‌లో 27 శాతం గ్రామాలలో ఉన్నాయి. ఈ ఉపకేంద్రాలు మధ్యప్రదేశ్, ఒరిస్సా, పంజాబ్, తమిళనాడు వంటి రాష్ట్రాలలో 5 శాతం కంటే తక్కువ గ్రామాలలో అందుబాటులో ఉన్నాయి.

సమాజ ఆరోగ్య కేంద్రాలు కేరళలో అత్యధిక శాతం గ్రామాలు (7 శాతం) లో ఉన్నాయి. ఈ సౌకర్యం మహారాష్ట్ర, కర్నాటక రాష్ట్రాల్లో ఒక్క గ్రామానికి కూడా విస్తరించలేదు.

BRAOU

పెద్ద రాష్ట్రాలలో సమాజ ఆరోగ్య కార్యకర్తల సేవలు గుజరాత్‌లోని అత్యధిక గ్రామాల (71 శాతం) లో ఉన్నాయి. తరువాత ఉత్తరప్రదేశ్ (59 శాతం), కేరళ (14 శాతం), ఆంధ్రప్రదేశ్ (12 శాతం), పశ్చిమ బెంగాల్ (11 శాతం), మహారాష్ట్ర (10 శాతం) లో ఈ సౌకర్యం ఉంది. మిగిలిన రాష్ట్రాలలో ఈ సేవలు 6 నుండి 1 శాతం గ్రామాలకు విస్తరించాయి.

భారతదేశంలో ప్రసూతి, శిశు సంక్షేమ కేంద్రాలు 2 శాతం గ్రామాలలో మాత్రమే ఉన్నాయి. ఈ సౌకర్యాలు కేరళ రాష్ట్రంలో 22 శాతం గ్రామాలలో, తమిళనాడు (12 శాతం), ఉత్తర ప్రదేశ్ (6 శాతం) ఉన్నాయి. మిగిలిన రాష్ట్రాలలో 2 శాతం కంటె తక్కువ గ్రామాలలో ఉన్నాయి.

గ్రామీణ ఆరోగ్య సంరక్షణ సేవల్లోని విజయాలను వైఫల్యాలను పరిశీలిద్దాం.

విజయాలు (achievements) :

1. గ్రామీణ ప్రాంతాలలో ప్రాథమిక ఆరోగ్య కేంద్రాలు, ఉప కేంద్రాలు, సమాజ ఆరోగ్య కేంద్రాలను ప్రారంభించి దేశ వ్యాప్తంగా ప్రాథమిక ఆరోగ్య సంరక్షణ మౌలిక సదుపాయాలను కల్పించడమైంది.
2. మశూచి (small pox), (guineworm) వ్యాధిని నిర్మూలించడం ప్రాథమిక ఆరోగ్య సంరక్షణ విధానంలో రెండు ఘనవిజయాలు.
3. భారి ఎత్తున టీకాలు ఇవ్వడం ద్వారా అనేక మంది గ్రామీణులను కంఠసర్పి (Diptheria), ధనుర్వాతం (Tetanus), కోరింత దగ్గు (Whooper cough), క్షయ, పోలియో వంటి వ్యాధుల నుంచి రక్షించడమైంది.
4. ఇటీవలి కాలంలో తిరగబెట్టినప్పటికీ (relapsed) మలేరియా చాలా వరకు అదుపు చేయగలిగాం.
5. గ్రామీణ ప్రజల్లో 85 శాతం మందికి రక్షిత తాగునీరు అందించడమైంది.
6. గ్రామీణ ప్రాంతంలో దుర్బల వర్గాలైన (vulnerable group) స్త్రీలు, బాలలకు పౌష్టికాహారం అందించడానికై గర్భవతులు, బాలింతలు, 6 సంవత్సరాలలోపు వారికి ప్రత్యేక పౌష్టికాహార కార్యక్రమాలు, 6-11 ఏళ్ల విద్యార్థులకు మధ్యహ్న భోజన పథకాన్ని ప్రవేశపెట్టడమైంది.
7. నేడు మన గ్రామీణ ప్రజలకు ఆరోగ్య స్పృహ (consciousnes) కలిగిఉన్నారు. వారు 'చిన్న కుటుంబం' భావనను ఆమోదించారు.

వైఫల్యాలు (drawbacks) :

1. అనేక ప్రాథమిక ఆరోగ్య కేంద్రాలు, ఉప కేంద్రాలు, సమాజ ఆరోగ్య కేంద్రాలలోని సౌకర్యాలు, పని స్థితి గతులు, సిబ్బంది సంఖ్య సంతృప్తికరంగా లేదు. కొన్ని గ్రామాలకు ప్రాథమిక ఆరోగ్య కేంద్రం మూడునాలుగు కిలో మీటర్ల కంటె ఎక్కువ దూరంలో ఉంది. ఈ కేంద్రాలపై ప్రజలకు నమ్మకం తక్కువ, అందువల్ల పేద ప్రజలు కూడా చికిత్స కోసం ప్రైవేట్ వైద్యుల పద్దకు పోతున్నారు.
2. వైద్య విద్య, వైద్యులు, భవనాలు, యంత్ర సామాగ్రి (equipment) మొదలైన వాటిపై ఎక్కువగా ఖర్చు పెట్టి ఆసుపత్రుల్లో చికిత్స చేసే విధానాన్ని అవలంనించడం వల్ల దేశ ప్రజల ఆరోగ్య స్థితి అంతంత మాత్రం (poor)గా ఉందని. నిరోధాత్మక, అభివృద్ధాత్మక ఆరోగ్య సంరక్ష సేవలైన రక్షిత తాగు నీరు, పారిశుధ్యం, పౌష్టికాహారం వెనుకబడ్డాయని జాతీయ ఆరోగ్య విధానం ఆరోపిస్తున్నది. అభివృద్ధి చెందుతున్న దేశాలలో మూడింట రెండువంతుల వ్యాధులను నిరోధించవచ్చని, అయితె మూడింట రెండు వంతుల ఆరోగ్య బడ్జెట్‌ను సూపర్ స్పెషాలిటీ ఆసుపత్రుల్లో, హైటెక్ 5 స్టార్ ఆసుపత్రుల్లో చికిత్సాత్మక ఆరోగ్య సంరక్షణకు వృధా చేస్తున్నామని డేవిడ్ మార్లీ (David Morly) తెలిపాడు.
3. ప్రస్తుతం ప్రతి సంవత్సరం ఒక్కో ప్రాథమిక ఆరోగ్యకేంద్రాల మందుల కోసం కేటాయిస్తున్న రూ. 50,000 లు ఏ మూలకూ చాలడంలేదు. ప్రతిరోజు సుమారుగా రూ. 150లు అవసరం అవుతాయి. ఇటువంటి పరిస్థితుల్లో ప్రాథమిక ఆరోగ్య కేంద్రాలు, ఉపకేంద్రాలు సంవత్సరం పొడువునా మందులను ఇవ్వజాలవు. అంతర్జాతీయ ఫండింగ్ ఏజెన్సీలు చేసే ఆర్థిక సహాయంతో ఏరియా ప్రాజెక్టుల కింద ప్రాథమిక ఆరోగ్య

B R A O U

కేంద్రాలు, ఉప కేంద్రాల నూతన భవన నిర్మాణానికి దుబారా ఖర్చు పెట్టుతున్నాం కానీ కనీస మందులను ప్రాథమిక ఆరోగ్య కేంద్రం, ఉప కేంద్రాలకు సరఫరా చేయడానికి డబ్బులేదు.

4. వైద్యులు, సహాయ సిబ్బంది లేకుండా అనేక ప్రాథమిక ఆరోగ్య కేంద్రాలున్నాయి. దీనిక తోడు అనేక మంది వైద్య, ఆరోగ్య సిబ్బంది మారుమూల గ్రామాలలో ఉండటానికి ఇష్టపడటం లేదు. అభివృద్ధి చెందుతున్న దేశాలలో మూడింట రెండువంతుల మంది గ్రామాలలో నివశిస్తున్నారని, అయితే మూడింట రెండు వంతుల వైద్య సిబ్బంది నగర ప్రాంతాల్లో ఉంటున్నారని డేవిడ్ మార్టీ తెలిపాడు.

5. గ్రామీణ ప్రాంతాలలో తీవ్ర శ్వాసనాళ వ్యాధులు (acute respiratory frock diseases), అతిసార జాగ్రత్తలు, అత్యవసర ప్రసూతి సంబంధ సేవల నిర్వహణ, నియంత్రణ అసమగ్రంగానే ఉన్నాయి.

6. ఆరోగ్యంపై పెట్టె ఖర్చులో ఎక్కువ భాగం ఆరోగ్య సేవలు అందించడానికి కాకుండా సిబ్బంది జీతాలకే సరిపోతున్నది. బీహార్, ఉత్తర ప్రదేశ్, మధ్య ప్రదేశ్, రాజస్థాన్, ఒరిస్సా వంటి పేద రాష్ట్రాలలో ఇది వాస్తవం. పరికరాలు, మందులు, డ్రెస్సింగ్ వంటి వాటికి కేటాయించే నిధులు ప్రతి సంవత్సరం తగ్గిపోతున్నాయి. కొన్ని మెట్రోపాలిటిన్ సూపర్ స్పెషాలిటీ ఆసుపత్రులపై ప్రభుత్వ ఖర్చు, గ్రామీణ ప్రజలకు సేవలు అందించే ప్రాథమిక ఆరోగ్య కేంద్రాల ఖర్చు కంటె చాలా ఎక్కువ. వైద్య సిబ్బంది జీతాలు, ఆసుపత్రి భవనాల ఖర్చును తగ్గించాలని అంతర్జాతీయ ద్రవ్య నిధి (IMF) సూచించింది. అయితె ఈ సూచనను పాటించడంలేదు.

7. గ్రామీణ ఆరోగ్య సంరక్షణ విధానంలో నూతనం సృజనాత్మక క్రియాశీల ప్రణాళిక కోరవడింది. గ్రామీణ ఆరోగ్య సేవలలో కేంద్రీకరణ ఎక్కువ అయింది. నిర్ణయాలన్నీ కేంద్ర, రాష్ట్ర స్థాయిలోనే జరుగుతాయి. అనేక రాష్ట్రాలలో గ్రామీణ ఆరోగ్య పథకాల ప్రణాళిక అమలులో గ్రామ, మండల, జిల్లా స్థాయిల్లో ప్రాథమిక ఆరోగ్య కేంద్రాలు, పంచాయతి రాజ్ వ్యవస్థలు క్రియాశూన్యం (possive) గా ఉన్నాయి.

12.11 సారాంశం

భారతదేశంలో 75 శాతం జనాభా గ్రామీణ ప్రాంతాల్లో జీవిస్తున్నారు. 40 శాతం గ్రామీణ ప్రజలు దారిద్ర్య రేఖ దిగువన ఉన్నారు. వారు దుర్భర దారిద్ర్యం, అపరిశుభ్రత (sanalor), వ్యాధులతో బాధపడుతున్నారు. మనకు స్వాతంత్ర్యం వచ్చిన నాడు గ్రామీణ ప్రాంతాలలో కొద్దిపాటి ఆరోగ్య సౌకర్యాలున్నాయి. అనావృష్టి (drought), కరువు (famine), అంటు వ్యాధులు (epidemies) ప్రబలినపుడు గ్రామీణ ప్రజలు మృత్యువాతపడ్డారు. మలేరియా, కలరా, క్షయ వంటి అంటు వ్యాధుల వల్ల గ్రామీణ ప్రాంతాలలో అధిక సంఖ్యలో అనారోగ్యం పాలయ్యారు, మరణించారు.

భోర్ కమిటి సిఫార్సుల మేరకు 1951లో గ్రామీణ ప్రాథమిక ఆరోగ్య సంరక్షణ సేవలను ప్రారంభించడమైంది. దేశ వ్యాప్తంగా ప్రాథమిక ఆరోగ్య కేంద్రాలు, ఉప కేంద్రాలు, సమాజ ఆరోగ్య కేంద్రాలను తెరవడమైంది. ఒక ప్రాథమిక ఆరోగ్య కేంద్ర పరిధిలో 20,000-30,000 జనాభా, ఉప కేంద్ర పరిధిలో 3,000-5,000 జనాభా, సమాజ ఆరోగ్య కేంద్రం పరిధిలో ఒక లక్ష జనాభా ఉంటుంది. గ్రామీణ ప్రాంతాలలో నిరోధాత్మక, అభివృద్ధాత్మక, చికిత్సాత్మక, కుటుంబ సంక్షేమ సేవలను ప్రాథమిక ఆరోగ్య కేంద్రం అందిస్తున్నది.

12.12 నమూనా పరీక్ష ప్రశ్నలు

I. ఈ క్రింది ప్రశ్నలకు 30 పంక్తుల్లో సమాధానం రాయండి.

1. భారతదేశంలో గ్రామీణ ఆరోగ్య సంరక్షణ సేవల ఆవశ్యకతను పరిశీలించండి.
2. 'ఆరోగ్యం' అనే పదం అర్థాన్ని, దుక్కోణాలను (dimension) వివరించండి.
3. భారతదేశంలో గ్రామీణ ఆరోగ్య విధానంలో ప్రధాన లక్షణాలను తెలపండి.
4. భారతదేశంలో గ్రామీణ ఆరోగ&య సంరక్షణ సేవల పరిధి (scope)ని వివరించండి.

BRAOU

5. ప్రాథమిక ఆరోగ్య కేంద్ర విధులు (functions)ను తెలపండి.

6. భారతదేశంలో గ్రామీణ నీటి సరఫరా సమస్యలను వర్ణించండి.

7. గ్రామీణ నీటి సరఫరాలోని సమస్యలను పరిష్కరించడానికి ప్రభుత్వం చేపట్టిన చర్యలను తెలపండి.

8. గ్రామీణ నిరుపేదల పౌష్టికాహార ప్రమాణాలను మెరుగుపరచటానికి ప్రభుత్వం చేపట్టిన చర్యలను వివరించండి.

9. భారతదేశంలో గ్రామీణ పారిశుధ్యాన్ని మెరుగు పరచడానికి సూచనలివ్వండి.

II. ఈ క్రింది ప్రశ్నలకు 15 వంక్తుల్లో సమాధానం రాయండి.

1. గ్రామీణ ఆరోగ్య సంరక్షణ సేవల్లో పంచాయతిరాజ్ వ్యవస్థల పాత్రను విశ్లేషించండి.

2. గ్రామీణ ఆరోగ్య సంరక్షణ సేవల్లో స్వచ్ఛంద సంస్థలు, ప్రభుత్వేతర సంస్థల పాత్రను వర్ణించండి.

3. భారతదేశంలో గ్రామీణ ఆరోగ్య సంరక్షణ విధానాలను విమర్శనాత్మకంగా వివేచించండి.

4. గ్రామీణ ఆరోగ్య సంరక్షణ విధానంలో ఘనవిజయాలను తెలపండి.

5. గ్రామీణ ఆరోగ్య సంరక్షణ విధానంలో ప్రధాన వైఫల్యాలను (drawbacks) తెలపండి.

6. భారతదేశంలో గ్రామీణ ఆరోగ్య సంరక్షణ సేవలను మెరుగు పరచే చర్యలను సూచించండి.

12.13. చదవదగిన పుస్తకాలు

Anker Desmond, L.W	:	Rural Development : Problems and Strategies
Chattopadhyay, B.C.	:	Rural Development Planning in India
Desai, A.R.	:	Rural Sociology in India
Jain, S.C.	:	Rural Development : Institutions and Strategies
Long, N.	:	An Introduction to the Sociology of Rural Development
Madan, G.R. and Tara Madan	:	Village Development in India
Misra, R.P. and Sundaram, K.V.	:	Rural Area Development : Perspective and Approaches
Rao, V.M.	:	Rural Development and Village : Perspectives for Planning for Development
Robert, Chambers	:	Rural Development
Shah	:	Rural Development Planning and Reforms

BRAOU

ఖండం - IV : అభివృద్ధి

ఈ భాగంలో గ్రామీణ వికాసం గురించి, గ్రామీణాభ్యుదయ పథకాలు వ్యూహాల గురించి, స్వచ్ఛంద సంస్థల పాత్రను వివరించడమైనది.

BRAOU

BRAOU

భాగం - 13 : గ్రామీణ వికాసం, సముదాయ వికాస భావనలు

విషయక్రమం

13.0 లక్ష్యాలు

13.1 పరిచయం

13.2 వికాస భావన

13.3 గ్రామీణ వికాసం - నిర్వచనం

13.4 గ్రామీణ వికాసం అవశ్యకత

13.5 గ్రామీణ వికాసం - లక్ష్యాలు

13.6 గ్రామీణ వికాసం పరిధి

13.7 భారతదేశంలో గ్రామీణ వికాసం - పరిపాలనా వ్యవస్థ

13.8 సముదాయ వికాస భావన

13.9 సముదాయ వికాస కార్యక్రమం

13.10 సముదాయ వికాస కార్యక్రమంలోని వివిధ దశలు

13.11 నిర్వహణ వ్యవస్థ

13.12 సముదాయ వికాస కార్యక్రమాల ప్రభావం

13.13 సారాంశం

13.14 సమూనా పరీక్షా ప్రశ్నలు

13.15 చదవదగిన పుస్తకాలు

13.0 లక్ష్యాలు

ఈ భాగం చదివిన తరువాత మీరు :

- వికాసం, గ్రామీణ వికాసాల అర్థం భారతదేశంలో గ్రామీణాభివృద్ధి అవశ్యకతను వివరించగలరు.
- భారతదేశంలో గ్రామీణాభివృద్ధికి గల మౌలిక లక్ష్యాలు, పరిధిని వివరించగలరు.
- భారతదేశంలో గ్రామీణ వికాస కార్యక్రమాల అమలుకు సంబంధించిన ప్రభుత్వపాలనా వ్యవస్థను వివరించగలరు.
- భారతదేశంలోని గ్రామాల అభివృద్ధికి ప్రభుత్వం చేపట్టిన సముదాయ వికాస కార్యక్రమాన్ని వివరించగలరు.
- గ్రామీణ భారతంపై సముదాయ వికాస కార్యక్రమాల ప్రభావం, ఫలితాలు వివరించగలరు.

13.1 పరిచయం

దేశ జనాభాలో అధిక శాతం గ్రామాలలో నివశిస్తూ వ్యవసాయమే జీవన విధానంగా ఉంటూ పేదరికం, నిరుద్యోగం, సామాజిక అసమానతలు అనే సమస్యలనెదుర్కొంటున్న మన దేశం లాంటి అభివృద్ధి చెందుతున్న దేశంలో గ్రామీణాభివృద్ధి అవశ్యకత ఎంతో ఉంది. దేశ జనాభాలో 74% మంది గ్రామవాసులే. దేశపురోగతి 5,75,900 గ్రామాల అభివృద్ధితో ముడిపడి ఉంది. భారతదేశ జనాభాలో దాదాపు 75% ప్రజలకు వ్యవసాయమే ముఖ్యజీవనాధారం. మనదేశ స్థూల జాతీయోత్పాదన (Gross National Product) లో దాదాపు 39% ఒక్క వ్యవసాయ రంగం నుంచే వస్తోంది.

BRAOU

గ్రామీణ సమాజాన్ని సంపూర్ణంగా మార్చివేయగల సాంప్రదాయక ఏకాకిత్వాన్ని రూపుమాపి జాతీయ జీవన స్రవంతిలో గ్రామీణ వ్యవస్థను ఒక అంతర్భాగంగా చేయగలిగేది గ్రామీణాభివృద్ధి అని చెప్పవచ్చు. ప్రాథమిక అవసరాల కల్పన ద్వారా సమాజంలో ఆర్థిక, సాంస్కృతిక విలువలను ఏర్పరచి ఒక నూతన సమాజాన్ని సృష్టించగలిగింది. ఒక గ్రామాలే సంపూర్ణ వికాసమే అంటే అతిశయోక్తికాదు. ప్రాథమిక అవసరాలైన పరుశుభ్రమైన తాగునీరు, పౌష్టికాహారం, బట్టలు , ఇళ్ళు, విద్య, వైద్య సౌకర్యాలు, విద్యుచ్ఛక్తి, సరియైన రోడ్లు, రవాణా సౌకర్యాలు మొదలైనవన్నీ సమకూర్చగలిగింది గ్రామీణాభివృద్ధి ద్వారానే.

మన దేశంలో గ్రామాల అభివృద్ధి సాధించడానికి స్థూలంగా రెండు విధానాలను - ప్రాంతీయ అభివృద్ధి విధానం (Area Development Approach), సంస్థాపరమైన అభివృద్ధి విధానం (Institutional Development Approach) - ఏక కాలంలో అనుసరించడం మొదలైంది. ఈ విధానాలు సముదాయ వికాస కార్యక్రమం రూపంలో అమలు అవుతూ వస్తున్నాయి. దేశ వ్యాప్తంగా అనేక సముదాయ వికాస బ్లాకులు ఏర్పరచి, బ్లాక్ డెవలప్‌మెంట్ ఆఫీసర్ (Block Development Officer - BDO) పర్యవేక్షణలో పనులు ప్రారంభమయ్యాయి. 1952లో ప్రారంభించిన సముదాయ వికాస కార్యక్రమం (Community Development Programme - CDP) ఒక సమగ్ర కార్యక్రమంగా ప్రారంభమైంది. గ్రామీణ జీవితంలోని వివిధ అంశాలను - వ్యవసాయం, గ్రామీణ పరిశ్రమలు, రవాణా కమ్యూనికేషన్‌లు, ప్రజారోగ్యం, విద్య, మహిళల శిశువుల సామాజిక సంక్షేమం - ఏకకాలంలో చేపట్టడం జరిగింది.

13.2 వికాస భావన (Concept of Development)

వికాసం అంటే పురోగతి లేదా సరియైన దిశలో వేసే ముందడుగు. సమాజం దృష్ట్యా చూస్తే వికాసమంటే పురోగామి పరివర్తన (Progressive transformation) అని చెప్పవచ్చు.

అందుబాటులో ఉన్న వనరుల వినియోగం ద్వారా సాధించే ప్రగతినే వికాస ప్రక్రియ (Development process) అని నిర్వచించవచ్చు. అంటె ప్రజల జీవన పరిస్థితులను మెరుగుపరచడం, మెరుగైన జీవనం సాగించడానికి వారిలో నిక్షిప్తమై ఉన్న శక్తియుక్తులను వెలికి తీయడం, సమాజంలో గుణాత్మక, పరిమాణాత్మక మార్పులు తీసుకురావడం ద్వారా వర్తమాన సమాజాన్ని అభివృద్ధి పరిచే ప్రక్రియ వికాసం అన్నమాట. ప్రజలకు విశేషాధికారాలు కల్పించి తమ భవిష్యత్తును తామే తీర్చిదిద్దుకోగల స్థితికి వారిని చేర్చి అధిక ఉత్పత్తిని, న్యాయమైన పంపిణీని, అత్యధిక సుఖ సంతోషాలను కల్పించడానికి తోడ్పడే ప్రక్రియను అభివృద్ధి లేదా వికాసం అనవచ్చు.

నిన్నమొన్నటి దాకా వృద్ధి, అభివృద్ధులను పర్యాయ పదాలుగా వాడుతూ వచ్చారు. అయితే ఈనాడు ఈ రెండు భావనల మధ్య అర్థభేదాన్ని కల్పించడం జరిగింది. వృద్ధి కేవలం పరిమాణాత్మకతను మాత్రమే సూచించగా అభివృద్ధి ఒక విశాలమైన భావనగా పరిగణించడం జరుగుతోంది. ఉదాహరణకు విస్తృత వ్యవసాయ పద్ధతుల ద్వారా అధిక ఉత్పత్తులను సాధించడం వృద్ధి అవుతుంది. అట్లాగే ఆధునిక సాంకేతిక పద్ధతులను అనుసరించి ఎకరా తలసరి ఉత్పత్తిని పెంచడాన్ని కూడా వృద్ధే అనవచ్చు. ఐతే అభివృద్ధి అనేది వృద్ధి కూడా కలిసిన ఒక విశాల భావన. ఇందులో గుణాత్మక, పరిమాణాత్మక అంశాలు కూడా చేరి ఉంటాయి. అంటే సామాజిక, ఆర్థిక, రాజకీయ, సాంస్కృతిక పర్యావరణ రంగాలలో గుణాత్మకమైన మార్పులు తీసుకురావడాన్నే అభివృద్ధి అనగలం. ఈ ప్రక్రియ నిరంతరాయంగా కొనసాగుతూ సమాజం తాలూకు వివిధ అంశాల వికాసానికి తోడ్పడుతూ ఉంటుంది. మన దేశంలో అభివృద్ధి ప్రక్రియ ఏకైక లక్ష్యం దారిద్ర్య నిర్మూలన, దానికి సంబంధించిన సామాజిక, ఆర్థిక లోటు పాట్లను సరిదిద్దడం.

13.3 గ్రామీణ వికాసం - నిర్వచనం

బోస్, వశిష్టుల దృష్టిలో గ్రామీణ అనే పదం నగరేతర జీవనశైలిని, వృత్తి వ్యవస్థను, భిన్నమైన సామాజిక వ్యవస్థను, ఆవాసం తీరును సూచించే పదం. గ్రామీణ అనే పదం ప్రధానంగా వ్యవసాయాన్ని సూచిస్తుంది. అట్లాగే గ్రామాల ఉనికి తీరును సూచించగా సామాజికంగా ప్రజల పరిస్పర ఆధారత (independence)ను, సామూహిక జీవన విధానాన్ని, ప్రకృతి పరిసరాలను, మందగమనంగా సాగే గ్రామీణ జీవితాన్ని సూచిస్తుంది. వృత్తిపరంగా

BRAOU

భూమిని సాగుచేయడం, పశుపోషణ, చెట్లపెంపకం, ఆధునిక పాడి పరిశ్రమ, గొర్రెల పెంపకం వంటివి గ్రామ ప్రాంతాలలో కనిపించే ప్రధాన కార్యకలాపాలు.

గ్రామీణ పేద ప్రజల 'ఒక నిర్దిష్ట సమూహపు ఆర్థిక, సామాజిక జీవితాన్ని మెరుగుపరచడానికి ప్రత్యేకంగా రూపొందించిన వ్యూహమే గ్రామీణాభివృద్ధి వ్యూహమని' ప్రపంచ బ్యాంక్ వెలువరిచిన 'The Rural Development Sector Policy Paper' లో స్పష్టంగా పేర్కొనడం జరిగింది. గ్రామాలలోని అతిపేదవారికి అభివృద్ధి ఫలితాలను అందించడమనేది ఈ పథకం ప్రధాన లక్ష్యం. ఈ సమూహంలో చిన్న, సన్నకారు రైతులు, కౌలుదార్లు, భూమి లేని వారు కూడా చేరి ఉంటారు. ప్రపంచ బ్యాంక్ ప్రచురించిన మరో పత్రంలో కూడా గ్రామీణాభివృద్ధిని గురించి ఈ విధంగా ప్రస్తావించడం జరిగింది. 'గ్రామాలలో ఉంటున్న అల్పాదాయ వర్గాల జీవన ప్రమాణాన్ని మెరుగుపరచడం గ్రామీణాభివృద్ధి ప్రక్రియను స్వయం పోషకంగా చేయడం అభివృద్ధి వ్యూహం లక్ష్యం.

పైన పేర్కొన్న నిర్వచనాల్లో కనిపించే ప్రధానాంశాలు. గ్రామీణాభివృద్ధి అంటె ఒక నిర్వహణ విధానమని, గరిష్ఠ ఆర్థిక ఫలితాలను సాధించడానికి వివిధ దేశాలకు ఋణసదుపాయాలు కల్పించడం అనే పరిమితులకు లోబడి నిర్వహించే విధానం.

ఆసియా ఖండంలో గ్రామీణాభివృద్ధిని గురించి జరిగిన గోష్ఠిలో గ్రామీణాభివృద్ధి నిర్వచనం పైనే దృష్టి కేంద్రీకరించడం జరిగింది. చివరికి గోష్ఠిలో పాల్గొన్నవారు గ్రామీణాభివృద్ధి నిర్వచనానికి సంబంధించి ఏకాభిప్రాయాన్ని వ్యక్తం చేశారు. వారి దృష్టిలో పర్యావరణంపై ప్రజలు పట్టు సాధించగల శక్తిని పెంచడానికి తోడ్పడే ప్రక్రియని, దీని ద్వారా సమకూరే ఫలితాలని అధిక సంఖ్యాకులకు పంచడం అనేవే గ్రామీణాభివృద్ధి అవుతుంది. ఈ నిర్వచనంలో మూడు ప్రధానాంశాలను గుర్తించవచ్చు.

1. గ్రామీణాభివృద్ధి ప్రక్రియ పర్యావరణంపై ప్రజల నియంత్రణాశక్తిని పెంచడానికి తోడ్పడేది. పర్యావరణం అంటే కేవలం వ్యవసాయ ఆర్థికాభివృద్ధే కాదు, ఇందులో గ్రామీణ జీవితానికి సంబంధించిన అనేక అంశాలుంటాయి - సామాజిక, ఆర్థిక, సాంస్కృతిక రాజకీయ అంశాలు.

2. గ్రామీణాభివృద్ధి ప్రక్రియ పర్యావరణంపై పట్టు సాధించగల శక్తిని నిరంతరం పెంచే ప్రక్రియగా అర్థం చేసుకోవచ్చు. ప్రజలే పర్యావరణంలో కలిగే మార్పులను నియంత్రించగల స్థితికి ఎదిగేట్లు చూడటం, బయటివారి ప్రమేయం లేకుండా చూడటానికి తోడ్పడే ప్రక్రియే గ్రామీణాభివృద్ధి.

3. సాంకేతికాభివృద్ధి ద్వారా లభించే ప్రయోజనాలు ప్రజలందరికీ సమానస్థాయిలో పంపిణీ అయ్యేట్లు చూడటం, బలహీన వర్గాలు కూడా అభివృద్ధి ప్రక్రియలో పాలుపంచుకొనే అవకాశం కల్పించడం గ్రామీణాభివృద్ధి లక్ష్యం అయ్యుండాలి.

ఆంకర్ (Anker) గ్రామీణాభివృద్ధికి ఒక ఆచరణాత్మకమైన నిర్వచనమిచ్చాడు. దీని ప్రకారం గ్రామీణాభివృద్ధి అంటే గ్రామప్రాంతాల అభివృద్ధికి తగిన వ్యూహాలు, విధానాలు, పథకాలు అని, గ్రామ ప్రాంతాలలో వ్యవసాయం. అడవుల పెంపకం, చేపల పెంపకం, హస్తకళలు, పరిశ్రమలు, సామాజిక ఆర్థిక ప్రాథమిక అవసరాల కల్పన (లేదా అవస్థాపన సౌకర్యాలు - infrastructure) వంటి కార్యక్రమాలను ప్రోత్సహించడం వీటి అంతిమలక్ష్యం, లభ్యమవుతున్న భౌతిక, మానవ వనరులను సంపూర్ణంగా ఉపయోగించుకొని ప్రజలకు అధిక ఆదాయాలు సమకూర్చేట్లు, జీవన పరిస్థితులను మెరుగుపరచడం.

పై నిర్వచనంలో కొన్ని ముఖ్యమైన అంశాలను గుర్తించవచ్చు.

1. లభ్యమవుతున్న భౌతిక, మానవ వనరులను సంపూర్ణంగా వినియోగించుకోవడం.

2. వ్యవసాయం, దాని అనుబంధ కార్యకలాపాలను అభివృద్ధి పరచవలసిన అవసరం.

3. గ్రామీణ పరిశ్రమలను అభివృద్ధి చేయాలి.

4. గ్రామప్రజల ఆదాయాలను, జీవన పరిస్థితులను మెరుగుపరచాలి.

BRAOU

5. గ్రామీణ పేదప్రజల అభివృద్ధిపైనే దృష్టి కేంద్రీకరించాలి. అభివృద్ధి ప్రక్రియలో వారిని భాగస్వాములను చేయాలి.

పార్థసారధి అభిప్రాయం ప్రకారం గ్రామీణ పేదప్రజల భౌతిక, మానవ వనరులను ఉపయోగించుకొని జీవన పరిస్థితులను మెరుగుపరచడానికి తగిన అవకాశం కల్పించడమనేదే గ్రామీణాభివృద్ధి అనే ప్రక్రియలో కీలకమైన అంశం. అభివృద్ధి ప్రక్రియ స్వయంపోషకమైంది కావాలంటే పేదప్రజానీకానికి ప్రయోజనకరంగా ఉండేట్లు మూలధనాన్ని సేకరించడం, సాంకేతిక పరిజ్ఞానాన్ని సరిగా వినియోగించడం జరగాల్సి ఉంటుంది. అంతేకాక అభివృద్ధికి దోహదంచేసే సంస్థలను ఏర్పరచడంలోను, అవి పనిచేయడంలోనూ పేదప్రజానీకం పాల్గొనేట్లు చూడాలి.

మైకెల్ టొడారో (Michael Todaro) దృష్టిలో గ్రామీణాభివృద్ధి ప్రక్రియలోని ముఖ్యాంశాలు (1) జీవన ప్రమాణాలను మెరుగు పరచడం - ఉద్యోగిత, విద్య, ఆరోగ్యం, పౌష్టికత, గృహ వసతి, అనేక ఇతర సామాజిక సేవలు పెంచడం. (2) గ్రామీణ ఆదాయాల పంపిణీలో అసమానతలు తగ్గించడం, ఆదాయాలు, ఆర్థిక అవకాశాలకు సంబంధించి గ్రామాలు, నగరాల మధ్య సంతులనం సాధించడం. (3) అభివృద్ధిని పోషించి వేగవంతం చేయగల శక్తిని సమకూర్చడం.

13.4 గ్రామీణ వికాసం - ఆవశ్యకత

ప్రపంచ జనాభాలో అధిక భాగం గ్రామాలలోనే నివశిస్తున్నారు. ఈ కారణం వల్లనే గ్రామీణాభివృద్ధికి విశ్వవ్యాప్తంగా ప్రాముఖ్యం ఏర్పడింది. ఈనాటి సంపన్న దేశాల అభివృద్ధి తొలి దశల్లో వివిధ దేశాల్లో అక్కడి గ్రామాలు కీలక పాత్ర వహించాయి. ఆసియా ఖండంలో అభివృద్ధి అంటే ప్రధానంగా గ్రామీణాభివృద్ధే అని భావించడం జరుగుతోంది. ఇలా అనడానికి కారణం ఆసియా ఖండవాసుల్లో అధిక సంఖ్యాకులు గ్రామాలలో ఉండటమేనని చెప్పవచ్చు. ఆసియాదేశాలలోని భారతదేశంలో అధిక జనాభా గ్రామసీమల్లో నివసిస్తున్నవారే. దాదాపు 74% జనులు గ్రామాల్లో నివసిస్తున్నారు. (1991 జనాభా లెక్కల ప్రకారం). భారతీయ సంస్కృతి అభివృద్ధి చెందింది. గ్రామసముదాయాలలోనే ఈనాటికి కూడా దేశంలో జరుగుతున్న సామాజిక, ఆర్థిక, రాజకీయ కార్యకలాపాలలో ప్రభావం అధికంగానే ఉంటోంది. వాస్తవానికి భారతదేశాభివృద్ధి అంటే గ్రామీణాభివృద్ధేనని చెప్పాల్సి వస్తుంది.

గ్రామీణాభివృద్ధికి అధిక ప్రాధాన్యమివ్వడానికి ఉన్న కారణాలను కింది విధంగా చూపవచ్చు :

(1) ప్రపంచం ప్రధానంగా గ్రామీణ జనాభా ఉన్నటువంటి అందులోను అభివృద్ధి చెందుతున్న దేశాలు మౌలికంగా గ్రామీణ సమాజాలే. భవిష్యత్తులో జనాభా పెరుగుదలకు సంబంధించిన అంచనాలను పరిశీలించినా కొన్ని దశాబ్దాల పాటు గ్రామీణ సముదాయాల ప్రాబల్యమే అధికంగా ఉండే అవకాశాలు కనిపిస్తాయి.

(2) ప్రపంచంలో అధిక భాగం పేద జనాభా ఉన్న ప్రాంతమే. అభివృద్ధి చెందుతున్న ప్రపంచదేశాలలో మూడోవంతు, అల్పాదాయ దేశాలలో సగానికి పైన జనం పేదరికం అనుభవిస్తున్నవారే. 2000 సం. నాటికి కూడా ప్రపంచ జనాభాలో పేదరికంతో బాధపడుతున్న వారి సంఖ్య 600 మిలియన్లు. నానాటికీ పెరుగుతున్న ప్రపంచజనాభా అనేక ఆర్థిక, సామాజిక సమస్యలకు మూలమవుతోంది. ఈ సమస్యలలో ముఖ్యంగా పేర్కొదగ్గవి పెరుగుతున్న నిరుద్యోగిత, అల్పోద్యోగితలు (unemployment and underemployment) ఈ సమస్యలను పరిష్కరించడానికి గ్రామీణాభివృద్ధే చక్కని వ్యూహమవుతుంది.

(3) వ్యవసాయ, ఆహారోత్పత్తులకు సంబంధించి కొన్ని అభివృద్ధి చెందుతున్న దేశాలు ప్రగతి సాధించగలిగినా భూమిలేని శ్రామికులు, సన్న చిన్నకారు రైతుల పరిస్థితి ఏమాత్రం మారలేదు. ఈ జనాభా ప్రధానంగా గ్రామీణ జనాభాయే.

13.5 గ్రామీణ వికాసం - లక్ష్యాలు

ఆసియా ఖండానికి సంబంధించిన పసిఫిక్ ప్రాంతానికి సంబంధించిన ఆర్థిక, సామాజిక సంఘం (Economic and Social Commission for the Asia and Pacific) గ్రామీణాభివృద్ధి లక్ష్యాలను ఈ విధంగా సూచించింది.

BRAOU

1. గ్రామ ప్రాంతాలలోని శ్రామికులందరినీ ఆర్థిక కార్యకలాపాలలో భాగస్వాములను చేయడం.
2. గ్రామ ప్రజల సృజనాత్మక శక్తి సమర్థ్యాలను గుర్తించి వెలికితీయడం.
3. గ్రామ ప్రజలు పట్టణాలకు, నగరాలకు వలసపోవడాన్ని అడ్డుకోవడం.
4. అభివృద్ధి ప్రక్రియలో మహిళలు, శిశువులు మరింత ఎక్కువగా పాలుపంచుకొనేట్లు చూడడం.
5. అభివృద్ధి, పర్యావరణాల మధ్య సంబంధాన్ని పటిష్ట పరచడం ద్వారా ప్రజల జీవితాలను మెరుగుపరచడం.
6. పుష్కలంగా లభిస్తున్న మానవ వనరులను సమగ్రంగా అభివృద్ధి పరచడం.

గ్రామీణాభివృద్ధికి సంబంధించి ఆచరణాత్మకమైన లక్ష్యాలు :

1. గ్రామీణ రంగంలో ఉత్పాదకత (productivity)ను పెంచడం.
2. న్యాయమైన పంపిణీ చేస్తూ ప్రజలకు తగిన ఉపాధికల్పించడం.
3. అన్ని రకాల ప్రాథమిక సదుపాయాలు అభివృద్ధి చేయడం.
4. నిర్ణయాధికారం విషయంలో ప్రజలను భాగస్వాములు చేయడం.
5. రాజకీయ పాలనాపరమైన సంస్థలను ఏర్పరచడం ద్వారా ప్రజల భాగస్వామ్యాన్ని పెంచడం.

13.6 గ్రామీణ వికాసం - పరిధి

గ్రామీణ వికాస పరిధిని కింది విధంగా క్లుప్తీకరించవచ్చు.

సామాజిక చైతన్యాన్ని పెంపొందించడం :

ప్రజల అభివృద్ధికి ఉన్న వివిధ అవరోధాల పట్ల ప్రజలను చైతన్యవంతులను చేయడం వికాస ప్రగతికి మొదటి మెట్టు. అంతేకాక తరతరాల నుంచీ వస్తున్న అనేక అభివృద్ధి నిరోధక అంశాలను అధిగమించడానికి మార్గాలను సూచించడం, సంప్రదాయాలలోని సుగుణాలను గుర్తించగలిగేట్లు చేయడం, వారిలోని స్వతస్సిద్ధమైన శక్తి సామర్థ్యాలను తెలుసుకొనేట్లు చేయడం. ఈ విధమైన సామాజిక చైతన్యం అభివృద్ధికి ఉన్న అనేక మార్గాలను తెలుసుకోవడానికి తోడ్పడుతుంది. నియత, అనియత విద్య ప్రజలలో సామాజిక చైతన్యాన్ని పెంపొందించడానికి తోడ్పడుతుంది. విద్యా వ్యాప్తికి తోడుకొన్ని సమర్థమైన కొన్ని స్వల్పకాలిక చర్యలు కూడా చేపట్టవలసి ఉంటుంది. ఇలాంటి సాధనాలలో కొన్ని ప్రత్యేక కార్యక్రమాలను స్లైడ్‌ల ద్వారా ప్రజలకు చూపించడం, సామాజిక అభివృద్ధి ఇతివృత్తంగా గల స్వల్ప వ్యవధి చిత్రాలను గ్రామాలలో ప్రదర్శించడం, సాంస్కృతిక కార్యక్రమాలను నిర్వహించడం వంటివి ప్రజలను చైతన్యవంతం చేస్తాయి. గ్రామీణులు తమంతటతాము తమ సమస్యల గురించి ఆలోచించి వాటి పరిష్కారానికి మార్గాలను వెదికేట్లు వారికి తగిన అవగాహన కల్పించాలి. దీనివల్ల సామూహిక చర్యలకు సంబంధించి సామూహికంగా నిర్ణయించగల సామర్థ్యం ప్రజలకు కలుగుతుంది.

సామూహికంగా నిర్ణయంచేయడం, సామూహిక చర్య :

గ్రామప్రజలు సమస్యలనెదుర్కొంటున్నప్పుడు సామూహికంగా చర్చించడం, చర్య తీసుకోవడం వంటివి చేసినప్పుడు వికాసం వైపు అడుగువేసినట్లే. అయితే సామూహికంగా నిర్ణయం తీసుకోవడానికి ఇతరుల పట్ల సానుభూతి, ఇతరులకు సహాయం చేయాలన్న కోరిక, కలిసి పనిచేసి సాధించిన ఫలితాలను అయిన సలుగురితో పంచుకోవడం, సమస్యలనెదుర్కొనే సామర్థ్యం, పరిష్కార మార్గాలను వెదకగల శక్తి ఉండాలి. సార్థకమైన సామూహిక చర్యకు కొన్ని నియమాలు, సాధారణ ప్రవర్తనా తీరుకు సంబంధించిన నిబంధనలు ఉండడం అవసరం. ఈ నిబంధనలు పాటించని వారు సమూహానికి జవాబుదారీగా ఉండాలి. అంటే సామూహికంగా చేసిన నిర్ణయాల అమలుకు తగిన యంత్రాంగాం ఉండడం అవసరమన్నమాట. దీనికి అంకితభావంతో పనిచేసే గ్రామస్థాయి నాయకులు అవసరం.

BRAOU

అంకిత భావంగల నాయకులు :

గ్రామీణాభివృద్ధి కేవలం ప్రభుత్వ నిధులు అందించడం ద్వారా గానీ, ఉద్యోగులను నియమించడం ద్వారా మాత్రమే సాధ్యంకాదు. అభివృద్ధి ప్రక్రియ అనేది సమాజంలో అంతర్గతంగానే ఏర్పడాలికానీ బయటినుంచి రుద్దేది కాదు. నిజాయితీ నిబద్ధత, అంకిత భావం గల నాయకులే ప్రజలను ఉత్సాహపరిచి చక్కటి మార్గం సూచించి, ప్రగతి పథంలో నడిపించగలరు. గ్రామీణ, సమాజ వికాస పథకాలను రాజకీయ పార్టీలు స్వప్రయోజనాల కోసం ప్రచార సాధనాలుగా ఉపయోగించుకోరాదు. ప్రజాస్వామ్య ఆదర్శాలున్న, అంకితభావం గల నిజాయితీపరులైన నాయకులు ఉన్నప్పుడే గ్రామీణాభివృద్ధి కృషి ఫలప్రదమవుతుంది.

శాస్త్రీయ పరిజ్ఞానాన్ని ఉపయోగించడం :

శాస్త్రీయ పరిజ్ఞానాన్ని ఉపయోగించడం గ్రామీణాభివృద్ధికి అనేక విధాలుగా ఉపకరిస్తుంది. శాస్త్రీయ దృక్పథం అలవరుచుకోవడం వల్ల సంఘటనలకున్న కారణాలను, వాటి పర్యవసానాలను ప్రజలు సులభంగా అర్థం చేసుకొని సరైన సామాజిక సంబంధాలు ఏర్పరుచుకోగలరు. కాలదోషం పట్టిన అనేక మూఢాచారాలను, అంధవిశ్వాసాలను విడనాడగలరు. శాస్త్రీయ విధానాలను అనుసరించడం ద్వారా వారి నైపుణ్యాలను మెరుగుపరుచుకోవడమేకాక శారీరక శ్రమను తగ్గించుకోవడానికి అవకాశముంటుంది. అంతేకాక వివిధరకాల జాడ్యాలను సమర్థంగా ఎదుర్కోడానికి, నివారించడానికి, జీవన ప్రమాణాన్ని పెంచుకోవడానికి శాస్త్రీయ దృక్పథం ఎంతో తోడ్పడుతుంది. శాస్త్ర, సాంకేతిక విధానాలను అవలంభించడం ద్వారా అనేక జీవితావసరాలను తీర్చుకోడానికి అవసరమైన వస్తూత్పత్తిని పెంచుకొనే వీలుకలుగుతుంది. శాస్త్ర, సాంకేతిక రంగాలలో సాధించిన ప్రగతి విశేషాలను గ్రామీణులకు అనువైన మార్గాల ద్వారా అందజేయాలి.

వ్యవసాయం, అనుబంధరంగాల అభివృద్ధి :

గ్రామీణాభివృద్ధి అంటే కేవలం వ్యవసాయాభివృద్ధే కానప్పటికీ పెరుగుతున్న ఆహార అవసరాలను తీర్చేటందుకు అవసరమైన ధాన్యం, గ్రామీణ రంగంలో ఉపాధి అవకాశాలు కల్పించడానికి తగిన ముడిసరుకులు అత్యంత కీలకమైనవి. అందువల్ల అధిక ప్రయోజనాలు సాధించడానికి వ్యవసాయ, వ్యవసాయ అనుబంధ కార్యక్రమాలను చేపట్టాలి. ఈ సందర్భంలో అధిక ఉత్పాదకతపై దృష్టి పెట్టడం అవసరం. హెక్టార్ ఒకింటికి పంటల దిగుబడి ఇతర దేశాలతో పోలిస్తే భారతదేశంలో చాలా తక్కువగా ఉంటోంది. అట్లాగే దిగుబడికి సంబంధించి ఒక రాష్ట్రంలోని వివిధ ప్రాంతాల మధ్య కూడా ఎంతో తేడా కనిపిస్తుంది. ఈ విధమైన వైవిధ్యం - దిగుబడి తక్కువగా, ఎక్కువగా ఉండటం - వెనకబడినతనానికి, అధిక ఉత్పాదకతను సాధించడానికి ఉన్న అవకాశాలను సూచిస్తుంది. వ్యవసాయాభివృద్ధి సాధించడం అవసరం అధికంగషా ఉండటమేకాక అభివృద్ధి నిలకడగా ఉండాల్సిన అవసరం కూడా ఉంది. సన్న చిన్నకారు రైతులు తమకున్న భూమిని నేర్పుగా వినియోగించుకోవడం, నిబద్ధతతో కృషి చేయడం ఎంతో అవసరం.

ఉపవృత్తులు, ఆదాయాలను కల్పించడం :

ఏవిధమైన ఆస్తులు లేని చిన్న, ఉపాంత రైతులకు ప్రయోజనకరమైన ఉపాధి అవకాశాలు కల్పించాల్సిన అవసరముంది. దీన్ని పాడి పరిశ్రమ, ఇతర ఉప వృత్తుల ద్వారా కల్పించడానికి వీలుంది. కొంతమందికి పాడి పరిశ్రమను ప్రధాన వృత్తిగా అభివృద్ధి పరచవచ్చు. ఇది ఒక ఉపవృత్తిగా కూడా పనిచేస్తుంది.

కుటీర, గ్రామీణ పరిశ్రమల అభివృద్ధి :

గ్రామీణ పరిశ్రమలు, ఇతర వ్యవసాయేతర కార్యకలాపాలను అభివృద్ధి చేయడం ద్వారా గ్రామ ప్రాంతాలలోని నిరుద్యోగ, అల్పోద్యోగ ప్రజలకు ఉపాధి కల్పించవచ్చు. స్థానికంగా లభ్యమయ్యే ముడిసరుకులు, మూలధనం వంటివాటిని గుర్తించాలి. వాటిని వినియోగించి పనిచేసే పరిశ్రమలను నెలకొల్పాలి. ఈ దిశలో తక్షణ చర్యలు చేపట్టి భూమిపై వత్తిడిని తగ్గించి, పేద ప్రజలకు ప్రయోజనకరమైన పనిపాటలు కల్పించడం ఎంతో అవసరం. గ్రామీణాభివృద్ధి భావన అనేక శాస్త్రాలతో ముడిపడి ఉన్నటువంటిది. అందువల్ల గ్రామీణ జీవితాలను మెరుగుపరచడానికి బహుముఖ ప్రయత్నంజరగాల్సి ఉంటుంది. దీన్ని అతి తక్కువ వ్యయంతో సమాజంలోని

BRAOU

అన్ని వర్గాల ప్రజలకు దాని ఫలితాలు అందేట్లు రూపొందించాల్సి ఉంటుంది. ఈ దృష్ట్యా చూస్తే గ్రామీణాభివృద్ధికి జరిగే కృషిలో కింది కార్యక్రమాలు ముఖ్యంగా చోటు చేసుకుంటాయి.

1) **ప్రత్యేకంగా ఉత్పత్తికి తోడ్పడే కార్యక్రమాలు :** ఉదాహరణకు, నీటిపారుదల, యాంత్రికీకరణ (mechanisation), పశుసంపద, ధాన్యం నిల్వచేయడానికి అవసరమైన సదుపాయాలు, ప్రాసెసింగ్, ఎరువులు, విత్తనాలు, గ్రామీణ ఋణం, సాంకేతికత, గ్రామీణ విద్యుదీకరణ.

2) భౌతిక అవస్తాపన (ప్రాథమిక అవసరాలు) : ఉదా. రోడ్లు, వరదలను అడ్డుకొనే కట్టలు, డ్రైన్‌లు, గ్రామీణ నీటి సరఫరా, గ్రామీణ మార్కెట్‌లు, గిడ్డంగి సదుపాయాలు, పనిచేసేవారికి గృహవసతి.

3) సామాజి అవస్తాపన : ఉదా. కుటుంబ నియంత్రణ, గ్రామీణ ఆరోగ్యం, విద్య, సామాజిక సేవ మొదలైనవి.

13.7 భారతదేశంలో గ్రామీణ వికాసం - పరిపాలనా వ్యవస్థ

స్వాతంత్ర్యం తరవాత భారతదేశంలో గ్రామీణాభివృద్ధికి అధిక ప్రాధాన్యం ఇవ్వడం మొదలైంది. మొదటి పంచవర్ష ప్రణాళిక నుంచి ఈనాడు అమలులో ఉన్న 10వ పంచవర్ష ప్రణాళిక వరకు కూడా గ్రామీణాభివృద్ధికి ప్రత్యేక నిధులు కేటాయించడం జరుగుతూనే వస్తోంది. దేశంలోని అన్ని రాష్ట్రాలు కూడా గ్రామీణాభివృద్ధికి తగిన ప్రాముఖ్యమిస్తూనే ఉన్నాయి. మన దేశంలో గ్రామీణాభివృద్ధికి సంబంధించిన పాలనా యంత్రాంగం ఒక క్రమశ్రేణి పద్ధతిలోనే నడుస్తోంది. దీనికి కేంద్రం శిఖరాగ్రంలో ఉండగా అట్టడగున బ్లాక్ ఉంటువస్తున్నది.

కేంద్రస్థాయి :

కేంద్రస్థాయిలో గ్రామీణాభివృద్ధికి సంబంధించిన కార్యకలాపాలను పునర్వ్యవస్థీకరించిన వ్యవసాయ మంత్రిత్వ శాఖ, గ్రామీణాభివృద్ధి శాఖలు సమన్వయం చేస్తుంటాయి. దేశానికంతటికి అవసరమైన గ్రామీణాభివృద్ధి విధానాన్ని, పథకాలను రూపొందించడం దీనిబాధ్యత. అంతేకాక గ్రామీణాభివృద్ధితో సంబంధం ఉన్న ఇతర మంత్రిత్వశాఖల సహకారాన్ని పొందడానికి తగిన చర్యలు తీసుకోవడం కూడా శాఖల బాధ్యత. గ్రామీణాభివృద్ధి అనేది వ్యవసాయ, గ్రామీణాభివృద్ధి శాఖలకు సంబంధించినది కాబట్టి వ్యవసాయాభివృద్ధి పథకాలకు అధిక ప్రాధాన్యమివ్వడం జరుగుతోంది. ముఖ్యంగా గ్రామీణ ప్రాంతాలలో నీటిపారుదల అవకాశాలను కల్పించడానికి అధిక ప్రాధాన్యం ఇవ్వడం జరుగుతోంది. సమీకృత గ్రామీణాభివృద్ధి పథకాలు ఫలప్రదమవడానికి ఈ పథకాలు కీలకమైనవి. ప్రణాళికా సంఘం, భారత ప్రభుత్వాలు దేశమంతటికి అవసరమైన అభివృద్ధి పథకాలను రూపొందించే ముఖ్యమైన యంత్రాంగం.

రాష్ట్రస్థాయి :

రాష్ట్రాలు, కేంద్రపాలిత ప్రాంతాల స్థాయిలో గ్రామీణాభివృద్ధి కార్యక్రమాలను నిర్వహించేది కమ్యూనిటీ డెవలప్‌మెంట్ లేదా డెవలప్‌మెంట్ శాఖలు పనిచేస్తుంటాయి. ఈశాఖ ఇతర సాంకేతిక శాఖలతో వివిధ పథకాలను సమన్వయ పరిచి గ్రామీణ ప్రజలకు సేవలందిస్తూ ఉంటుంది. చాలా రాష్ట్రాలలో గ్రామీణాభివృద్ధి శాఖ అధిపతిగా కమిషనర్ ఉంటున్నాడు. ఇతనికి సహాయంగా వ్యవసాయం, పశుగణాభివృద్ధి, పంచాయతీరాజ్, సహకారం, ఆరోగ్యం, విద్య, సంఘ సంక్షేమం, నీటిపారుదల శాఖాధిపతుల బృందం కూడా ఉంటుంది.

జిల్లాస్థాయి :

జిల్లాస్థాయిలో గ్రామీణాభివృద్ధి కార్యక్రమాల అమలు బాధ్యతను జిల్లా కలెక్టరు నిర్వహిస్తూ ఉంటాడు. ఇతడే జిల్లాస్థాయి అధికారుల బృందానికి నాయకుడు. కొన్ని రాష్ట్రాలు జిల్లా కలెక్టర్‌కు సహాయకారిగా ఉండడానికి జిల్లా అభివృద్ధి అధికారి (District Development Officer) ను కూడా నియమించడం జరిగింది. కొన్ని రాష్ట్రాలలో పంచాయితీ రాజ్ వ్యవస్థను నెలకొల్పడంతో గ్రామీణాభివృద్ధి పథకాల అమలు విషయంలో జిల్లా పరిషత్‌లు ముఖ్యమైన సాధనాలుగా రూపొందాయి. జిల్లా అభివృద్ధి అధికారిని జిల్లా పరిషత్ ముఖ్య నిర్వహణాధికారిగా (Chief Executive Officer) నియమించడం జరిగింది. వివిధ శాస్త్ర సాంకేతిక పద్ధతులను వ్యవసాయ రంగంలో ఉపయోగించడానికి తోడ్పడే విధంగా జిల్లా వ్యవసాయ అధికారి సేవలను కూడా ఉపయోగించడం మొదలైంది.

BRAOU

బ్లాక్ స్థాయి :

ప్రతి జిల్లానూ కొన్ని బ్లాకులుగా - 100 గ్రామాలు, ఒక లక్ష జనాభాకు విస్తరించే విధంగా - విభజించడం జరిగింది. కొన్ని కొన్ని సందర్భాలలో ఈ బ్లాకు విస్తృతి రెవన్యూ లేదా పోలీస్ స్టేషన్ పరిధితో లేదా తాలూకాతో సమానంగా ఉండేట్లు చూస్తారు. వ్యవసాయం, పశుగణాభివృద్ధి, సహకారం, పంచాయతీ రాజ్, రూరల్ ఇంజనీరింగ్, గ్రామీణ పరిశ్రమలు, సామాజిక విద్య వంటి అనేక అంశాలను నిర్వహించే వివిధ అధికారుల సేవలను సమన్వయ పరిచే నాయకుడిగా బ్లాక్ డెవలప్ మెంట్ ఆఫీసర్ (Block Development Officer) పనిచేస్తాడు.

13.8 సముదాయ వికాస భావన

సముదాయ వికాసం అనేది స్థానిక సముదాయాలు వాటి ఆర్థిక, సామాజిక పరిస్థితులను మెరుగుపరుచుకోవడానికి అనుసరించే పద్ధతులను సూచిస్తుంది. అంతర్జాతీయ సహకార పాలన (International Cooperation Administration), వాషింగ్టన్ వారి అభిప్రాయం ఇలా ఉంది. సముదాయ వికాసం అనేది ఒక సామాజిక ప్రక్రియ. ఇందులో ప్రజలే సంఘటితమై తమకు అవసరమైన ప్రణాళికలను రూపొందించడం, వారి వ్యక్తిగత, సామూహిక సమస్యలను గుర్తించడం, వ్యక్తిగతమైన, సామూహికమైన పరిష్కారాలను రూపొందించుకోవడం, సామూహిక వనరులపైన ప్రధానంగా ఆధారపడే వివిధ ప్రణాళికలు నిర్వహించడం, ప్రణాళికా నిర్వహణలో స్థానిక వనరులను వినియోగిస్తూ అవసరమైన సాధన సంపత్తిని, ప్రభుత్వము, స్వచ్ఛంద సంస్థల నుంచి స్వీకరించడానికి చేసే సామూహిక కృషే సముదాయ వికాసం.

ఐక్యరాజ్య సమితి (---) సముదాయ వికాసాన్ని ఈ విధంగా నిర్వచించింది. 'ఆర్థిక, సామాజిక, సాంస్కృతిక పరిస్థితులను మెరుగుపరుచుకోవడానికి ప్రజలు ఏకమై ప్రభుత్వ సహకారంతో కృషి చేస్తూ దేశాభివృద్ధికి జాతీయ జీవనానికి తమవంతు సేవ చేయడానికి అనుసరించే ప్రక్రియ. ప్రజలు తమజీవితాలను, జీవనవిధానాన్ని బాగుచేసుకోవడానికి వారు స్వీకరించే బాధ్యతలకు సంబంధించిన ప్రక్రియే సముదాయ వికాసం.'

పై నిర్వచనాన్ని బట్టి చూస్తే ఐక్యరాజ్యసమితి దృష్టిలో సముదాయ వికాస ప్రణాళికలో ముఖ్యమైన అంశాలు:

1) ఆర్థిక, సాంకేతిక, సామాజిక వికాసానికి ఉద్దేశపూర్వకంగా చేసే కృషి.

2) స్థానికంగా ప్రాముఖ్యం ఉన్న, స్థానిక ప్రజలే నిర్వహించే పథకాలు.

'సామూహిక జీవితాన్ని మెరుగుపరచడానికి ప్రజలను సంఘటిత పరచడానికి స్వయంగా దిశానిర్దేశం చేయడానికి, ప్రజలను సమీకరించడమే సముదాయ వికాసం. ఇందులో నాలుగు మౌలికాంశాలుంటాయి. 1) ప్రణాళికా బద్ధమైన కార్యక్రమం 2) స్వయం సహాయాన్ని ప్రోత్సహించడం 3) సాంకేతిక సహాయం, సిబ్బంది, పరికరాలు, సరఫరాలు 4) వివిధ ప్రత్యేక నైపుణ్యాలను సంఘటిత పరచడానికి జరిపే కృషే సముదాయ వికాసమని' ఏ. డన్‌హాన్ (A. Dunhan) అభిప్రాయం.

డన్‌హామ్ దృష్టిలో సముదాయ వికాస ప్రక్రియ ప్రధాన విధులు : స్వయం సహాయ లక్షణాన్ని కల్పించడం, సముదాయ పథకాలలో వీలైనంత ఎక్కువ మంది పాల్గొనేట్లు చూడడం, వివిధ సముదాయ ప్రజల మధ్య సహాయం అత్యధికం చేయడం.

సముదాయ వికాసాన్ని గురించి మొదటి పంచవర్ష ప్రణాళికను రూపొందించిన ప్రణాళికా సంఘం ఈ విధంగా పేర్కొంది. 'గ్రామాల సామాజిక, ఆర్థిక పరిస్థితులలో పంచవర్షప్రణాళికల ద్వారా పరివర్తన తీసుకురావడానికి ఉద్దేశించిన ప్రక్రియే సముదాయ వికాసం'.

సముదాయ వికాసపథకాలు చాలా ముఖ్యమైనవని జవహర్‌లాల్ నెహ్రూ అభిప్రాయ పడ్డాడు. ఈ పథకాలు భౌతికంగా సాధించిన ఫలితాల కంటే ప్రజలే వారి ప్రాంతాలను అభివృద్ధి పరుచుకోవడమే కాక దేశాభివృద్ధికి కృషి చేసిన వారుగా తయారు చేయడమే ముఖ్యం.

BRAOU

13.9 సముదాయ వికాస కార్యక్రమం

సముదాయ వికాస కార్యక్రమం గతంలో నిర్వహించిన అనేక ప్రయోగాల ఫలితంగా ఏర్పడిన కార్యక్రమం. 1) సేవాగ్రమ్‌లో నిర్వహించిన గ్రామీణాభివృద్ధి, కార్యకలాపాలు, బొంబాయి రాష్ట్రంలోని సర్వోదయా కేంద్రాలు 2) మద్రాసు రాష్ట్రంలోని ఫిర్కా అభివృద్ధి పథకాలు 3) శరణార్థులకు కేంద్రాలను ఏర్పాటు చేయడంలో నీలోఖేరీ, ఇతర ప్రాంతాలలో జరిగిన ప్రయోగాలు 4) ఇటావాలోని పైలెట్ పథకాలు, గోరక్‌పూర్‌లో ఆల్బర్ట్ మేయర్ ప్రారంభించిన గోరక్‌పూర్ పైలెట్ పథకం.

కేంద్రస్థాయిలోని వ్యవసాయ, పశుగణాభివృద్ధి, సహకారం, ఆరోగ్యం, విద్య మొదలైన శాఖలు వేరువేరుగా నిర్వహించిన వివిధ కార్యక్రమాలను సమన్వయ పరచడం వల్ల మంచి ఫలితాలు లభిస్తాయని గ్రహించినందువల్ల సముదాయ వికాస ప్రణాళికను రూపొందించి పైన పేర్కొన్న శాఖల సంఘటిత కృషి ద్వారా గ్రామీణాభివృద్ధి సాధించవచ్చునని గుర్తించడం జరిగింది. సముదాయ వికాస ప్రణాళిక ఉద్దేశం ప్రజలలో మానసిక పరివర్తనను తీసుకురావడం, కొత్త ఆశలను కల్పించడం చొరవ, ఉత్సాహం పెంపొందించడం, ప్రజలలో ఆత్మవిశ్వాసాన్ని పెంపొందించి దేశంలో ఉన్న అపారమైన మానవ వనరులను దేశ సర్వతోముఖాభివృద్ధికి వినియోగించడమే.

1952 అక్టోబరు 2న సముదాయ వికాస కార్యక్రమాన్ని ప్రారంభించారు. మొదట్లో 55 సముదాయ వికాస పథకాలను ప్రవేశపెట్టారు. ఈ పథకాలను మొదట్లో 450 నుంచి 500 చ.కి.మీ లోని 300 గ్రామాలకు విస్తరించేట్లు, 1,50,000 నుంచి 2,00,000 జనాభాకు వర్తించేట్లు రూపొందించారు. వంద గ్రామాలతో ఒక బ్లాకును ఏర్పరచి 65,000 మందికి వర్తించేట్లు ప్రాంతాన్ని విభజించారు. ప్రతి బ్లాకునూ 20 సమూహాలుగా విభజించి ప్రతి సమూహంలో 5 గ్రామాలు ఉండేట్లు చూశారు. ప్రతి గ్రామ సమూహానికి ఒక గ్రామ సేవకుడిని (Village level worker) ను నియమించారు. ఈ 5 గ్రామాలలో ఒక దానిని గ్రామసేవకుడి ముఖ్య కేంద్రంగా ఏర్పాటుచేశారు.

మొదటి పంచవర్ష ప్రణాళిక అంతం నాటికి ఈ పథకాన్ని మరింత విస్తృత పరిచారు. 1,57,000 గ్రామాలు, 88.8 మిలియన్ల ప్రజలకు విస్తరింపజేస్తూ 603 జాతీయ విస్తరణ సేవా బ్లాకులను (National Extension Service Block) ఏర్పరచారు. దేశంలోని ప్రతి మూడు గ్రామాలలో ఒక దానిని ఈ పథకం కిందికి తీసుకురావడం జరిగింది.

13.10 సముదాయ వికాస కార్యక్రమంలోని వివిధ దశలు

సముదాయ వికాస కార్యక్రమాన్ని స్థూలంగా మూడు దశలుగా విభజించవచ్చు. 1. జాతీయ విస్తరణ దశ (National Extension Phase) 2. సాంద్ర అభివృద్ధి దశ (Intensive Community Development Phase) 3. సాంద్ర అభివృద్ధి తరవాతి దశ (Post-intensive phase) అయితే మొదటి రెండు దశల తరవాతే మూడోదశ రావాలని ఎక్కడా నిర్దేశించలేదు. కొన్ని సందర్భాలలో జాతీయ విస్తరణ దశను వదిలేసి సాంద్ర అభివృద్ధి దశను ప్రారంభించడం జరిగింది. సాధారణంగా మొదటి రెండు దశలూ ముగిసే సమయాన్ని 3 సంవత్సరాలుగా నిర్దేశించారు.

మొదటి దశలో ఎంపిక చేసిన ప్రాంతాలకు సాధారణ గ్రామీణాభివృద్ధి తరహాలోనే అతి తక్కువ ప్రభుత్వ వ్యయంతో సేవలందించడం జరుగుతుంది. సాంద్ర అభివృద్ధి దశలో ఎంపిక చేసిన బ్లాకులలో అధిక ప్రభుత్వ వ్యయంతో వివిధ పథకాలను అమలు చేయడం జరుగుతుంది. సాంద్ర అభివృద్ధి తరవాతి దశలో మొదటి రెండు దశలలో అభివృద్ధి ప్రక్రియ కొనసాగడానికి అవసరమైన పరిస్థితులు ఏర్పడ్డాయని భావించడం జరుగుతుంది. అంతేకాక ఈ దశలో ప్రభుత్వ వ్యయాన్ని తగ్గించడానికి అనుకూల పరిస్థితులు ఏర్పడ్డాయని భావించడం జరుగుతుంది.

సముదాయ వికాసం కార్యక్రమంలో చేపట్టే వివిధ కార్యక్రమాలు వివిధ రంగాలకు చెందినవై ఉంటాయి. అవి: 1) వ్యవసాయం, వ్యవసాయానికి సంబంధించినవి 2) నీటి పారుదల 3) కమ్యూనికేషన్‌లు 4) విద్య 5) ఆరోగ్యం 6) శిక్షణ, సమాజసంక్షేమం 7) అనుబంధ ఉపాధి 8) గృహవసతి.

1957 నాటి 4వ మూల్యాంకన నివేదిక (Evaluation Report of 1957)లో సముదాయ వికాస ప్రాజెక్టులు చేపట్టే కార్యక్రమాల వర్గీకరణకు పైన పేర్కొన్న వాటికి భిన్నమైన ప్రాతిపదికను సూచించడం జరిగింది. ఈ నివేదిక చేపట్టిన కార్యక్రమాలను 4 రకాలుగా వర్గీకరించింది. (1) నిర్మాణ సంబంధమైన కార్యక్రమాలు (2) నీటిపారుదల

BRAOU

కార్యక్రమాలు (3) వ్యవసాయ కార్యక్రమాలు (4) సంస్థా సంబంధమైన, ఇతర కార్యక్రమాలు. ఈ కార్యక్రమాల కింద చేపట్టిన పథకాల వివరాలు కింద చర్చించాం.

నిర్మాణ సంబంధమైన కార్యక్రమాలు : కచ్చారోడ్లు, పక్కారోడ్లు, కల్వర్ట్‌లు, డ్రైన్‌లు, రహదారుల పేవ్‌మెంట్లు, పాఠశాల భవనాలు, కమ్యూనిటీ సెంటర్ భవనాలు, ఆసుపత్రి భవనాలు, హరిజనులకు ఇళ్ళు, తాగునీటి వనరులు. వ్యవసాయ కార్యక్రమాలు : భూమిని వ్యవసాయ యోగ్యం చేయడం (reclamation), భూసార సంరక్షణ, కమతాల సంఘటన (consolation of holdings), మేలు రకం విత్తనాలు ఎరువులు, రసాయన ఎరువులు, క్రిమిసంహారకాలు, మెరుగైన సాగు పద్ధతులు, మేలైన పరికరాలు.

సంస్థా సంబంధమైన, ఇతర కార్యక్రమాలు : యూత్ క్లబ్బులు, మహిళా మండలాలు, కమ్యూనిటీ సెంటర్లు, వికాస కేంద్రాలు, సహకార సంఘాలు, పంపిణీ స్టోరులు, ప్రసూతి కేంద్రాలు, ఆసుపత్రులు, పశు వైద్యశాలలు, కీలక గ్రామీణ పంచాయితీ కేంద్రాలు, పయోజన విద్యా కేంద్రాలు, ప్రాథమిక పాఠశాలలు, దాయా శిక్షణ కేంద్రాలు, కుటీర పరిశ్రమలు, ఉత్పత్తి - శిక్షణ కేంద్రాలు, ప్రదర్శన క్షేత్రాలు, ఇంకుడు గుంతలు, పొగలేని పొయ్యిలు వంటివి.

13.11 నిర్వహణ వ్యవస్థ

ఈ వ్యవస్థలో ఒక కేంద్ర సంఘం (ప్రణాళికా సంఘం) - సముదాయ వికాస పథకం అధికారితో, రాష్ట్రస్థాయిలో అభివృద్ధి కమిషనర్, జిల్లాస్థాయిలో అభివృద్ధి అధికారి, ప్రాజెక్టు స్థాయిలో కార్యనిర్వహణాధికారి, 125 మంది సూపర్‌వైజర్లులు గ్రామ సేవకులు ఉంటారు.

సముదాయ వికాస కార్యక్రమాం లక్షణాలు : దూబే అభిప్రాయం :

సముదాయ వికాస కార్యక్రమాల పరిపాలనా వ్యవస్థకు అరు ప్రధానమైన లక్షణాలను ఎస్.సి.దూబే గారు గుర్తించారు.

(1) అభివృద్ధి కార్యక్రమాలకు సంఘటితమైన, సమన్వితమైన కృషి ఆవశ్యకతను గుర్తించి ఈ కార్యక్రమం 4 స్థాయిలలో అంతిమ బాధ్యతను వివిధ నిపుణులకు కాక ఒకేఒక వ్యక్తి అప్పజెప్పడం గమనార్హం. ఐతే సాంకేతిక విషయాలకు సంబంధించి నిపుణులను సంప్రదించడానికి అన్ని స్థాయులలోనూ అవకాశం ఉంది.

(2) పథకాల తయారీ అమలులో అధికారేతరుల సహాయ సహకారాల అవసరాన్ని గుర్తించి అన్ని స్థాయులలోను సంప్రదింపులు, పర్యవేక్షణకు అవకాశం కల్పించడం జరిగింది.

(3) వివిధ పథకాలకు అందవలసిన సహాయం విషయంలో జాప్యాన్ని నివారించడానికి వివిధ స్థాయులలో ముఖ్యమైన అధికారులను నియమించి కేంద్ర, రాష్ట్ర ప్రభుత్వాలతో ప్రత్యక్ష సంబంధాలు ఏర్పరుచుకోవడం జరిగింది. వివిధ స్థాయులలో సామూహిక కృషికి తగిన ప్రాధాన్యం ఇవ్వడం జరిగింది.

(4) చేపట్టిన కార్యక్రమం ప్రత్యేక స్వభావం దృష్ట్యా కిందిరెండు స్థాయులలోని ఉద్యోగులకు అవసరమైన శిక్షణ సదుపాయాలను, పై రెండు స్థాయుల మధ్య సలహా సంప్రదింపులకు అవకాశాలను కల్పించడం జరిగింది.

(5) వివిధ అభివృద్ధి కార్యక్రమాల అమలులో వీలైనంత ఎక్కువగా ప్రజలు పాల్గొనేట్లు చేయడానికి ఆయా ప్రాంతాలలోని స్థానిక ఏజెన్సీల సేవలను వినియోగించడానికి అవకాశం ఉంది. ఇలాంటి స్థానిక ఏజెన్సీలు లేని సందర్భాలలో వాటిని ఏర్పరచాలని నిశ్చయించడం జరిగింది.

(6) ఆధునిక ప్రభుత్వ పాలన సూత్రాలలో ముఖ్యమైన పరిశోధన, ప్రగతి వంటి వాటికోసం కార్యక్రమ మూల్యాంకన సంస్థను, సముదాయ వికాస పద్ధతులను అనుసరించడం ప్రధాన లక్షణంగా కనిపిస్తుంది. ఈ మూల్యాంకన సంస్థ నివేదిక ఆధారంగా వ్యవస్థలో అవసరమైన మార్పులను చేయడానికి వీలవుతుంది.

BRAOU

13.12 సముదాయ వికాస కార్యక్రమాల ప్రభావం

సముదాయ వికాస కార్యక్రమాలను వివిధ నిపుణులు, సంస్థలు విశ్లేషించి మూల్యాంకనం చేశారు. ఇలాంటి వారిలో ముఖ్యంగా పేర్కొదగ్గ వారు, ప్రొ. విల్సన్, ప్రొ. కార్ల్ టైలర్, ప్రొ. ఆస్కర్ లెవిన్, ప్రొ. ఓప్లర్ బృందం ప్రొ. దూబే, ప్రొ. మాండెల్ బామ్. వీరందరూ గ్రామీణ ప్రజల జీవితాలపై సముదాయ వికాస కార్యక్రమాల ప్రభావం ఏ మేరకు ఉందో లోతుగా పరిశీలించారు. కార్యక్రమాల మూల్యాంకన సంస్థ కూడా ఎప్పటికప్పుడు పరిశీలిస్తూ అమూల్యమైన నివేదికలను ప్రభుత్వానికి సమర్పిస్తూ వస్తున్నది. బెంచ్ మార్క్ సర్వేలు కూడా సముదాయ వికాస కార్యక్రమాల పనితీరును తెలియజేస్తున్నాయి.

విజ్ఞాన వంతులూ, కష్టపడి పనిచేసే వారు ఎందరో ప్రభుత్వాధికారులు ఈ పథకాల అమలు బాధ్యతను నిర్వహిస్తున్నా ఈ కార్యక్రమాల మూల తత్త్వాన్ని పూర్తిగా అవగాహన చేసుకోలేదని టైలర్, మరికొందరు నిపుణులు అభిప్రాయపడుతున్నారు. సముదాయ వికాస విస్తరణ కార్యక్రమాలను ఒక నిర్వహణ బాధ్యతగానే అమలు చేయడం జరుగుతోందనే విమర్శ ఉంది. ఈ పథకాల అమలు ప్రధానంగా ప్రభుత్వ సహాయంపైనే ఆధారపడి ఉంటోందని, వీటికి ప్రభుత్వం చొరవ, భాగస్వామ్యం లోపించాయని టైలర్ విమర్శించాడు. ప్రభుత్వ యంత్రాంగం ప్రచారానికి, అద్భుత ఫలితాల సాధనకే అధిక ప్రాధాన్యం ఇస్తుందే కానీ సామూహిక కార్యక్రమానిక, స్వచ్ఛంద భాగస్వామ్యానికి అంత ప్రాముఖ్యం ఇవ్వదు. అయితే కార్యక్రమం తొలిదశలో ప్రభుత్వ కృషి తప్పనిసరి అవుతుందని టైలర్ అంగీకరించాడు. అయితే ఇలాంటి దశను అధిగమించనప్పుడు, ప్రజల భాగస్వామ్యం ఆశించిన మేరకు లేనప్పుడు సముదాయ వికాస కార్యక్రమ లక్ష్యమే కుంటుపడుతుంది. ఇలాంటి ప్రమాదం దేశంలో నెమ్మదిగా తలెత్తుతోంది.

టైలర్ వ్యక్తీకరించిన అభిప్రాయాలనే దూబే కూడా వ్యక్తపరిచారు. ఈనాడు జరుగుతున్న ప్రణాళికా రచన అత్యున్నత స్థాయిలోనే జరుగుతుంది. ఈ పరిస్థితిని, దీని పర్యవసానాలను జాగ్రత్తగా పరీక్షించవలసిన అవసరముంది. ప్రాజెక్టు స్వయం ప్రతిపత్తికి సంబంధించి కొన్ని పరిమితులు ఉండటం వల్ల ఆయా ప్రాజెక్టు అధికారులు దాని అమలు విషయంలో తగినంత చొరవ, శ్రద్ధాసక్తులను కనబరచలేకపోతున్నారు. పై అధికారుల ఆదేశాలను స్వీకరించడం పైనే వారి శ్రద్ధ ఉంటుంది కానీ వారి ఆదేశాల ఉచితానుచితాలను గురించి ఆలోచించడంపై ఉండదు. ఈ విధమైన దృక్పథం ఉండటం వల్ల పై అధికారులను తృప్తిపరచడంపట్ల ఉన్న శ్రద్ధ కార్యక్రమాల అమలులో ప్రజల భాగస్వామ్యాన్ని సంపాదించడంలో కనబడటంలేదు అని దూబేగారు తీవ్రంగా విమర్శించారు. లక్ష్యాలు సాధించినట్లు నివేదికలు రూపొందించడం పైనే అధికారుల దృష్టి కేంద్రీకృతమై ఉంటోందే కానీ ఈ పథకాలు స్థానికులలో ఏపాటి ఉత్సాహాన్ని రేకెత్తించాయి అనే దానిపై ఉండటం లేదు. ప్రభుత్వోద్యోగులు కేవలం ఉద్యోగులుగానే పనిచేస్తూంటారు గానీ సామాజిక సేవా మనస్తత్వాం గల పరివర్తన ఏజెంట్లుగా వ్యవహరించడం లేదని దూబేగారి విమర్శ.

పై విమర్శల లాంటివే ప్రాజెక్టు మూల్యాంకన నివేదికలలోను, నిపుణులైన మాండెల్ బామ్ వంటి వారి రచనలలోను కనిపిస్తాయి. సముదాయ వికాస కార్యక్రమాల ప్రభావం తీవ్రమైన పరిణామాలకు దారి తీయవచ్చు. ధనిక - పేద రైతుల మధ్య అగాధం పెరుగుతుంది. రైతుల కన్నా వ్యవసాయ కూలీలు, చేతి వృత్తుల వారి పరిస్థితి మరింత దిగజారవచ్చు. దీనివల్ల సంపన్న రైతులు, వ్యవసాయ పెట్టుబడి దారులు, పేద రైతులు, రైతు కూలీలు, చేతివృత్తుల వారి మధ్య అసమానత మరింత పెరిగే ప్రమాదముంది. అంతేకాక మార్కెట్ విక్రయానికే పంటలు పండించే సందర్భంలో పేదరైతులు ధనిక రైతుల నుంచి ఎదురయ్యే పోటిని తట్టుకోలేరు. ఇవన్నీ ఆయా నిపుణులు వ్యక్తం చేసిన అభిప్రాయాలు.

క్లుప్తంగా చెప్పాలంటే నిపుణులు, మూల్యాంకన కమిటీలు చేసిన విమర్శలలో ప్రధానమైన అంశాలు :

1) దాని అధికార యంత్రాంగ స్వభావం

2) యంత్రాంగం ఏ స్థాయిలోనూ ఎంపిక సూత్రం లేకపోవడం

3) నిర్ణయాలను ఉన్నతస్థాయిలో తీసుకొని కిందిస్థాయివారిని అమలు పరచమని ఆదేశించడం.

BRAOU

4) ప్రాజెక్టు పాలనాయంత్రాంగానికి, వివిధ ప్రభుత్వ శాఖల మధ్య అవగాహనలో సందిగ్ధత

5) వివిధ శాఖల ఉద్యోగుల అధికారం సీనియారిటీ విషయంలో సందిగ్ధత, ఘర్షణలు

6) పాలనా సిబ్బంది చేసిన పనినే మళ్ళీ చేయవలసిరావడం, దీనివల్ల పనిభారం పెరగడం, విధుల విషయంలో నిబద్ధత లేకపోవడం

7) సమాజసేవ భావం లోపించడం

8) సామాజిక కృషి మెళకువలు సిబ్బందికి లేకపోవడం.

13.13 సారాంశం

అభివృద్ధి అనేది సరిఅయిన దిశలో కలిగే 'పురోగతి' ని సూచిస్తుంది. సమాజం దృష్ట్యా చూస్తే అభివృద్ధి అనేది ఒక సమాజంలో కలిగే సార్థకమైన పరివర్తన అని అర్థమవుతుంది. ఒకానొక ప్రత్యేక ప్రజాసముదాయం - గ్రామీణ పేద ప్రజల - సామాజిక, ఆర్థిక జీవితాలలో మార్పు తేవడానికి అనుసరించాల్సిన వ్యూహంగా గ్రామీణాభివృద్ధిని నిర్వచించవచ్చు. ప్రపంచ జనాభాలో అధిక సంఖ్యాకులు గ్రామ ప్రాంతాలలోనే నివసిస్తున్నారు. అందువల్ల గ్రామీణాభివృద్ధి అధిక ప్రాధాన్యం సంతరించుకొంది. భారతదేశం ప్రధానంగా గ్రామీణ దేశం. దేశ జనాభాలో 74% గ్రామాలలోనే నివశిస్తున్నారు. భారతీయ సంస్కృతికి గ్రామాలే జన్మస్థలాలు - ముఖ్యంగా గ్రామ సముదాయలే ప్రధాన కేంద్రాలు. అందువల్ల భారతదేశం దృష్ట్యా దేశాభివృద్ధి అంటే గ్రామీణాభివృద్ధే అని అర్థం చేసుకోవాలి.

గ్రామీణ కార్మిక వర్గాన్నంతటినీ దేశ ఆర్థిక కార్యక్రమాలలో భాగస్వామిని చేయడం, గ్రామీణులలో నిక్షిప్తంగా ఉన్న సృజనాత్మక శక్తులకు ఒక రూపం ఇవ్వడం, నగరాలకు,చిన్న చిన్న పట్టణాలకు గ్రామీణ ప్రజలు వలస పోవడాన్ని అడ్డుకోవడం, గ్రామ ప్రజల జీవనశైలులలో మార్పు తీసుకురావడం - ఒక మాటలో చెప్పాలంటే పల్లెవాసుల సమగ్రాభివృద్ధే గ్రామీణాభివృద్ధి మహదాశయంగా ఉంటోంది. గ్రామీణాభివృద్ధి పరిధి ఎంతో విస్తృతమైంది. ఇందులో గ్రామీణులలో సామాజిక చైతన్యం తీసుకురావడం, సామూహిక నిర్ణయశక్తిని పెంపొందించడం, సామూహిక కృషి, నాయకత్వాలను పెంపొందించడం, ఆర్థిక, సామాజిక అభివృద్ధికి శాస్త్ర సాంకేతిక పరిజ్ఞానాన్ని వినియోగించడం, వ్యవసాయం, దాని అనుబంధ రంగాలను అభివృద్ధి పరచడం, గ్రామీణులకు ఉపపృత్తులను కల్పించడం ద్వారా వారి ఆదాయ వనరులను పెంచడం, గ్రామీణ కుటీర పరిశ్రమలను ప్రోత్సహించడం వంటివాటిని కూడా చేర్చడం జరిగింది.

కేంద్రస్థాయిలో గ్రామీణాభివృద్ధి కార్యక్రమాలను సమన్వయపరిచేది వ్యవసాయ గ్రామీణాభివృద్ధి మంత్రిత్వ శాఖ (Ministry of Agriculture and Rural Development). గ్రామీణాభివృద్ధి తాలూకు విధాన రూపకల్పన పథకాల ప్రతిపాదన వంటి బాధ్యతలను గ్రామీణాభివృద్ధి శాఖకు అప్పగించడం జరిగింది. రాష్ట్ర, కేంద్రపాలిత ప్రాంతాల స్థాయిలో కమ్యూనిటీ డెవలప్‌మెంట్ లేదా అభివృద్ధి శాఖ ఇతర సాంకేతిక శాఖలతో కలిసి వివిధ అభివృద్ధి పథకాలను అమలుచేస్తుంది. జిల్లాస్థాయిలో అభివృద్ధి కార్యక్రమాలను అమలు చేసే బాధ్యత జిల్లా కలెక్టర్‌కు అప్పగించారు. బ్లాకు స్థాయిలో డెవలప్‌మెంట్ అధికారి గ్రామీణాభివృద్ధి పథకాల అమలుకు సంబంధించి నాయకత్వం వహించడం, సమన్వయకర్తగా బాధ్యతలు నిర్వహించడం కనిపిస్తుంది.

కమ్యూనిటీ డెవలప్‌మెంట్ అనేది ఒక పద్ధతి. గ్రామీణ ప్రజలు తమ ఆర్థిక సామాజిక పరిస్థితులను మెరుగుపరుచుకోవడానికి చేసే సమైక్య కృషి. ఈ కృషిలో ప్రణాళికా బద్ధమైన కార్యక్రమాలు, స్వయం సహాయానికి ప్రోత్సాహం, సాంకేతిక సహాయం - సిబ్బంది, సాధన సామాగ్రి, సబ్సిడీలు మొదలైనవి - కూడా చేర్చడం జరిగింది. ఈ కమ్యూనిటీ డెవలప్‌మెంట్ ప్రధాన ఆశయం ప్రజలలో చొరవ, స్వయం సహాయ లక్షణాలను పెంపొందించడం, సముదాయ వికాస కృషిలో వీలైనంత తక్కువ మందిని భాగస్వాములను చేయడం, గ్రామాలలోని వివిధ సముదాయాల మధ్య సహాయ సహకారాలను పెంపొందించడం.

సముదాయ వికాస కార్యక్రమాన్ని అక్టోబర్ 2, 1952 లో దేశ వ్యాప్తంగా ప్రారంభించడం జరిగింది. తొలిదశల్లో 55 కమ్యూనిటీ ప్రాజెక్టులను ప్రారంభించారు. ప్రతి ప్రాజెక్టు 300 గ్రామాలకు, 450 - 500 చ.కిమీ. విస్తీర్ణానికి

BRAOU

పరిమితం చేశారు. అంటే 1,50,000 నుంచి 2,00,000 జనాభా వరకు ఈ ప్రాజెక్టుల వల్ల ప్రయోజనం పొందాలని ఉద్దేశించారు. తరువాత ఈ కార్యక్రమాన్ని 603 జాతీయ విస్తరణ సేవా బ్లాకులకు, 553 కమ్యూనిటీ డెవలప్‌మెంట్ బ్లాకులకు విస్తరించి 1,57,000 గ్రామాలకు, 88.8 మిలియన్ల జనాభాకు మొదటి పంచవర్ష ప్రణాళిక అంతానికి ప్రయోజనం చేకూర్చేట్లు రూపొందించారు. సముదాయ వికాస కార్యక్రమంలో స్థూలంగా మూడు దశలలో అమలు చేస్తారు. (1) జాతీయ విస్తరణ దశ (2) సాంద్ర సముదాయ వికాస కార్యక్రమం దశ (3) సాంద్ర సముదాయ వికాసానంతం దశ.

ఈ ప్రాజెక్టులకు సంబంధించిన పాలనా వ్యవస్థ నాలుగంచల వ్యవస్థ - కేంద్ర, రాష్ట్ర, జిల్లా, ప్రాజెక్టు స్థాయిలు. కేంద్రంలో పరిపాలనాధికారి, రాష్ట్రంలో డెవలప్‌మెంట్ కమీషనర్, జిల్లా స్థాయిలో జిల్లా అభివృద్ధి అధికారి (District Development Officer), ప్రాజెక్టు స్థాయిలో ప్రాజెక్టు అధికారి ఉంటారు. వీరి పర్యవేక్షణలోనే అన్ని అభివృద్ధి కార్యక్రమాలు అమలు అవుతాయి.

ఈ పథకం విషయంలో అనేక విమర్శలున్నాయి. వాటిలో ముఖ్యంగా పేర్కొదగ్గవి : అధికారుల ఆధిపత్యం, ఏ స్థాయిలోను ఎన్నిక సూత్రాన్ని పాటించకపోవడం, పరిపాలనలో గందరగోళ పరిస్థితులు, అధికారులు, విధులకు సంబంధించిన సందిగ్ధ పరిస్థితి, వివిధ పాలనా విభాగాల మధ్య సమన్వయం.

13.14 నమూనా పరీక్ష ప్రశ్నలు

I. ఈ క్రింది ప్రశ్నలకు 30 పంక్తులలో జవాబులు రాయండి.

1) అభివృద్ధి భావనను వివరించండి?

2) గ్రామీణాభివృద్ధి అంటే ఏమిటి ?

II. ఈ క్రింది ప్రశ్నలకు 15 పంక్తులలో జవాబులు రాయండి.

1) గ్రామీణాభివృద్ధి లక్ష్యాలను, పరిధిని గురించి తెలపండి ?

2) భారతదేశంలో గ్రామీణాభివృద్ధి అవసరం ఉందా ?

3) సముదాయ వికాసం అంటే ఏమిటి ?

4) భారతదేశంలోని సముదాయ వికాస కార్యక్రమాన్ని గురించి ఒక వ్యాసం రాయండి ?

5) భారతదేశంలోని సముదాయ వికాస కార్యక్రమాన్ని మూల్యాంకనం చేయండి ?

13.15 చదవదగిన పుస్తకాలు

Adke, A.S. - Rural Reconstruction in India

Demello, F.M. - Problems of Rural Reconstruction in India

Desai, A.R - Rural sociology in India

Dube, S.C - India's Changing villages : Human Factor in Community Development

Internatrional Bank for Reconstruction and Development - World Development Report

Jain, S.C. - Community Development and Panchayat Raj in India

Long, N. - An Introduction to the Sociology of Rural Development

BRAOU

Madan, G.R. & Tara Madan - Village Development in India

Mandal, G.C. - Problems of Rural Development

Mathew, T. (ed) - Rural Development in India

Mukkerjee, B. - Community Development in India

National Institute of Rural Development- Rural Development in India Some Facets

Prabhakar Singh - Community Development Programme in India

World Bank - Rural Development Sector Policy Paper of World Bank

BRAOU

భాగం - 14 : గ్రామీణాభివృద్ధి : దృక్పథాలు, వ్యూహాలు

విషయక్రమం

14.0 లక్ష్యాలు

14.1 పరిచయం

14.2 గ్రామీణాభివృద్ధి - గాంధీ దృక్పథం

14.3 గ్రామీణాభివృద్ధి - తొలిదశలలోని దృక్పథాలు

14.3.1 శ్రీనికేతన్ ప్రయోగం

14.3.2 మార్తాండమ్ ప్రయోగం

14.3.3 గుర్‌గావ్ ప్రయోగం

14.3.4 బరోడాలో చేపట్టిన గ్రామీణ పునర్నిర్మాణ కార్యక్రమం

14.3.5 మద్రాసులోని ఫిర్కా అభివృద్ధి పథకం

14.3.6 తొలి గ్రామీణ పునర్నిర్మాణ పథకాలు - మూల్యాంకనం

14.4 గ్రామీణాభివృద్ధి - బహుళ ప్రయోజన దృక్పథం

14.5 గ్రామీణాభివృద్ధి - క్షేత్రీయ దృక్పథం

14.6 గ్రామీణాభివృద్ధి - ప్రాదేశిక దృక్పథం

14.6.1 కొండప్రాంతాల అభివృద్ధి పథకం

14.6.2 దుర్భిక్షప్రాంతాల అభివృద్ధి పథకం

14.6.3 కమాండ్ ఏరియాల అభివృద్ధి పథకం

14.7 గ్రామీణాభివృద్ధి - సమగ్ర దృక్పథం

14.8 గ్రామీణాభివృద్ధి పథకాల వైఫల్యం - కారణాలు

14.9 సారాంశం

14.10 సమూనా పరీక్షా ప్రశ్నలు

14.11 చదవదగిన పుస్తకాలు

14.0 లక్ష్యాలు

ఈ భాగం చదివిన తరువాత మీరు :

- గ్రామీణుల వికాసానికి ప్రభుత్వం, వివిధ వ్యక్తులు అనుసరిస్తున్న విధానాలు వివరించగలరు.
- గ్రామీణాభివృద్ధికి గాంధీ ప్రతిపాదించిన విధానం, స్వాతంత్ర్య పూర్వకాలంలో గ్రామీణ వికాసానికి సంబంధించిన వివిధ విధానాలను వివరించగలరు.
- స్వాతంత్ర్యానంతర కాలంలో భారతదేశంలో గ్రామీణ వికాసానికి సంబంధించిన వివిధ విధానాలు చర్చించగలరు.
- గ్రామీణ వికాస కార్యక్రమాల వైఫల్యానికి గల కారణాలను వివరించగలరు.

BRAOU

14.1 పరిచయం

గ్రామీణాభివృద్ధి ప్రాముఖ్యాన్ని చాలాకాలం కిందటే గుర్తించడం జరిగింది. వివిధ వ్యక్తులు, సంస్థలు అనేక ప్రయోగాలు చేసి రూపొందించిన ప్రణాళికలే గ్రామీణాభివృద్ధికి తొలి ప్రయత్నాలుగా భావించవచ్చు. గ్రామీణుల ప్రయోజనాల కోసం ప్రముఖ నాయకులు స్థాపించిన వివిధ స్వచ్ఛంద సంస్థలు గ్రామ పునర్నిర్మాణాన్ని అంకిత భావంతో చేపట్టాయి. ప్రముఖ నాయకులు చేపట్టిన గ్రామీణ పునర్నిర్మాణ కార్యక్రమంలో ముఖ్యంగా పేర్కొదగ్గవి : (1) మహాత్మాగాంధీ ప్రారంభించిన గ్రామ పునరుద్ధరణ కార్యక్రమం (2) రవీంద్రనాథ్ టాగోర్ ప్రారంభించిన గ్రామ పునర్నిర్మాణ కార్యక్రమం (3) స్పెన్సర్ హాచ్ (Spencer Hatch) చేపట్టిన మార్తాండమ్ ప్రయోగం. (4) పి. ఎల్. బ్రెయిన్ (P.L. Brayne)) మొదలు పెట్టిన గుర్‌గావ్ జిల్లా అభివృద్ధి కార్యక్రమం (5) బరోడాలోని గ్రామీణ పునర్నిర్మాణ పథకం (6) టంగుటూరి ప్రకాశం ప్రారంభించిన ఫిర్కా అభివృద్ధి పథకం, (7) ఇటావాలో ఆల్‌బర్ట్ మేయర్ (Albert Mayor) చేపట్టిన పైలెట్ ప్రాజెక్ట్ (8) ఎస్. కె. డే (S.K. Dey) ప్రారంభించిన నిలోఖేరీ ప్రయోగం.

దేశానికి స్వాతంత్ర్యం వచ్చిన తరువాత కూడా గ్రామ పునర్నిర్మాణానికి సంబంధించి భారత ప్రభుత్వం అనేక పథకాలను రూపొందించి అమలు చేస్తోంది. ప్రణాళికా బద్ధ అభివృద్ధి కృషిలో భాగంగా 8 పంచవర్ష ప్రణాళికలలో గ్రామాభివృద్ధికి వివిధ పథకాలు అమలు చేయడం జరుగుతోంది. ఇలాంటి పథకాలలో ముఖ్యమైనవి: (1) కొంతప్రాంతాల అభివృద్ధి పథకం (2) దుర్భిక్ష ప్రాంతాల అభివృద్ధి పథకం (3) కమాండ్ ఏరియాల అభివృద్ధి పథకం (4) సమగ్ర గ్రామీణాభివృద్ధి పథకం మొదలైనవి.

14.2 గ్రామీణాభివృద్ధి - గాంధీ దృక్పథం

గ్రామీణ పునర్నిర్మాణానికి అనువైన పథకాలను రూపొందించిన వారిలో గాంధీజీ అగ్రగామి. ఈ సమస్యల పట్ల అతనికి స్పష్టమైన అవగాహన ఉంది. భారతదేశంలోని పరిస్థితుల దృష్ట్యా గ్రామీణాభివృద్ధి సమగ్రంగా జరగాలని గాంధీజీ భావించేవారు.

భారతదేశం ఆత్మ గ్రామాలలోనే ఉందని గాంధీజీ పదేపదే గుర్తుచేసేవారు. గ్రామవాసి జాగృతమై తన శక్తిని వినియోగించుకోగల స్థాయికి ఎదిగినప్పుడే దేశం నిజంగా స్వతంత్రదేశమవుతుందని, సామాజిక, ఆర్థిక న్యాయం నెలకొనే నూతన శకం ప్రారంభమవుతుందని అతని విశ్వాసం. అభివృద్ధి అంటే కేవలం కొంతమంది ఆర్థిక అభ్యున్నతే కాదని, దేశంలో జరుగుతున్న ఉత్పత్తి కార్యక్రమంలోను, వినియోగంలోను దేశ ప్రజలందరూ భాగస్వాములైనప్పుడే ఆదేశం స్వతంత్ర దేశమవుతుంది. 'గ్రామ్ స్వరాజ్' 'గ్రామ్ వికాస్' వంటి భావనపట్ల గాంధీజీకి అమితమైన వ్యామోహం. తన సిద్ధాంతాలపై ఆధారపడి గ్రామస్థాయిలో ఒక వ్యవస్థ ఏర్పడాలని గాంధీజీ తీవ్రంగా ప్రయత్నించాడు. దక్షిణాఫ్రికాలోను, భారతదేశంలోను అతడు నెలకొల్పిన ఆశ్రమాలు (స్వావలంబనమైన సమూహాలు) 'గ్రామాలు స్వావలంబన గల మానవ సమూహాలను తీర్చిదిద్దే నర్సరీలుగా, ఏవిధమైన తోడికి అవకాశం లేకుండా నిజాయితీ, ఆరోగ్యవంతమైన జీవితాన్ని కల్పించేవిగా తీర్చిదిద్దుతాయనే' విశ్వాసం బలపడింది.

గాంధీజీ తలపెట్టిన గ్రామీణ పునర్నిర్మాణ కార్యక్రమంలో 18 అంశాలు ఉంటాయి. (1)ఖాధీ వాడకం (2) గ్రామీణ పరిశ్రమలను ప్రోత్సహించడం (3) మౌలిక, వయోజన విద్య (4) గ్రామాల పారిశుధ్యం (5) వెనుకబడిన కులాల ఉద్ధరణ (6) మహిళా సంక్షేమం (7) ప్రజారోగ్యం, పారిశుధ్యం (8) మద్యపాన నిషేదం వంటి వాటికి సంబంధించి ప్రజల అవగాహనను పెంచడం ఉన్నాయి. తక్కువ పలన కాలం ఉన్న (short generation period) చిన్న నీటిపారుదల పథకాలు, పాడి పరిశ్రమ, చేతి మగ్గాలు మొదలైన వాటికే గాంధీజీ ప్రాధాన్యం ఇచ్చాడు. చరఖాను సరళతకు, అల్పవ్యయానికి, సాంస్కృతిక ఆమోదానికి, శారీరక శ్రమ పట్ల అభిమానానికి ప్రతీకగా ఆశాదాయకంగా గాంధీజీ భావించాడు. చేతితో ఒడికి, నేసిన ఖాదీ బట్టనే మిల్లులో తయారైన బట్టకంటే ఎక్కువగా అభిమానించినప్పుడే ఆ పరిశ్రమ గ్రామాలలో నిలదొక్కుకోగలదని భావించాడు. స్థానికంగా ఉత్పత్తి అయిన వస్తుసేవలకే ఎక్కువగా వినియోగించుకోవాలని గాంధీజీ ప్రచారం చేశాడు.

BRAOU

స్వాతంత్ర్యానికి ముందు, రాజకీయ స్వాతంత్ర్యానికి తరువాత కూడా గ్రామీణ పరిశ్రమల అభివృద్ధికి ప్రాధాన్యం ఇవ్వాలని కోరుతూవచ్చాడు. దీనికి కారణం స్థాపించడానికి తక్కువ మూలధనం అవసరం కావడం, స్థానికంగా లభించే ముడిసరుకులు వనరులే. అంతేకాక వీటి ఫలవకాలం అతి స్వల్పంగా ఉంటుంది. స్థానికులు కోరే వస్తువులనే ఉత్పత్తి చేయడం వల్ల మార్కెటింగ్ కూడా సులభం అవుతుంది.

గాంధీజీ సహకార వ్యవసాయాన్ని (Cooperative family) సమర్థించాడు. ఈ పద్ధతిలో గ్రామ రైతులందరూ భూస్వాములు, దున్నేవారుగా ఉంటారు. ఈ విధానం వల్ల శ్రమ, మూల ధనం, పరికరాలు, పశుగణం అదా అవుతాయి. సహకార వ్యవసాయ పద్ధతి పేదరికం, సోమరితనం నిర్మూలనకు తోడ్పడుతుందని, గ్రామ స్వరూపాన్ని పూర్తిగా మార్చివేస్తుందని భావించాడు. గ్రామాలలోని ప్రజలు సన్నిహితంగా, ఒక కుటుంబంగా మెలిగిననాడే ఈ మార్పులు సాధ్యమవుతాయి.

14.3 గ్రామీణాభివృద్ధి - తొలిదశలలోని దృక్పథాలు

స్వాతంత్ర్యానికి పూర్వం, తరువాత కూడా గ్రామీణాభివృద్ధికి అనేక పథకాలు అమలు చేయడం జరిగింది. ఈ పథకాలన్నింటి లక్ష్యం గ్రామాలలోని పేదప్రజల సంక్షేమమే స్వాతంత్ర్యానికి పూర్వం గ్రామీణ పునర్నిర్మాణానికి చేపట్టిన పథకాలలో కింద పేర్కొన్నవాటిని ముఖ్యమైనవిగా భావించవచ్చు.

14.3.1 శ్రీనికేతన్ ప్రయోగం

1908లోనే పశ్చిమబెంగాల్‌లోని కలింగ్రామ్ పరిగణాలోని 8 గ్రామాలలో శ్రీ రవీంద్రనాథ్ టాగోర్ గ్రామపునర్నిర్మాణ కేంద్రాలను నెలకొల్పారు. తరువాత 1921లో గ్రామీణ జీవితంలో సమగ్రమైన మార్పు తీసుకొచ్చే ఉద్దేశంతో శాంతినికేతన్‌ను స్థాపించాడు. ఈ పథకానికే శ్రీనికేతన్ గ్రామ పునర్నిర్మాణ పథకం అని పేరొచ్చింది. కొన్ని గ్రామాలకే పరిమితమైన టాగోర్ ప్రయోగం లక్ష్యం ఆర్థిక అభివృద్ధితో పాటు సామాజికాభివృద్ధి సాధించడం. ఈ పథకం లక్ష్యం గ్రామీణ సమస్యలను అధ్యయనం చేసి గ్రామస్థులకు వ్యవసాయాభివృద్ధి, పశుపోషణ, సహకార సంఘాల ఏర్పాటు, పారిశుధ్యం మెరుగుపరచడం మొదలైన విషయాలకు సంబంధించి సహాయం అందివ్వడం.

గ్రామీణ చేతివృత్తులను ప్రోత్సహించడానికి ప్రయత్నం జరిగింది. బాలబాలికలకు భోజన వసతి సదుపాయాలున్న పాఠశాలలను స్థాపించారు. విద్యావ్యాప్తి కోసం రాత్రి పాఠశాలలను కూడా నడపడం మొదలైంది. బాలబాలికల పెరటి తోటలు. కోళ్ళ పరిశ్రమ, పాడి పరిశ్రమ, పడ్రంగం మొదలైన వృత్తులలో శిక్షణ సదుపాయాలు కల్పించారు. వివిధ సామాజిక సమూహాలకు చెందిన పిల్లలు కలిసి మెలిసి ఆడుకోవడానికి వివిధ రకాల ఆటలను ఏర్పాటు చేశారు. ఇలా చేయడం వల్ల కుల, వర్గ విభేదాలను మరిచి ప్రవర్తించడానికి వీలవుతుందని వారి ఉద్దేశం. రవీంద్రనాథ్ టాగోర్ గ్రామీణ పునర్నిర్మాణ ప్రాధాన్యాన్ని నొక్కి చెప్పడమేకాక గ్రామాలలోని పేద, వెనుక బడిన ప్రజలవైపు దృష్టి మళ్ళించాలని అభిలాషించాడు.

గ్రామాల సంక్షేమానికి దారి తీసే వివిధ రకాల గ్రామీణాభివృద్ధి పథకాలను స్థానిక ప్రభుత్వం నిర్వహించాలని కోరాడు. భౌతిక సంపదను సహకార పద్ధతిలో పెంచుకోవాలని, సాంస్కృతిక సంపదను సంగీతము, నాట్యం, నాటకం ద్వారా పెంపొందించుకోవాలని టాగోర్ అభిలాషించాడు. ఇతడి అభిప్రాయాలు శాంతినికేతన్ పరిసర ప్రాంతాలలోని ప్రజలను ఎంతగానో ప్రభావితం చేశాయి. తాను తల పెట్టిన పథకాలు గ్రామీణ ప్రజలెదుర్కొంటున్న సమస్యలలో కొన్ని అపరిష్కృతంగానే మిగిల్చాయనే వాస్తవాన్ని టాగోర్ గుర్తించకపోలేదు. ఈ సమస్యలను సరిగా అర్థం చేసుకొని ప్రభుత్వము, ఇతర ఏజెన్సీలు అనువైన చర్య తీసుకోవాలని అతడు భావించాడు. మొత్తం మీద టాగోర్ ప్రారంభించిన గ్రామీణాభివృద్ధి పథకాలు అందరిమన్ననలను పొందగలిగాయి.

14.3.2 మార్తాండం ప్రయోగం

1921లో YMCA కు చెందిన స్పెన్సర్ హాచ్ ట్రావెన్‌కూర్‌లోని మార్తాండం గ్రామంలో గ్రామీణ పునర్నిర్మాణ పథకాన్ని ప్రారంభించాడు. తలపెట్టిన నిర్మాణాత్మక పథకాల ద్వారా గ్రామీణ పేద ప్రజల జీవన పరిస్థితులను మెరుగుపరచడమే దీని లక్ష్యం. ఈ పథకం కొన్ని నిర్దిష్ట సూత్రాలపై ఆధారపడి ఉంది. ఈ సూత్రాలనే విధాన మూలస్తంభాలు (Pillars of policy) అంటారు. ముఖ్యమైన సూత్రాలు

BRAOU

1) అన్ని గ్రామీణ పునర్నిర్మాణ కార్యక్రమాలు అక్కడి ప్రజలు రూపొందించినవే అయి ఉండాలి. కార్యకర్తలు కేవలం మార్గదర్శకులు, సలహాదారులుగా మాత్రమే వ్యవహరిస్తారు. అంటే స్వయం సహాయమే (Self help) ప్రధాన సూత్రంగా ఉంటుందన్న మాట.

(2) పథకాలు రూపొందించడంలోను, అమలులోను గ్రామాలలోని అన్ని కులాల వారిని చేర్చుకోవాలి. నిరుపేదలకు అవసరమైన సహాయం అందివ్వాలి.

(3) చేపట్టే పథకాలలో కుటీర పరిశ్రమలు - చాపలు, బుట్టలు అల్లడం, తాటి బెల్లం తయారు చేయడం, చేనేత, కోళ్ళ పెంపకం, తేనెటీగల పెంపకం మొదలైన వాటిని చేర్చాలి.

(4) ప్రతి పథకానికి ఆధ్యాత్మికతే ముఖ్య ఆధారంగా ఉండాలి.

(5) పథకం అమలులో అన్ని స్థాయిలలో నిరాడంబరత పాటిస్తూ తక్కువ వ్యయంతో ఆశించిన ఫలితాలు సాధించడం, పేదలకు సహాయం అందివ్వడం.

(6) వీలైన చోట్ల స్వచ్ఛంద విస్తరణ సేవలను ఉపయోగించుకోవడం, తేనెటీగల పెంపకం, కోళ్ళ పెంపకం, బుట్టలల్లడం వంటి వాటి ప్రయోజనాలను ప్రజలకు తెలియజేయడానికి ఎంపిక చేసిన కొన్ని ఊళ్ళలో ప్రదర్శన కేంద్రాలను నెలకొల్పడం జరిగింది.

వివిధ అభివృద్ధి పనులను 'ఎగ్ క్లబ్స్' (Egg clubs), 'హనీ క్లబ్స్' (Honey clubs), 'బుల్ క్లబ్స్' (Bull clubs), 'వీవర్ క్లబ్స్' (Weavers clubs) మొదలైన క్లబ్బుల ద్వారా నిర్వహించడానికి ప్రయత్నించడం జరిగింది. ఈ క్లబ్బుల ద్వారా గ్రామస్థులకు కూరగాయలు పండించడం, అమ్మడం, ఊరగాయలు తయారు చేయడం, బెల్లం తయారు చేయడం; జీడిపప్పు, వేరుశెనగపప్పు బాగు చేయడంలో తగిన శిక్షణకు ఏర్పాట్లు చేశారు. నిపుణుల సలహా అందించే ఉద్దేశంతో కేంద్ర కార్యాలయంనుంచీ అయా అంశాలలోని నిపుణులను గ్రామాలకు పంపడం జరిగింది. అయితే నిపుణులు కేవలం సలహాలు, సూచనలు మాత్రమే ఇస్తారు, నిర్వహణ బాధ్యతంతా ప్రజలదే. అన్ని రంగాలలోను సహకారం ఉండేట్లు చూస్తారు. ఆటపాటలు, జానపద నృత్యాలు, జానపద సంగీతం వంటి అనేక సామాజిక కార్యకలాపాలను కూడా ప్రారంభించడం జరిగింది. అన్ని రంగాల కార్యకలాపాలలోను సహకారమే మూల సూత్రంగా ఉండాలని ఈ ప్రయోగం స్పష్టంగా సూచిస్తుంది.

14.3.3 గుర్‌గావ్ ప్రయోగం

బ్రిటిష్ ప్రభుత్వోద్యోగి అయిన ఎఫ్.ఎల్. బ్రెయన్ పంజాబ్‌లోని గుర్‌గావ్‌లో ఒక గ్రామీణాభివృద్ధి కార్యక్రమాన్ని ప్రారంభించాడు. ఇది "గుర్‌గావ్ పథకంగా" (Gurgaon Scheme) ప్రసిద్ధి చెందింది. మార్తాండమ్ పథకం మాదిరిగా ఈ పథకం కూడా గ్రామస్థుడే తన సమస్యల పట్ల, తన గ్రామం అభివృద్ధి పట్ల శ్రద్ధ తీసుకోవాలని, అప్పుడే తాను అభివృద్ధి చేందడం, తన గ్రామం అభివృద్ధి చెందడం జరుగుతుందని ప్రతిపాదిస్తుంది. ప్రభుత్వ ఏజెన్సీలు అభివృద్ధి కృషిని సంఘటిత పరచడం, వివిధ అభివృద్ధి పథకాల అమలుకు సంబంధించి సలహా సహాయాలు అందించడానికే పరిమితం కావాలి. గ్రామాభివృద్ధి సాధించడానికి వీలవుతుందని ప్రజలకు నచ్చ చెపడం, మెరుగైన సాగు పద్ధతులను, జీవన విధానాన్ని మెరుగుపరుచుకోడానికి తోడ్పడే విధానాలను అనుసరించడం అవసరాన్ని గురించి గ్రామీణులకు తెలియజేయడం అవసరం.

గ్రామస్థాయిలో గ్రామోద్ధరణకు పనిచేస్తున్న గైడ్‌లకు అవసరమైన శిక్షణ ఇవ్వడానికి గుర్‌గావ్ పథకం కింది "School of Rural Economy" ని ఒకదాన్ని ఏర్పాటు చేయడం జరిగింది. ఈ పాఠశాల పాఠ్యప్రణాళికలో సహకారం, వాస్తవ వ్యవసాయపద్ధతులు, ప్రజారోగ్యం, గృహ, గ్రామ పారిశుధ్యం, పశు పోషణ, సాధారణ పశువైద్య శిక్షణ, సేటింగ్, ప్రథమచికిత్స, శిశు సంరక్షణ వంటి అంశాలను చేర్చారు. విలేజ్ గైడ్‌లు ప్రధానంగా నిర్వర్తించాల్సిన విధులు ఈవిధంగా ఉంటాయి. సాహకార సంఘాలను అభివృద్ధి పరచడం, వ్యాక్సినేటర్‌లు గ్రామాలలో తనిఖీకి రావడం విషయంలో ప్రజలను జాగృతులను చేయడం, మెన్యూర్ గుంటలను తవ్వడం ద్వారా గ్రామాన్ని శుభ్రంగా ఉంచడం, వ్యవసాయ ప్రదర్శనలు ఏర్పాటు చేయడం, మెలురకం విత్తనాలను అమ్మడం, మెరుగైన వ్యవసాయ పనిముట్లను రైతులకు అమ్మడం వంటివి. మెన్యూర్ గుంటలు తవ్వి వాటిని మరుగుదొడ్లుగా ఉపయోగిస్తూ చెత్త

చెదారం, పేడ వంటి వాటిని అందులో వేయడం ద్వారా గ్రామ పారిశుద్ధ్యాన్ని మెరుగు పరచడం వంటి వాటికి అవసరమైన గ్రామీణ పారిశుధ్య కార్యక్రమాలను చేపట్టడం జరుగుతుంది. అంతేగాక ప్రజలకు తట్టు, అమ్మవారు వంటి వ్యాధులను ఇనాక్యులేషన్ (inoculation) చేయడం కూడా వీరి విధులలో భాగమే. రైతులు మేలు రకం విత్తనాలను, పరికరాలను ఉపయోగించడం, పంటలను చీడపీడలనుంచి రక్షించడానికి అవసరమైన ముందు జాగ్రత్త చర్యలను తీసుకోవడం, పొలాలలో ఎలుకలు, కోతుల బాధను నివారించడానికి అవసరమైన చర్యలు తీసుకొంటారు. అంతేగాక సహకార ప్రాతిపదికపై కమతాల సంఘటన(Consolidation of holdings)ను చేపట్టడం కూడా వీరి విధులలో ముఖ్యమైనవే. ఈ పథకం కింద సహకార పద్ధతి ఆధారంగానే వివిధ అభివృద్ధి కార్యక్రమాలను నిర్వహించడం జరుగుతుంది.

14.3.4 బరోడాలో చేపట్టిన గ్రామీణ పునర్నిర్మాణ కార్యక్రమం

1890లో మహారాజా శివాజీరావ్ బరోడాలో గ్రామీణ పునర్నిర్మాణ కార్యక్రమాన్ని రాష్ట్ర గ్రామీణాభివృద్ధి కార్యక్రమంగా ప్రారంభించారు. మొదట్లో ఈ కార్యక్రమాన్ని కొన్ని గ్రామాలకే పరిమితం చేయడం జరిగింది. ఈ కార్యక్రమం గ్రామ పంచాయితీలు, తాలూకా, జిల్లా బోర్డులను నెలకొల్పడంలో ఆసక్తి కనబరిచింది. 6 నుంచి 11 ఏళ్ళ వయసు గల పిల్లలకు విద్య తప్పనిసరిచేయడం ఈ కార్యక్రమం ప్రధాన లక్ష్యంగా ఉండింది. గ్రామాలలో గ్రంథాలయాలు నెలకొల్పి గ్రామీణులు వాటిని ఉపయోగించుకొనే విధంగా వారిని ప్రోత్సహించడం జరిగింది. ఈ తొలి ప్రయత్నం సమగ్ర గ్రామీణ పునర్నిర్మాణ కార్యక్రమ వ్యాప్తికి బాట వేసింది. బరోడా రాష్ట్రంలోని వివిధ ప్రాంతాలకు ఈ పునర్నిర్మాణ కార్యక్రమం వ్యాపించడం వి.టి. క్రిష్ణమాచారి గారి కృషి వల్లే సాధ్యం అయ్యింది.

గ్రామీణ జీవిత సమగ్రాభివృద్ధే బరోడాలో ప్రారంభమైన గ్రామీణ పునర్నిర్మాణోద్యమ ప్రధాన ఆశయం. ఈ ఆశయ సాధనను రైతుల దృక్పథంలో మార్పు తీసుకురావడం ద్వారాను, ఉత్తమ గ్రామీణ నాయకత్వాన్ని ప్రోత్సాహించడం ద్వారాను సాధ్యమవుతుందని భావించడం జరిగింది.

ఆర్థిక రంగానికి సంబంధించి నీటి పారుదల సౌకర్యాలను, భూసార సంరక్షణ పటిష్ఠం చేయడం, మేలు రకం విత్తనాల ఉత్పత్తికి ప్రత్యేక క్షేత్రాలను ఏర్పర్చడం వంటి కార్యక్రమాల ద్వారా వ్యవసాయ ఉత్పత్తులను పెంచడమే ఈ పథకం ప్రధాన లక్ష్యంగా పెట్టుకొంది. అంతేగాక ఉపవృత్తులుగా పెరటి తోటల పెంపకం, నేతపని, కోళ్ళ పెంపకం, పట్టు పరిశ్రమ, తేనెటీగల పెంపకం వంటి అనేక వృత్తులను కూడా ప్రోత్సహించడం జరిగింది.

ఈ బరోడా ప్రయోగంలో గ్రామస్థాయి కార్యకర్తలెవరూ లేరు. గ్రామాలలోని పంచాయితీలు, సహకార సంఘాలు, పాఠశాలలు, గ్రంథాలయాలే అభివృద్ధి కార్యకలాపాలకు కేంద్రాలుగా పనిచేశాయి. ఈ సంస్థల ద్వారానే ప్రభుత్వము, స్వచ్ఛంద సంస్థలు కలిసి గ్రామీణ పునర్నిర్మాణ లక్ష్యంతో సమైక్యంగా కృషి చేశారు.

14.3.5 మద్రాసులోని ఫిర్కా అభివృద్ధి పథకం

1946లో టంగుటూరి ప్రకాశం పంతులు మద్రాసు రాష్ట్రంలోని 34 ఫిర్కాలలో "ఫిర్కా అభివృద్ధి పథకం" (FDS) ప్రారంభించారు. ఈ పథకాన్ని 1950లో ఏప్రిల్ 1న రాష్ట్రంలోని ఇతర ఫిర్కాలకు విస్తరించడం జరిగింది. ఈ పథకాన్ని గాంధీజీ ఆదర్శమైన గ్రామ స్వరాజ్యం నమూనాలోనే రూపొందించడం జరిగింది. దీని ప్రధాన ఆశయం గ్రామ ప్రజల సమైక్యకృషి ద్వారానే స్వయం సమృద్ధత సాధించడం. గ్రామాలెదుర్కొంటున్న అనేక సమస్యలను స్వల్పకాలిక, దీర్ఘకాలిక ప్రణాళికల ద్వారా పరిష్కరించడం ప్రధాన ఆశయంగా ఉండింది. ఈ పథకంలో చేపట్టిన స్వల్పకాలిక కార్యక్రమాలు గ్రామీణ నీటి సరఫరా, కమ్యూనికేషన్లు, గ్రామ పంచాయితీల ఏర్పాటు, సహకార సంఘాల ఏర్పాటు, పారిశుధ్యం మెరుగుపరచడం వంటివి ఉన్నాయి. దీర్ఘకాలిక పథకాలలో ముఖ్యమైనవి వ్యవసాయం, నీటి పారుదల, పశుగణాభివృద్ధి, ఖాదీ, గ్రామీణ పరిశ్రమలను అభివృద్ధి చేయడం ద్వారా స్వయం సమృద్ధతను సాధించడం ఈ పథకాలలో గ్రామీణ నీటి సరఫరా ప్రజారోగ్యాలకు అధిక ప్రాధాన్యం ఇచ్చారు. వీటి తరువాత ప్రాధాన్యం ఉన్న పథకాలు : మెరుగైన కమ్యూనికేషన్ సౌకర్యాలు మేలైన సాగుపద్ధతులు వంటివి. వివిధ అభివృద్ధి పథకాలను ప్రభుత్వశాఖలైన వ్యవసాయం, నీటిపారుదల, పశుపోషణ, వైద్యం, ప్రజారోగ్యం, పరిశ్రమలు, కమ్యూనికేషన్లు వంటివాటి సనిహిత సహకారం, సమన్వయంతో అమలు పరచడం జరిగింది. వివిధ గ్రామీణాభివృద్ధి కార్యక్రమాలను ఫిర్కా డెవలప్‌మెంట్ కమిటీ ద్వారా నిర్వహించడం జరిగింది. ఈ కమిటీ ఫిర్కాడెవలప్‌మెంట్

BRAOU

అధికారి ప్రత్యక్ష పర్యవేక్షణలో పనిచేసేది. ఈ అధికారి పేరున్న సమాజ్ కార్యకర్తగా అయి ఉంటాడు.

14.3.6 తొలి గ్రామీణ పునర్నిర్మాణ పథకాలు - మూల్యాంకనం

అనేక అడ్డంకులు ఎదురైనా స్వాతంత్ర్యానికి పూర్వం గ్రామ పునర్నిర్మాణానికి చేసిన వివిధ రకాల ప్రయత్నాలు కొంత వరకైనా సఫలీకృతం అయ్యాయని చెప్పవచ్చు. అయితే కొన్ని పథకాలు కారక్రమంలో మరుగున పడిపోయాయి. మరికొన్నింటిని ప్రభుత్వం చేపట్టిన కార్యక్రమాలలో సంలీనం చేయడం జరిగింది. గ్రామీణ పునర్నిర్మాణానికి చేసిన తొలి ప్రయత్నాలు ఆశించిన ఫలితాలు సాధించలేకపోవడానికి ఉన్న కారణాలలో ముఖ్యమైనవి ప్రభుత్వ ప్రోత్సాహలోపం, అవసరమైన ఆర్థిక సహాయం అందక పోవడం, తగినంత సిబ్బంది, అనుభవం, శిక్షణ లేకపోవడం, అభివృద్ధి తాలూకు వివిధ అంశాల పట్ల సరియైన అవగాహన లోపించడం, సేవలు, సౌకర్యాల కొరత, ప్రభుత్వం. ప్రభుత్వ ఏజన్సీల నుంచీ తగిన సహాయ సహకారాలు, సమన్వయం లోపించడం.

14.4 గ్రామీణాభివృద్ధి - బహుళ ప్రయోజన దృక్పథం

1950 దశకం ప్రారంభంలో గ్రామీణాభివృద్ధి కార్యక్రమాలను బహుళ ప్రయోజన దృక్పథం (Multipurpose Approach)తో చేపట్టారు. ఈ ప్రయోజనాలలో ముఖ్యమైనవి వ్యవసాయం, పశుగణాభివృద్ధి, నీటి పారుదల, సహకారం, గ్రామీణ చిన్న తరహా పరిశ్రమలు, ఆరోగ్యం, పారిశుధ్యం, గృహ వసతి, గ్రామీణ ఉపాధి, మహిళా శిశు సంక్షేయం వంటివి. ఈ పథకం కిందికి సముదయ వికాస కార్యక్రమం (CDP), జాతీయ విస్తరణ పథకం (NES), పంచాయితీ రాజ్ (PR) తేవడం జరిగింది. 1952లో అక్టోబరులో సముదాయ వికాస కార్యక్రమాన్ని ప్రారంభించారు. 1953 అక్టోబరులో ప్రణాళికా సంఘం జాతీయ విస్తరణ పథకాన్ని ప్రవేశపెట్టింది. సముదాయ వికాసం ఒక పద్ధతికాగా జాతీయ విస్తరణ గ్రామస్థాయిలో ఆర్థిక, రాజకీయ రంగాలలో పరివర్తనా ప్రక్రియను సూచిస్తుంది. ప్రాంతం ఆధారంగా అక్కడి భౌతిక మానవ వనరుల సంపూర్ణాభివృద్ధి సాధించడమే ఈ కార్యక్రమ లక్ష్యం. దీని ద్వారా వివిధ కార్యక్రమాలలో ప్రజలను భాగస్వాములను చేయడం, వారిలో చొరవ, ఉత్తేజాన్ని కల్పించడం ద్వారా జీవన ప్రమాణాలను మెరుగుపరచడం.

1952లో కార్యక్రమాన్ని ప్రారంభించినప్పుడు 55 ప్రాజెక్టులను ఎంపిక చేయడం జరిగింది. ప్రతి ప్రాజెక్టు 1300 చ.కిమీ. విస్తీర్ణం, దాదాపు 2 లక్షల జనాభా ఉన్న 300 గ్రామాలకు విస్తరించి ఉంటుంది. ఈ పద్ధతిని 1958లో సవరించడం జరిగింది. సవరించిన పద్ధతి ప్రకారం ఈ పథకం విస్తృతిని 400-500 చ.కిమీ.లకు, 100 గ్రామాలకు, ఒక లక్ష జనాభాకు పరిమితం చేయడం జరిగింది. ఇవన్నీ కలిపి ఒక కమ్యూనిటీ డెవలప్‌మెంట్ బ్లాకుగా ఏర్పరచారు.

పై పథకం ద్వారా ప్రజలకు లభించిన ప్రయోజనాలు : (1) ఈ పథకం ద్వారా గ్రామ ప్రజలతో సనిహిత సంబంధాలు ఏర్పరుచుకోవడం ప్రభుత్వానికి సాధ్యమైంది. (2) గ్రామీణ ప్రజల ఉద్ధరణకు ఒక ప్రత్యేక పాలనాయంత్రాంగాన్ని ఏర్పరచడం, వివిధ పథకాల అమలులో ప్రజలు పాల్గొనేట్లు చేయడం (3) వివిధ స్థాయిలలో పరిపాలనను నిర్వహించే అధికారులకు, సిబ్బందికి తగిన శిక్షణ సదుపాయాలు కల్పించడం (4) 100 గ్రామాలను గుదిగుచ్చి ఒక బ్లాకుగా ఏర్పచడంతో గతంలోని ఏకాకితరం సమసి పోయింది.

అయితే ఈ పథకంలోనూ వైఫల్యాలు లేకపోలేదు. వాటిలో ముఖ్యంగా గుర్తించవలసినవి : (1) ప్రయోజనాల పంపిణీలో అసమానతలు (2) ప్రాధాన్యాలను స్పష్టంగా పేర్కొకపోవడం (3) స్వావలంబన, పరస్పర సహాయం, గ్రామీణ కుటీర పరిశ్రమల అభివృద్ధి అనుకున్నంతగా సాధించలేక పోవడం (4) వ్యవసాయ ఉత్పత్తి పెరుగుదలకు తగిన ప్రాధాన్యత ఇవ్వక పోవడం. ఈ లోపాలన్నింటినీ సమాజ శాస్త్రవేత్తలు, ఆర్థిక శాస్త్రవేత్తలు గుర్తించి ఈ కార్యక్రమం పరిమిత ప్రయోజనాలకే ఉపయోగపడిందని భావించారు.

14.5 గ్రామీణాభివృద్ధి - క్షేత్రీయ దృక్పథం

1950 దశకం చివరి నుంచి, 60వ దశకం ప్రారంభం నుంచి వ్యవసాయ ఉత్పత్తికి అధిక ప్రాధాన్యమివ్వడం మొదలైంది. ప్రస్తుతం అందుబాటులో ఉన్న సాంకేతిక పద్ధతుల ద్వారానే వ్యవసాయ ఉత్పత్తిని పెంచడం సాధ్యంకాదనే

BRAOU

వాస్తవాన్ని ప్రభుత్వం గుర్తించింది. అందువల్లనే ఈ రంగంలో నూతన వ్యూహాన్ని అనుసరించాలని నిశ్చయించింది. సాంద్ర వ్యవసాయ జిల్లా కార్యక్రమాన్ని (Intensive Agricultural District Programme - IADP) ఈ నూతన వ్యూహంలో భాగమైంది. దీన్ని 1960లో ప్రారంభించారు. ఈ కార్యక్రమాన్ని ఇంటెన్‌సివ్ అగ్రికల్చరల్ డిస్ట్రిక్ట్ ప్రోగ్రామ్ అనడానికి కారణం జిల్లాలో అధిక దిగుబడి నిచ్చే పంటలను పండించే కొన్ని ప్రాంతాలను ఎంపిక చేసి వాటిపైనే దృష్టి కేంద్రీకరించడమే. దేశంలో ఆహారధాన్యాల అవసరం పెరుగుతున్నందువల్ల కేంద్ర ఆహార వ్యవసాయ మంత్రిత్వ శాఖలోని వ్యవసాయోత్పత్తి, బోరు సాగులో ఉన్న 20-25 శాతం భూములను ఇంటెన్‌సివ్ అగ్రికల్చరల్ ఏరియా ప్రోగ్రామ్ పథకం కిందికి తేవడానికి సమ్మతించింది (IAAP). కొన్ని ముఖ్యమైన పంటలకు సంబంధించి సాంద్ర అభివృద్ధిని చేపట్టడానికి అనువైన విధానాన్ని 1964-65 సంవత్సరం తొలిదశల్లో రూపొందించడం జరిగింది. ఇలా ఎంపిక చేసిన పంటలు. గోదుమ, వరి, చిరుధాన్యాలు, పత్తి, చెరుకు మొదలైనవి ఉన్నాయి. దీనికి తోడు అధిక దిగుబడి రకాల కార్యక్రమాన్ని (HYVP) 1965 ప్రారంభించారు. అట్లాగే ------ పంటల కార్యక్రమాన్ని (Multiple Cropping Programme) 1967-68లో మొదలుపెట్టారు.

పైన తెలిపిన అన్ని కార్యక్రమాల లక్ష్యాలు :

1) ఆధునిక సాంకేతిక పద్ధతులను ఉపయోగించి వ్యవసాయ ఉత్పాదకతను పెంచడం.

2) నూతన ఉత్పత్తి, పద్ధతుల పట్ల రైతుల అవగాహనను పెంచడం.

3) మేలురకం పరికరాలను, సాయిల్ టెస్టింగ్‌లాబ్స్, సంతులిత ఎరువుల వాడకాన్ని ప్రదర్శించి రైతులకు తెలియజెప్పడం.

ఈ కార్యక్రమాల ఫలితంగా వ్యవసాయ ఉత్పత్తి, హెక్టార్ ఒకింటికి ఉత్పాదకతలు పెరగాయి. అయితే వీటివల్ల సామాజిక సమానత్వం, సామాజిక న్యాయాలు దెబ్బతిన్నాయనే చెప్పాలి. ఈ పథకాల వల్ల ఉత్పన్నమైన ఇతర పర్యవసానాలలో ముఖ్యమైనవి :

(1) ఈ పథకం వల్ల గ్రామీణ శిష్టులు (rural elites), పేదల మధ్య అంతరం మరింత పెరిగింది. ఈ పథకాలన్నీ మూలధన సాంద్రమైనవి (Capital intensive - మూలధనం అధికంగా అవసరమై) అయినందువల్ల పెద్దకమతాలు, అవసరమైనంత ద్రవ్యం ఉన్న ధనిక రైతులకే ఎక్కువ అనుకూలంగా ఉంటాయి. ఎక్కువ పెట్టుబడి సామర్థ్యం గల రైతులు అధిక ప్రయోజనం పొందగా పేదరైతులు పేదలుగానే మిగిలిపోయారు. (2) అంతేగాక ఈ పథకాలు ప్రాంతీయ అసమానతలను పెంచాయి. నీటి పారుదల వసతులున్న ప్రాంతాలు నూతన సాంకేతిక పద్ధతులను అనుసరించి ఉత్పత్తిని పెంచుకోగలిగాయి. అట్లాగే అధిక దిగుబడి వంగడాల కార్యక్రమం ప్రధానంగా గోధుమ పంటకే పరిమితం కావడం వల్ల ఆ పంట పండించే ప్రాంతాలవారే ఎక్కువ లాభపడ్డారు. ఉదాహరణకు 1960లో పంజాబ్ రాష్ట్రంలో గోధుమ ఉత్పత్తి 80% ఉత్పాదకత 200% పెరిగాయి. అట్లాగే వ్యవసాయ ఆదాయం, తలసరి ఆదాయాలు ప్రస్తుత ధరలలో 3 రెట్లు పెరగడమేకాక సగటు జాతీయస్థాయి కంటే 70% అధికంగా ఉన్నట్లు గుర్తించడమైంది. (3) ఈ పథకం కొన్ని పంటలకే పరిమితం కావడం. (4) వ్యవసాయ యాంత్రికీకరణ (Mechanization of Agriculture), నూతన సాంకేతిక పద్ధతులను అనుసరించడం అనేవి చిన్న సన్నకారు రైతులను వ్యవసాయ కూలీలస్థాయికి దిగజార్చాయి.

14.6 గ్రామీణాభివృద్ధి- ప్రాదేశిక దృక్పథం

అననుకూలమైన వాతావరణ పరిస్థితులున్న ప్రాంతాలలో గ్రామీణ దారిద్ర్యం విస్తృతంగా కనిపిస్తుంది. ఎడారి ప్రాంతాలు, కనుమ ప్రాంతాలు (ravine areas), క్షామ పరిస్థితులు ఏర్పడే అవకాశాలు అధికంగా ఉన్న ప్రాంతాలు, కొండప్రాంతాలు మొదలైనవి వెనుకబడిన ప్రాంతాలు. ఇలాంటి ప్రాంతాలలో దారిద్ర్యం తాండవిస్తూ ఉంటుంది. ఇటువంటి ప్రాంతాలలోని ప్రజలకు ఉపాధి అవకాశాలు దాదాపు శూన్యం. అంతేగాక వారి ఆదాయాలు, ఉత్పత్తి స్థాయిలు అత్యల్పంగా ఉంటాయి. కనీసావసరాలు తీర్చుకోవడానికి తగినంతగా వీరి ఆదాయాలుండవు. వెనుకబడిన ప్రాంతాల అభివృద్ధికి ప్రత్యేకంగా రూపొందించిన పథకాలు : 1. కొండప్రాంతాల అభివృద్ధి పథకం. 2.

BRAOU

దుర్భిక్ష ప్రాంతాల అభివృద్ధి పథకం. 3. ఎడారి ప్రాంతాల అభివృద్ధి పథకం. గ్రామీణ దారిద్ర్య సమస్యను పరిష్కరించడానికి రూపొందించిన పథకాలే ఇవి.

14.6.1 కొండప్రాంతాల అభివృద్ధి పథకం (HADP)

దేశ భూభాగంలో 21% కొండప్రాంతమే. అట్లాగే 9% మంది ప్రజలు కొండ ప్రాంతాలలోనే నివశిస్తున్నారు. ఈప్రాంతాలలోని సామాజిక, ఆర్థిక పరిస్థితుల స్వభావం ప్రత్యేకంగా ఉంటుంది. అందువల్ల ప్రభుత్వం దృష్టి కూడా ప్రత్యేకంగా ఉండవలసిన అవసరం ఉంది. ఈ ప్రాంతాల అభివృద్ధి కృషిలో భాగంగా సంఘటిత వ్యవసాయ, దానికి సంబంధించిన ఉపవృత్తుల అభివృద్ధికి అనేక పైలట్ పథకాలను రూపొందించడం జరిగింది. భారత-జర్మనీ సహాయ పథకంలో భాగంగా హిమాచల్‌ప్రదేశ్, ఉత్తరప్రదేశ్, తమిళనాడు రాష్ట్రాలలోని కొండప్రాంతాల అభివృద్ధికి ఒక సంఘటిత ప్రణాళికను చేపట్టడం జరిగింది. 5వ పంచవర్ష ప్రణాళిక మొదలైనప్పటినుంచి HADP పథకం అమలులో ఉంది. అస్సాం, ఉత్తరప్రదేశ్, పశ్చిమబెంగాల్, తమిళనాడు, కర్ణాటక, మహారాష్ట్ర, కేరళ, కేంద్రపాలితప్రాంతమైన గోవాలలో కొన్ని ప్రాంతాలను కొండప్రాంతాలుగా గుర్తించడం జరిగింది. ఇలా గుర్తించిన ప్రాంతాలనే HADP పథకం కింద అభివృద్ధి పరచారు. ఈపథకం 1974-75 నుంచీ అమలులో ఉంది. HADP పథకానికి రాష్ట్ర ప్రభుత్వాలు సమకూరుస్తున్న నిధులతో పాటు కేంద్రప్రభుత్వం కూడా నిధులు అందిస్తుంది.

ఈ ప్రాంతం ప్రజల ప్రాతమిక అవసరాలను గుర్తించి అనువైన చర్యలను చేపట్టడమే ఈపథకం ప్రధానోద్దేశ్యం. ప్రధానమైన అవసరాలకు - విద్యుచ్ఛక్తి, పశుగ్రాసం, నీటిసరఫరా, ఆరోగ్యం, విద్య - అవసరమైన నిధులను సమకూర్చడం జరుగుతుంది. 7వ పంచవర్ష ప్రణాళికా కాలంలో మహిళా-శిశు సంక్షేమం పట్ల ప్రత్యేకశ్రద్ధ వహించడం జరుగుతుందని ప్రణాళికలో పేర్కొన్నారు. ప్రత్యామ్నాయ ఇంధన వనరులను - విద్యుచ్ఛక్తి, కిరోసిన, బొగ్గు, వంటగ్యాస్ వంటి వాటిని సబ్సిడీ ధరలకుఅక్కడి ప్రజలకు అందించాలనే ప్రతిపాదన కూడా ఉంది. ఈచర్యల ప్రధానోద్దేశ్యం అడవులపై ఒత్తిడి, స్త్రీలకు చాకిరీ తగ్గించడం.

రక్షిత మంచినీటి సరఫరా, ఆరోగ్యం, పారిశుధ్యం, పోలియో, టి.బి. వంటి వ్యాధుల నిరోధానికి టీకాలు వంటి పథకాలపై కూడా దృష్టిని పెట్టడం జరిగింది. శిశు సంక్షేమానికి సంఘటిత శిశు అభివృద్ధి సేవా పథకాన్ని (Integrated Child Development Service Scheme - ICDS) ఒక దానిని కూడా ఈ ప్రాంతాలలో అమలుచేయడం ప్రారంభమైంది.

14.6.2 దుర్భిక్ష ప్రాంతాల అభివృద్ధి పథకం (DPAP)

నీటిపారుదల సౌకర్యాలు తక్కువగా ఉండటం, అత్యల్ప వర్షపాత, అనిశ్చిత వర్షపాతం, తరచు దుర్భిక్షానికి గురికావడం వంటి లక్షణాలున్న ప్రాంతాన్ని దుర్భిక్ష ప్రాంతంగా గుర్తించడం జరుగుతుంది.

అయిదో పంచవర్ష ప్రణాళికలో దుర్భిక్ష ప్రాంతాల అభివృద్ధి పథకాన్ని ప్రవేశపెట్టడం జరిగింది. ఈపథకం లక్ష్యాలు ప్రధానంగా రెండు. (1) జనాల జీవన పరిస్థితులను మెరుగు పరిచేవి - ముఖ్యంగా సన్న, చిన్నకారు రైతులు, వ్యవసాయకూలీలు - ఈ రకమైన పథకాలలో ముఖ్యమైనవి (ఎ) నీటివనరుల అభివృద్ధి నిర్వహణ (బి) భూసార పరిరక్షణ, అడవుల పెంపకం (సి) పంటపద్ధతులను పునర్‌వ్యవస్థీకరించడం, పచ్చిక బయళ్లను అభివృద్ధి చేయడం (డి) పశుగణాభివృద్ధి (2) పర్యావరణ సంతులనాన్ని కాపాడటానికి ఆయా ప్రాంతాలలో దీర్ఘకాలిక అభివృద్ధి కార్యక్రమాలను చేపట్టడం.

ఈపథకం కింద అయ్యే పెట్టుబడిలో చిన్న, సన్నకారు రైతులకు 25% సబ్సిడీని, ఉపాంతరైతులు, వ్యవసాయకూలీలకు 33.25% సబ్సిడీని ఇవ్వడం జరుగుతుంది. మల్బరీ సాగుకు సంబంధించి చిన్న, ఉపాంత రైతులకు ఇచ్చే సబ్సిడీని 25%గా నిర్ణయించారు. భూమి అభివృద్ధి, భూసారం, నీటి సంరక్షణ పనులు, చేపల వలలు వంటి వాటి విషయంలో అన్నిరకాల రైతులకు 25% సబ్సిడీ ఇవ్వడానికి నిశ్చయించారు. సముదాయం చేపట్టే ప్రాజెక్టుల విషయంలో 50% సబ్సిడీ ఇవ్వడం జరుగుతుంది.

DPAP పథకం ద్వారా మన్నికగల ఆస్తులను సృష్టించడం జరిగింది. వీటివల్ల దుర్భిక్ష ప్రాంతాలలోని పరిస్థితులపై మంచి ప్రభావం ఏర్పడుతుంది. చిన్న నీటి పారుదల కార్యక్రమాల వల్ల సాగునీటి సౌకర్యం ఉన్న

BRAOU

భూమి విస్తీర్ణ 2.30 లక్షల హెక్టార్లకు విస్తరించడం సాధ్యం అయింది. అట్లాగే 1.97 లక్షల హెక్టార్లలో అడవుల పెంపకం, 33,932 హెక్టార్లలో పచ్చికబైళ్ల అభివృద్ధి సాధించడం జరిగింది. 62,190 పాడిపశువులను పంపిణీ చేయడం, 3,325 పాల ఉత్పత్తిదార్ల సహకార సంఘాలను కూడా ఏర్పరచడం సాధ్యమయింది. 11,627 హెక్టార్లలో పశుగ్రాసం పండించడం జరిగింది. అట్లాగే 1,008 గొర్రెల పెంపకందార్ల సహకార సంఘాలను స్థాపించడం, 9,333 సంకరజాతి పొట్టేళ్లను చిన్న, ఉపాంత రైతులకు, వ్యవసాయ కూలీలకు పంపిణీ చేయడం జరిగింది. దుర్భిక్ష ప్రాంతాలలో దాదాపు 26,000 కోళ్లపెంపకం యూనిట్లను ఏర్పాటు చేశారు. ఈ పథకం (DPAP) 13 రాష్ట్రాలలోని 70 జిల్లాలకు సంబంధించిన 511 బ్లాకులలో అమలు అయ్యింది.

14.6.3 కమాండ్ ఏరియా అభివృద్ధి పథకం (CADP)

ఇది కేంద్రం నిర్వహించే పథకం, దీనిని 5వ పంచవర్ష ప్రణాళిక ప్రారంభంలో చేపట్టడమైంది. ఎంపిక చేసిన చిన్న, మధ్య తరహా నీటి పారుదల ప్రాజెక్టుల నీటిని త్వరితంగా, సక్రమంగా వినియోగమయ్యేట్లు చూడటమే ఈ పథకం ప్రధాన లక్ష్యం. పెద్ద, మధ్య తరశా నీటి పారుదల ప్రాజెక్టుల వల్ల ఏర్పడిన ప్రయోజనాలను అనేక కారణాలవల్ల - పంటకాలువలు తవ్వక పోవడం, భూమిని తగినవిధంగా చదునుచేయకపోవడం, రైతులకు పెట్టుబడి సామర్థ్యం లోపించడం మొదలైన కారణాల వల్ల - సక్రమంగా వినియోగించుకోలేని పరిస్థితి ఉత్పన్నమైంది. నీటి సక్రమ వినియోగానికి అవసరమైన అన్ని సదుపాయాలు కల్పించడానికి చేసిన ముఖ్యమైన ప్రయత్నమే ఇది.

ఈ పథకం కింద చేపట్టదలచిన ముఖ్యమైన అభివృద్ధి పనులు : (1) పంట పొలాలలోనే పంటకాలువలు, మురుగునీటి కాలువలు నిర్మించడం (2) అవసరమైన సందర్భాలలో భూస్వారూపాన్ని మార్చడం (3) కమతం రహదారులను ఏర్పరచడం (4) కమతాల సంఘటన (5) సరిహద్దుల పునర్నిర్దేశం (6) నీటి వాడకంలో వారా బందీ పద్ధతిని ప్రవేశపెట్టి ప్రతిక మతానికీ న్యాయమైన నిరంతరాయమైన నీటి సరఫరా జరిగేట్లు చూడటం (7) వ్యవసాయానికి అవసరమైన వివిధ ఉత్పాదకాలను - ఋణాలతో సహా - రైతులకు అందివ్వడం (8) వ్యవసాయ విస్తరణ సేవలను అందించడం, (9) మార్కెట్లు, గిడ్డంగులను ఏర్పరచడం, (10) భూగర్భజల సంపదను అభివృద్ధి చేయడం, (11) వ్యవసాయ ఉత్పత్తిని పెంచడమే ఈ పథకం అంతిమ లక్ష్యమని చెప్పవచ్చు.

ఈ పథకానికి అవసరమైన ద్రవ్యం 3 ప్రధాన మార్గాల ద్వారా సమకూరుతుంది. (1) మాచింగ్ ఆధారంగా కొన్ని ఎంపిక చేసిన అంశాలకు కేంద్రప్రభుత్వం రాష్ట్రాలకు నిధులు కేటాయిస్తుంది (2) రాష్ట్రమే స్వంత నిధులను ఉపయోగిస్తుంది. (3) కమతాల అభివృద్ధికి, మార్కెటింగ్, గిడ్డంగి సౌకర్యాల కల్పనవంటి ప్రత్యేక పథకాలకు ఋణసంస్థలు అందించే సహాయం.

14.7 గ్రామీణాభివృద్ధి - సమగ్ర దృక్పథం

మన దేశంలో ప్రవేశపెట్టిన వివిధ పంచవర్ష ప్రణాళికల కాలంలో గ్రామీణాభివృద్ధికి అనేక కార్యక్రమాలను చేపట్టడం జరుగుతోంది. 6వ ప్రణాళికలో వివిధ అభివృద్ధి కార్యక్రమాలను 'సమగ్ర గ్రామీణాభివృద్ధి పథకం' (IRDP) కిందికి తేవడం జరిగింది. 'జాతీయ గ్రామీణ ఉపాధి పథకం' (National Programme for Rural Employment), 'కనీస అవసరాల పథకం' (Minimum needs programme), స్వయం ఉపాధికి గ్రామీణ యువతకు శిక్షణ కార్యక్రమం వంటి వాటితో కలిపి ఈ పథకం ద్వారా సత్వర గ్రామీణాభివృద్ధి సాధించడానికి కృషి ప్రారంభమైంది.

దేశంలోని 5,011 బ్లాకులలో అక్టోబర్ 2, 1980లో ఈ పథకాన్ని ప్రారంభించడం జరిగింది. 5సం. ల కాలంలో (1980-85) ప్రతి బ్లాకులోని 600 పేదకుటుంబాలకు సహాయం అందివ్వడం లక్ష్యంగా పెట్టుకొన్నారు. ఈ విధంగా 15 మిలియన్ కుటుంబాలు దారిద్ర్య రేఖకు దిగువనున్న 75 మిలియన్ల జనాభాకు ప్రయోజనం చేకూర్చడం లక్ష్యంగా నిర్ణయించడం జరిగింది. ప్రతి బ్లాకుకు 35 లక్షల ద్రవ్యాన్ని కేంద్ర, రాష్ట్ర ప్రభుత్వాలు సమాన నిష్పత్తిలో భరించవలసి ఉంటుంది. ఈ పథకం అమలు బాధ్యతను జిల్లా గ్రామీణాభివృద్ధి ఏజన్సీ (District Rural Development Agency - DRDA)కి అప్పగించారు.

ఈ పథకంలో వివిధ వర్గాల వారికి గ్రేడెడ్ పద్ధతిలో సబ్సిడీలు ఇవ్వాలని నిర్ణయించారు. చిన్నకారు రైతులకు మూలధన వ్యయంలో 25%, ఉపాంత రైతులు, వ్యవసాయ కూలీలు, గ్రామీణ చేతివృత్తుల వారికి 33.3%,

BRAOU

గిరిజనులకు 50% సబ్సిడీ ఇవ్వడానికి నిర్ణయమైంది. అంత్యోదయ సూత్రాన్ననుసరించి ముందు నిరుపేదలకు, ఆతరువాత పేద వారిలో అరోహణ క్రమంలో అభివృద్ధి సాధించాలని లక్ష్యంగా పెట్టుకొన్నారు.

సాముదాయిక కార్యక్రమాలు 50% సబ్సిడీకి అర్హమైనవి. మొత్తం వ్యయంలో పరిపాలన, ప్రాథమిక సౌకర్యాలకు 20%, లబ్ధిదారుల ఆస్తి సముపార్జనకు 80% సబ్సిడీని ఇవ్వాలని అనుకున్నారు.

స్వాతంత్ర్యానికి పూరం, స్వాతంత్ర్యానంతరం గ్రామీణాభివృద్ధికి సంబంధించి వివిధ వ్యూహాలు, విభిన్న దృక్పథాలు మనకు కనిపిస్తాయి. పథకాలు అనేకం ఉన్నా వీటి ద్వారా ఆశించినంత ప్రయోజనం లభించడం లేదు. ఈ వైఫల్యానికి అనేక కారణాలను పేర్కొనవచ్చు. వాటిని కింది భాగంలో చర్చించాం.

14.8 గ్రామీణాభివృద్ధి పథకాల వైఫల్యం - కారణాలు

గ్రామీణాభివృద్ధి పథకాలు విఫలం కావడానికి అనేక కారణాలు ప్రముఖ పాత్ర వహించాయి. అవి :

1) ప్రవేశపెట్టిన పథకాలు స్థానిక అవసరాలు, వనరులకు అనువైనవి కాకపోవడం.

2) ఒక సమగ్ర బ్లాకు అభివృద్ధి ప్రణాళికకు సంబంధం లేకుండా వివిధ పథకాలను విడివిడిగా అమలు పరచడం.

3) ఈ పథకాలకు ఒక సమగ్ర దృక్పథం ఆధారంగా లేకపోవడం.

4) పథకాల నిర్వహణ ప్రణాళిక లోపభూయిష్టంగా ఉండటంవల్ల వివిధ కార్యక్రమాల నిర్వహణ అసమర్థంగా ఉండటం.

5) పథకాల నిర్వహణకు సరియైన విద్యార్హతలు, సుశిక్షితులైన సిబ్బందిలోపించడం.

6) కేటాయించిన నిధులలో అధికశాతం నిర్వహణ వ్యవస్థకు ఖర్చు చేయడం.

7) సాధించిన ఫలితాలకు, వెచ్చించిన ధనానికి పొంతన లేకపోవడం.

8) పథకాల రూపకల్పన వివిధ దశలలో ప్రజల భాగస్వామ్యం పరిమితంగానూ, నామ మాత్రంగానూ ఉండటం.

9) ప్రాంతీయ ప్రణాళికా రచన విధులను సమర్థంగా నిర్వహించడానికి తగిన సంస్థాపరమైన ఏర్పాట్లు లేకపోవడం.

10) సరియైన పర్యవేక్షణ, తదుపరి చర్య, జవాబుదారీతనం లోపించడం.

ప్రభుత్వం తలపెట్టిన గ్రామీణాభివృద్ధి కార్యక్రమాలకు సంబంధించిన వ్యూహాలు దృక్పథాలలో కొన్ని మార్పులు తేవడం అవసరమని సమాజ శాస్త్రవేత్తలు, ఆర్థిక శాస్త్రవేత్తలు సూచించారు. వాటిలో ముఖ్యమైనవి :

(1) పెట్టుబడిదారీ దృక్పథంతో గ్రామీణాభివృద్ధి చేపట్టడం భారతదేశానికి అనువైనదికాదు. అందువల్ల ప్రజల ప్రాముఖ్యమున్న సంస్కరణాత్మకమైన విధానాన్ని అనుసరించడం అవసరం. ఈ దృక్పథం ఆస్తులను, ఉత్పత్తి సాధనాలను న్యాయసమ్మతమైన విధంగా పంపిణీ చేయడం అవసరమని సూచిస్తుంది. ఇలాంటి వ్యూహం నూతన సామాజిక మార్పుకు అభివృద్ధికి తోడ్పడడమే కాక పేద ప్రజానీకం ప్రయోజనాలను పరిరక్షిస్తుంది. స్వప్రయోజన పరులు ఈ రకమైన దృక్పథాన్ని, వ్యూహాన్ని వ్యతిరేకిస్తారు. కానీ ప్రజాభిప్రాయం ఈ నూతన ఆలోచనను ఆహ్వానిస్తుంది, హర్షిస్తుంది. తొలి ప్రయత్నంగా ఈ నూతన విధానాన్ని కొన్ని జిల్లాలలో ప్రయోగాత్మకంగా ప్రవేశపెట్టవచ్చు.

(2) ఉత్సాహపరులైన కార్యకర్తలు పాల్గొనే స్వచ్ఛంద సంస్థలను గ్రామ పంచాయితీ స్థాయిలో ఏర్పడటాన్ని ప్రోత్సహించవచ్చు. మహిళల సమస్యలకు ప్రత్యేక సంస్థలను నెలకొల్పడానికి అవసరమైన సదుపాయాలు కల్పించాలి. బయటి సంస్థలనుంచీ ఆర్థిక సహాయం అందటం సేచ్ఛకు, స్వయం ప్రతిపత్తికి భంగకరం కాబట్టి అలాంటి సహాయాన్ని ఆశించకుండా స్వయం సహాయాన్నే ఎక్కువగా ప్రోత్సహించాలి. అట్లాగే బయటి సహాయాన్ని నిరుత్సాహపరచాలి.

(3) స్థానిక అవసరాలకోసం వీలైనంత వరకూ స్థానికంగా లభ్యమయ్యే వనరులనే వినియోగించాలి. గ్రామస్థాయిలో ఉత్పత్తి పద్ధతులను ఆధునికీకరించాలి. భారత ప్రభుత్వపు శాస్త్ర సాంకేతిక శాఖ రూపొందించిన నూతన విధానాలను - పండ్లను నిలువ చేయడం, మట్టి పాత్రలు, ఇటుకలు తయారు చేయడం, నీటి పారుదల,

BRAOU

వ్యవసాయ పనిముట్లకు సంబంధించి - గ్రామీణులకు అందజేయడమేకాక వాటివల్ల కలిగే ప్రయోజనాలను గురించి తెలియజెప్పాలి. అంతేకాక గ్రామీణ, గృహ పరిశ్రమలను పునరుద్ధరించాలి. ఈ పథకాలన్నింటికీ ప్రభుత్వం పరిమిత కాలానికి మాత్రమే నాయకత్వ విధానంలో అనుభవించవచ్చు.

(4) ఆదాయకల్పనకు తోడ్పడే కార్యక్రమాలను వెదకాలి. ముఖ్యంగా - షెడ్యూల్డు కులాలు, తెగలు, మహిళలు, ఆర్థికంగా వెనుకబడిన ప్రజలకోసం ఇలాంటి పథకాలను గుర్తించాలి. పనివారు అందరూ పాల్గొనే సహకార సంఘాలయీ కార్యక్రమం కోసం ఏర్పరచాలి. ఇలాంటి సంస్థలలో ప్రజలు తాత్కాలికంగా పాల్గొనవచ్చు. ఫలితాలను అందరు సభ్యులూ న్యాయసమ్మత విధానంలో అనుభవించవచ్చు.

(5) గ్రామీణులు ఉత్పత్తి చేసిన వస్తువులలో మిగుళ్ళనన్నింటినీ కొనే బాధ్యతను చేపట్టడానికి ప్రతి అభివృద్ధి బ్లాకులోనూ ఒక ప్రత్యేక విభాగాన్ని ఏర్పరచాలి. గ్రామీణులకు. ఉత్పత్తి అయిన వస్తువులు కొనుగోలు చేసే వారికి మధ్య దళారులు ఉండకూడదు. అవసరమైతె ఈ ఉత్పత్తులను నిలువచేయడానికి ప్రతి బ్లాకులోనూ పెద్ద గిడ్డంగిని ప్రభుత్వం నిర్మించాలి. ఉత్పత్తి దారులకు న్యాయమైన ధరలభించేట్లు ప్రభుత్వం చూడాలి. గ్రామస్థాయిలోని ఈ రకమైన సహకార సంఘాలు సక్రమంగా పనిచేసేట్లు చూడటానికి గ్రామపంచాయితీ, బ్లాకు స్థాయిలో ఒక నిఘాకమిటీని ఏర్పాటు చేయాలి. ఈ కమిటీలో గ్రామాలలోని వివిధ ముఠా ప్రతినిధులను, ప్రభుత్వ అధికారులను షెడ్యూల్డు కులాలు, తెగలు, మహిళలు, అల్పసంఖ్యాకులు మొదలైన వర్గాల ప్రతినిధులు ఉండేట్లు చూడాలి. ఇలి ఏర్పాటు చేసే కమిటీ సమర్థవంతమైన నాయకత్వాన్ని అందివ్వడమేకాక ఒక వాచ్‌డాగ్ (Watch dog) గా కూడా పనిచేస్తుంది.

14.9 సారాంశం

దేశ స్వాతంత్ర్యానికి ముందు, తరువాత కూడా గ్రామీణాభివృద్ధికోసం అనేక పథకాలను రూపొందించి అమలు చేయడం జరుగుతూనేఉంది. గ్రామీణాభివృద్ధికి ప్రప్రథమంగా ఒక నిర్దిష్ట ప్రణాళికను సూచించిన వారిలో గాంధీజీయే అద్యుడు. గ్రామీణాభివృద్ధి సమగ్ర అభివృద్ధిగా ఊహించింది, దేశ పరిస్థితుల దృష్ట్యా రూపొందించిన వారిలో గాంధీజీయే ప్రథముడని చెప్పాలి. గాంధీజీ దృష్టిలో ఏకొందరి అభివృద్ధీ సౌభాగ్యాలకల్పనే గ్రామీణాభివృద్ధికాదు. ఉత్పత్తి, వినియోగాలలో ప్రజలందరూ భాగస్వాములు అయినప్పుడే నిజమైన అభివృద్ధి జరిగినట్లు భావించాలనేదే వీరి అభిప్రాయం. వీరికి "గ్రామ స్వరాజ్" "గ్రామ వికాస్" అనేవి అత్యంత ప్రీతి పాత్రమైన అంశాలు. ఈ సూత్రాల ప్రాతిపదికగానే గ్రామాలను వ్యవస్థీకరించాలని భావించాడు.

స్వాతంత్ర్యానికి పూర్వం చేపట్టిన గ్రామీణాభివృద్ధి పథకాలలో ప్రముఖంగా పేర్కొదగ్గవి : (1) రబీంద్రనాథ్ టాగూర్ రూపొందించిన గ్రామీణ పునర్నిర్మాణ పథకం, (2) స్పెన్సర్ హాచ్ ప్రవేశపెట్టిన "మార్తాండమ్ ప్రయోగం", (3) పి.ఎల్. బ్రెయిన్ గారి "గురుగామ్" జిల్లా అభివృద్ధి కార్యక్రమం, (4) బరోడాలోని గ్రామీణ పునర్నిర్మాణ కార్యక్రమం, (5) టంగుటూరు ప్రకాశం పంతులుగారి "ఫిర్కా అభివృద్ధి పథకం", (6) ఇటావాలో ఆల్బర్ట్ మేయర్ ప్రారంభించిన "పైలెట్ ప్రాజెక్టు", (7) ఎస్.కె.డి. గారి "నీలోఖేరీ ప్రయోగం" వంటివి.

1950 దశకం మొదట్లో గ్రామీణాభివృద్ధి కార్యక్రమాలు బహుళార్థసాధక దృక్పథంతో మొదలయ్యాయి. ఇందులో వ్యవసాయం, పశుగణాభివృద్ధి, నీటి పారుదల, సహకారం, గ్రామీణ, చిన్న తరహా పరిశ్రమలు, ఆరోగ్యం, పారిశుధ్యం, గృహ వసతి, గ్రామీణ ఉపాధి, మహిళ, శిశు సంరక్షణ వంటి అంశాలకు ప్రాధాన్యమివ్వడం జరిగింది.

"కమ్యూనిటీ డెవలప్ మెంట్ ప్రోగ్రామ్ (CDP), "జాతీయ విస్తరణ పథకం (NES), పంచాయతీరాజ్ వంటి పథకాలను కూడా ఈ పథకంలో చేర్చడం జరిగింది.

వాతావరణ పరిస్థితులు అనుకూలంగా లేని ప్రాంతలలో దారిద్ర్యం అధికంగా కనబడుతుంది. అలాంటి ప్రాంతాలలో ముఖ్యంగా పేర్కొదగ్గవి : ఎడారి ప్రాంతాలు, నిరంతరం దుర్భిక్షానికి గురిఅయ్యే ప్రాంతాలు కొండ ప్రాంతాలు. ఈ ప్రాంతాలు వెనకబడినవి, దారిద్ర్యం విలయతాండవం చేస్తున్న ప్రాంతాలుగా గుర్తించవచ్చు. ప్రయోజనకరమైన ఉపాధి అవకాశాలు కొరవడి, అక్కడి ప్రజలు దారిద్ర్య కోరలలో చక్కుకొని దుర్భర జీవనం గడుపుతుండటం సర్వసాధారణం. అంతేకాక ఈ ప్రాంతాలలో ఉత్పత్తి స్థిరంగా ఉండదు. అక్కడి వారికి అల్పాదాయాలే

BRAOU

లిఖిస్తాయి. ఇలాంటి వెనకబడిన ప్రాంతాల అభివృద్ధికి చేపట్టిన పథకాలలో ప్రధానమైనవి " హిల్ ఏరియా డెవలప్‌మెంట్ ప్రోగ్రామ్, డ్రాట్ ప్రోన్ ఏరియా ప్రోగ్రామ్, దిడెజర్ట్ డెవలప్‌మెంట్ ప్రోగ్రామ్ మొదలైనవి. పేదరికాన్ని పారదోలడమే ఈ పథకాల ప్రధాన ఆశయం. ఆరో పంచవర్ష ప్రణాళికలో వివిధ గ్రామీణాభివృద్ధి పథకాలను సంఘటిత పరిచి ఒకే గొడుగు కిందికి తేవడం జరిగింది. అదే " సమగ్ర గ్రామీణాభివృద్ధి కార్యక్రమం". (IRDP) దీన్ని జాతీయ గ్రామీణ ఉపాధి కార్యక్రమం, కనీస అవసరాల పథకం, స్వయం ఉపాధికి గ్రామీణ యువతకు శిక్షణ కార్యక్రమాలతో కలిపి అమలుచేయడం జరుగుతోంది.

14.10 నమూనా పరీక్ష ప్రశ్నలు

I. ఈ క్రింది ప్రశ్నలకు 30 పంక్తులలో జవాబులు రాయండి.

1. గ్రామాల పునరుద్ధరణకు సంబంధించి గాంధీజీ ప్రధాన లక్ష్యమేమిటి?
2. స్వాతంత్ర్యానికి పూర్వం గ్రామీణాభివృద్ధికి సంబంధించి ఉన్న వివిధ దృక్పథాలను గురించి ఒక వ్యాసం రాయండి?
3. గ్రామీణాభివృద్ధి - బహుళార్థసాధక దృక్పథం అర్థమేమిటి? దీనిలోని ప్రధానాంశాలేవి?
4. "గ్రామీణాభివృద్ధి - రంగంవారి దృక్పథం" అంటే ఏమిటి? దీనిలోని ముఖ్యాంశాలేవి?
5. కింది వాటిని గురించి సంక్షిప్తంగా తెలపండి.
   హిల్ ఏరియా డెవలప్‌మెంట్ ప్రోగ్రామ్
   డ్రాట్‌ప్రోన్ ఏరియా డెవలప్‌మెంట్ ప్రోగ్రామ్
   కమాండ్ ఏరియా డెవలప్ మెంట్ ప్రోగ్రామ్
6. సమగ్ర గ్రామీణాభివృద్ధి దృక్పథాన్ని వివరించండి?
7. వివిధ గ్రామీణానివృద్ధి కార్యక్రమాల వైఫల్యానికి ఉన్న కారణాలను తెలపండి?

I. ఈ క్రింది ప్రశ్నలకు 15 పంక్తులలో జవాబులు రాయండి.

(a) శ్రీనికేతన్ ప్రయోగం
(b) మార్తాండమ్ ప్రయోగం
(c) గుర్‌గామ్ ప్రయోగం
(d) బరోడాలోని గ్రామీణాభివృద్ధి కార్యక్రమం
(e) మద్రాసు రాష్ట్ర ఫిర్కాఅభివృద్ధి పథకం.

14.11 చదవదగిన పుస్తకాలు

Anker Desmond, L.W	:	Rural Development : Problems and Strategies
Chattopadhyay, B.C.	:	Rural Development Planning in India
Desai, A.R.	:	Rural Sociology in India
Jain, S.C.	:	Rural Development : Institutions and Strategies
Long, N.	:	An Introduction to the Sociology of Rural Development
Madan, G.R. and Tara Madan	:	Village Development in India

BRAOU

Misra, R.P. and Sundaram, K.V.	:	Rural Area Development : Perspective and Approaches
Rao, V.M.	:	Rural Development and Village : Perspectives for Planning for Development
Robert, Chambers	:	Rural Development
Shah	:	Rural Development Planning and Reforms

BRAOU

భాగం - 15 : గ్రామీణాభివృద్ధి - స్వచ్ఛంద సంస్థల పాత్ర

విషయక్రమం

15.0 లక్ష్యాలు

15.1 పరిచయం

15.2 స్వచ్ఛంద సంస్థల నిర్వచనం

15.3 స్వచ్ఛంద సంస్థల పాత్ర

15.4 స్వచ్ఛంద సంస్థలకు విదేశీ సహాయం

15.5 గ్రామీణాభివృద్ధి - స్వచ్ఛంద సేవాసంస్థల సంఘం

15.6 భారతదేశంలో గ్రామీణాభివృద్ధికి కొన్ని స్వచ్ఛంద సంస్థలు

15.6.1 భారతీయ అగ్రో - ఇండస్ట్రియల్ ఫౌండేషన్

15.6.2 సేవామందిర్

15.6.3 సోషియల్ వర్క్ రిసర్చ్ సెంటర్

15.6.4 ఆంధ్రప్రదేశ్ గ్రామశ్రీ

15.7 స్వచ్ఛంద సంస్థల పరిమితులు

15.8 సారాంశం

15.9 నమూనా పరీక్షా ప్రశ్నలు

15.10 చదవదగిన పుస్తకాలు

15.0 లక్ష్యాలు

ఈ భాగం చదివాక తరువాత మీరు :

- స్వచ్ఛంద సంస్థల అర్థాన్ని భారతదేశంలోని ప్రజాస్వామ్య వ్యవస్థలో స్వచ్ఛంద సంస్థల పాత్రను వివరించగలరు.
- స్వచ్ఛంద సంస్థల వ్యవస్థ పరిమితులను వివరించగలరు.

15.1 పరిచయం

స్వాతంత్ర్యానికి ముందు మనదేశంలో స్వచ్ఛంద సంస్థలు కార్యకలాపాలు సాంఘిక సంస్కరణ, విద్య, ఆరోగ్య రంగాలకే పరిమితమై ఉండేవి. అయితే స్వాతంత్ర్యం తరువాత సంక్షేమం, సహాయం, అందివ్వడంవైపు దృష్టి మళ్ళించాయి. అంతేకాక వయోజన విద్య వంటి ముఖ్యమైన రంగంలో ప్రభుత్వంతో సన్నిహిత సంబంధం ఏర్పరుచుకొన్నాయి.

గ్రామస్థాయిలో పనిచేస్తున్న అధికార విస్తరణ సేవల యంత్రాంగం అభివృద్ధి కార్యక్రమాలపట్ల ప్రజలలో ఉత్సాహం కలిగేట్లుగా చేయడంలోను, వారిని అందులో భాగస్వాములు చేయడంలోను విఫలమైనట్లుగా గత అనుభవాలవల్ల స్పష్టంగా తెలుస్తుంది.

ఈ పరిస్థితులో ఒక ఉత్ప్రేరకంలాంటి సంస్థ అవసరాన్ని గుర్తించడం జరిగింది. ప్రజలలో అభివృద్ధి పనులపట్ల ఆసక్తి, భాగస్వాములుగా తమవంతు కృషిచేయాలనే ఉత్సుకత కల్పించే సంస్థ అవసరం ఎంతైనా ఉందని భావించడం జరిగింది. ప్రభుత్వ యంత్రాంగానికి ప్రత్యామ్నాయ ఏర్పాటుగా ప్రజలతో సన్నిహిత సంబంధాలు

BRAOU

ఏర్పరుచుకొన్న స్వచ్ఛంద సంస్థలు ఆవిర్భవించాయి. ఈ సంస్థల పనితీరులూ కొంత సరళత, ఆర్తులకు, సేవచేయాలనే తపన ఉన్న వ్యక్తుల సమూహమైన స్వచ్ఛంద సంస్థలు రంగప్రవేశం చేశాయి.

స్వచ్ఛంద సంస్థలు నిర్వహించే పాత్రను ప్రభుత్వం కూడా గుర్తించింది. వివిధ సంక్షేమ కార్యక్రమ రంగాలలో - ముఖ్యంగా మహిళా శిశు సంక్షేమం, సామాజిక విద్య, కమ్యూనిటీ ఆర్గనైజేషన్ వంటివి - కృషి చేయాల్సిన బాధ్యతను స్వచ్ఛంద సంస్థలే నిర్వహించాల్సి ఉంటుందని మొదటి పంచవర్ష ప్రణాళిక ముసాయిదాలో స్పష్టంగా పేర్కొనడం జరిగింది. ఏ సహాయం లేకుండానే ఈ సంస్థలు ఎంతో కొంత కృషి చేస్తూనే వస్తున్నాయి. ఈ సంస్థలు తమ కొంత నాయకత్వంపైన, వ్యవస్థ, పలరులపైన ఆధారపడి పనిచేస్తూ వస్తున్నాయి. సామాజిక, ఆర్థిక పునర్నిర్మాణ కార్యక్రమంలోనైనా స్వచ్ఛంద సంస్థలు నిర్వహిస్తున్న పాత్రను తప్పనిసరిగా గుర్తించాలి. వారికి అవసరమైన సహాయ సహకారాలు అందించి వాటిని బలోపేతం చేయడానికి ప్రభుత్వం అవసరమైన చర్యలు తీసుకోవాలి.

15.2 స్వచ్ఛంద సంస్థ నిర్వచనం

స్వచ్ఛంద వాదం (Volunterism) అనే మాట లాటిన్ పదం "Vountas" నుంచి పుట్టింది. 'వాంటస్' అంటే 'విల్' అంటే 'అభిలాష' అని అర్థం చెప్పుకోవచ్చు. ఈ 'అభిలాష' వివిధ రూపాలు ధరిస్తుంది - ఉద్వేగం (Imphase) ఆవేశం (Passion) కోరికలు (Desires). ఈ భావనలు బౌద్ధిక వివరణకు అతీతమైనవి. లార్డ్ బెవరిడ్జ్ అభిప్రాయంలో స్వచ్ఛంద సంస్థ అంటే ఒక సంస్థలో పనిచేసే వారికి వేతన ఇస్తున్నా, ఇవ్వకపోయినా కొంత చొరవతో, స్వయంగా నిర్ణయించుకొన్న నిబంధనల మేరకు, బయటి శక్తుల నియంత్రణ అనేది లేకుండా స్వచ్ఛందంగా పనిచేసే సంస్థ అని అర్థం. ప్రతి స్వచ్ఛంద సంస్థ కార్యకర్తలు చెమటోడ్చి పనిచేయడంవల్ల లక్ష్యాలను సాధించాలనే దీక్షతో కృషిచేసే వ్యక్తులున్న ఒకానొక అయితే క్రమానుగతి, నాయకుడు, సభ్యుల మధ్య అంతరం బహిరంగమైంది. నిష్కపటమైందిగా ఉంటుంది.

వసంతదేశాయ్ దృష్టిలో 'స్వచ్ఛంద సంస్థలు' అనే మాటను విశాల అర్థంలో ఉపయోగించడం జరిగింది. ట్రస్టులు, ఛారిటబుల్ చట్టాలననుసరించి రిజిస్టర్ అయిన సంస్థలన్నింటిని స్వచ్ఛంద సంస్థలనే అనవచ్చు. అట్లాగే ప్రభుత్వ సహాయం ఉన్నా లేకపోయినా గ్రామీణాభివృద్ధికి సంబంధించిన ఏదో ఒక అంశం బాధ్యత తీసుకొని కృషి చేయడానికి సిద్ధంగా ఉన్న రిజిస్టర్‌గాని సంస్థలుకూడా స్వచ్ఛంద సంస్థలుగా గుర్తింపు పొందుతాయి. ఈ విశాల అర్థాన్ని బట్టి యువజన సంఘాలు, మహిళా మండళ్ళు, పౌరసంఘాలు (లైన్స్‌క్లబ్‌లు) రోటరీక్లబ్బుల వంటివి), కేతు సంఘాలు, కార్మిక యూనియన్‌లు, వృత్తిపరమైన సంఘాలుకూడా చేరి ఉంటాయి. ఇవి రిజిస్టర్ అయినవి అయినా, అనియతమైనవి అయినా అయి ఉండవచ్చు.

15.3 స్వచ్ఛంద సంస్థల పాత్ర

గ్రామాల రూపాంతరీకరణం (Transformation) లేదా పరిమాణంలో స్వచ్ఛంద సంస్థలు నిర్వహించే పాత్రను స్థూలంగా మూడు రకాలుగా వర్గీకరించవచ్చు. (1) మొదటిరకం సంస్థలు నూలువడకడం, నేయడం, రంగులద్దడం, గృహనిర్మాణం వంటి కొన్ని పథకాలను సిద్ధం చేస్తాయి. ఇలాంటి పథకాలు గ్రామాలవారికి అవసరమని, తగినటువంటివని భావించి ఆయా గ్రామాలలో ప్రవేశపెడతాయి. ఇలాంటి సందర్భాలలో గ్రామాలలో అందుబాటులో ఉన్న ఇతర వనరులను పరిగణనలోకి తీసుకోవడం జరగదు. కానీ ఈ పథకాలు గ్రామాలలోని నిరుద్యోగ యువకులకు పని కల్పిస్తాయనే ఉద్దేశంతోనే సూచించడం జరుగుతుంది. (2) రెండో రకం సంస్థలు డాక్టర్ - రోగి సంబంధాల లాంటివి. గ్రామీణులు ఈ సంస్థల దగ్గరికి వచ్చి సంస్థ అధిపతులను కలుసుకొని వారి పరిస్థితిని అవసరాలను వివరించడం జరుగుతుంది. అప్పుడు సంస్థ వారికి అనునైవ ఆర్థిక లేదా సంక్షేమ కార్యక్రమాలను నిర్వహిస్తుంది. ఇలాంచి సందర్భాలలో పథకాల అమలు కవసరమైన వనరులను సంస్థే సమకూరుస్తుంది. వాటిని ప్రారంభించి నడుపుతుంది. ఇలాంటి పరిస్థితుల్లో గ్రామీణులు వాళ్ళ అవసరాలకోసం సంస్థపై ఆధారపడి ఉండే సంబంధాలు సంస్థ, గ్రామీణులు మధ్య నెలకొంటాయి. విత్త సదుపాయం కల్పిస్తుంది.

BRAOU

స్వచ్ఛంద సంస్థల సహకారాన్ని సంపాదించడానికి రాష్ట్ర ప్రభుత్వశాఖను నోడల్ (Nodal) ఏజెన్సీగా గుర్తించాల్సిందిగా CAPART రాష్ట్ర ప్రభుత్వాలను కోరింది. ఈ నోడల్ సంస్థ ద్వారానే వివిధ పథకాలు చేపట్టే స్వచ్ఛంద సంస్థలకు ఆర్థిక సహాయం అందించాలనేదే ఈ విధానంలోని ముఖ్యమైన అంశం. స్వచ్ఛంద సంస్థలు ప్రధానంగా దారిద్ర్యా, వ్యతిరేక పథకాలను, కనీస అవసరాలు, వాటి అనుబంధ పథకాలను నిర్వహించడానికి అవసరమైన నిధులు నోడల్ ఏజెన్సీల ద్వారానే లభిస్తాయి. గుర్తించిన స్వచ్ఛంద సంస్థలకు ఈ పథకాల అమలుకోసం గ్రాంట్ - ఇన్ ఎయిడ్‌గా ఇచ్చే వాటిలో 10% వరకు నిధులను కేటాయించాలనికూడా సూచించడం జరిగింది.

15.4 స్వచ్ఛంద సంస్థలకు విదేశీ సహాయం

స్వచ్ఛంద సంస్థలకు విదేశాలనుంచి అందే నిధులను Foreign Contribution (Regulation) Act of 1996 కింద క్రమబద్ధీకరించడం సంబంధించి కొన్ని నిబంధనలున్నాయి. నిధులు అందిస్తున్నది ఎవరు ? నిధుల మొత్తం ఎంత? ఏ పనికోసం నిధులు సమకూరుస్తున్నాయి? అనే అంశాలను ప్రభుత్వానికి తెలియజేయాల్సి ఉంటుంది. దేశీయ వ్యవహారాల మంత్రిత్వశాఖ (Ministry of Home Affairs) దగ్గర రిజిస్టర్ చేసుకొన్న స్వచ్ఛంద సంస్థలకే విదేశీ సహాయం స్వీకరించే అర్హత ఉంటుంది. స్వచ్ఛంద సంస్థలు నిబంధనలను పూర్తిగా అనుసరించేట్లుగా చూడటం దేశ వ్యవహారాల మంత్రిత్వశాఖ బాధ్యత. అంతేకాక విదేశాలనుంచి వస్తున్న నిధుల వెనక రాజకీయ దురుద్దేశంగాని, దేశ ప్రయోజనాలకు హాని కలిగించేవి అని అనుమానంవస్తే ప్రభుత్వం అనుమతి నిరాకరించవచ్చు. అభివృద్ధి కార్యకలాపాలలో భాగస్వాములను చేయడం, నూతన పథకాలను ప్రవేశపెట్టడం స్వచ్ఛంద సంస్థలకే సాధ్యమవుతుంది. ప్రజల సహకారం, పాలుపంచుకోవడం ఎక్కువగా అవసరమయ్యే విద్య, ఆరోగ్య పథకాలు విషయంలోని స్వార్థసేవాభావం, ఉన్న అంకితభావంతో పనిచేసే కార్యకర్తలున్న స్వచ్ఛంద సంస్థలే సమర్థవంతంగా, సార్థకంగా పనిచేయగలవు. ప్రభుత్వ సంస్థలు ఆశించినంతస్థాయిలో ప్రజాదరణను, సహకారాన్ని పొందలేవు. నిస్వార్థంగా అంకితభావంతో పనిచేసే కార్యకర్తలు లభించడం దాదాపు అసంభవం.

15.5 గ్రామీణాభివృద్ధి - స్వచ్ఛంద సేవా సంస్థల సంఘం (AVARD)

ఈ సంఘాన్ని (AVARD) 1959లో స్థాపించడం జరిగింది. ఈ సంస్థ వివిధ స్వచ్ఛంద సంస్థల మధ్య అవగాహనకు, పరస్పర సహకారాలను పెంపొందిస్తుంది, పనిచేస్తున్న సంస్థలను బలోపేతం చేయడం. గ్రామీణాభివృద్ధి తాలూకు సమాచారం సంస్థలకు అందివ్వడంలో ఇది ఒక క్లియరింగ్ హౌస్‌గా పనిచేస్తుంది. అంతేకాక గ్రామీణాభివృద్ధికి సంబంధించిన వ్యాసాలను ప్రచురించడం, సమావేశాలను, చర్చాగోష్ఠులను నిర్వహించడంతోపాటు గ్రామీణాభివృద్ధికి కృషిచేస్తున్న కార్యకర్తలకు శిక్షణ ఇచ్చే సంస్థను నెలకొల్పడంకూడా ఈ AVARD సంస్థ చేపడుతుంది.

AVARD సంస్థ దృష్టిలో గ్రామీణాభివృద్ధికి విధిగా ఉండాల్సిన పరిస్థితులు :

(i) సూక్ష్మస్థాయిలో (micro-level) గ్రామీణాభివృద్ధికి సంబంధించిన ఒక సంఘటిత దృక్పథం (Integrated Approach) అవసరం.

(ii) వివిధ అభివృద్ధి పథకాలను ప్రభుత్వేతర ఏజెన్సీల ద్వారా అమలు చేయాల్సిన అవసరం, వీటిని ప్రభుత్వ పథకాలలో సంఘటిత చేయడం.

(iii) సాంకేతిక సేవలు, ముల్యాంకనం (Evaluation), కౌన్సెలింగ్, కార్యకర్తలకు శిక్షణ సదుపాయాలు కల్పించడం అవసరం.

(iv) స్వచ్ఛంద సంస్థలను అభివృద్ధి చేయడానికి, బలోపేతం చేయడానికి ఒక కన్సోర్టియాను అంటే ఒక సహవ్యవస్థను (Cornortia) ఏర్పరచడం అవసరం.

BRAOU

15.6 భారతదేశంలో గ్రామీణాభివృద్ధికి కొన్ని స్వచ్ఛంద సంస్థలు

మనదేశంలో గ్రామీణ పేదల అభ్యున్నతికి, గ్రామాల సమగ్రాభివృద్ధికి ఎన్నో స్వచ్ఛంద సంస్థలు కృషి చేస్తున్నాయి. వాటిలో కొన్ని సంస్థలను, అవి పనిచేస్తున్న కార్యక్షేత్రాలను గురించి కొంత విపులంగా పరిశీలిద్దాం.

15.6.1 భారతీయ ఆగ్రో - ఇండస్ట్రీస్ ఫౌండేషన్

గాంధీ ఆశిస్సులతో 1946లో పూనా సమీపంలోని ఉరులి కాంచన్ (Uruli Kanchan) లో మనూభాయ్ దేశాయ్ ఈ సంస్థను స్థాపించాడు. దీన్ని ప్రభుత్వేతర సంస్థగా 1967 ఆగస్టున, పబ్లిక్ ట్రస్ట్‌ల చట్టం 1950 కింద రిజిస్టర్ చేయడం జరిగింది. ద్రవ్యనిధుల విషయంలో సంస్థ విదేశాలనుంచి వచ్చే డొనేషన్‌లపైన, మహారాష్ట్ర ప్రభుత్వం, జిల్లా పరిషత్‌పైన ఆధారపడుతుంది. అంతేకాక వివిధ పథకాల కింది ప్రభుత్వం, వాణిజ్య బ్యాంకుల నుంచి రుణాలు కూడా పొందుతుంది. ప్రజలలో సామాజిక చైతన్యం తీసుకొని రావాలనే దేశాయ్ ముఖ్యోద్దేశం. దీనికి ప్రజల విశ్వాసాన్ని సంపాదించడం, తాగుడు మానాల్సిందిగా ప్రజలకు ఉద్బోధించడం, వడ్డీ వ్యాపారుల కబందహస్తాలనుంచి ప్రజలను విముక్తులను చేయడంవంటి లక్ష్యాలతో దేశాయ్ ఈ సంస్థను స్థాపించాడు. ఇతడు గ్రామాలలో కొన్ని కార్యక్రమాలలో పాల్గొనడం, నాటకాలలో వేషాలు కట్టడం కూడా చేశాడు.

ప్రజలలో చైతన్యంవస్తే గ్రామాల పునర్నిర్మాణం సులభ సాధ్యమని BAIF ప్రగాఢ విశ్వాసం. ఆర్థిక రంగానికి సంబంధించి, గ్రామీణుల తగిన సాంకేతిక పద్ధతి, ఉత్పాదకాలు (Inputs) చాలా అవసరమని ఈ సంస్థ గట్టిగా నమ్ముతుంది. అందువల్లనే సరిఅయిన ఉత్పాదకాలు, సేవల కొరతవల్ల ప్రజలు ఏ విధమైన బాధలకు గురికాకూడదనే అంశానికే అధిక ప్రాధాన్యమిస్తుంది. అందువల్ల ప్రజలకు కేవలం ఆస్తులుండటమే సరిపోదు వారికి అవసరమైన సేవలుకూడా అందుబాటులో ఉండాలి అని ఈ BAIF సంస్థ భావిస్తుంది. వీటన్నిటి దృష్ట్యా ఈ సంస్థ (i) లిఫ్ట్ ఇరిగేషన్ (ii) విస్తరణ సేవలు, విత్తనాల ఉత్పత్తి, అధిక దిగుబడి సాధించడానికి అవసరమైన ఉత్పాదకాలు, (iii) ట్రాక్టర్‌లను అద్దెకు తెచ్చుకొనే సదుపాయాలను ముఖ్యంగా కల్పించాల్సిన సౌకర్యాలని ఈ సంస్థ భావిస్తుంది.

15.6.2 సేవామందిర్ - ఉదయ్‌పూర్

డాక్టర్ మన్‌మోహన్ సిన్హా మెహతా సేవామందిరం (Temple of Service) అనే సంస్థను 1966లో ఉదయపూర్‌లో నెలకొల్పాడు. ఇతర స్వచ్ఛంద సంస్థల మాదిరిగానే ఈ సంస్థకూడా విదేశాలనుంచి వచ్చే డొనేషన్‌లపైన, ప్రభుత్వం ఇచ్చే సహాయంపైన, ప్రజల సహాయంపైన ఆధారపడుతుంది. (ఈ సంస్థలో జీవితకాల సభ్యత్వానికి ఒక్కొక్కరినుంచి రూ. 500/- వసూలు చేస్తారు.) ఈ సేవా మందిరంచే వివిధ అభివృద్ధి పథకాలకవసరమయ్యే ధనంలో దాదాపు 60 - 70 శాతం ప్రభుత్వం నుంచి లభించినదే అని అంచనా.

నూతన పరిణామాలకు అనువుగా పాతకాలపు సాంఘిక సంక్షేమ, సంస్కరణలను మరిచి అమలుచేయాలన్నదే ఈ సంస్థ ముఖ్యోద్దేశం. దీనికి గ్రామాల ఆర్థికాభివృద్ధి పథకాలు చేపట్టడం, వీటిలో విద్యావంతులైన నగరవాసులు పాల్గొనేట్లు చేయడం అవసరమని ఈ సంస్థ భావిస్తుంది.

సేవామందిర్ విద్యాపథకాలకు సముదాయాలు చైతన్యవంతంకావడానికి తోడ్పడే పథకాలకు అధిక ప్రాధాన్యమిస్తుంది. సామాజిక సేవలను వివరించే గ్రంథాలను, పత్రికలను అధిక సంఖ్యలో గ్రంథాలయంలో ఉంచడం చేస్తుంది. ఈ సంస్థ క్రమం తప్పకుండా చర్చా సమూహాలను, కార్యగోష్ఠులను, మహిళా సంఘాల సమావేశాలను ఏర్పాటుచేస్తూ ఉంటుంది. గ్రామీణ ప్రజల్లో పరిశోధించాలనే జిజ్ఞాసను, ఆసక్తిని కల్పించాలనేదే ఈ సంస్థ ఉద్దేశం.

15.6.3 సోషియల్ వర్క్ రిసర్చ్ సెంటర్ (సాంఘిక సేవా పరిశోధనా కేంద్రం)

ఈ సంస్థను 1972లో స్థాపించారు. దీని ప్రధానకేంద్రం జయపూరుకు దక్షిణాన 80 కిలోమీటర్ల దూరంలోని కిషన్‌ఘర్ సమీపంలోని టిలోనియా (Tilonia) గ్రామంలో ఉంది. బంకర్‌రాయ్ ఆలోచనల వాస్తవ రూపమే ఈ సంస్థ అని చెప్పవచ్చు. ఇతడు బెంగాల్‌కు చెందిన పాశ్చాత్య నాగరికత ప్రభావమున్న బ్రహ్మసమాజ సభ్యుడు.

BRAOU

ఈ సంస్థ ఆదాయంలో కొంత గ్రామస్తులనుంచి లభిస్తున్నా - పరికరాల అద్దెలు, మందులకు చేయాల్సిన చెల్లింపుల రూపంలో - ఆదాయంలో అధిక భాగం భారత ప్రభుత్వం, అంతర్జాతీయ సంస్థలిచ్చే గ్రాంట్ల ద్వారా లభిస్తుంది. అంతర్జాతీయ సంస్థలు, ఈ సంస్థ కేంద్రాలున్న గ్రామాలమధ్య వారధిగా కేంద్ర సంస్థ పనిచేస్తుంది.

ఈ పరిశోధనా సంస్థకు (SWRC) కొన్ని విశిష్ట లక్షణాలున్నాయి. (1) ఒక కుగ్రామమైన టిలోనియాలోని ఈ కేంద్రం ముఖ్య కార్యాలయం ఉండటం. ఈ గ్రామంలో కొన్ని ఆధునిక సదుపాయాలున్నాయి. (2) వివిధ శాఖలలో నిపుణులు, మంచి శిక్షణ పొందినవారే నేతృత్వం వహించడం. వీరందరు 20 - 30 సంవత్సరాల వయసున్న యువకులు. (3) ఈ కేంద్రం ఒక సంఘటిత దృక్పథాన్ని బలపరుస్తుంది. అందువల్ల గ్రామాల్లో జరిగే ప్రతి కార్యక్రమంలో ఇది పాల్గొంటుంది. (4) చేపట్టే చర్యలను పరిశోధన ముడిపడి ఉండాలనేది ఈ సంస్థ విశ్వాసం.

భారతదేశ సమాజంలోని అట్టడుగు వర్గాల అభివృద్ధిపైనే వారి ఉద్ధరణపైనే దృష్టి కేంద్రీకరించడం అవసరమని రాయ్ విశ్వాసం. వాస్తవమైన సామాజిక మార్పు కోరుకొంటున్నట్లయితే పై విధంగా చేయడం అవసరమని రాయ్ అభిప్రాయం. సమావేశాలు, ప్రయాణాలపంటి పథకాలను, ఆదాయాన్ని ఇవ్వలేని వాటినికూడా ఈ సంస్థ చేపడుతుంది. అయినా రెండోరకం పథకాలకే అధికప్రాధాన్యమిస్తుంది. ప్రజలకు అతి తక్కువ వ్యయంతో అసలు ఖర్చేలేని విధంగా సేవలందివ్వడమే ఈ సంస్థ లక్ష్యం. ప్రభుత్వ పథకాలను కూడా చేపట్టడం ద్వారా మార్పు తీసుకొని రావడానికి ఈ సంస్థ కృషి చేస్తుంది. తన తరానికి చెందిన జాతీయ భావాలున్న ఆధునీకరించాలనే ఉద్దేశమున్న వారినందరిని పోగుచేయడం రాయ్ ప్రయత్నాల ఆలంబనగా ఉన్న ఉద్దేశం. వీరిని గ్రామీణాభివృద్ధి కార్యక్రమంలో చురుగ్గా పాల్గొనేట్లు ఉత్తేజపరచడం అతని లక్ష్యం.

15.6.4 ఆంధ్రప్రదేశ్ గ్రామశ్రీ

1979లో రామకృష్ణ మిషన్‌వారు గ్రామశ్రీ పేరున ఒక సంస్థను నెలకొల్పారు. ఈ సంస్థ లక్ష్యం ఆంధ్రప్రదేశ్ కృష్ణాజిల్లాలోని దివిసీమలో సమీకృత గ్రామీణాభివృద్ధికి కృషిచేయడం, దానిపట్ల ప్రజల్లో చైతన్యం తేవడం.

అభివృద్ధి మానవకల్పితమేనని గ్రామశ్రీ భావిస్తుంది. దీనికి విద్యావ్యాప్తికి తోడ్పడే పథకాలే కీలకమైనవని గుర్తిస్తుంది. లభ్యమవుతున్న వనరులను గుర్తించడం, మనిషి నైపుణ్యాలను దృక్పథాల స్థాయిని పెంచడం విలువలను పెంచడానికి నిర్వహించే నైపుణ్యాలను అభివృద్ధిపరచడం అనేవే గ్రామశ్రీ ప్రధాన బాధ్యతలుగా గ్రామశ్రీ భావిస్తుంది. సామూహిక కార్యకలాపాలను ప్రోత్సహించడం, ఉత్పత్తిలో సాధించడానికి అవసరమైన ఉత్పాదకాలు, ట్రాక్టర్‌లను అద్దెకు తెచ్చుకొని సదుపాయాలను సహకార సంబంధాలను ప్రోత్సహించడం, ఉత్పత్తిదారులకు, వినియోగదారుల మధ్యా సన్నిహిత సంబంధాలు ఏర్పరచడం అనేవే ఈ సంస్థ రూపొందించిన అభివృద్ధి వ్యూహంలోని ప్రధానాంశాలు. పథకాలను ఎంపికచేసేటప్పుడు ప్రాంతీయాభివృద్ధి (area development), సాంకేతిక, సామాజిక, విలువల సంబంధమైన ప్రభావాన్ని దృష్టిలో ఉంచుకోవడం అవసరం. అంటే గ్రామీణులు సమగ్ర గ్రామీణాభివృద్ధిని ఉమ్మడి కృషిద్వారా, ఉద్దేశపూర్వకంగా ప్రయత్నించడం ద్వారానే సాధించవచ్చునని ఈ సంస్థ భావిస్తుంది. మనస్సాక్షి ఉత్ప్రేరకంగా (catalyst) గాను, మనుషులను చైతన్యవంతులుగా చేయడంలోను, వారిలో చొరవ, వివిధ సామూహిక కార్యక్రమాలలో పాల్గొని సేవచేయాలనే మనస్తత్వాన్ని పెంచడానికి కృషిచేస్తూ, ప్రభుత్వానికి, ప్రజలకు మధ్య చక్కటి అనుబంధం ఏర్పడటానికి కృషి చేయడం, స్వచ్ఛంద కృషికి సంధానకర్తగా వ్యవహరించడమే గ్రామశ్రీ నిర్వహించాల్సిన పాత్రగా పేర్కొనడం జరిగింది.

చేపల చెరువులను తవ్వడంద్వారా చేపలవేటను ప్రోత్సహించడానికి ప్రయత్నించింది. మంచినీటి బావుల్లో, చెరువుల్లో చేపలు పట్టడం తర్ఫీదు పొందిన మత్స్యకారులకు గ్రామ పంచాయతీ చెరువులను లీజుకు ఇచ్చింది. ఈ సంస్థ 14 ఆవులను కూడా పెంచుతోంది.

15.7 స్వచ్ఛంద సంస్థల పరిమితులు

స్వచ్ఛంద సంస్థలకు ప్రభుత్వ బ్యాంకులు, సహకార సంస్థలు, పనికి ఆహారం (food-for-work) వంటి ప్రత్యేక పథకాలు సహాయం చేస్తాయి. విదేశాలనుంచి నిధులు అందుబాటులోకి వచ్చినప్పుడు వాటికి సమానంగా దేశంలో అంతర్గత నిధులు సంపాదించడం కష్టమవుతోంది. ఇది నిజంగా విచారంకలిగించే పరిస్థితే అని చెప్పవచ్చు.

BRAOU

అంతర్గతంగానే సముదాయాలు నిధులు సమకూర్చడమే అభిలషించదగినది. అందులోను అదే ప్రాంతం ప్రజలు లబ్ధి పొందినవారు ఉదారంగా సహాయం అందివ్వడం, స్వావలంబనం (self-reliance) పెంపొందిస్తుంది.

నాయకత్వానికి సంబంధించి ఒక మాట చెప్పాలి. నాయకత్వం పెద్ద వయసున్న వారిచేతుల్లోనే ఉంటుంది. వీరిలో అధికార పూర్వక ధోరణి, ప్రజాస్వామ్య ధోరణులు కలగలుపుగా ఉంటాయి. అయితే చాలా సంస్థలలో రెండో శ్రేణి నాయకత్వం కొరవడి ఉంటుంది. అంతేకాక నాయకత్వం అధిక సంఖ్యాకుల చేతుల్లో ఉండటంవల్ల పర్యవేక్షణ సమర్థవంతంగా చేయడానికి ఒక ప్రతిబంధకంగా తయారవుతుంది. పలుకుబడిగలవారే అధిపత్యం చెలాయించడంవల్ల ఒక సంస్థ కార్యదర్శిగా ఉన్న వ్యక్తే ఇంకో సంస్థ అధ్యక్షుడుగా కూడా వ్యవహరిస్తుండటాన్ని గమనించవచ్చు. ఇతడే మరో సంస్థ కోశాధికారిగా కూడా ఉండటం అక్కడక్కడ కనిపిస్తూ ఉంటుంది.

స్వచ్ఛంద సంస్థలలో చాలా సంస్థలు పేదలకు సహాయపడటంలో నిమగ్నమై ఉన్నా, లబ్ధిదారులకు సంబంధించిన సమగ్ర సమాచారం తెలిపే రికార్డులు లోపించి ఉంటాయి. వనరుల సమీకరణకు సంబంధించి ఈ సంస్థలు విదేశీ డొనేషన్‌లపైన, ప్రభుత్వం, బ్యాంకులపైన ఆధారపడవలసి ఉంటారు. పేదరికం విస్తృతంగా ఉన్న మనదేశ పరిస్థితుల్లో లబ్ధిదారులనుంచి నిధులు సేకరించడం కష్టసాధ్యమైనపని.

క్షేత్రస్థాయిలో పనిచేయడానికి సంబంధించి అనేక సంస్థల ప్రభుత్వ ఉద్యోగి బృందం తరహాలోనే పనిచేస్తుంటున్నాయి. వీరిలో అంకితభావం లోపించడం, ప్రభుత్వ దయాదాక్షిణ్యాలపైనే అధికంగా ఆధారపడడం, చొరవతో పట్టుదల కనిపించకపోవడం అనేవి ప్రముఖ లక్షణాలుగా కనిపిస్తాయి. జనాభా శక్తిగల నాయకులపైనే అధిక సంఖ్యాక సంస్థలు ఎక్కువగా ఆధారపడి పనిచేస్తాయి. మరోవిధంగా చెప్పాలంటే ఈ సంస్థలో ఒకే వ్యక్తి కనిపిస్తాడు. ఏకపాత్రాభినయంగా కనబడుతుంది. నాయకుడు తప్పుకోగానే ఈ సంస్థలు నిర్వీర్యమవడం, క్రమంగా మూతపడటం జరుగుతూ ఉంటుంది. స్థానిక సముదాయాలతో వీటి సన్నిహిత సంబంధాలు ఉండవు. చాలా ఏజెన్సీలు ప్రజలకోసం పనిచేస్తుంటాయేకానీ ప్రజలతో కలిసి, అంటే పనిలో ప్రజలను కూడా భాగస్వాములనుచేసి పనిచేయవు.

స్వచ్ఛంద సంస్థలు ఈనాటికీ ప్రజల్లో అభివృద్ధి చెందుతున్న భావం కల్పించడానికి అధిక ప్రాధాన్యం ఇవ్వడమే ముఖ్యమని భావిస్తున్నాయి. ప్రజలు అమాయకులనే సంస్థ ఈనాటికి భావిస్తోంది. కానీ ప్రజల వృత్తిపరమైన నైపుణ్యాలను, నేతృత్వాన్ని గౌరవించడం, అనుసరించడం సాధించడానికి అవసరమైన ఉత్పాదకాలు, (Inputs) ట్రాక్టర్‌లను అడ్డెకు తెచ్చుకొని ఏ మాత్రం వెనకబడిలేరు. స్వచ్ఛంద సంస్థలు ఆర్థిక మార్పులద్వారానే సామాజిక మార్పులు తీసుకొని రావడానికే ప్రయత్నించాలికాని దీనికి భిన్నమైన మార్గాలద్వారా కాదు. సామాజిక మార్పులద్వారా ఆర్థిక ప్రగతి సాధించడం.

చాలా స్వచ్ఛంద సంస్థలకు సాంకేతిక నిపుణుల కొరత అధికంగా ఉంటుంది. అనుకూలంగాలేని అధికార వ్యవస్థ మూలంగా ఆశించనంతమట్టుకు స్వచ్ఛంద సంస్థలు గ్రామీణ పేద ప్రజలకు సహాయం అందివ్వలేకపోతున్నాయి. అంతేకాక స్వార్థపరుల ఒత్తిళ్ళకు కూడా గురి అవుతుండటంవల్ల అనుకొన్నంత సమర్థంగా పనిచేయలేకపోతున్నాయి.

వివిధ స్వచ్ఛంద సంస్థల మధ్యా భావ ప్రసరణ, సమన్వయాలు లోపించడంవల్లకూడా స్పష్టంగా కనిపిస్తుంది. ప్రతి పథకాన్ని అమలుచేసేటప్పుడు ఎన్నో దశలు అధిగమించాల్సి ఉంటుంది. ఈ అన్ని దశల్లో సమావేశాలు జరుగుతున్నా పనిచేసేవారు అనుసరించే పద్ధతుల్లో తేడాలు కనిపిస్తాయి. చర్చలు జరుగుతూనే ఉంటాయి. వివిధ స్థాయుల్లో, దశల్లో పనిచేసేవారి మధ్య సరి అయిన అవగాహన, సమన్వయం కొరవడి ఉంటుంది. స్వచ్ఛంద సంస్థలకు ఎదురయ్యే ప్రత్యేక సమస్యలు సరి అయిన ప్రణాళికలు లేకపోవడం, విధానాలను స్పష్టంగా పేర్కొనకపోవడం, చక్కగా పనిచేసినదానికి మెప్పు, గుర్తింపు, సమూహంతో మమేకం కాకపోవడం వంటివి.

పైన పేర్కొన్న పరిమితులున్నా గ్రామీణాభివృద్ధికి చేస్తున్న కృషిలో స్వచ్ఛంద సంస్థల పాత్ర ప్రముఖంగానే ఉంటుందని చెప్పవచ్చు. కొన్ని అభివృద్ధి పథకాల అమలు బాధ్యతను కొన్ని రాష్ట్ర ప్రభుత్వాలు స్వచ్ఛంద సంస్థలకే అప్పగిస్తుండటాన్నిబట్టి చూస్తే స్వచ్ఛంద సంస్థల ప్రాముఖ్యం ఎంత ఉందో సులభంగా అర్థమవుతుంది. ముఖ్యమైన రంగాలలో - వయోజన విద్యా - ఈ సంస్థలు ప్రభుత్వంతో చక్కటి సంబంధాలు ఏర్పరుచుకోగలిగాయి. గ్రామీణ

BRAOU

పేద ప్రజలను సమైక్య పరచడాన్ని స్వచ్ఛంద సంస్థలే ప్రభుత్వానికంటే సమర్థంగా సార్థకంగా చేయగలవు. ఈ సంస్థలు స్థానిక వనరుల సమీకరణ విషయంలో - ప్రభుత్వ, స్వచ్ఛంద సంస్థల కృషిని సరి అయిన రీతిలో సమన్వయంచేసినప్పుడు గ్రామాన పునర్నిర్మాణం మరింత సులభ సాధ్యమవుతుంది.

15.8 సారాంశం

భారతదేశానికి స్వాతంత్ర్యాన్ని లభించిన తరువాత స్వచ్ఛంద సంస్థలు సంక్షేమం, ఉపశమనం వంటి చర్యలపైన దృష్టి మళ్ళించాయి. 1960 మధ్యకాలంనాటికి ఈ సంస్థలు అభివృద్ధి - ముఖ్యంగా గ్రామీణాభివృద్ధ - వైపు దృష్టిసారించడం ప్రారంభించాయి. గ్రామీణాభివృద్ధి కృషిలో స్వచ్ఛంద సంస్థలు నిర్వహించగల పాత్రను ప్రభుత్వంకూడా గుర్తించింది.

ప్రజలు ఎదుర్కొంటున్న అత్యవసర సదుపాయాలు వాటిని అందివ్వడంలో ప్రభుత్వం, సామాజిక సంస్థల కృషి మధ్య ఉన్న అంతరాన్ని స్వచ్ఛంద సంస్థలు పూడ్చాల్సిన అవసరం ఏర్పడింది. అందుకో ఈ సంస్థలను కొరతలను తీర్చే సామాజిక యంత్రాంగం (Social Mechanism) గా పరిగణించడం జరుగుతోంది. గ్రామాల పునర్నిర్మాణ కార్యక్రమంలో స్వచ్ఛంద సంస్థలు పోషిస్తున్న పాత్రను స్థూలంగా మూడు రకాలుగా వర్గీకరించవచ్చు. (1) కొన్ని నిర్దిష్ట పథకాలను నూలు పడకడం, నేయడం, రంగుల అద్దకం, రంగుల అద్దకం, పాడిపరిశ్రమ, గృహనిర్మాణం వంటివి. వీటినే ఒక గ్రామానికి ఒక ప్యాకేజికా అందివ్వడం జరుగుతుంది. (2) గ్రామీణ సముదాయాలలోని సభ్యులు ఈ సంస్థల దగ్గరికివచ్చి వారి పరిస్థితులను, అవసరాలను తెలియజేస్తారు. అప్పుడు ఆ గ్రామానికి అవసరమైన, అనువైన ఆర్థిక లేదా సంక్షేమ పథకాలను రూపొందించి కార్యకలాపాలు మొదలుపట్టడం జరుగుతుంది. (3) గ్రామ సముదాయాలను చైతన్యవంతం చేయడం.

దేశంలోని అన్ని స్వచ్ఛంద సంస్థలకు Council for Advancement of People's Action and Rural Technology లో ప్రాతినిధ్యం ఉంటుంది. స్వచ్ఛంద సంస్థలకిచ్చే నిధులను CAPART సంస్థ ద్వారా అందివ్వడం జరుగుతుంది. AVARD సంస్థను 1959లో స్థాపించడం జరిగింది. ఇది వివిధ సంస్థల మధ్య పరస్పర సహకారాన్ని, అవగాహనను పెంచడానికి ప్రయత్నిస్తుంది.

స్వచ్ఛంద సంస్థల పనితీరులో కొంత సరళత (Flexibility) ఉంది. ఈ సంస్థలు ప్రజాసమూహాలతో అత్యంత సన్నిహితం ఉంటాయి. మనదేశంలో గ్రామీణాభివృద్ధికి అనేక స్వచ్ఛంద సంస్థలు కృషిచేస్తున్నాయి. భారతీయ అగ్రో - ఇండస్ట్రీస్ ఫౌండేషన్ సేవామందిర్, సోషల్ వర్క్ రిసర్చ్ సెంటర్, ఆంధ్రప్రదేశ్ గ్రామశ్రీలు కొన్ని ముఖ్యమైన స్వచ్ఛంద సంస్థలు స్వచ్ఛంద సంస్థలను కొన్ని పరిమితులకు లోబడి పనిచేయవలసి వస్తోంది. అయినా ఈ సంస్థలు గ్రామీణాభివృద్ధి రంగంలో ప్రముఖ పాత్ర నిర్వహిస్తూనే ఉన్నాయి. కొన్ని పథకాలు అమలు విషయంలో అనేక రాష్ట్ర ప్రభుత్వాలు స్వచ్ఛంద సంస్థల సహకారం తీసుకొంటున్నాయి.

15.9 నమూనా పరీక్షా ప్రశ్నలు

I. ఈ క్రింది ప్రశ్నలకు 30 పంక్తులలో జవాబు రాయండి.

1. 'స్వచ్ఛంద సంస్థ' అనే పదం అర్థమేమిటి ? గ్రామీణాభివృద్ధిలో స్వచ్ఛంద సంస్థ పాత్రను గురించి క్లుప్తంగా వివరించండి.
2. కౌన్సిల్ ఫార్ అడ్వాన్స్‌మెంట్ ఆఫ్ పీపుల్స్ యాక్షన్ అండ్ రూరల్ టెక్నాలజి సంస్థ నిధులు, లక్ష్యాలు ఏవి?
3. మనదేశంలోని స్వచ్ఛంద సంస్థలకు విదేశీ డొనేషన్ డబ్బు ఎలా అందుతోంది ?
4. గ్రామీణాభివృద్ధి సాధించడంలో స్వచ్ఛంద సంస్థలకున్న పరిమితులేవి ?

BRAOU

II. ఈ క్రింది ప్రశ్నలకు 15 పంక్తులలో జవాబు రాయండి.

1) భారతీయ ఆగ్రో - ఇండస్ట్రీస్ ఫౌండేషన్

2) సేవామందిర్

3) సోషల్ వర్క్ రిసర్చ్ సెంటర్

4) ఆంధ్రాప్రదేశ్ గ్రామశ్రీ

2. ప్రభుత్వంతో పోలిస్తే స్వచ్ఛంద సంస్థలకు వెసులుబాటు ఏమిటి ?

15.10 చదవదగిన పుస్తకాలు

Adke, A.S.	-	Rural Reconstruction in India
Demello, F.M.	-	Problems of Rural Reconstruction in India
Desai, A.R.	-	Rural Sociology in India
Long, N.	-	An Introdcution to the Sociology of Rural Developement
Mandal, G.C.	-	Problems of Rural Development
Mathew, T (ed)	-	Rural Development in India
National Institute of Rural Development	-	Rural Development in India : Some Facts
Robert, Chambers	-	Rural Development.

BRAOU

BRAOU

ఖండం - V: గ్రామీణ సామాజిక మార్పు

గ్రామీణ భారతదేశంలో సామాజిక పరివర్తన, మార్పు ధోరణులను వివరించడమైనది.

BRAOU

భాగం - 16 : గ్రామీణ భారతదేశంలో సామాజిక పరివర్తన

విషయక్రమం

16.0 లక్ష్యాలు

16.1 పరిచయం

16.2 సామాజిక పరివర్తన పరిణామాలు

16.2.1 కుల వ్యవస్థలో పరిణామాలు

16.2.2 జజ్‌మానీ వ్యవస్థలో పరిణామాలు

16.2.3 ఉమ్మడి కుటుంబవ్యవస్థలో పరిణామాలు

16.2.4 అవిచ్ఛిన్నత (continuity), పరిణామం (change)

16.3 సంస్కృతీకరణ : అర్థం.

16.3.1 సంస్కృతీకరణ ప్రక్రియ

16.3.2 సంస్కృతీకరణలో మౌలికాంశాలు

16.3.3 సంస్కృతీకరణ : విమర్శ

16.4 పాశ్చాత్యీకరణ :

16.4.1 పాశ్చాత్యీకరణ ప్రక్రియ

16.4.2 గ్రామీణ సమాజంపై పాశ్చాత్యీకరణ ప్రభావం

16.4.3 పాశ్చాత్యీకరణ : సమస్యలు

16.5 లౌకికీకరణ - అర్థం

16.5.1 లౌకికీకరణ ప్రక్రియ

16.5.2 లౌకికీకరణలో మౌలికాంశాలు

16.5.3 లౌకికీకరణ గ్రామీణ సమాజంలో పరిణామం

16.5.4 లౌకీకరణ మతం

16.5.5 లౌకికీకరణ - విమర్శ

16.6 సారాంశం

16.7 నమూనా పరీక్ష ప్రశ్నలు

16.8 చదువదగిన పుస్తకాలు

16.0 లక్ష్యాలు

ఈ భాగం చదివిన తరువాత మీరు దిగువ అంశాలను చర్చించగలుగుతారు.

- గ్రామీణ సామాజిక పరివర్తన అంటే ఏమిటి ? వివిధ గ్రామీణ వ్యవస్థలలో గత అయిదు దశాబ్దాలలో వచ్చిన పరివర్తనలను విశ్లేషింగలరు.
- సంస్కృతీకరణ ప్రక్రియ (Process) అంశాలు (Elements) ను గ్రామీణ సామాజిక జీవితంపైన సంస్కృతీకరణ ప్రభావాన్ని వివరించగలరు.
- పాశ్చాత్యీకరణ ప్రక్రియను, అంశాలను భారతీయ గ్రామీణ సమాజంలోని వ్యవస్థపై పాశ్చాత్యీకరణ పాత్రను చర్చించగలరు.

BRAOU

16.1 పరిచయం

క్రిందట భాగంలో గ్రామీణాభివృద్ధి స్వచ్ఛంద సంస్థల పాత్రను గురించి తెలుసుకున్నాము. ఈ భాగంలో గ్రామీణ భారతదేశంలో సామాజిక పరివర్తనను గురించి తెలుసుకుందాము.

- లౌకికీకరణ (Reenlariszation) ప్రక్రియ, అంశాలను లౌకికీకరణ, మతం మధ్యగల సంబంధాన్ని విశ్లేషించగలరు.

16.2 సామాజిక పరివర్తన పరిణామాలు

సామాజిక వ్యవస్థలైన సమాజ నిర్మితి, సమాజ ప్రకార్యాలలో వచ్చే మార్పులను 'సామాజిక పరివర్తన' అని కిన్స్‌లీ డేవిస్ (Kinsley Davis) సూచించారు. సామాజిక సంబంధాలలో వచ్చిన పరివర్తనను 'సామాజిక పరివర్తన' అని మక్‌ఐవర్ (Mac Ivar) తెలిపారు. అందువల్ల సామాజిక సంస్థల్లో కలిగే మార్పులు (Alteration, Modification) ను పరివర్తన అని చెప్పవచ్చు. గ్రామీణ భారతీయ సమాజానికి సంబంధించి వ్యావసాయిక సమాజ నిర్మితి, సామాజిక సంబంధాలు, కులం, ఉమ్మడి కుటుంబం, జజ్మానీ వ్యవస్థలో వచ్చిన మార్పులను సామాజిక పరివర్తన సూచిస్తుంది. పారిశ్రామిక సమాజాలతో పోల్చిచూస్తే వ్యావసాయిక (Agrarian, Peasant) సమాజాలలో సాధారణంగా పరివర్తనలు తక్కువగా ఉంటాయి. రైతు సమాజంలో కూడా వాణిజ్య పంటలు పండించే రైతుల్లో కంటే సాధారణ పంటలు పండించే రైతుల్లో పరివర్తన తక్కువగా ఉంటుంది. భారతీయ గ్రామీణ సమాజం మిక్కిలి జటిలం. ఛాందసం అనే భావానికి భిన్నంగా అది శతాబ్దంలో అనేక పరివర్తలకు లోనైంది. భారతదేశంలోని 5.5 గ్రామాల్లో దేశ జనాభాలో 75 శాతంమంది నివసిస్తున్నారు. వీరిలో 68 శాతం మంది జీవనోపాధికోసం వ్యవసాయంపై ఆధారపడ్డారు. స్వాతంత్ర్యానంతర కాలంలో ఈ ప్రజలు అమితమైన పరివర్తనకు గురయ్యారు. ఈ గ్రామ సమాజాలు ఒకప్పుడు వేరువేరుగా సంబంధంలేకుండా ఉండేవి. అయితే ఇప్పుడవి సువిశాల సామాజిక - ఆర్థిక, రాజకీయ, ఆధునిక సమాజ సమాజిక వ్యవస్థలతో కలిసిపోయాయి.

సాంప్రదాయిక భారతీయ సమాజం ఆధునిక సమాజంగా పరివర్తన చెందడానికి, మధ్యయుగం, ఆధునిక యుగంలో అనేక పరివర్తన ప్రక్రియలోను పొందింది. శంకర, రామానుజం, బసవ, గురునానక్, రాధాస్వామి, కబీర్, రాజారామ్‌మోహనరాయ్, దయానంద సరస్వతి, గోఖలే, మహాత్మాగాంధీ, వీరేశలింగం వంటి మత, సంఘ సంస్కర్తలు ఆధునిక భారత దేశానికి పునాదులు వేశారు. క్రీ.శ. 7వ శతాబ్దంలో ప్రారంభమయిన భక్తి ఉద్యమం మొదట కుల వ్యవస్థ, మహిళా దోపిడీపై దాడి చేసినప్పటికీ కులాలమధ్య చర్చలు జరిగి కులాలన్నీ సమానమనే భావనకు వచ్చారు. ఉన్నత కులాలవారి ఆచారాలను, విలువలను అలవరచుకొని నిమ్న కులాలవారు తమ స్థాయిని పెంచుకొన్నారు. దీనినే సంస్కృతీకరణ అంటాం. బ్రిటిష్ పాలనలో పారిశ్రామికీకరణ, నాగరీకరణ, పాశ్చాత్యీకరణ, లౌకికీకరణాల ప్రభావాలవల్ల గ్రామీణ ప్రజలు పాల్గొనడంవల్ల రాజకీయ స్పృహ కలిగి తమ హక్కులను తెలుసుకోగలిగారు. స్వాతంత్ర్యంతో అధికారంలోకి వచ్చిన మేధావి వర్గం భారతీయ ఆర్థిక రంగం, సంస్కృతి, సామాజిక వ్యవస్థల్లో సమూల మార్పులను రాజ్యాంగం తీసుకొని రావాలని, స్వాతంత్ర్యం, సమానత్వం, న్యాయం చేకూర్చాలని ఆశించారు. సాంప్రదాయిక కుల పూరిత ప్యూరల్ సమాజంనుండి కుల రహిత ప్రజాస్వామ్య ఆధునిక సమాజ పరివర్తనలో ప్రణాళిక, వికాసం ద్వారా రాష్ట్రం (State) ప్రధాన పాత్రను పోషించింది. గ్రామీణ ప్రజల స్థాయిని పెంచడానికి వ్యవసాయం, విద్యుత్ సరఫరా, ఆరోగ్యం, ఉపాధి, విద్యా మొదలైన రంగాలలో గ్రామ వికాసానికై అనేక పథకాలను ప్రారంభించింది. బలహీన వర్గాలవారి సంక్షేమానికై పేదరిక నిర్మూలన) (Anti Poverty) కార్యక్రమాలైన IRDP, JRY, DWCRA, MREP వంటి వాటిని చేపట్టడమైంది. ఈ పరివర్తన ప్రభావంతో గ్రామీణ ప్రజలు విధివాద (Fatalistic) నుండి దూరమయ్యారు. వారిలో విద్యార్జన, మర్యాదపూరితమైన జీవితాన్ని గడపాలని కోరిక కలిగింది. వారు మంచి రవాణా వ్యవస్థ, కమ్యూనికేషన్ వ్యవస్థ, పాఠశాలలు, ఆసుపత్రులు, రక్షిత తాగునీరు, విద్యుత్, వంటగ్యాస్, ఇతర ఆధునిక సౌకర్యాలు కావాలని డిమాండ్ చేశారు. కులాలతో అంటిపెట్టుకొని ఉన్నా స్వచ్ఛత, సంకర (Pollution) భావాలు తగ్గిపోయాయి. దేవాలయంలోకి ఎస్‌సిల ప్రవేశంపై ఆంక్షలు నేడు సన్నగిల్లాయి. ఎన్నికలు, పాఠశాలలు, హాస్టళ్ళు, గ్రామంలో కాఫీ హోటళ్ళు, కార్యాలయాలు, బ్యాంకులు,

BRAOU

కర్మాగారాలు, పంచాయతి సమావేశాలు వంటి కొత్త పరిస్థితులు ద్వారా వివిధ కులాల వారు పరస్పరం కలిసిపోవాల్సి వచ్చింది.

ఆర్థిక రంగానికి సంబంధించి గ్రామీణ ప్రాంతాలలో వాణిజ్య పంటలకు ప్రాధాన్యం పెరుగుతున్నది. రైతులు పట్టణ మార్కెట్‌కు కావలసిన పంటలు పండించిన విపణి ఆర్థికవ్యవస్థ (Market Economy) లో చేరిపోతారు. ఆదాయం పెరగడంతో గ్రామీణ వినియోగ వైఖరులు కూడా మారిపోయాయి. టి.వి., ట్రాన్సిఫర్, బంగారు ఆభరణాలు వంటి హోదాను చూచించే వస్తువులపైన గ్రామీణులు తమ ఆదాయం, పొదుపులో అధిక భాగాన్ని ఖర్చు చేస్తారు. ఈ వస్తువులు వరకట్నం లేదా కానుకలో భాగమవుతాయి. వారు ఎక్కువగా ఇల్లు, పెళ్ళి, ఆచారాలకు ఎక్కువ ఖర్చుపెడతారు. ఎక్కువగా ఖర్చుపెట్టి ఉన్నత సామాజిక స్థాయిని అందుకోవాలని చాలామంది గ్రామీణులు భావిస్తారని ఎం.ఎస్.ఎ.రావు తెలిపారు.

సాపేక్షికంగా ఫ్యూడల్ ఆర్థిక వ్యవస్థపైన ఆధారపడిన స్వేచ్ఛా విధానంవైపు భారతీయ గ్రామీణ సామాజిక నిర్మాణం పరివర్తన చెందుతున్నదని కెతలీన్ గాఫ్ (Kathelin Gough) తెలిపారు. సాంప్రదాయికమైన, స్వయం సమృద్ధ స్వభావంతో విడి (Isolated) గా ఉన్న భారతీయ గ్రమాణ సమాజం ఎక్కువ కాలం అలాగే ఉండజాలదనీ, అతి ఎక్కువగా నగరం, గ్రామానికి వెలుపల ఉన్న జాతీయ సంస్థలపై ఆధారపడుతున్నదని ఆమె తెలిపారు.

16.1.1 కుల వ్యవస్థలో పరిణామాలు :

సంప్రదాయ భారతీయ గ్రామీణ సమాజంలో కుల వ్యవస్థ విలక్షణమైనది. ఇది గ్రామీణ సామాజిక స్తరీకరణల కు ప్రాతిపదిక. పరస్పరాశ్రితాలై సుస్పష్టమైన వృత్తిపరమైన శ్రమ విభజనతో కూడినదే జజ్మానీ వ్యవస్థ ఉంది. కులాలన్ని ఒక సామాజిక శ్రేణిలో, వివిధ అధికార స్థితులు, హోదాలు, ప్రత్యేక హక్కులు కనిపిస్తున్న సాక్ష్యాలు లభిస్తున్నాయని ఎం.ఎన్. శ్రీనివాస్, యోగేందర్ సింగ్ అన్నారు. అయినా గ్రామీణ ప్రాంతాల్లో నిమ్న కులాలైన ఎస్.సి., ఎస్.టి., ఇతర వెనుకబడిన తరగతుల్లో ఈనాడు కనిపించే క్షితిజలంబ, క్షితిజ సమాంతర సమాజిక చలన అవకాశాలు ఈనాడు ఇంతకు ముందుకన్నా ఎక్కువగా ఉన్నాయి.

నేడు అనేక నిమ్నకులాల వారు అత్యంత రాజకీయ స్పృహను, భాగస్వామ్యాన్ని కనబరస్తున్నారు. వారు గ్రామంలోని బలమైన కులాలతో అధికార స్థానాలకు పోటీపడే స్థితిలో ఉన్నారు. ఉదాహరణకు జమీందారీ వ్యవస్థ రద్దయిన తరువాత, ఆంధ్రప్రదేశ్‌లో కాపు, తెలగ, గొల్ల, వెలమ, కళింగ, గవర, బలిజ వంటి అనేక వెనుబడిన కులాలకు భూయాజమాన్య హక్కు సంక్రమించడంతో వారు గ్రామీణ రాజకీయాలలో ప్రధాన పాత్ర పోషిస్తున్నారు. వారు గ్రామ, మండల, జిల్లా, రాష్ట్ర, జాతీయ స్థాయిలో అధికార స్థానాలను ఆక్రమించారు.

భారతీయ గ్రామీణ సమాజంలోని కుల వ్యవస్థతో వచ్చిన పరిణామాలను సామాజిక శాస్త్రవేత్తలు, సామాజిక స్వశాస్త్రవేత్తలు తెలియజేశారు. గ్రామంలోని కుల, వర్గ వ్యవస్థలోని అభిసారిత్వాన్ని (Convergance) ఐ.పి. దేశాయ్ (1948) గుర్తించారు. ఒక వ్యక్తి ఆర్థిక వెనుకబాటుతనానికి ఇకపైన కులం ప్రాతిపదికగా ఉండబోదని ఆయన తెలిపారు. పరస్పర సహకారంపై ఆధారపడిన సాంప్రదాయిక కుల సంబంధాల స్థానంలో వివిధ వర్గాలలో పోటీ నెలకొన్నదని తంజావూరు గ్రామాన్ని ఉత్తర భారతదేశంలోని ఒక గ్రామంలోని కులం, వృత్తిపరమైన చలత్వం (Mobility) పై అధ్యయనం చేసిన తరువాత కె.ఎన్. శర్మ వెల్లడించారు. అనేకమంది గ్రామీణులు సంప్రదాయ వృత్తులను, ఆధునిక వృత్తులను అంటే వ్యవసాయ కూలీలు, క్లర్కులు, ఉపాధ్యాయులు, అటెండర్లు మొదలైన వృత్తులను చేయటం మనం చూస్తున్నాం. రాజస్థాన్‌లోని గ్రామంలోని వృత్తిపరమైన, సామాజిక చలత్వం గురించి విజయ కుమార్ వాశిష్ఠ విశ్లేషించారు. చమర్ రైతులు తమ సంప్రదాయ అపరిశుభ్రమైన వృత్తుల నుండి వ్యవసాయం, పశుపోషణకు మారారని వాశిష్ఠ తెలిపారు. వారు అగ్రకులాల వారి చేసే బెగార్ (నిర్బంధ శ్రమ) ను ఆపివేశారు. జీవనరీతులు, వేషధారణను బ్రాహ్మణులను అనుకరించారు. చమర్లపై బలమైన కులాలవారు చేసిన దాడులపై అనేక ప్రతిఘటనలు జరిగాయని ఆయన తెలిపారు.

గ్రామీణ ప్రాంతంలో పట్టణీకరణ (Urbanisation) ప్రభావంవల్ల వెనుకబడిన, అస్పృశ్య కులాలకు చెందిన అనేకమంది శుద్ధ కులాల వారితో స్వేచ్ఛగా అన్యోన్యం కలిసిపో గలిగారని ఎం.ఎన్.ఎ. రావు తెలిపారు. కుల వ్యవస్థలోనించి అంశాలు వృత్తిపరమైన, సహవాసపరమైన (Associational) జీవనరీతులలో మార్పు వచ్చినప్పటికీ,

BRAOU

మేనకుల వివాహాలు (Endogamy), సహపంక్తి భోజనం నియమాలు, ఆచారాల క్రమానుగత శ్రేణి వంటి వాటిలో సాపేక్షికంగా మార్పురాలేదు. ఆదాయం, వృత్తి, విద్య, జీవనవిధానం వంటి నూతన అంశాలపైన ఆధారపడి హోదాగణం (Status Group) ను సృష్టించడంలో పరిమితులోను కాలుష్యరేఖ (Line of Pollution) ఇప్పటికీ పనిచేస్తుంది.

కొత్తవృత్తుల స్వీకారం, ఆర్థిక విభజనవల్ల కుల శ్రేణిలో పొడమరించిన విభేదాలను ఎ.ఎం. షా గుర్తించారు. తూర్పు ఉత్తరప్రదేశ్ గ్రామాలలో గ్రామీణ కుల వర్గ నిర్మాణంపైన అధ్యయనం చేసిన యోగేందర్‌సింగ్ 1960 ప్రాంతంలోనో కుల వర్గ విధానంలో సరళత్వం (Fluidity) ఆధారులున్నాయని తెలిపారు. కులాలు కొన్ని సంప్రదాయ ప్రకార్యాల (Functions) ను పొగొట్టుకొని అనేక నూతన ప్రకార్యాలను జోడించుకున్నాయని కె.ఎల్. శర్మ తెలిపారు. రాజకీయ అధికారంలో భాగంకోసం అనేక బలమైన కులాలతో అధికార స్థానాలకు పోటీ పడటానికై పంచాయతీరాజ్ వ్యవస్థలో అనేక నూతన అవకాశాలను నిమ్నకులాల వారికి ఇవ్వడమైంది. ఆధునిక భారతదేశంలో ఈ నూతన ప్రకార్యాలన్నీ కులాలను మరింత హుషారు (Resilent) గా, క్రియాశీలకం (dynamic) గా చేస్తున్నాయి.

సామాజిక శ్రేణిలో కనీసం ఉన్నతస్థాయిలో అయినా అసమానతకు కులం ప్రాతిపదికకాదని తంజావూరు గ్రామంపై అధ్యయనం చేసిన ఆంత్రె బెటీల్ (Andre Beteille) వెల్లడించారు. సామాజిక స్థానం (Social Plcement) కు గానీ; సామాజిక నియంత్రణకుగానీ అది ఎంత మటుకు కారణం కాదు. అయితే గతంలో ధనం, అధికారం కులంపైన ఆధారపడి ఉండేవికానీ అవి నేడు కులంతో ముడిపడిలేవు. గ్రామ పంచాయితుల్లో అధికారం బ్రాహ్మణులనుండి బ్రాహ్మణేతరుల చేతుల్లోకి మారిపోయింది. పటిష్ఠమైన సంప్రదాయ భారతీయ సామాజిక వ్యవస్థ మిక్కిలి క్రియాశీలంగా మారిందని, ఆర్థిక, రాజకీయ వ్యవస్థలు క్రమంగా కులంనుండి విడిపోయి, అత్యంత స్వయం ప్రతిపత్తి స్వభావాన్ని అలవరచుకుందని తెలిపారు.

సంప్రదాయ హక్కుల ఆధిపత్యం (Authority) స్థానంలో నేడు బహుళ అధికార నిర్మాణం, అనేక కులాలున్న గ్రామం, ప్రాంతంలో, చోటుచేసుకున్నదని, గ్రామీణ అధికార నిర్మాణాన్ని విశ్లేషిస్తూ టి.కె. ఓమ్మెన్ (TIK. Oomman 1970) తెలిపారు. కొన్ని గ్రామాలలో కొన్ని కుల పనులకు చెందిన ప్రజలు అధికా సంఖ్యలో ఉండటంవల్ల, వారి ఆర్థిక స్థితిగతులు బాగాలేకపోయినప్పటికీ, వారు తక్కువ కులానికి చెందిన వారైనప్పటికీ, వారు అగ్రవర్గాల, ప్రజల అధిపత్యాన్ని తొలగించలేకపోయినా, అడ్డుకోగలిగారు. కొత్త రాజకీయ వ్యవస్థలో (పంచాయత్ రాజ్ వ్యవస్థ, ఎన్నికలు) సంప్రదాయ గ్రామీణ అధికార మేధావులు లాభాలను తమవైపు, బంధుమిత్రులవైపు తిప్పుకోవడానికి వేదిక అయింది.

గ్రామ పంచాయతులు, పంచాయతి సమితులు, జిల్లా పరిషత్తులోని నియత అధికార స్థానాలన్నిటినీ ఒక వర్గానికి చెందిన మాజీ జమీందారులు, జాగీర్దార్లు, ఇతర కులీన భూస్వాములు హస్తగతం చేసుకున్నారని కె.ఎల్. శర్మ వివరించారు. కొన్ని సందర్భాలలో వారు నియత అధికార స్థానంలో లేకపోయినప్పటికీ వారు నిర్ణయ విధానంలో ప్రభావం చూపగలిగారు.

జమీందారీ, జాగీర్‌దారీ విధానం రద్దుచేసిన తరువాత, భూస్వాములు రాజకీయ రంగంలో ప్రవేశించి, బలమైన రాజకీయ సమూహాలతో, పార్టీలతో స్నేహం పెంపొందించుకొని తమ కార్యక్రమాలను విస్తృతపరచుకొని, తమ బలాన్ని కొనసాగించారు.

16.2.2 జజ్‌మానీ విధానంలో పరిణామాలు

భారతీయ గ్రామంలోని సంప్రదాయిక సామాజిక - ఆర్థిక విధానాలలోని ప్రాథమిక లక్షణాలలో జజ్‌మానీ విధానం ఒకటి. దీనిని యాజమాన్య విధానం అని కూడా పిలుస్తారు. ఒక వ్యక్తి చేయాల్సిన సేవలను, చెల్లింపు (Payment) విధానం, ఒక కుటుంబం ఎన్ని కుటుంబాలకు సేవలు చేయాలి అనే విషయాలు జజ్‌మానీ విధానంలో నిర్ధారింపబడి, నిర్వచింపబడి ఉంటాయి. గ్రామంలోని వివిధ కులాల మధ్య ఉన్న, పాత్ర సంబంధాల నెట్‌వర్క్, చెల్లింపుల ద్వారా జరిగే సేవల విభజనను, ఉత్పత్తుల విభజనను వృత్తిపరమైన శ్రమ విభజనను ఈ విధానం వివరిస్తుంది. సేవలు అందుకునేవారిని 'జజ్‌మాన్' (Jajman) అంటారు. సేవలు చేసేవారిని 'కమిన్' (Kamin) అంటారు. వీరు సాధారణంగా వడ్రంగీ, కుమ్మరి, కమ్మరి, చాకలి, మంగలి మొదలైన వృత్తులను చేసేవారై

BRAOU

ఉంటారు. ప్రతికులం మరొక కులానికి సేవ చేస్తుంది. ఈ విధానంద్వారా గ్రామంలోని కులాలన్ని పరస్పర సంబంధం కలిగి, పరస్పరాశ్రితులై ఉంటాయి. ఇది ఆచారాలద్వారా ఏర్పాటయి ఉంటుంది. సంప్రదాయం ఆ విధమైన ఏర్పాటు (Arrangement), పరస్పర విశ్వాసం కలిగించి, పరస్పరాశ్రమ కొనసాగడానికి దోహదపడుతుంది. జజ్‌మానీ వ్యవస్థలో నిలకడతనం, వంశపారంపర్యంగా వస్తుంది. ఉదాహరణకు ఒక కుటుంబానికి నాగలి తయారుచేయడం లేదా బట్టలు ఉతకడం వంటి పనులు చేసే హక్కు వంశపారంపర్యంగా రావడమేకాక బదిలీ అయ్యే హక్కు. ఉదాహరణకు చాకలి కులంలోని ఉమ్మడి కుటుంబం విడిపోయింది అనుకుందాం. అప్పుడు ఉమ్మడి కుటుంబం సేవచేస్తున్న అగ్రవర్గాల కుటుంబాలను విడిపోయేవారు పంచుకుంటారు.

ఇటీవలి కాలంలో జజ్‌మానీ విధానంలో అనేక పరిణామాలు చోటుచేసుకున్నాయి. విద్య, నగరాలతో సంబంధాలు, వాణిజ్య ఆర్థిక వ్యవస్థ, ధరల పెరుగుదల వంటివి ఈ విధానంపై ప్రభావం చూపి, జజ్‌మాని - కమిన్ సంబంధాలలో గణనీయమైన పరిణామాలను తెచ్చాయి. కొన్ని ప్రాంతాలలో పెరుగుతున్న జనాభా వృత్తివల్ల జజ్‌మాలనీ, కమీన్‌లలో దమాషాలోపానికి (disportion) దారి తీస్తున్నదని, చాలని ఉద్యోగం (under employment), వాణిజ్య పంటల సాగు ప్రారంభం, మార్కెట్ ఆర్థిక వ్యవస్థ, కులాల విలువల్లో పరిణామాలు, కొత్తవృత్తుల తీరులు, భూమిపట్టా పద్ధతులు, కుల సంఘటిత ప్రభావం సన్నగిల్లడం, మతపరమైన సంస్కారాలు వంటివి గ్రామీణ వ్యవస్థలో జజ్‌మానీ విధాన పాత్ర సన్నగిల్లడానికి దోహదపడ్డాయని అనేక అధ్యయనాలు తెలిపాయి.

ఉత్తర భారతదేశ గ్రామంలో కులాల వృత్తిపరమైన చలనంపై కె.ఎన్. శర్మ చేసిన అధ్యయనంలో అనేక కొత్త వృత్తులు ఉద్భవించినట్లు తెలిసింది. ఆ వృత్తులను అన్ని కులాలవారు చూశారు. అవి జజ్‌మానీ నిర్బంధాలకు అతీతంగా ఉన్నాయి. ఈ వృత్తులు జజ్‌మానీ విధానాన్ని బలహీనపరచటమేకాక, గ్రామంలోని పాత వ్యత్యాత్మక నిర్మాణానికి అంతరాయం కలిగించాయి. బ్రాహ్మణులు, మంగలి, సాలె (Weaver), చాకలి మొదలైన కులస్థులు తమ పిల్లలను కులవృత్తి చేయడానికి ప్రోత్సహించలేదు. వ్యవసాయదారుడు (farmer), సేవాకులాల మధ్యనున్న జజ్‌మానీ సంబంధాలను ఆధునిక వ్యవసాయ సాంకేతిక పరిజ్ఞానం, వ్యవసాయ వాణిజ్యీకరణ ఫలితాలు వ్యతిరేక ప్రభావాన్ని చూపాయి. ఉదాహరణకు కర్ర నాగలి స్థానంలో ట్రాక్టరును ప్రవేశపెట్టడంతో పడ్రంగీ సేవలు జజ్‌మానీ (jajman) కి అవసరం లేకపోయాయి.

సామాజిక ఆర్థిక, మత శ్రేణీ జాబితాలోనూ, ఫ్యూడల్ తరహా కుల శ్రేణిలోనూ జజ్‌మానీ విధానం ప్రతిబింబిస్తుందని బీడ్‌మాన్ (Beidelman, 1959) తెలిపారు. కరింపూర్ గ్రామంలో 41 బ్రాహ్మణ కుటుంబాలలో 3 కుటుంబాలు మాత్రమే సంప్రదాయ కులవృత్తిని స్వీకరించాయని వైజర్ (Wizer, 1936) తెలిపారు. సాంకేతిక విద్యపై ప్రాధాన్యమిచ్చిన విద్యావిధానం ప్రభుత్వ కార్యాలయాలలో ఉద్యోగాలలో ఎస్.సి. ఎస్.టి. ఇతర వెనుకబడిన వర్గాలకు రిజర్వేషన్ కల్పించడంవల్ల కులాలు నిర్వచించని అనేక కొత్త వృత్తులు పుట్టుకొచ్చాయి. ఉదాహరణకు అనేకమంది హరిజనులు తమ కుల వృత్తిని వదలి పాఠశాలలో ఉపాధ్యాయులయ్యారు. అనేకమంది వెనుకబడిన వర్గాలవారు సమీపంలోని పట్టణాలు, నగరాలలో చిన్న చిన్న వ్యాపారాలు ప్రారంభించారు.

గ్రామంలోని అనేక కులాల మధ్య జజ్‌మానీ విధాన సేవా సంబంధాలు కొనసాగుతున్నట్లు, పరిణామం చెందినట్లు మాదక్‌పూర్‌పై అధ్యయనం జరిపిన ఎం.ఎస్.ఎ. రావ్ వెల్లడించారు. కుమ్మరి, పడ్రంగివంటి సేవలు జజ్‌మానీ నిర్బంధల పరిధిలో లేవని, అయితే ఇతర కమ్మరి, స్వీపర్లు, మంగలి వంటి సేవలు జజ్‌మానీలో ఉన్నాయని మనకు తెలుస్తుంది. నగరంలో క్లర్క్ ఉద్యోగంచేసే మంగలి తన యజమానికి క్షురకర్మ చేయడం మానివేసి, పెళ్ళి, చావు వంటి సందర్భాల్లో వారిని మెసెంజర్ (mesenger) గా పనిచేస్తాడు. అదే విధంగా కమ్మరి తన వృత్తిలో భాగంగా తన యజమాని నాగలి కర్ర (blade) ను పదను పెట్టడం వంటి పనులు చేస్తారు. అయితే కొడవలి, పార, కొత్త, నాగలివంటి వాటికి డబ్బులు వసూలు (charge) చేస్తాడు.

16.2.3 ఉమ్మడి కుటుంబ వ్యవస్థలో పరిణామాలు

సంప్రదాయ భారతీయ గ్రామీణ సమాజంలో ఉమ్మడి కుటుంబం (Joint families) లేదా విస్తృత (extended familys) వ్యవస్థ మౌలిక లక్షణం. ఇది పట్టణీకరణ, పారిశ్రామికీకరణ, పాశ్చాత్యీకరణ, ఆధునిక విద్య, కుటుంబ నియంత్రణవంటి వాటివల్ల అనేక పరిణామాలను పొందింది. నగరంలోని కార్యాలయంలో కానీ,

BRAOU

కర్మాగారంలోకానీ ఉద్యోగంచేయడంవల్ల, బంధువర్గం దూర ప్రాంతాలకు వెళ్ళడంవల్ల గ్రామీణ కుటుంబ నిర్మాణం, ప్రకార్యాలలో ప్రధానంగా ఉమ్మడి నివాసం (Common residence), ఉమ్మడి ఆస్తులు వంటివాటిలో అనేక పరిణామాలు చోటుచేసుకున్నాయి. నేడు ఉమ్మడి కుటుంబం (Joint households) లో అనేక ప్రాథమిక కుటుంబాలు (a number of elementry households) ఉన్నాయి. సోదరి, సోదరుని పెళ్ళి, బంధువు కర్మకాండ వంటి కార్యాల నిర్వహణలో తప్ప మరేవిధమైన ఆత్మీయతాబంధం (emotional attachment) ప్రాథమిక యూనిట్లలోని సభ్యుల మధ్య ఉండదు. అయితే, కులవ్యవస్థలాగా ఉమ్మడి కుటుంబంకూడా స్థితిస్థాపకత (residant) కలిగి, ఆధునిక శక్తులకు అనుసరణీయతను అలవరుచుకుంది. నేడు కొన్ని పరిపూరక ఆర్థిక ప్రయోజనాలు, బంధుత్వాల నిర్బంధలవల్ల ఉమ్మడి కుటుంబంలోని ప్రాథమిక అంతర్గత విభాగ యూనిట్లు కలిసి ఉన్నాయి. అయితే నేడు ఈ నిర్బంధలు గతంలోవలెకాక పరిమిత బంధువర్గానికే (small circle of relavites) పరిమితమయింది.

సంప్రదాయ గ్రామీణ రంగంలో కులాంతర వివాహాలు, విడాకులు, వితంతు పునర్వివాహాలు వంటి వాటికి వ్యతిరేకం, మేనరికాలు, బాల్యవివాహాలు సాధారణం. అయితే నేడు వివాహ వ్యవస్థలో పరిణామం వచ్చింది. వితంతు పునర్వివాహం, కులాంతర వివాహం, విడాకులలో స్వల్ప వ్యతిరేకత ఉంది. బాల్య వివాహాలను ప్రోత్సహించడంలేదు. అమ్మాయిల సగటు వివాహ వయస్సు 1901 లో 13.1 సంవత్సరాలు ఉండగా, అది 1981 నాటికి 18.3 కు పెరిగిందని అనేక అధ్యయనాల రిపోర్టు తెలుపుతున్నది. (అగర్వాలా, 1962, భారత రిజిస్ట్రార్ జనర్, 1985). అమ్మాయిల సగటు వివాహ వయస్సు 18.6 సంవత్సరాలని అదే అబ్బాయిల వయస్సు 25-9 సంవత్సరాలని తమిళనాడు గ్రామంలో అధ్యయనం చూపిన రిచర్డ్, సుందర్‌రావు తెలిపారు. అదేవిధంగా మేనరికాలనుకూడా ప్రోత్సహించడంలేదు. గ్రామీణ ప్రాంతాల్లో మూడింట ఒక్క వంతు మాత్రము మేనరికాల పెళ్ళిళ్ళు జరుగుతున్నట్లు అధ్యయనాలు తెలుపుతున్నాయి. దీనివల్ల గ్రామీణ ప్రాంతాల్లో మేనరికాల పెళ్ళిళ్ళు తగ్గిపోయాయని తెలుస్తున్నది.

16.2.4 అవిచ్ఛిన్నత - పరిణామం

పారిశ్రామికీకరణలోని కొత్తవృత్తులు గ్రామీణ జాతి వృత్తుల కులాలను ప్రత్యేకించి సాలె, కుమ్మరి వంటి వారిపై ప్రభావం చూపడంతోపాటు అనేకమంది భూమిలేని వ్యవసాయ కార్మికులు, దినసరి కూలీలు తక్కువ కూలీకి నిర్మాణం, మట్టి పనుల్లో కుదిరారు. వ్యవసాయంలో సాంకేతిక పరిజ్ఞానాన్ని, వాణిజ్య పంటలను ప్రవేశపెట్టడం, హరిత విప్లవంవల్ల అనేక గ్రామాలలో అనేక కులాల మధ్య సంప్రదాయ జజ్‌మానీ సంబంధాలు అదృశ్యమయ్యాయి. గత 200 సంవత్సరాలుగా గ్రామాలనుంచి పట్టణాలకు, నగరాలకు వలస క్రమంగా అధికమవుతున్నది. భూమిపై ఆధారపడటం అధికం కావడంతో పేద సన్నకారు రైతులు, కౌలుదారులు (tenents), భూమిలేని వ్యవసాయ కార్మికులు రాష్ట్రం వెలుపలి గ్రామీణ ప్రాంతాలకు లేదా దగ్గరిలోని పట్టణం, నగరాలలోకి దినసరి పనికోసం వలసపోయారు. పేదరిక వ్యతిరేక (anti poverty), రాజకీయ సంఘాలలో, ఉద్యోగాలలో ఎస్.సి. ఎస్.టి. ఇతర వెనుకబడిన వర్గాలకు కల్పించిన రిజర్వేషన్ సత్ఫలితాలను ఇవ్వలేకపోయింది. స్వాతంత్ర్యానంతరం ప్రవేశపెట్టిన మార్పులు ధనవంతులకే అనుకూలంగా ఉంది. పేదవర్గాలను మన సమాజంలోని ప్రధాన స్రవంతి నుండి తప్పించాయి. పంటల అధికోత్పత్తితోపాటు, గ్రామీణ ప్రాంతంలో కొత్త విభేదాలను హరిత విప్లవం సృష్టించింది. ఇది బలమైన కులాలకు, బలహీన వర్గాలైన ఎస్.సి. ఎస్.టి. లకు మధ్య అఖాతం ఎక్కువ చూసింది. ఈ హరిత విప్లవంవల్ల మధ్యతరహా వ్యవసాయదారులు బలమైన వర్గంగా తయారయ్యారు. సంప్రదాయకంగా వస్తున్న గ్రామీణ ప్రాంతాలలోని ఆధిపత్యం ఉన్నత కులాలు / వర్గాలనుండి మధ్యతరహా వ్యవసాయదారుల హస్తగతమయింది. కొత్త సామాజిక శక్తులు అంటే ప్రధానంగా ఉత్తరాది రాష్ట్రాలలో గ్రామీణ సమాజంలోని బలమైన మధ్యతరగతి ఆవిర్భావంవల్ల సామాజిక ధ్రువీకరణ, నగరాలకు అధిక సంఖ్యలో వలసపోవడం, సామాజిక ఉద్రిక్తతలు, రాజకీయ సంస్కృతి క్షీణించడంవంటి వాటికి దారితీసింది. మధ్యస్థ కులాలు లేదా తరగతి వ్యవసాయదారులు నిమ్నకులాల మధ్యనున్న సామాజిక సంబంధాలలో దోపిడీ, హింసాపూరితమయ్యాయి. గ్రామంలో వివిధ కులవర్గాల మధ్య సామాజిక సమస్యలపైనా స్వర్ణలు ఎక్కువై ఏకాభిప్రాయం తక్కువయింది. (కె.ఎల్. శర్మ).

కొన్ని సంప్రదాయ వ్యవస్థలు లేదా దానికి సంబంధించిన దృక్కోణం (aspect) లేదా కార్యకలాపాలు (activity) కొనసాగడంకానీ అందులోని ఇతర దృక్కోణాలు, కార్యకలాపాలలో పరిణామంరావడంకానీ ఆధునిక

భారతదేశంలో సామాజిక పరిణామ లక్షణంగా చెప్పవచ్చు. ఈ ప్రక్రియను వైరుధ్య పరిణామం (peredox of change) గా ఎం.ఎన్. శ్రీనివాస్ (1986), దీనిని ఒకానొక విభాగీకరణ (Compertmentanization) సమస్యగా మిల్టన్ సింగర్ (1966) గుర్తించారు. ఈ భిన్న క్రియాశీలత (divergent activity) ను పాత్రలు, వాటి అనుసంధనతల దృష్ట్యా ఎం.ఎస్.ఎ. రాల్ అధ్యయనం చేశారు. యాదవ్‌పూర్ గ్రామీణులు కొన్ని కార్యకలాపాలను నూతన విలువల దృష్ట్యా మరికొన్ని కార్యకలాపాలను వారి సంప్రదాయ నియమాలకు దృష్ట్యా వివేచించారని గ్రామీణ సామాజిక పరిణామాన్ని వివరిస్తూ ఎం.ఎస్.ఎ. రాల్ (1991) తెలిపారు. అలా చేయడంలో వారు ప్రతికూలతను ఎదుర్కొనకుండే అనుకూలతను సాధించుకున్నారు. ఈ విధంగా యాదవ్‌పూర్ గ్రామంలోని ఆహితురు కొత్త వృత్తులు, వారి సాంప్రదాయిక కుటుంబం, వివాహ పద్ధతుల్లో స్వల్ప మార్పులతో కొనసాగుతున్నారు.

సంప్రదాయం, ఆధునికత సహజీవనంచేస్తూ అనేక సందర్భాల్లో పరస్పరం చేయూతనిస్తున్నాయని అనేక అధ్యయనాలు తెలిపాయి. కులం, ఉమ్మడి కుటుంబం, మతం వంటి సాంప్రదాయ వ్యవస్థలు ఆధునీకరణ ప్రక్రియకు అడ్డంకులు కాకుండా, అవి సమాజానికి చేయూతనిచ్చాయి. హిందూమతం, ఇస్లాం మతాలను సాంప్రదాయక మతాలుగా భావించినప్పటికీ, కొత్త ఆర్థిక వ్యవస్థాపన (enterprenenrship) మార్గంలో కొనసాగలేకపోయాయి. ఉమ్మడి ఆర్థిక ఎంటర్‌ప్రైజ్‌ను, మూలధనాన్ని, అరువును పెంపొందించడానికి, ఉత్పత్తులను అమ్మడం వంటి కొన్ని పరిపూరక ఆర్థిక లాభాలకోసం నేటి ఉమ్మడి కుటుంబాలలోని సభ్యులు కలిసి ఉన్నారు. నవ్యతను, అధిక ఉత్పాదకతను వ్యవసాయం, వర్తక, వాణిజ్యాలలో సాధించడానికి వివిధ కులాల సాంప్రదాయక నైపుణ్యాలు ఎంతో దోహదపడతాయి. ఉదాహరణకు దేశంలోని వివిధ ప్రాంతాలలో హరిత విప్లవంలోని నాయకత్వం సంప్రదాయ వ్యవసాయ వృత్తిని స్వీకరించిన మధ్యతరగతి రైతులనుండి వచ్చింది. సాంప్రదాయకంగా వ్యాపారం, చేతివృత్తులు చేసుకునే హిందూ, ముస్లిం కులస్తులు ఆధునిక సంస్థాగత విధానాలను అనుసరించి వర్తకం, మార్కెటింగ్, కార్యక్రమాల్లో కొత్త పాత్రను స్వీకరించారు. అదే విధంగా జజ్‌మానీ వ్యవస్థ నిర్బంధాలతో కూడిన అనేక కులాలు కార్యాలయాలు, కర్మాగారాల్లో కొత్త బాధ్యతలను స్వీకరించాయి.

సమాజంలోను, కుల వ్యవస్థలోనూ అనేక పరిణామాలు చోటుచేసుకున్నప్పటికీ ఈ కుల వ్యవస్థ పట్టు కోల్పోవడంలేదు. ఆధునిక విద్య, ఆర్థిక వ్యవస్థకానీ, రాజకీయ వ్యవస్థకానీ కులవ్యవస్థను నాశనం చేయగల శక్తి ఉన్నట్లు కనిపిస్తుంది. గ్రామీణ ప్రాంతాలలో కులనియమాలు కొంతవరకు కొనసాగుతున్నాయి. పెద్ద సమూహం ఒకే వ్యక్తుల గుర్తింపుకు, బాధ్యతకు ఇది ఇంకా అవకాశాన్ని కల్పిస్తున్నది. కులస్తుల మధ్య సంబంధ బాంధవ్యాలు ఇంకా బలంగానే ఉన్నాయి.

16.3 సంస్కృతీకరణ : అర్థం

భారతీయ సమాజంలోని పరిణామాలను వివరించడానికి సామాజిక శాస్త్రవేత్తలు కొన్ని భావనలను సూచించారు. అలాంటివాటిలో సంస్కృతీకరణ (sanskritization) ఒకటి. మన సమాజంలోని సామాజిక పరిణామాలను వివరించడానికి 'సంస్కృతీకరణ' అనే పదాన్ని మొట్టమొదటిసారిగా సుప్రసిద్ధ భారతీయ సామాజిక శాస్త్రవేత్త అయిన ఎం.ఎన్. శ్రీనివాస్ ప్రయోగించారు. ఆయన ఈ భావాన్ని తన గ్రంథం "Religion and sociology the corgs of southern India" (దక్షిణ భారతంలో కూర్గులలో మతం, సమాజం) లో వివరించారు. కర్ణాటక ప్రాంతంలో కూర్గులలో నిమ్నకులాలవారు కులశ్రేణిలో తమ స్థానాన్ని పెంపొందించుకొనడానికి బ్రాహ్మణుల ఆచారాలు, విలువలను అనుసరించినట్లు ఆయన తన అధ్యయనంలో కనుగొన్నారు. ఉదాహరణకు, వారు మాంసం తినడం, మద్యం తాగడాన్ని వదిలేశారు. రెడ్‌ఫీల్డ్ తెలిపిన "గొప్ప, అల్ప సంప్రదాయాలు", (Great and little traditons) మర్టన్ వెల్లడించిన "ఆదర్శ సమూహం" (Reference Group) సిద్ధాంతాలతో సంస్కృతీకరణ భావన సరిపోతుంది. భారతదేశంలో వేద సంస్కృతి గొప్ప సంప్రదాయాన్ని కలిగి ఉంది. జమీందారు అగ్రవర్ణాలవారు నిమ్నకులాల వారికి ఆదర్శ సమూహాలుగా నిలిచారు.

భారతీయ సమాజం సంప్రదాయ బద్ధమైనదని, జటిలమని, పరిణామరహితమైనదని అనేకమంది విజ్ఞులు నిందించారు (condemned). ఈ భావాన్ని ఖండించిన భారతీయ సామాజిక శాస్త్రవేత్తల్లో శ్రీనివాస్ ప్రప్రథముడు.

ఇతర సమాజాలలాగే భారతదేశంకూడా పరిణామం చెందుతున్నదని ఆయన అన్నారు. సామాజిక విశ్రేణి (ladder) లో వివిధ కులాలకు ఉన్నతస్థానానికి ఎదగడానికి అనేక అవకాశాలుండేవి? భారతీయ సమాజంలో ఈ పరిణామాలను మనం ఏ విధంగా వివరిస్తాం? ఈ ప్రశ్నకు శ్రీనివాస్ ప్రతిపాదించిన సంస్కృతీకరణ సమాధానం తెలుపుతుంది. "కులవ్యవస్థ అనేది జటిలమైన వ్యవస్థకన్న భిన్నమైనది. ఇందులో ప్రతి చిన్న కులం స్థానంకూడా శాశ్వతంగా నిర్దేశింపబడి ఉంటుంది. శ్రేణిలోని మధ్య శ్రేణిలో చలనం ఎల్లప్పుడూ సాధ్యమే. శాకాహారం తినడం, మద్యపానం వదలివేయడం, ఆచారాలను, దేవతారాధన పద్ధతులను సంస్కృతికరించడంద్వారా నిమ్న కులాలవారు ఒకటి రెండు తరాలలో శ్రేణిలో ఉన్నతస్థానం పొందగలిగారు. బ్రాహ్మణుల ఆచార వ్యవహారాలు, కర్మకాండలను, విశ్వాసాలను, బ్రాహ్మణ జీవన విధానాలను నిమ్నకులాల ప్రజలు అలవరచుకున్నారు."ఈ విధమైన కులశీలతను బ్రాహ్మణీకరణ" అని పిలిచారు. అయితే తరువాతి కాలంలో దీనిని "సంస్కృతీకరణ" (sanskrization) అని, విశాల అర్థంలో పిలిచారు. దేశంలోని వివిధ ప్రాంతాలలోని జాట్‌లు రాజపుత్రులు, రైళ్లు, కమ్మలు, వెలమలు మొదలైన వారిని నిమ్నకులాలవారు అనుకరించారు.

భారతదేశంలో సంస్కృతీకరణ విధానాన్ని అనేకమంది మత, సంఘ సంస్కర్తలు ప్రభావితం చేశారు. వీరిలో శంకరాచార్యులు, రామానుజాచార్యులు, వల్లభాచార్యులు, బసవతు, నించార్కుడు, గురునానక్, రాధాస్వామి, కబీర్, రాజారామ్‌మోహన్‌రాయ్, దయానంద్ సరస్వతి మొదలైన వారిని పేర్కొనాలి. హిందూమతంలో సంస్కరణలకు శ్రీకారం చుట్టిన వారిలో శంకరాచార్యులను మొదటగా చెప్పాలి. హిందూమతంలోని వివిధ కులాలు, శాఖల మధ్య ఐక్యతను, ఏకత్వాన్ని ప్రభోదించలేదు. రామానుజాచార్యుల ప్రభావంతో అనేకమంది నిమ్నకులాల ప్రజలు వైష్ణవమతాన్ని స్వీకరించారు. కులవ్యవస్థలోని దురాచారాలకు నిరసనగా కర్నాటకలో బసవతు నూతన మతశాఖను 'వీరిశైవ మతాన్ని' స్థాపించి, హరిజనులతో సహా అన్ని కులాల వారిని అందులో చేర్చారు. తరువాతి కాలంలో ఈ భీములను 'లింగాయతులు' అని పిలుస్తున్నారు. వీరు బ్రాహ్మణుల ఆచారాలను విలువలను అనుసరించారు. వారు నేడు బ్రాహ్మణులతో సమాన స్థాయిని పొందుతున్నారు. అదే విధంగా మత సంస్కర్తలైన గురునానక్, రాధాస్వామి, కబీర్ మొదలైనవారు నిమ్నకులాలలోని ఆహారం, నివాసం, పెళ్ళి మొదలైన విషయాలలో మతపరమైన తారతమ్యాలను మరచిపోవడానికి సహాయపడ్డారు. వారు సహపంక్తి భోజనాలను ప్రోత్సహించారు. 18, 19 శతాబ్దాలలో రెండు గొప్ప సంఘ సంస్కరణ ఉద్యమాలను రాజారామోహన్‌రాయ్, దయానంద సరస్వతి ప్రారంభించారు. హరిజనులతో సహా నిమ్నకులాల ప్రజల, సామాజికంగా దోపిడీకి గురైన గౌరవమర్యాదలను కాపాడటానికి వారి ప్రభావంతో బ్రహ్మ సమాజం, ఆర్యసమాజం కార్యకర్తలు అనేక చర్యలు చేపట్టారు. హరిజనులు, ఇతర నిమ్నకులాలవారికోసం సామూహిక ప్రేరణ (intiation) కార్యక్రమాలను నిర్వహించారు. వారికి వేదాలు, ఉపనిషత్తులు, గీతలోని పురుషార్థాలు, కర్మ, పునర్జన్మ మొదలైన అంశాలపై బోధించారు. ఈ చర్యలన్నీ నిమ్న కులాల వారికి తమ స్థాయిని పెంచుకొని, ఉన్నత కులాలకు సమీపం కావడానికి దోహదపడ్డారు.

"ఒక నిమ్న హిందూకులం, లేదా గిరిజనులు లేదా ఇతర వర్గానికి (group) చెందినవారు తమ ఆచార వ్యవహారాలను, సంస్కార విధులను, ఆదర్శాలను (ideology), జీవన విధానాలను సాధారణంగా ఉన్నత దిశవైపు తరచుగా ద్విజకులస్థులవైపు మార్చుకోవడం. సాధారణంగా ఇటువంటి మార్పులు కులశ్రేణిలో ఉన్నతస్థానాన్ని పొందటానికి ఆచారిస్తారు," అని సంస్కృతీకరణను గురించి శ్రీనివాస్ నిర్వచించారు. నిమ్నకులాల ప్రజలు తమ సామాజిక స్థితిని పెంచుకోవడానికి, ఉన్నత కులాల ఆచారాలను, విలువలను, జీవన విధానాలను అనుసరించే విధానమే సంస్కృతీకరణ. సంస్కృతీకరణ అంటే కేవలం ఉన్నతకులాల ఆచారాలను, అలవాట్లను కొత్తగా అలవాటు చేసుకోవడంకాదని శ్రీనివాస్ అంటారు. వేదాలలోని భావాలైన పురుషార్థాలు, ఆశ్రమ ధర్మాలు, కర్మసిద్ధాంతాలు మొదలైన వాటిని కూడా ఆమోదించడమని తెలిపారు. సంస్కృతీకరణ పద్ధతిలో నిమ్నకులాల ప్రజలు ఉన్నతకులాల స్థాయిని చేరుకోవడానికి ఒకటి రెండు తరాలు పట్టవచ్చు. ఈ విధానం హిందూమతంలోని నిమ్నకులాలకే పరిమితంకాదు. ఇతర తమాలకు చెందిన ముస్లిం, క్రైస్తవ వర్గాలుకూడా ఉన్నతకులాల అచారాలు, విలువలను అనుసరిస్తారు. అదేవిధంగా గోండులు, భిల్లులు మొదలైన గిరిజనులుకూడా. ఉన్నత కులాలవారి జీవనవిధానాలను సంస్కృతీకరించుకున్నారు. సంస్కృతీకరణద్వారా ఒక తెగ కొంతకాలం తరువాత మరొక కులంలో కలిసిపోతుంది. ఉదాహరణకు ఆంధ్రప్రదేశ్‌లో ఎరుకల, ఏనాదికులాల ప్రజలు గిరిజనులు. వారు గ్రామీణ సమాజాలకు రెండు మూడు శతాబ్దల క్రితం వలస వెళ్ళారు. నేడువారు తమ గిరిజన సాంస్కృతిక విలువలు, ఆచారాలను వదలేసి గ్రామీణ ప్రజల ఆచారాలను, విలువలను అలవరచుకున్నారు.

BRAOU

16.3.1 సంస్కృతీకరణ ప్రక్రియ

సంస్కృతీకరణ ప్రక్రియ ఎలా సాగుతుందో పరిశీలిద్దాం. ఇది వ్యక్తి, సమూహం (group) వైఖరి (attitude), ప్రవర్తన (behaviour) రీతులను ఏ విధంగా ప్రభావితం చేస్తుంది. సంస్కృతీకరణ ప్రభావానికి లోనయినవారు అనేక పద్ధతులను అలవరచుకుంటారు. కొందరు తమకు పారంపర్యంగా వస్తున్న అపరిశుభ్ర వృత్తులను (unclean occupations) వదలేసి ఇతర ఉన్నత కులాలవారివలే పరిశుద్ధ ఉద్యోగాలను (clean jobs) చేపడతారు. కొందరు బ్రాహ్మణులలాగా యజ్ఞోపవీతం ధరిస్తారు. కొందరు లింగాయతులులాగా విభూతిని పెట్టుకొని, శివలింగాన్ని ధరిస్తారు. మరికొందరు విష్ణు చక్రాలను, శంఖవును, విష్ణునిలాగా, రామునిరాలగా హనుమంతునిలాగా చిహ్నాలను తమ శరీరాలపైన పచ్చబొట్లు (tattoos) పొడిపించుకుంటారు. కొందరు మంత్రాలు నేర్చుకొని ప్రతిదినం పూజల చేస్తారు. కొందరు మద్యాన్ని, మాంసాన్ని వదిలేశారు. కొందరు గ్రామ దేవదేవతలైన నూకాలమ్మ, పోలేరమ్మవంటి వారిని పూజించడం విడిచిపెట్టి విష్ణువు, రాముడు, శివుడు, హనుమంతుడువంటి దేవతారాధన ప్రారంభించారు. తమ ఆరాధ్య దైవాలకు జంతు బలులను నిషేధించి పూలు, పండ్లు, పంచ భక్ష్యపరమాన్నాలు వంటివాటిని సమర్పించారు. వారు కర్మ, మోక్షం, ధర్మం మొదలైన వైదిక భావనలను తెలుసుకున్నారు. మతపరంగా పవిత్రమైన రోజులలో వారు ఉపవాసాన్ని ఆచరించారు. ఉదాహరణకు కొందరు తమ కులలా పేర్లను గంగపుత్రులు (బెస్త), రాజక (చాకలి), పద్మశాలి (సాలె/నేసే) కూడా మార్చుకున్నారు. వారు ఉన్నత కులాలోని బాల్యవివాహ ఆచారాన్ని పాటించారు. వారు విడాకుల పద్ధతిని విడనాడలేరు. కొందరు తమ పేర్ల చివర శాస్త్రి, ఆచారి, నాయుడు, రెడ్డి వాటిని పెట్టుకున్నారు. నిమ్నకులాలో కనిపించే ఈ విధమైన ప్రక్రియలన్నీ సంస్కృతీకరణ కృషిలో భాగమే. ఈ విధంగా చేయడంవల్ల ఉన్నత కులాల వారికి చేరువ అయ్యామని, సామాజికస్థాయి పెరిగిందని వారు విశ్వసించారు.

సంస్కృతీకరణ - కొన్ని ఉదాహరణలు

ప్రదేశపరంగా, నిర్మాణపరంగా కూడా సంస్కృతీకరణ అనేది విస్తృతమైన ప్రక్రియ. దేశంలోని వివిధ భాగాలలోని నిమ్నకులాలకు, తెగలకు, చెందిన అనేకమంది దీనిప్రభావానికి లోనై తమ ఆచారాలను, విలువలను సంస్కృతీకరించుకున్నారు. ఇక్కడ కొన్ని ఉదాహరణలను పొందుపరుస్తున్నాం. సంస్కృతీకరణకు సంబంధించి శ్రీనివాస్ ఇచ్చిన మంచి ఉదాహరణ - దక్షిణ భారతదేశంలో కంసాలి కులం. ఈ కులస్థులు బ్రాహ్మణులలాగా జందెం వేసుకోవడం విడిచిపెట్టవంటి ఆచారాలను పాటించారు. వారు తమను 'విశ్వబ్రాహ్మణులు' పిలుచుకున్నారు. కర్ణాటకలోని లింగాయతులు మరొక ఉదాహరణ. సుమారు 8 శతాబ్దాలక్రితం బసవేశ్వరుని ప్రభావంతో హరిజనులతో సహా అనేక నిమ్నకులాల ప్రజలు వీరశైవమతం పుచ్చుకున్నారు. వారు బ్రాహ్మణుల ఆచారాలను, విలువలను స్వీకరించారు. నేడు, వారు బ్రాహ్మణుల కంటే ఉన్నతస్థాయిని అనుభవిస్తున్నారు. అదేవిధంగా రామ్‌ఘరియాలు, ఆర్యసమాజం, బౌద్ధం, సిక్కుమతాల ప్రభావంతో సంస్కృతీకరించుకున్నారు. మద్యం, నిషేధ ఆహార పదార్థాలను వదిలేశారు. పెళ్ళిళ్ళు, పుట్టినరోజులు, కర్మకాండ (funeral funation) వంటి సంధర్భాల్లో బ్రాహ్మణ పూజారులకు గిరాకీ పెరిగి, సంస్కృతపరమైన సంస్కార విధులను అలవరచుకున్నారు. ఈ విధంగా సామాజిక శ్రేణిలో ఈ నిమ్నకులాల ప్రజలు ఉన్నత స్థితిని చేరుకున్నారు. నిమ్నకులాలవారు వైదిక సంస్కృతి ఇంద్రజాలశీకరణ (magic sped) లో ఉన్నట్లు మనకు తెలుస్తుంది. దీనికి సంబంధించి ఆంత్రె బిటీల్లె (andre Beteille) ఈ విధంగా తెలుపుతాడు. "ఉన్నత. కులలా దోపిడీకి గురయిన నిమ్నకులాలు ఉన్నతకులాల ఆచారాలను, విలువలను అనుసరించడం మిక్కిలి ఆశ్చర్యకరం. వైదిక మతం, సంస్కారవిధులను పరిరక్షించు బాధ్యతలను ఈ పీడిత కులాలు (exploited castes) తమ భుజస్కందాలపైన వేసుకోవడం కూడా మిక్కిలి ఆశ్చర్యం" అని ఆయన అన్నారు.

16.3.2 సంస్కృతీకరణ - మౌలిక అంశాలు (Basic Elements)

సంస్కృతీకరణలో కొన్ని మౌలిక అంశాలున్నాయి. అవి

1. అనుకరణ (imitation), ఉన్నత కులాల ఆచారాలు, విలువలు, ప్రవర్తనా రీతులను నిమ్న కులాలు అనుకరించడం.

2. సన్నిహితం - సంస్కృతీకరణ ద్వారా ఉన్నత కులాలకు నిమ్నకులాలు సన్నిహితం అవుతాయి. ఈ విధంగా వివిధ కులవర్గాల మధ్య సామాజిక సంబంధంలో పరివర్తన కలుగుతుంది.

3. సామాజిక చలనం (mobilities) : సాధారణంగా సామాజిక నిశ్రేణి (Social Ladder) లో నిమ్న కులాలవారు ఉన్నత స్థాయికి ఎదగటానికి సంస్కృతీకరణ దోహదపడుతుంది. కొంతకాలం తరువాత వారు ఉన్నత కులాల స్థాయిని చేరుకుంటారు.

16.3.3 సంస్కృతీకరణ విమర్శ :

సంస్కృతీకరణ భావనను అనేకమంది సామాజికశాస్త్రవేత్తలు విమర్శించారు. అందులోని ప్రధాన అంశాలు:

1. నిమ్నకులాల సంస్కార విధి సంబంధ, మతపరమైన ప్రతిష్ఠ (status) ను సంస్కృతీకరణ కొంతవరకు పెంపొందించవచ్చు. అయితే ఈ నిమ్నస్థాయి ప్రజలు సామాజిక, ఆర్థిక, రాజకీయ స్థితిగతుల్లో ఎటువంటి మార్పులేదు. సంస్కృతీకరణ తరువాత కూడా విశ్వబ్రాహ్మణులు పేదలుగానే మిగిలిపోయారని బెటిల్లే (Beteille) తెలిపారు.

2. గ్రామీణ ప్రాంతాలలోని నిమ్నకులాలు, అగ్రవర్గాల మధ్య సామాజిక సంబంధాల్లో కొంత పరివర్తనను సంస్కృతీకరించవచ్చు. నిమ్నకులాలవారు అగ్రవర్గాల వారికి సన్నిహితం కావచ్చు. అయినంతమాత్రాన, అగ్రవర్గాలవారు తమ రాజకీయ, ఆర్థికాధికారంలో నిమ్నకులాల వారికి భాగం పంచి ఇచ్చినట్లు కాదు.

3. ఒకవేళ వ్యక్తుల, సమూహాలు ఉన్నతస్థాయికి చేరుకోవడానికి సంస్కృతీకరణ నిజంగా దోహదం చేసిన పక్షంలో బ్రాహ్మణులు, ఇతర అగ్రవర్గాలవారు తమ వైదిక సంస్కృతిని విడనాడి పాశ్చాత్య ఆచారాలను, విలువలను, ఎందుకు అనుసరించరు? సంస్కృతీకరణ పద్ధతి అనేది సామాజిక చలనానికి నిరర్థకమైనదని ఇది స్పష్టంగా తెలుపుతున్నది.

4. సామాజిక చలనానికి సంస్కృతీకరణ అవకాశం కల్పించినపుడు ప్రజలు ఎందుకు హిందూమతాన్ని వదలి బౌద్ధం, ఇస్లాం, క్రైస్తవ మతాలను పుచ్చుకున్నారు?

5. బలమైన కులాల దోపిడీకి వ్యతిరేకంగా ప్రతిఘటనగా నిమ్నకులాలు సంస్కృతీకరణను అనుసరించాయని ఎం.ఎస్. రావ్ తెలిపారు. సామాజిక, ఆర్థిక, రాజకీయ, మత రంగాలలో అగ్రవర్గాల గుత్తాధిపత్యాన్ని సవాలు చేయడానికి నిమ్నవర్గాలకు ఇది సహాయపడింది. ఈ విధంగా అగ్రవర్గాలు, నిమ్నకులాలు మధ్యంతరం తగ్గి, పరస్పరం అవగాహన పెంపొందకుండా వారి మధ్య అఘాతాన్ని సంస్కృతీకరణ సృష్టించింది. స్వచ్ఛత, అపవిత్రం (pollution), సంస్కారవిధి శ్రేణి (ritual hierarchy) భావనల పరివర్తనకు మౌలికంగా సంబంధించినది సంస్కృతీకరణ అని కె.ఎన్. శర్మ అన్నారు. ఇది కుల వ్యవస్థలో లంబచలనం (vertical mobility) ని కాకుండా కొంతవరకు క్షితిజ సమాంతర చలనంను (horizental mobility) స్పృశిస్తుంది.

గతంలో సంస్కృతీకరణ ఒక సామాజిక ప్రక్రియగా ప్రధాన పాత్ర వహించి ఉండవచ్చు. కానీ నేడు మాత్రం సమాజిక చలనానికి ఆధారంగా సంస్కృతీకరణను కొందరు మాత్రమే తీసుకుంటున్నారు. నేడు సామాజిక చలనానికి సంస్కృతీకరణకంటే పాశ్చాత్యీకరణ, ఆధునికీకరణ, లౌకికీకరణలు చాలా ప్రచారంలో ఉన్నాయి.

16.4 పాశ్చాత్యీకరణ

ఆధునిక భారతీయ సమాజంలోని పరివర్తనలను వివరించడానికి సామాజిక శాస్త్రవేత్తలు అనేక భావనలను తెలిపారు. అలాంటి భావనలలో పాశ్చాత్యీకరణ ఒకటి. దీనిని ఎం.ఎన్. శ్రీనివాస్, యోగేందర్ సింగ్ తెలిపారు. 18వ శతాబ్దంలో బ్రిటిష్‌వారు భారతదేశంలో అడుగుపెట్టడంతో ఈ ప్రక్రియ ప్రారంభం అయింది. వారు భారతదేశాన్ని 200 ఏళ్ళకు పైబడి పాలించారు ఈ కాలంలో పాశ్చాత్యవిలువలు, సంస్కృతి, జీవన విధానాలు భారతీయ సమాజంలో వేళ్ళూనాయి. భారతదేశంలో పాశ్చాత్య విలువలను వ్యాప్తి చేయడంలో ఐరోపా అధికారులు, క్రైస్తవ మిషనరీలు, భారతీయ మేధావులు ప్రధాన పాత్ర వహించారు.

BRAOU

పాశ్చాత్యీకరణ అంటే ఏమిటి ? పాశ్చాత్య విలువలను, సంస్కృతిని పాశ్చాత్యేతర సమాజాలు అనుకరించే ప్రక్రియను పాశ్చాత్యీకరణ అంటారు. ఈ అనుకరణవల్ల పాశ్చాత్య సంస్థలు, సంబంధాలు, విలువలు, సిద్ధాంతాలు (ideologies) సాంకేతిక విజ్ఞానంలో అనేక పరిణామాలు చోటుచేసుకుంటాయి. పాశ్చాత్యీకరణకు సమానార్థకంలో ఆధునికీకరణ అనే పదాన్ని డేనియల్ లర్నర్ (Daniel Learner) వాడారు. పాశ్చాత్య సంస్కృతితో సంపర్కం లేకుండా ఒక సమాజం స్వతంత్రంగా ఆధునికీకరణ చెందవచ్చు. అప్పుడు ఆధునికీకరణతో పాశ్చాత్యీకరణను సమం చేయడం ఒప్పుకాదు. అదేవిధంగా, కొందరు పట్టణీకరణ (urbanization), పాశ్చాత్యీకరణను పరస్పర మార్పుగలవిగా సూచించారు. ఈ పట్టణీకరణ ఎక్కువగా పట్టణాలు, నగరాలలో జరుగుతున్నందున వారీవిధంగా తెలిపారు. పాశ్చాత్య సంస్కృతిని, విలువలను గ్రామీణ ప్రజలుకూడా అనుకరిస్తున్నందువల్ల పట్టణీకరణను పాశ్చాత్యీకరణతో సరిపోల్చడం సమంజసంకాదు.

పాశ్చాత్యీకరణలో ప్రధానంగా రెండు అంశాలున్నాయి. అవి :

1) పాశ్చాత్య భౌతిక లేదా వసుత సంస్కృతిని అనుకరించడం. పాశ్చాత్య జీవన విధానంలోని దుస్తులు, ఆహారం, పానీయాలు, కళ, వాస్తుశిల్పం (architecture) వస్తు సంపదను భారతీయులు అనుకరిస్తారు. వారు ఫ్రిజ్‌లు, సోఫా, డైనింగ్ టేబుల్, టూత్‌పేస్ట్ వంటవాటిని వాడతారు. పాశ్చాత్య ప్రభావానికి గురైన వారికి ఈ వస్తుసంపద అంతా హోదా చిహ్నంగా మారిపోయాయి. సాంకేతిక విజ్ఞానంలో లేదా వస్తు విలువల్లో పరివర్తన పాశ్చాత్యీకరణలో మౌలిక అంశం.

2. ఇక రెండవ అంశం - పాశ్చాత్య సామాజిక విలువలు, విశ్వాసాలు, సిద్ధాంతాలను అనుసరించడం. ఎం.ఎన్. శ్రీనివాస్ ప్రకారం (1) మానవహితవాదం (egalianitariainsm), సమానతావాదం (eanalitarianism), (3) లౌకికీకరణలు, పాశ్చాత్య సంస్కృతంలోని ప్రధాన విలువలు. కులం, భాష, జాతి లేదా మతానికి అతీతంగా మానవాళి సంక్షేమానికి కృషి చేయడమే మానవహితవాదం. విద్య, ఆర్థిక, రాజకీయ రంగాలలో అందరికీ సమాన అవకాశాలు కల్పించడమే సమానతవాదం. హేతుబద్ధమైన ఆలోచనలు, శాస్త్ర విజ్ఞానం, సాంకేతిక విజ్ఞానాలను ఆమోదించడమే లౌకికరణ. బ్రిటిష్ కాలంలో సతి, బాల్యవివాహాలు, అస్పృశ్యతవంటి దురాచారాలపై పోరాటం సాగించడానికి భారతీయ సంఘ సంస్కర్తలకు ఈ విలువలు స్ఫూర్తిదాయకమయ్యాయి.

16.4.1 పాశ్చాత్యీకరణ ప్రక్రియ

సంప్రదాయ భారతీయ గ్రామీణ సమాజాన్ని ఆధునిక సమాజంగా రూపొందించడంలో పాశ్చాత్యీకరణ ప్రధానపాత్ర వహించింది. అది సామాజిక వ్యవస్థ, సామాజిక సంబంధాలు, విలువలో విప్లవాత్మక పరిణామాలను తెచ్చింది. బ్రిటిష్‌వారు వార్తా రవాణా సాధనాలుగా రైల్వేలు, రోడ్డు రవాణా, తంతి తపాలా, రేడియో, పత్రికలను ప్రవేశపెట్టారు. వారు భూయాజమాన్య రీతులను సర్వేచేసి, రికార్డులను తయారుచేశారు. వారు భారతదేశ వ్యాప్తంగా పాఠశాలలను స్థాపించి, నూతన విద్యా విధానాన్ని ప్రవేశపట్టారు. బోధన మాధ్యమంగా ఇంగ్లీషును ప్రవేశపెట్టారు. వారు యూనిఫారం పౌర, నేర, శిక్షాస్మృతిని (civil and criminal renal code) ప్రవేశపట్టారు. వారు చట్టంలోని అసమానతలు, ప్రాధాన్య వ్యవహరణను (preferential treatment) తొలగించారు. ఉదాహరణకు ఆధారబద్ధమైన హిందూ శిక్షాస్మృతి ప్రకారం దోషుల కులాలనుబట్టి శిక్ష ఉంటుంది. అదే విధంగా ఇస్లాం చట్టంకూడాస ముస్లిమేతర సాక్ష్యాన్ని నిషేధిస్తుంది. వారు అనేక సంఘ సంస్కరణలను ప్రవేశపెట్టారు. అనాదిగా వస్తున్న సాంఘిక దురాచారాలైన సతి, ఆడశిశు హత్య, బానిసత్వం, అస్పృశ్యత, దేవదాసిపద్ధతి, బాల్య వివాహాలు, కన్యాశుల్కం, వితంతు పునర్వివాహాలపై ఆంక్షలు మొదలైన వాటిని నిర్మూలించారు.

భారతదేశంలో పట్టణీకరణ, పారిశ్రామీకరణకు పాశ్చాత్యీకరణ దోహదపడింది. పట్టణాలు, నగరాలలో అనేక భారీ, మధ్యతరహా పరిశ్రమలు స్థాపించబడ్డాయి. ఇవి, మధ్య, నిమ్న కులాలకు సంబంధించిన అనేకమందికి సామాజిక చలనానికి అవకాశం కల్పించడమేకాక వర్తక వాణజ్యాలను బలోపేతం చేశాయి. పరిశ్రమల్లో పనిచేయటనికై భూమిలేని గ్రామీణ పేదలు పట్టణాలు, నగరాలకు వలస వచ్చారు.

భారతదేశంలో పాశ్చాత్యీకరణ ప్రక్రియ ఊపు అందుకోవడానికి భారతీయ మేధావులు ప్రముఖ పాత్ర పోషించారు. వీరిలో రాజారాదుమోహన్‌రాయ్, టాగోర్, వివేకానందుడు, దయానంద సరస్వతి, విద్యాసాగర్,

BRAOU

వీరేశలింగం, రనతే, గోఖలే, గాంధీజీ, నెహ్రూవంటి సంఘసంస్కర్తలను పేర్కొనాలి. వారు సాంప్రదాయిక భారతీయ విలువలను పాశ్చాత్య విలువల దృష్ట్యా (interm) పునఃనిర్వచించారు. భారతీయ గడ్డపైన అనేక సంఘ సంస్కరణలను చేయడానికి వారు బ్రిటిష్‌వారికి చేయూతనిచ్చారు.

పాశ్చాత్యీకరణ ప్రక్రియ భారతదేశ వ్యాప్తంగా ఒకే విధంగా లేదు. పాశ్చాత్యీకరణ ప్రభావం గ్రామీణ ప్రాంతాలలోకంటే నగరాలలో, నిరక్షరాస్యుల్లో కంటే విద్యావంతుల్లో, స్త్రీలలోకంటే పురుషుల్లో ఎక్కువగా ఉంది. ఇది ఉత్తర భారతదేశంలోకంటే దక్షిణ భారతదేశంలో అధికంగా ఉంది. విద్యా సంస్థల్లోనూ, బ్యూరోక్రసీ, సైన్యం, బ్రిటిష్‌వారు స్థాపించిన పరిశ్రమల్లో చేరినవారిపై పాశ్చాత్యీకరణ ప్రభావం ప్రత్యక్షంగా ఉంది, వారు పాశ్చాత్య విలువలకు ప్రత్యక్షంగా గురయ్యారు. ఐరోపా వారిచే కాఫీ, తేయాకు తోటల్లో నియమితులైన కార్మికులు కూడా పాశ్చాత్య సంస్కృతి అనుభవాన్ని ప్రత్యక్షంగా చూశారు. అదేవిధంగా క్రైస్తవనంలోకి మారిన హిందువులకు ప్రత్యక్ష అనుభవం ఉంది. ఇతరుల పాశ్చాత్యీకరణ ప్రభావాన్ని పరోక్షంగా, గణంగా అనుభవించారు.

బ్రిటిష్‌పాలనవల్ల బాగా లాభం పొందిన అగ్ర వర్గాల వారిని పాశ్చాత్యీకరణ బాగా ప్రభావితం చేసింది. ఈ కులాలలో ఉత్తరప్రదేశ్‌లో బ్రాహ్మణులు, రాజపుత్రులు, కాయస్థులు, కొందరు ముస్లింలు, బెంగాల్‌లో వైద్యులు (vidyas), పశ్చిమ భారతదేశంలో బనియాలు, పార్సీలు, కేరళలో నాయర్లు, సిరియా క్రైస్తవులను పేర్కొనవచ్చు. ఈ కులాలన్నిటిపైన పాశ్చాత్యీకరణ ప్రభావం మిక్కిలి గణనీయంగా ఉంది. ఈ కులాలన్ని బ్రిటిష్ విద్యా విధానంవల్ల, పరిపాలన, సైన్యం, పోలీసు, న్యాయవ్యవస్థ, వంటి వాటిలో వచ్చిన అవకాశాలవల్ల బాగా లాభపడ్డాయి. బ్రిటిష్ కాలంలో పాశ్చాత్యీకరణ ప్రభావంవల్ల ఉన్నత సామాజిక స్థాయిని నిమ్నకులాలకు చెందిన అతి తక్కువమంది అందుకోగలిగారని కోహిన్ (cohen) తెలిపారు. పారిశ్రామికీకరణ, పట్టణీకరణ ఫలాలను కేవలం అగ్రవర్ణాలకు చెందిన బ్రాహ్మణులు, రాజపుత్రులు, జాట్‌లు మొదలైనవారు అనుభవించారని హెరాల్డ్ గోల్డ్ (Herald Gold) తెలిపారు. పేదరికం, దోపిడీల కారణంగా నిమ్నకులాలవారు ఈ లాభాలను అందుకోలేకపోయారని ఆయన తెలిపారు. బ్రిటిష్ పాలనలో లభించిన అవకాశాలను తమ నిస్సహాయస్థితివల్ల నిమ్నకులాలవారు అందుకోలేకపోయారని ఓ మాలే (O Malley), స్పియర్ (spear) తెలిపారు. బ్రాహ్మణులనుండే అనేకమంది భారతీయ మేధావులు వెలిశారని ఎడ్వర్డ్ షిల్ (Edward shill) వెల్లడించారు. బ్రిటిష్ సైన్యంలోను, పట్టణ ప్రాంతాల్లోని పారిశ్రామిక ఉద్యోగాల్లో చేరడంవల్ల అహిర్, కుర్మి, నోనియా, (చౌహాన్), జతర్ వంటి నిమ్నకులలాకు చెందిన కొందరు మాత్రమే ఆర్థిక స్థితిని పెంపొందించుకోగలిగారు.

పాశ్చాత్యీకరణ ప్రక్రియ అగ్రవర్ణాలు, నిమ్నకులాల మధ్య అఖాతాన్ని అధికం చేసింది. బ్రిటిష్ పాలనలో ద్వితీయార్థం (Letter post) లో ప్రారంభమైన వెనుకబడిన ఉద్యమాలపై ప్రత్యక్ష ప్రభావం చూపింది. అగ్రవర్ణాల వారితో సమానంగా సైన్యం, పాలన, పరిశ్రమల్లో తను కూడా అవకాశం కావాలని వెనుకబడిన వర్గాలు డిమాండ్ చేశాయి. కొన్ని సందర్భాల్లో తమ లక్ష్య సాధనకోసం అగ్రవర్ణాలు, నిమ్నకులాలు బహిరంగంగా పోటీలో నిలిచాయి. 1857నాటి సిపాయిల తిరుగుబాటు (mutiny) తరువాత, హరిజనులతో సహా నిమ్నకులాల వారికి అనేక అవకాశాలను బ్రిటిష్ పాలకులు కల్పించారు.

16.4.2 గ్రామీణ సమాజంపై పాశ్చాత్యీకరణ ప్రభావం :

భారత గ్రామీణ సమాజంలో పాశ్చాత్యీకరణ ఈ దిగువ పరివర్తనలోను తెచ్చింది.

1. శాస్త్రీయ, సాంకేతిక అన్వేషణల ఫలితాలను ప్రవేశపెట్టడానికి గ్రామీణ ప్రాంతాలలో వ్యవసాయం, గ్రామీణ ఆరోగ్య రంగాలలో నూతన ఆలోచలనులను ప్రవేశపెట్టడానికి కారణభూతమయింది.

2. సాంప్రదాయిక గ్రామీణ సమాజం ఆధునిక సమాజంగా పరివర్తన చెందటానికి దోహదపడింది. గ్రామీణ ప్రజలు తరతరాలుగా వస్తున్న అంద విశ్వాసాలు, నమ్మకాలనుండి బయటపడ్డారు. వారి జీవనరీతుల్లో, సామాజిక సంబంధాల్లో, విలువల్లో అనేక మార్పులు వచ్చాయి.

3. భారతదేశవ్యాప్తంగా లక్షలాది గ్రామీణులు ప్రజాస్వామ్యం, మానవహిత వాదం, సమానతావాదం, లౌకికవాద విలువలను తెలుసుకున్నారు. రాజకీయ, ఆర్థిక, విద్యారంగాలలో సమానభాగం కావాలని వివిధ కులాలు మతాల వారు డిమాండ్ చేయడానికి ఈ విలువలు సహాయపడ్డాయి.

BRAOU

4. బ్యూరోక్రసి, పోలీసు, సైన్యం, విద్య, న్యాయంవంటి వ్యవస్థల స్థాపనద్వారా భారతదేశంలో జాతీయ సమైక్యతకు పునాది పడింది. ప్రజల మతం, కులం, భాషవంటి వాటికి అతీతంగా ఈ వ్యవస్థలో చేర్చుకున్నారు.

5. రైలు, రోడ్డు రవాణా విధానం, తంతి తపాలా సేవలు, రేడియో, ప్రింటింగ్ ప్రెస్ వంటివి గ్రామీణ ప్రజల్లో కమ్యూనికేషన్ వ్యవస్థ సులభతరం చేసి, వారిలో విశాల దృక్పథాన్ని పెంచింది.

6. అది పట్టణీకరణ, పారిశ్రామికీకరణ ప్రక్రియలను ప్రభావితం చేసింది. సాంప్రదాయకంగా కులప్రాతిపదికపైన వ్యక్తుల వృత్తుల స్థానంలో పారిశ్రామిక ఉద్యోగాలు వెలిశాయి. గ్రామీణ ప్రాంతాలలోని నిమ్నకులాలు తమ ఆర్థిక స్థితిగతులను మెరుగుపరచుకోవడానికి నగర ప్రాంతంలోని పరిశ్రమలు అవకాశం కల్పించాయి.

7. వివిధ కులాలలో ఆహారం, సామాజిక సుమగమంలో (intercourse) స్వచ్ఛత, కలుషితం అనే భావాలు మాయమయ్యాయి.

8. గ్రామీణ ప్రాంతాలలో బాలికల చదువుకు ప్రాధాన్యం పెరిగింది. అనేకమంది గ్రామీణుల్లో ఇంగ్లీషు మాధ్యమం కాన్వెంట్లు, పబ్లిక్ స్కూల్స్‌పట్ల మోజు పెరిగింది.

9. గ్రామీణ ప్రజల్లో జీవన విధానాల్లో మార్పులు చోటుచేసుకున్నాయి. సోఫా, డిన్నర్ టేబుల్, రేడియో, టి.వి., టూత్‌పేస్ట్, పాశ్చాత్య దుస్తులువంటి వస్తువులు హోదా చిహ్నాలు అయ్యాయి.

10. క్రైస్తవ మిషనరీలు క్రైస్తవ మతాన్ని భారతదేశం నలుచెరుగులా ప్రత్యేకించి ఎస్.సి., ఎస్.టి.లు, ఇతర అవకాశాలు లేని (underprivileged) వర్గాలవారు క్రైస్తవమతం స్వీకరించడంవల్ల సామాజిక చలనానికి అవకాశాలు ఏర్పడ్డాయి.

16.4.3 పాశ్చాత్యీకరణ : సమస్యలు

భారతీయ సమాజంలో ప్రత్యేకించి గ్రామీణ సమాజాలలో పాశ్చాత్యీకరణ అనేక సమస్యలను సృష్టించింది.

1. పట్టణీకరణ, పారిశ్రామికీకరణలపై పాశ్చాత్యీకరణ ప్రాధాన్యం ఇవ్వడంవల్ల గ్రామీణ చేతివృత్తులు, కుటీర పరిశ్రమలు బాగా దెబ్బతిన్నాయి. కుటీర పరిశ్రమలపై ఆధారపడిన గ్రామీణ చేతివృత్తులవారు తమ ఉద్యోగాలు కోల్పోయి (uprooted) పేదలయ్యారు.

2. అది గ్రామీణ - నగరవలసన ప్రోత్సహించింది. ఉద్యోగం, విద్య, వర్తక వాణిజ్యాల కోసం పట్టణాలకు, నగరాలకు, వలస వచ్చిన అనేక గ్రామీణ కుటుంబాలు మురికివాడలు, అపరాధాలు వేశ్యవృత్తి, మాదక ద్రవ్యాల సేవనంవంటి వాటిబారిన పడ్డాయి.

3. ఇది అగ్రవర్ణాలు, నిమ్నకులాలమధ్య, అక్షరాస్యులు, నిరక్షరాస్యులమధ్య, గ్రామీణ, నగర ప్రజల మధ్య అఖాతాన్ని పెంచింది.

4. వస్తు సంస్కృతి, ఆర్థిత నైతిక విలువలకు (acamistive ethies) పాశ్చాత్యీకరణ ప్రాధాన్యం ఇచ్చినందువల్ల, గ్రామీణ ప్రజలు ధనవంతులు, పేదలుగా విడిపోయి, గ్రామాలలోని వివిధ కుల సహజీవనం, సాంప్రదాయిక సంయోజనంపై (cohesin) వ్యతిరేక ప్రభావం చూపింది.

నేడు భారతదేశంలో పాశ్చాత్య విలువల ప్రయోజనం (utility) ను అనేకమంది భారతీయులు ప్రశ్నిస్తున్నారు. పాశ్చాత్య తరహాలోని పారిశ్రామికీకరణ, పట్టణీకరణ ద్వారా సంభవించే అభివృద్ధులను అనేకమంది ఆసియా, ఆఫ్రికా నాయకులు త్రోసిపుచ్చారు. వారి దేశాలలో వారు గ్రామీణ, వ్యవసాయ అభివృద్ధులను ఎన్నుకున్నారు. ఆధునిక సమాజంలో ఆత్మహత్యలు, నేరం, అపరాధాలు, మాదకద్రవ్యాల సేవనం, అమరత్వం (immortality) వంటి వాటికి కారణమైన పాశ్చాత్య విలువలను నిందించేవారు అనేకమంది ఉన్నారు. ఈ విధంగా పాశ్చాత్యీకరణలో విజయాలు, వైఫల్యాలు (merits and demerits) మంచి చెడుల (good and bad) ప్రభావాలున్నాయి. పాశ్చాత్య విలువల్లో సముచితమైన, వివేకంతో కూడుకున్న వాటిని ఎన్నుకొనడం మంచిది.

BRAOU

16.5 లౌకికీకరణ అర్థం

ఆధునిక సమాజంలోని పరివర్తనలను వివరించడానికి కోమ్టె (Comte), దుర్కీమ్ (Durkheim), వెబర్, బెకర్, ఒ డియా (O' Dea) వంటి సామాజిక శాస్త్రవేత్తలు పేర్కొన్న భావనలలో లౌకికీకరణ అతిప్రధానమైనది. అనేక తృతీయ ప్రపంచదేశాలలోని వెనుకబాటుతనాన్ని విశ్లేషించడానికి సామాజిక శాస్త్రవేత్తలు లౌకికీకరణను పేర్కొన్నారు. ఈ దేశాల అభివృద్ధిలో సంప్రదాయం, మతం, మూఢ విశ్వాసాలు ప్రధాన అడ్డంకి అయ్యాయని వారు గుర్తించారు. ప్రతిభ, సమానత్వం, రాజ్యాంగ న్యాయశాస్త్రం (Constitutional Law) ఆధారపడిన ఆర్థిక ఉత్పాదన, రాజకీయ, న్యాయవిధానాలను హేతుబద్ధం చేయడంలో లౌకికీకరణ అత్యవసరమైన అంశమని ఎం.ఎన్. శ్రీనివాస్, ఎస్.సి. దుబె, యోగేంద్రసింగ్ వంటి సామాజిక శాస్త్రవేత్తలు తెలిపారు.

లౌకికీకరణ భావన కోపర్నిక్‌వంటి శాస్త్రవేత్త ఆధునిక శాస్త్ర భావాలను అణచివేయడానికి 16వ శతాబ్దంలో చర్చి సాగించిన పోరాటం లౌకికీకరణ భావనలకు అడ్డంపరచాయి. ఈ విధంగా లౌకికీకరణ అనేది పాశ్చాత్య (క్రైస్తవ) నాగరికత ప్రతిఫలంలాగా కనిపిస్తుంది. 20వ శతాబ్దంలో పారిశ్రామిక పెట్టుబడిదారి విధానం విభజించడంతో అది బాగా విస్తరించింది. అయినప్పటికీ, 1960లో లౌకికీకరణ భావన సంపూర్ణంగా విస్తరించి, ప్రచారాన్ని పొందింది. ప్రపంచవ్యాప్తంగా సామాజిక అశాంతి (unresi) పెరగడంతో మతం, సమాజం, సంస్కృతిలో పరస్పర చర్యలపై (interaction) ఒక వర్గానికి చెందిన సామాజిక శాస్త్రవేత్తలు దృష్టిని కేంద్రీకరించారు. ఆధునిక సామాజిక వ్యవస్థల మూల్యాంకనం, వాటి వాగ్దానాలు, వాటి పరిమితులపై కేంద్రీకృతమైన లౌకికీకరణ సిద్ధాంతంపై చర్చలు బయలుదేరాయి. ఛాందసవాదం (fundementalism), దివ్యజ్ఞాన విముక్తి (listoration of theology), నూతన మత సంప్రదాయాలతో (new religion cultures) సహా అన్ని రూపాలలో ఇటీవలికాలంలో మత పునరుద్ధరణ (revival) జరుగుతున్నది. ఇదీ లౌకికీకరణ విస్తృతి, దాని తిరగబడటం (reverisbility) రెంటిపై అనేక ప్రశ్నలను లేవనెత్తింది. ఏదో ఒక రూపంలో మతం సాంస్కృతిక, సామాజిక ప్రాధాన్యాన్ని పొందటానికి ఆధునిక సమాజాలు కనబరచిన అసంతృప్తులు కారణమవుతాయని కొందరు వ్యాఖ్యానించారు. ఈ మత పునరుద్ధరణ అనేది సంపూర్ణ లౌకిక భవిష్యత్తు స్వాహా చేయడానికంటే ముందున్న మతానికి సంబంధించిన 'చివరి ఆరాటం' (last gosp) అని ఇతరులు భావించారు.

మానవుని మనస్సు (mind) మూఢవిశ్వాసాలనుండి ఎక్కువ హేతుబద్ధం, వాస్తవానుకూల ఆలోచనలవైపు లౌకికీకరణ మార్చిందని అగస్ట్ కోమ్ట్ (Auguste Comte) దర్శించారు. లౌకికీకరణ అనేది ఆలోచన ప్రక్రియ. సామాజిక రూపాంతరీకరణతో (transformation) కూడుకున్నది. ఆలోచనా ప్రక్రియగా అది హేతుబద్ధమైన ఆలోచనలతో ముడిపడింది. సాంప్రదాయక సమాజాన్ని ఆధునిక సమాజంగా రూపాంతరీకరించే వాహికగా అది అనేక సామాజిక, రాజకీయ, ఆర్థిక, సాంస్కృతిక, మతవ్యవస్థల పరిణామాలతో కూడుకొన్నది. అది మానవుని విచారణ (inquiry), కార్యకలాపాలకు (activity) మత, అంధ విశ్వాసాలు (dogme) నుండి స్వేచ్ఛ కల్పించింది. ఇది వ్యక్తి స్వేచ్ఛ స్వాతంత్ర్యాలకు, ఆధునిక శాస్త్ర విజ్ఞానం పెంపొందటానికి, ప్రజాస్వామ్యం అనే నూతన రాజకీయ వ్యవస్థ, పెట్టుబడిదారీ విధానమనే నూతన ఆర్థిక వ్యవస్థ ఉద్భవించడానికి అవకాశం ఇచ్చింది. ఈ ప్రక్రియలో మతం ప్రైవేటీకరింపబడి, మత విశ్వాసాలు, సంస్కారవిధులు వ్యక్తిగత అనుభవానికి పదిలివేయబడ్డాయి. సంపద (prosperity) నూతన యుగారంభాన్ని లౌకికవాదంలో కామ్ట్ (Comte) చూశారు. ఈ విధంగా సంప్రదాయక సమాజం నుండి ఆధునిక సమాజ రూపాంతరీకరణకు లౌకికీకరణను ప్రధాన శక్తిగా గుర్తించడమైంది.

గ్రామీణ ప్రజల స్వభావాలు, విశ్వాసాలు, అలవాట్లలో లౌకికీకరణ అనేక పరివర్తనలను తెచ్చింది. అనాది వస్తున్న పిడివాదులు, ఛాందసం (orthodory) నుండి వారు బయటపడ్డారు. తీర్థయాత్రలకు వెళ్ళేవారు, దైవపూజకు దేవాలయాలకు సందర్శించేవారు, పవిత్ర నదుల్లో స్నానమాడేవారు, తమ పూర్వీకులకు నైవేద్యాలు (sacrifices) సమర్పించేవారు, మతాధిపతులను సందర్శించేవారు, శ్రీమంతం, పురుడు (child birth), మంత్రోపదేశం (initiation) వంటి కర్మలను పాటించేవారు. నేడు తక్కువయ్యారు. జాతకాలు చూడకుండా అనేక పెళ్ళిళ్ళు జరుగుతున్నాయి. బ్రాహ్మణులు, ఇతర ద్విజకులాలవారు యజ్ఞోపవీతాన్ని ధరిస్తున్నారు.

BRAOU

లౌకికీకరణ - అర్థం

"మత వ్యవస్థలు, సంకేతాల ఆధిపత్యంనుండి సామాజిక, సాంస్కృతిక రంగాలు విముక్తి పొందే ప్రక్రియ" అని లౌకికీకరణను గురించి పీటర్ బెర్గర్ (Peter Berger) నిర్వచించాడు. ఈ పదానికున్న మతపరమైన వివరణలు ఆధునిక సమాజంలో అటు మేధావులను కానీ ఇటు సాధారణ ప్రజానీకాన్నికానీ సంతృప్తిపరచలేకపోయయని ఆయన చెప్పారు.

మతవిషయంలో అతిక్రమించకూడని విషయాలకు (sacred) బద్ధ వ్యతిరేకమైన హేతుబద్ధ, ప్రయోజనాత్మక ఆలోచనలపై (utilitarian considerations) ఆధారపడిన సంస్కృతిని లౌకికం (seendour) అని బెకర్ (Becker) తెలిపారు.

"మతాధిపత్యంనుండి సంస్కృతి, సామాజిక వ్యవస్థలు బయటపడి; సాపేక్షికంగా అవి పరస్పరం స్వయం ప్రతిపత్తి సంబంధాలు కలిగే ప్రక్రియ" లౌకికీకరణ అని చార్లెస్ ఎల్. కమ్మర్ (Charles L. Kemmer) వెల్లడించారు.

కాల్పనిక (mythic) ఆలోచనలనుండి హేతుబద్ధ మార్గానికి (mods) పరివర్తింపచేసే ప్రక్రియ లౌకికీకరణ అని ఒడియా (O' Dea) నిర్వచించారు. అంతేకాక (1) వ్యక్తులపట్ల, వస్తువులపట్ల పవిత్రభావాన్ని వ్యక్తీకరించుకుండా (desacralization) చేయడం, (2) ఆలోచనలను హేతుబద్ధం చేయడంలో లౌకికీకరణ ముడిపడి ఉందని ఆయన అన్నారు.

16.5.1 లౌకికీకరణ ప్రక్రియ

గతంలో ప్రజలు మతాధిపత్యం కలిగిన సమాజాలు, సంస్కృతుల్లో జీవించారు. ప్రతి మనిషి కార్యక్రమాలను, సామాజిక బాధ్యతను (social order) మతపరమైన కథలు, సంస్కారాలు, నియమాలు, నిర్దేశించి, శాసనబద్ధం చేశాయి. రాజకీయ నాయకులను భూమిపైన వారిచే నియమింపబడిన ప్రతినిధులుకూడా దేవతలుగా చూడటమైంది. Then Commanments (దశాజ్ఞలు) లోని శాసనాలు, మనుధర్మశాస్త్రాలు దైవం (divine) నుండి సంక్రమించాయని విశ్వసించారు. ఆర్థిక కార్యక్రమం మత సంస్కారాల చెప్పుచేతల్లో ఉండేవి. వేట, చేపలవేట, నాట్లువేయడం (planting), కోతలు (harvesting), వంటి సందర్భాల్లో ఆచారాలను పాటించారు. ఆధ్యాత్మిక ప్రపంచానికి హాని కలుగకుండా ప్రజలు జాగ్రత్తలు తీసుకున్నారు. స్వచ్ఛత (purity), అపవిత్రత (pollution), భావాలపై ఆధారపడి గ్రామీణ ప్రాంతంలో వివిధ కుల వర్గాలలో సామాజిక సంబంధాలుండేవి. అయితే నేటి ఆధునిక సమాజాలు సంపూర్ణంగా విరుద్ధంగా ఉన్నాయి. అవి ప్రత్యేక ప్రకార్యాలు, నియమాలతో, ఉన్నతస్థాయి వ్యవస్థాగత విభేదాలతో ఉన్నాయి. అవి ప్రత్యేక ప్రకార్యాలు, నియమాలతో, ఉన్నతస్థాయి వ్యవస్థాగత విభేదాలతో ఉన్నాయి. మతసూత్రాలకు కాకుండా ప్రభుత్వం, హేతుబద్ధంపై ఆధారపడిన చట్టానికి కట్టుబడి ప్రజలు ఉండాలి. రాజ్యాంగాబద్ధమైన శాసనాలచేత రాజ్యాంగ వ్యవస్థలు పాలింపబడుతున్నాయి. పనిసామర్థ్యం నియమాలచేత ఆర్థిక వ్యవస్థలు పాలింపబడుతున్నాయి. విద్యను శ్రేష్ఠతా ప్రమాణాలు (standards of excellence) నడిపిస్తున్నాయి. మత సహనాన్ని ఆధునిక సమాజాలు కూడా పాటిస్తున్నాయి. మతం, నాస్తికవాదం సహజీవనం చేస్తున్నాయి. మతం ప్రైవేటీకరింపబడింది. మత విశ్వాసాలు, ఆచారాలు, వ్యక్తిగత ప్రాధాన్య విషయాలయ్యాయి.

ఇది అనేక సామాజిక సమస్యలకు హేతుబద్ధ పరిష్కారాలను అందిస్తున్నది. ఉదాహరణకు, మనుషులు పెళ్ళిని కొన్ని జైవిక అవసరాలకోసం చేసుకుంటారని లౌకికవాదానికి ప్రభావితులైనవారు తెలుపుతారు. లౌకిక విలువలను వ్యాప్తిచేయడంలో విద్య, విజ్ఞానశాస్త్రం ప్రముఖ పాత్రను వహిస్తాయి. శాస్త్ర సాంకేతిక విజ్ఞాన ప్రగతుల పై ఆధారపడిన లౌకికీకరణవల్ల సామాజిక అభ్యున్నతి పెంపొందుతుంది. వ్యక్తులకు, సమూహాలకు (Group) తమ సామాజిక చలనానికి అనేక అవకాశాలను కల్పిస్తుంది. విభిన్న కులాలు, జాతులు, భాషలు, సంస్కృతులకు చెందిన ప్రజలు సహజీవనం చేస్తున్న ఆధునిక సమాజాలలో సామాజిక సమైక్యతను పెంపొందిస్తుంది. సామాజిక సమైక్యత, తమ సామరస్యం ఒక సంకీర్ణ లక్షణమైన భారతదేశంవంటి దేశాలలో లౌకికీకరణ ప్రధాన పాత్రను పోషిస్తుంది.

BRAOU

16.5.2 లౌకికీకరణ మౌలిక అంశాలు :

వివిధ సామాజిక శాస్త్రవేత్తల అభిప్రాయాలను పరిశీలించిన తరువాత ఈ దిగున తెలిపిన వాటిని లౌకికీకరణ మౌలిక అంశాలు లక్షణాలుగా గ్రహించవచ్చు.

1. మానవాళి, సమాజ సమస్యల పరిష్కారానికి మతేతరమైన (num-religions) మార్గాన్ని కనుగొనడం, ఆమోదించడం.
2. వ్యక్తులు, వస్తువులపట్ల పవిత్రభావం కలుగకుండా చూడటం. (desecralization)
3. చర్చి, దేవాలయం, మసీదువంటి మత సంస్థల ప్రభావాన్ని నిరాకరించడం.
4. ఆలోచనలను, పనులను హేతుబద్ధం చేయడం.
5. సమాజ వికాసానికి శాస్త్ర సాంకేతిక విజ్ఞానాన్ని వినియోగించడం.
6. అన్ని మత విశ్వాసాలపట్ల సహనం కలిగి ఉండడం.

16.5.3 లౌకికీకరణ - గ్రామీణ సమాజ పరివర్తన :

సాంప్రదాయక భారతీయ సమాజాన్ని ఆధునిక భారతీయ సమాజంగా తీర్చిదిద్దడంలో లౌకికవాదానికున్న పాత్రను ఎమ్.ఎన్. శ్రీనివాస్, యోగేందర్ సింగ్ వంటి సామాజిక శాస్త్రవేత్తలు గుర్తించారు. భారతదేశంలో లౌకికవాదాన్ని విభిన్నకాలాలలో విభిన్నరీతులలో తెలిపారు. భారతదేశంలో అత్యంత ప్రాచీన దార్శనికులైన చార్వకులు లౌకికీకరణను నాస్తికవాదంతో సమానంగా చూశారు. గాంధీజీ ప్రకారం లౌకికీకరణ అంటే అన్ని మతాలకు స్వేచ్ఛ, సమానత్వం ఉండటం, శాస్త్ర సాంకేకిత విజ్ఞానాలతో కూడిన ఆలోచనలను హేతుబద్ధం చేసుకొని లౌకికీకరణ అని నెహ్రూ వ్యాఖ్యానించారు.

భారతదేశంలో బ్రిటిష్‌పాలనకాలంలో లౌకికీకరణ ఆలోచనలు ప్రాధాన్యాన్ని సంతరించుకున్నాయి. భారతదేశంలో లౌకికవాద పునాదులు బలపడటానికి అనేక చర్యలను ప్రవేశపెట్టడమైంది. వీటిలో పారిశ్రామికీకరణ, పట్టణీకరణ, ఆధునిక రవాణా, కమ్యూనికేషన్లు, ఆధునిక విద్యావ్యవస్థ, సతి, బాల్య వివాహాలు వంటి సామాజిక దురాచారాలను నిరోధించడానికి సామాజిక చట్టాలు వంటి చర్యలను పేర్కొనవచ్చు. మహాత్మాగాంధి నాయకత్వంలోని స్వరాజ్య ఉద్యమం లౌకిక విలువలను మరింత పటిష్ఠం చేసింది. నెహ్రూ కాలంలో లౌకికీకరణ మన సమాజంలో చివరి అంచులదాకా విస్తరించింది. భారతదేశ అభ్యున్నతి కోసం శాస్త్ర సాంకేతిక అన్వేషణలకు నెహ్రూ అధిక ప్రాధాన్యం ఇచ్చారు.

నేడు లౌకికీకరణ ప్రభావంతో గ్రామీణ ప్రజలు విశ్వాసాలు, అలవాట్లలో పరివర్తన కలిగింది. వారు తమ పిల్లలను పాఠశాలలు, కళాశాలలకు పంపడానికి ఉత్సాహంతో ఉన్నారు. వారు ఆధునిక సౌకర్యాలైన రక్షిత తాగునీరు, మంచి రవాణా, కమ్యూనికేషన్ సదుపాయాలు, ఆరోగ్య క్లినిక్కులు, పాఠశాలలు, విద్యుత్తు, రసాయ ఎరువులు వంటి వాటిని డిమాండ్ చేస్తున్నారు. అనేకమంది కుటుంబ నియంత్రణ పద్ధతుల విలువను గుర్తించారు.

మన సమాజంలో లౌకిక విలువలను వ్యాప్తిచేయడంలో రాష్ట్రం (state) ప్రముఖ పాత్ర వహించింది. మన రాజ్యాంగంలో ప్రజాస్వామ్య, సామ్యవాద (socialistic), లౌకిక విలువలకు స్థానం కల్పించబడింది. 18 ఏళ్ళ పైబడిన పౌరులందరికీ వోటింగు హక్కు ప్రసాదించడమైంది. చట్టం దృష్టిలో కులం, జాతి, లింగం (sex) వంటి వాటికి అతీతంగా పౌరులందరూ సమానమే. అస్పృశ్యత, వరకట్నం, బాల్యవివాహాలు, స్త్రీల దోపిడీ వంటి వాటిని నిషేధిస్తూ మన ప్రభుత్వం చట్టాలను చేసింది. కులాంతర వివాహాలను చట్టబద్ధం చేసింది. సమాజంలోని షెడ్యూల్ కులాల, తెగల, ఇతర బలహీన వర్గాల సంక్షేమానికి ప్రత్యేక హక్కులను కల్పించడమైంది. గ్రామీణ వ్యవసాయాభివృద్ధికి అనేక పంచవర్ష ప్రణాళికలను ప్రారంభించడమైంది.

నేడు రాజకీయ, ఆర్థికరంగాలలో అగ్రవర్ణాలతో నిమ్న కులాలు పోటీ పడుతున్నాయి. మహారాష్ట్రలోని మహర్లు, తమిళనాడులో నాడార్‌లు (Nadars) కేరళలో ఎళునాలు (Ezhevas) వంటివారు నేడు సామాజిక శ్రేణిలో ఉన్నతస్థానాన్ని చేరుకున్నారు. నేడు కుల ప్రాతిపదిక వృత్తులలో మార్పు వచ్చింది. గ్రామీణ ప్రాంతాలలోని

BRAOU

అనేక కులాల వారుకు పారిశ్రామికీకరణ, పట్టణీకరణ వల్ల కొత్త ఉద్యోగ అవకాశాలు లభించాయి. లౌకికీకరణ ప్రభావంవల్ల నేడు గ్రామీణ ప్రాంతాలలో స్వచ్ఛత (purity) కాలుష్యం (pollution) అనే భావనలో పెనుమార్పు వచ్చింది. అన్ని కులాల ప్రజలు ఒకే పాఠశాలకు, కాఫీ హోటళ్ళకు పోతారు, ఒకే విధమైన రవాణా సౌకర్యాన్ని వినియోగించుకుంటారు.

నేడు ఉమ్మడి కుటుంబ వ్యవస్థను బలహీనపరచే ప్రభావాలు కనిపిస్తున్నాయి. నేడు బాల్య వివాహాలు తక్కువ. బాలికల వివాహ వయస్సు 18 ఏళ్ళకు పెంచడమైంది. కులాంతర వివాహాలు, వితంతు పునర్వివాహాలపైన నేడు కొన్ని ఆంక్షలు ఉన్నాయి. స్త్రీలను సేవకులుగా చూడటంలేదు. వారు నాలుగుగోడల మధ్య గృహసీమకే పరిమితం కాదు. గ్రామీణ మహిళలు నేడు అనేక కొత్త ఆలోచనలకు గురవుతున్నారు. పైస్థాయి సామాజిక చలనానికి చదువు ఒక పాస్‌పోర్ట్ వంటిదని గ్రామీణ ప్రజలు భావిస్తున్నారు. గ్రామీణ ప్రాంతాల నుండి అనేకమంది బాలికలు పాఠశాల కళాశాలలకు పోతున్నారు. మన గ్రామీణ స్త్రీల వైఖరిలో విద్య అనేక పరిణామాలను తెచ్చింది.

16.5.4 లౌకికీకరణ - మతం

సామాజిక వ్యవస్థపై కులం, ఉమ్మడి కుటుంబం, రాజకీయ, విద్యావ్యవస్థ, మహిళాస్థాయివంటి వాటి నిర్మాణం, ప్రకార్యలలో లౌకికీకరణ అనేక పరిణామాలను తెచ్చింది. మత సంస్థలపైన దాని ప్రభావాన్ని ప్రత్యేకంగా చర్చించాలి. భారతదేశంలో లౌకికీకరణకు ప్రముఖ పాత్ర ఉంది. మనదేశంలో హిందూమతం, క్రైస్తవమతం, ఇస్లాం, బౌద్ధం, జైనంవంటి ప్రపంచ మతాలన్నీ సహజీవనం చేస్తున్నాయి. లౌకికీకరణ చర్చల్లో తరచుగా మత ప్రస్తావన వస్తుంది. లౌకికవాదం, మతం పరస్పర విరుద్ధమైనవని కొందరు భావిస్తారు. అయితే మతం, లౌకికవాదం పోటీలో రెండవదే వాస్తవంగా నిలుస్తుందని సాధారణంగా భావించడమైంది. లౌకిక వాదానికి మతం విలోమ నిష్పత్తిలో (inverse ration) ఉంటుందని, లౌకికవాదం ముందంజవేసే కొద్దీ మతం సన్నగిల్లుతుందనే విషయాన్ని విస్తృతంగా ఆమోదించారు.

అయినప్పటికీ లౌకిక వాదం, మతం మధ్య ఎటువంటి విభేదాలు లేవని ఇటీవలికాలంలో అనేకమంది పండితులు నిర్ధారించారు. లౌకికీకరణ ప్రభావంవల్ల సర్ధుబాటు ధోరణితో సంప్రదాయక మతాలు మత సామాజిక శక్తిని కోల్పోయామని, అవికూడా నూతన సమాజాలు వెలిశాయని అంగీకరించడమైంది. అన్ని ఇతర ఆధునిక వ్యవస్థల్లాగా నేడు మత వ్యవస్థలు కూడా మిక్కిలి నిర్మాణాత్మకాలై, సాంకేతికంగా శిక్షణ పొందిన ప్రత్యేక నిపుణులతో పాలింపబడుతున్నాయి.ఆధునిక మతాలలో సంప్రదాయ ఉద్యమాల (cult movement) ఆవిర్భావం ప్రపంచవ్యాప్తంగా కొత్తదశ. వ్యక్తులకు, వర్గాలకు (groups) సుఖశాంతులను అందించటానికై నేడు లౌకిక సంస్థలతో వందలాది సంప్రదాయ, ఉదార స్వభావమున్న సంప్రదాయాలు పోటీపడుతున్నాయి. సంప్రదాయా శాఖాభీమాన మత సంస్థలవలె కాకుండా నూతన సంప్రదాయాలు వ్యక్తులు, వర్గాలలో ప్రచారం పొందాయి. పేదరికం, మతహక్కులు, కుల ఆధారిత అసమానత, అంటరానితనం, మహిళలు, బాలలు, ఎస్.సి. ఎస్.టి., ఇతర వెనుకబడిన వర్గాల దోపిడీ వంటి సామాజిక సమస్యపై భారతదేశంలో అనేక మతాధిపతులు ఆందోళనతెలిపారు. రామకృష్ణ మిషన్, చైతన్యమిషన్, మెహర్‌బాబా ఆధ్యాత్మిక కేంద్రాలు, భావాతీత ధ్యాన మహేష్ యోగీ కేంద్రాలు, సత్యసాయి సేవాసమితి, ఇ.కె. ఆధ్యాత్మిక సేవామిషన్, అనేక ఇతర యోగా, చికిత్స (Healing) కేంద్రాలు మొదలైన ప్రపంచవ్యాప్త నెట్‌వర్క్ కలిగిన కొన్ని సుప్రసిద్ధ భారతీయ మతపర సంప్రదాయాలు. ఈ సంస్థలు గ్రామీణ ప్రాంతాల్లోని దళితులు (down traddes), పేదల అభ్యున్నతికోసం ప్రత్యేకంగా విజ్ఞప్తి చేస్తున్నాయి. ఈ సంప్రదాయాలు మోక్ష సిద్ధితో (salvation) పాటు అనాథ శరణాలయాలు, ఆరోగ్య చికిత్స కేంద్రాలు, మానసిక శారీరక వికలాంగుల బాలలకు పాఠశాలలు, అభాగ్య స్త్రీలకు, బాలలు, వృద్ధులు, మొదలైన వారికి ఆశ్రయాలువంటి అనేక సంస్థాగత సేవలను అందిస్తున్నాయి. ప్రధాన మత ఉద్వేగానికి లౌకికీకరణ పూర్తిగా వ్యతిరేకం కానవసరంలేదని వెబర్ వెల్లడించారు. అవి ఒకే సమాజంలో సహజీవనం చేస్తాయి. మతాలన్నీ లౌకికీకరణకు వ్యతిరేకంకాదని ఒ డియా (O' Dea) తెలిపారు. ఈ తర్కం వ్యక్తులకు కూడా వర్తిస్తుంది. ఒకే మనిషి ఒక పరిస్థితిలో సాంప్రదాయక, హితవాదాత్మక, మతపరమైన మార్గంలో వ్యవహరించవచ్చు. మరొక సందర్భంలో లౌకిక, హేతుబద్ధ, ప్రజాస్వామ్య జీవిగా ఉండవచ్చు.

BRAOU

16.5.5 లౌకికవాదం - విమర్శ

ఆగస్టెకోమ్టె (Augustic Comte), ఇతర హేతువాదులు లౌకికీకరణలో ఆధునిక సమాజంలో సంపద, సుఖశాంతులను వీక్షించారు. మరొక వైపున లౌకికీకరణ విమర్శకులు లౌకిక సమాజంపై దాడిచేసి మత విలువలు పోవడంవల్ల సామాజిక సంక్షోభం ఏర్పడిందని తెలిపారు. ఆధునిక సమాజాల లౌకికీకరణ హామీలు, నిశ్చయాత్మక ఫలితాలు పట్ల దుర్ఖీమ్ (Durkheim), మాక్స్ వెబర్, పీటర్ బర్గర్, తోమాస్ ఓ డియా (Thomas O' Dea) వంటి సామాజిక శాస్త్రవేత్తలు అనుమానాలు వ్యక్తంచేశారు. పారిశ్రామికానంతర కాలంలోని ఆధునిక సంస్కృతిలో నిర్దయ (dehumanization), నైసర్గిక సమాజాల విధ్వంసం, ఉద్వేగాల అణిచివేత, సదాచారదూర స్వభావం వంటి లక్షణాలతోకూడిన ప్రతికూల రహస్య ప్రభావాలను దుర్ఖీమ్ (Durkheim), వెబర్ కనుగొన్నారు. "Protestant of ethic and spirit of capitalism"లో భవిష్యత్ సమాజం అందులో జీవించే ప్రజలకు ఇనుప పంజరం (iron cage) లా ఉంటుందని వెబర్ చింతించారు. లౌకికీకరణ వ్యాప్తిలో ప్రస్తుత సామాజిక అస్థిరత్వాన్ని, సామాజిక సమస్యలు పెంపొందడాన్ని పీటర్‌బెర్గర్ పసికట్టారు. వ్యక్తులను సమాజాలను ఖైదీనుండి విముక్తి చేసిన లౌకిక ప్రక్రియ సామాజిక స్థిరత్వానికి, మానవ అర్థానికి (human meaning) వణుకు పుట్టించిదని లౌకికీకరణపై తీవ్రంగా స్పందిస్తూ ఓ డియా (O' Dea) తెలిపారు. లౌకిక సమాజాలు కేవలం అత్యవహిత రాజకీయ, సంపాత్మక, ఆర్థిక లక్షణాలపైనే దృష్టి కేంద్రీకరించాయని ఆయన అన్నారు. అవి వాస్తవ, శాశ్వత అర్థం, వ్యక్తులకు జీవిత లక్ష్యాన్ని అందించడంలో విఫలమయ్యాయి. ఆధునిక సంస్కృతుల్లో పెరుగుతున్న అసంతృప్తి స్వాభావికంగా ఉంది. లౌకిక సమాజాలలో ప్రజలు అత్యంత ఆతురత, అసాధారణ మానసిక కలిగి ఉంటారు.

ఆర్థిక నవీకరణ లేదా సంప్రదాయ ఆచారాలను అలవాట్లను విడిచిపెట్టినంతమాత్రాన సామాజిక లౌకికీకరణ నియమాలు ఉత్పన్నంకావు. నీటిపారుదలతో కూడిన వ్యవసాయంవల్ల ఆర్థిక ప్రగతి కలుగుతుందని, ఇది కులశ్రేణి, ఆచారాలు, జజ్మానీ వ్యవస్థవంటి సంప్రదాయ పద్ధతులు బలపడతాయని దక్షిణ భారతదేశంలో రెండు గ్రామాలలో తులనాత్మక అధ్యయనం చేసిన తరువాత ఎస్‌స్టీన్ (Epstein) తెలిపారు. మరోవైపు మెట్ట పంటలున్న (dug) గ్రామంలో విద్య, వలస, వృత్తిపరమైన వ్యత్యాసాలు, కులం, జజ్మానీ వ్యవస్థలకు సంబంధించిన నియమాలు బలహీనంకావడం వంటి వివిధ పరిణామాలు చోటుచేసుకున్నాయి. వ్యక్తుల వైఖరి, ప్రవర్తనలో ఆధునికతను, లౌకికతత్వాన్ని విద్య కల్పిస్తుందని చెప్పలేమని ఎస్.ఎల్. శర్మ కనుగొన్నారు.

16.6 సారాంశం

భారతదేశానికి సంబంధించినంతవరకు 'గ్రామీణ సామాజిక పరివర్తన' అనే పదం గ్రామీణ సామాజిక సంబంధాలు, విలువలు, కులం, ఉమ్మడి కుటుంబం, జజ్మానీ వ్యవస్థ వంటి వాటిలోని మార్పులు (modification or alteration) ను తెలియజేస్తుంది భారతీయ గ్రామీణ సమాజం జటిలం, ఛాందసం అనే విశ్వాసానికి విరుద్ధంగా శతాబ్దాలుగా అనేక పరివర్తనలను చెందుతున్నది. సంప్రదాయ భారతీయ గ్రామీణ సమాజం ఆధునిక సమాజంగా మార్పు చెందటానికై మధ్యయుగం, ఆధునిక యుగంలో అనేకమంది సంఘసంస్కర్తలు, ప్రణాళికులు, పరిపాలకులు అనేక పరిణామ ప్రక్రియలను ప్రారంభించారు. స్వాతంత్ర్యానంతర కాలంలో, 5.5 లక్షల గ్రామాలలో దేశ జనాభాలో 25 శాతం జనాభాలో 68 శాతం మంది జీవనోపాధి కోసం ఆధారపడ్డ ప్రజల్లో సమూలంగా పరిణామాలు చోటుచేసుకున్నాయి. ఒకనాడు విడివిడిగా ఉన్న గ్రామీణ సమాజాలు నేడు ఆధునిక భారతీయ సమాజ విస్తృత సామాజిక, ఆర్థిక, రాజకీయ, సాంస్కృతి విధానాలతో సమైక్యంగా ఉన్నాయి. నేడు గ్రామీణ ప్రజలు అనేక మూఢవిశ్వాసాలు, ఆచారాలు, అలవాట్లను వదలివేశారు. కులాలలతో ముడిపడిన పరిశుభ్రత (purity) అపరిశుభ్రత (pollution) భావాలకు నగరాలు నూకలు చెల్లాయి. ఎన్నికలు, పాఠశాలలు, కార్యాలయాలు, కర్మాగారాలు, పంచాయతి సమావేశాలు, గ్రామ కాఫీ హోటళ్ళు మొదలైన కొత్త పరిస్థితులు వివిధ కులవర్గాల ప్రజలు కలిసిమెలిసి కులాలకు అతీతంగా పని చేయడానికి అవకాశం కల్పించాయి. విద్యార్జన, మంచి జీవితం గడపాలనే కోరిక వారిలో బాగా వ్యాపించింది. వారు ఆధునిక సౌకర్యాలైన రవాణా, కమ్యూనికేషన్స్, పాఠశాలలు, ఆసుపత్రులు, రక్షిత తాగునీరు, విద్యుత్తు, వంటగ్యాస్ వంటివాటిని డిమాండ్ చేస్తున్నారు. గ్రామీణ ప్రాంతాలోని ఎస్.సి. ఎస్.టి., ఇతర వెనుకబడిన వర్గాలవంటి బలహీన వర్గాలు లంబంగా, క్షితిజ సమాంతరంగా సామాజిక చలనానికి నేడు

అనేక అవకాశాలు కలిగాయి. అనేకమంది హరిజనులు తమ అపరిశుభ్రత (unclean) వృత్తులను వదిలేశారు. వారు అగ్రవర్ణాల వారికి బెగార్ (నిర్బంధశ్రమ) చేయడం మానేశారు. అసమానత, సామాజిక స్థానం (placement), సామాజిక నియంత్రణకు కులం ఎంతమాటుకూ ప్రాతిపదిక కాదని ఆంద్రె బిటీల్లె (Andre Beteille) తెలిపారు. నేడు అనేక కులాలవారు నివసిస్తున్న గ్రామాల్లో సాంప్రదాయకంగా వస్తున్న ఒక కులాధిపత్యం స్థానంలో బహు అధికార నిర్మాణం (multi power structure) చోటు చేసుకున్నది. టి.కె. ఓమెన్ (T.K. Oommen) పట్టణాలతో సంబంధాలు, విద్య, నూతన వృత్తుల రీతులు, కుల పంచాయతుల ప్రభావం తగ్గడం వంటివి గ్రామాలలోని జజ్‌మాని వ్యవస్థను బలహీనపరచాయి. ఉమ్మడి కుటుంబంలో కూడా అనేక నిర్మాణాత్మక ప్రకార్యాత్మక మార్పులు, ప్రత్యేకంగా ఉమ్మడి ఆస్తి, ఉమ్మడి ఇల్లు, (common residence) మార్పులు చోటుచేసుకున్నాయి.

ఆధునిక భారతదేశంలో సంప్రదాయ వ్యవస్థల అవిచ్ఛిన్నత, పరిణామాలు లేదా దాని దృక్పథాలు సామాజిక పరిణామ లక్షణాలను నిర్దేశిస్తాయి. ఎం.ఎన్. శ్రీనివాస్ ఈ ప్రక్రియను పరిణామానికి విరోధభాస (paradore of enause) అని గుర్తించారు. ఈ సమస్యను విభాగీకరణ (compartmentalization) అని మిల్టన్ సింగర్ తెలిపారు. భారతీయ గ్రామీణ సామాజిక జీవనంలో సంప్రదాయం, ఆధునికతలు సహజీవనంచేస్తున్నట్లు ఎం.ఎన్. రావ్ కనుగొన్నారు. గ్రామీణులు కొన్ని కార్యకలాపాలను నూతన విలువలతో మాన్యత కల్పిస్తారని, ఇతర కార్యకలాపాలను సంప్రదాయ నియమాలతో క్రమబద్ధీకరిస్తారని అటు సంప్రదాయం, ఇటు ఆధునికత రెండు సహజీవంచేస్తూ, అనేక సందర్భాల్లో పరస్పర ఆశ్రయాలని అనేక అధ్యయనాలు తెలిపాయి. అందువల్ల కులం, ఉమ్మడి కుటుంబం, మతంవంటి సంప్రదాయ వ్యవస్థలు ఆధునికీకరణ ప్రక్రియను విఘాతపరచేవి కాకుండా, మన గ్రామీణ సమాజానికి చేయూతనివ్వగలవని అంగీకరించడమైంది.

భారతీయ గ్రామీణ సమాజంలో సామాజిక పరిణామాలను వివరించడానికి సంస్కృతీకరణ, పాశ్చాత్యీకరణ, లౌకికీకరణ, ఆధునికీకరణ వంటి భావాలను సామాజిక శాస్త్రవేత్తలు, సామాజిక శాస్త్రవేత్తలు వాడారు.

16.7 నమూనా పరీక్ష ప్రశ్నలు

I. ఈ దిగువ తెలిపిన ప్రశ్నలకు 30 పంక్తుల్లో సమాధానం రాయండి

1. భారతీయ గ్రామీణ సమాజంలో కులం, జజ్మానీ వ్యవస్థకు సంబంధించి వచ్చిన సామాజిక పరిణామాలను వివరించండి.
2. నిమ్నకులాల ప్రజలు సామాజికంగా ఉన్నతస్థాయి (upword) చలనానికి దోహదపడే ప్రక్రియల్లో సంస్కృతీకరణ పాత్రను విమర్శనాత్మకంగా పరిశీలించండి.
3. తగిన ఉదాహరణలతో సంస్కృతీకరణ ప్రక్రియను వర్ణించండి.
4. పాశ్చాత్యీకరణ అంటే ఏమిటో నిర్వచించి, పాశ్చాత్యీకరణ అర్థాన్ని, అంశాలను వివరించండి.
5. గ్రామీణ సామాజిక జీవనంపై పాశ్చాత్యీకరణ ప్రభావాన్ని సోదాహరణంగా వివరించండి.
6. గ్రామీణ సమాజంలో సామాజిక పరిణామాన్ని పాశ్చాత్యీకరణ ఏ విధంగా ప్రభావితం చేస్తుంది.

II. ఈ దిగువ ప్రశ్నలకు 15 పంక్తుల్లో సమాధానాలు రాయండి.

7. లౌకికీకరణను నిర్వచనాన్ని, అర్థాన్ని తెలిపి, లౌకికీకరణ ప్రక్రియను వివరించండి.
8. గ్రామీణ సామాజిక జీవితంలో లౌకికీకరణ పాత్రను పరిశీలించండి.
9. భారత గ్రామీణ సమాజంపైన లౌకికీకరణ ప్రభావాన్ని తెలపండి.
10. లౌకికీకరణ, మతం మధ్యగల సంబంధాన్ని వివరించండి.

BRAOU

16.8 చదవదగిన పుస్తకాలు

1. Social Change in Modern India, M.N. Srinivas, 1972, Orent Longman.
2. India : Social Structure, M.N. Srinivas, 1991, Hindustan Publising Corporation.
3. Coste, Class and Power, Andre Preteille, 1965, Oxford University Press.
4. Essays in Comparative Sociology, Andre Peteille, 1987, Oxford University Press.
5. Social Change in India, Crisis and Regilience, 1993, Yogendra Singh, Har Anand Publications.
6. Rural Society in India, K.L. Sharma, 1997, Rawat Publications.
7. India's Rural Transformation, G.R. Madan, 1972, Allied Publishers.
8. Social Change in Modern India, B. Kuppuswamy, 1993, Konark publishers.
9. Reform, Protest and Social Transformation, Satish K. Sharma 1987, Asish Publishing House.
10. Sociology of Development and Change; Essays in Memory of Prof. M.S.A. Rao, 1992, Orient Longman
11. A Reader in Urban Sociology, Ed, M.S.A. Rao,C. Bhat, and L.N. Kadekar, 1991, Orient Longman.
12. Social Transformation in India, Vov 1& 2 Ghanshyam sha (Ed), 1997, Rawat Publications.
13. International Encyclopedia of Sociology, 1995.
14. Caste, Religion and Politics, in India Y.B. Dande, 1982, Oxford and IBH Publishing Co.

BRAOU

భాగం - 17 : మార్పు ధోరణులు, సాంకేతికత, ఆధునీకరణ, సాంకేతికతా ప్రభావం

విషయక్రమం

17.0 లక్ష్యాలు

17.1 పరిచయం

17.2 ఆధునీకరణ

17.2.1 ఆధునీకరణ - నిర్వచనం

17.2.2 సంప్రదాయం, ఆధునీకత

17.2.3 ఆధునీకరణ ప్రక్రియ

17.2.4 ఆధునీకరణ ప్రమాణం

17.2.5 ఆధునీకరణ లక్షణాలు

17.2.6 ఆధునీకరణకు అడ్డంకులు

17.2.7 ఆధునీకరణ - విమర్శ

17.2.8 ఆధునీకరణ -సందేహాలు, పరిష్కారాలు

17.3 ఆధునీకరణ : భారత గ్రామీణ సమాజంలో దీని పాత్ర

17.4 గ్రామీణ సామాజిక మార్పు, సాంకేతికత ప్రభావం

17.4.1 సాంకేతికతకు - అర్థం

17.4.2 భారతగ్రామీణ సమాజాలపై సాంకేతికత ప్రభావం

17.5 సారాంశం

17.6 నమూనా పరీక్ష ప్రశ్నలు

17.7 చదువదగిన గ్రంథాలు

BRAOU

17.0 లక్ష్యాలు

ఈ భాగం చదివిన పిమ్మట మీరు ఈ కింది విషయాలను అవగాహన చేసుకోగలరు.

- ఆధునీకరణ అర్థం, దాని ప్రమాణాలను వివరించగలరు..
- ఆధునీకరణ ప్రక్రియను, లక్షణాలను వివరించగలరు.
- సంప్రదాయానికి ఆధునికతకుగల సంబంధాన్ని తెలుసుకుంటారు.
- గ్రామీణ సమాజంలో ఆధునీకరణకుగల అవరోధాలను చర్చించగలరు.
- భారత గ్రామీణ సమాజాన్ని ఆధునీకరించే వ్యూహాలను సూచించగలరు.
- గ్రామీణ సామాజిక జీవితంపై ఆధునీకరణ ప్రభావాన్ని తెలుపగలరు.
- గ్రామీణ సామాజిక జీవితంలో సాంకేతిక అంశాల పాత్రను చర్చించగలరు.
- వ్యవసాయం, గ్రామీణ ఆరోగ్యం, పారిశుధ్యాలలో ఆధునిక విజ్ఞాన, సాంకేతికశాస్త్రాల పాత్రను అవగాహన చేసుకోగలరు.

17.1 పరిచయం

ఆధునిక భారతదేశంలో సామాజిక మార్పులను వివరిస్తూ, 20వ శతాబ్దానికి ఆధునీకరణ ముఖ్య లక్షణంగా ఎం.ఎన్. శ్రీనివాస్, ఎస్.సి. దుబే, యోగేంద్రసింగ్, ఆంద్రె బెత్తి, కె.ఎల్. శర్మ ఇతరులు చెప్పారు. 1950 - 60ల్లో వచ్చిన ఆధునీకరణ సిద్ధాంతాన్ని ప్రధానంగా అభివృద్ధి చెందిన వ్యవసాయ సమాజాల్లో బీదరికాన్ని వివరించటానికి ఉపయోగించారు. ఆధునీకరణ ప్రభావం వల్ల ఒకప్పుడు సాంప్రదాయకమైన, వలస సమాజాలైన ఇండియా, పాకిస్తాన్, సిలన్, సింగపూర్, మలేసియా, థాయిలాండ్, నైజీరియా, మెక్సికోలలో వ్యవసాయం, పరిశ్రమలు, వ్యాపారం, వాణిజ్యం, రవాణా, వార్తాసౌకర్యాలు, విద్య, వైద్యం, కళలు, వాస్తు శిల్పాలలో నూతన భావాలను ఆహ్వానించాయి. పలు సాంప్రదాయ విలువలు, దృక్పథాలు, జీవనశైలులు వచ్చాయి. సమాజంలోని అట్టడుగు వర్గాలకు, ఇతర సమూహాలకు సామాజికంగా చలనశీలతకు పలుకొత్త అవకాశాలు లభించాయి. చివరికి మారుమూల గ్రామీణ, గిరిజన ప్రాంతాలలోని ప్రజలు కూడా ఆధునీకరణ ప్రభావానికి లోనయ్యారు. ఆధునీకరణ, అభివృద్ధి పర్యాయపదాలుగా పరిగణలోనికి వచ్చాయి. ఆధునీకరణ లేకుండా అభివృద్ధిని గురించి ఆలోచించలేం. అవి రెండూ సన్నిహితంగా ప్రయాణిస్తాయి. సాంస్కృతికంగాను, భౌతికంగాను మానవ సంక్షేమానికి ఇవి తప్పనిసరి. ఆధునీకరణ, అభివృద్ధుల వల్ల లభించే కొన్ని ప్రయోజనాలు బాగా దెబ్బతిన్నాయి. కాని ఇవి మానవజాతిలోని ఎక్కువమందిని అంతగా ప్రభావితం చేయలేదు. ఆధునీకరణలోని 2, 3 దశలకు కొన్ని అందుబాటులోకి వచ్చాయికాని, కొన్ని మొదటి దశలోనే ఉండిపోయాయి. (Alvin Toffer, 1980)

17.2 ఆధునీకరణ (Modernization)

17.2.1 ఆధునీకీకరణ - నిర్వచనం

ఆధునీకరణను సామాజిక మార్పు ప్రక్రియగా నిర్వహిస్తారు. వేగవంతమైన ఆర్థికాభివృద్ధిని, అభివృద్ధి చెందిన సమాజాల లక్షణాలను ఈ ప్రక్రియలో భాగంగా అభివృద్ధి చెందని సమాజాలు పొందుతాయి.

పాత విధానాలు పోయి కొత్త ప్రత్యేకతలు, ప్రవర్తన అందుబాటులో ఉంచే ప్రక్రియ ఆధునీకరణ' అని డచ్ (Deutsch) నిర్వచించాడు. అభివృద్ధి చెందిన దేశాల సాంకేతికతను, సాంసక్కృతిక విలువలను అభివృద్ధి చెందుతున్న దేశాలు అనుసరించే ప్రక్రియ ఇది.

''ఒక సాంప్రదాయిక సమాజం ఆర్థికంగా సంపన్నంగా ఉన్న, రాజకీయంగా సుస్థిరంగా ఉన్న పాశ్చాత్య సమాజాలను అనుసరించే ప్రక్రియ ఆధునీకరణ'' అని విల్బర్ట్ ఇ. మూర్ నిర్వచించాడు.

''చారిత్రాత్మకంగా రూపొందిన సంస్థలు వేగంగా మారుతున్న ఉపయోగాలకు అనుగుణంగా మారే ప్రక్రియను ఆధునీకరణ అని సి.ఇ. బ్లాక్ (1996) నిర్వచించాడు. దీనిద్వారా మనిషి విజ్ఞాన పరిధి అనుకోని విధంగా పెరుగుతుంది. శాస్త్రీయ విప్లవం ద్వారా మనిషికి ప్రకృతిపై నియంత్రణ లభిస్తుందని చెప్పాడు.

ఆధునీకరణ సిద్ధాంతానికి 3 చట్రాలున్నాయి. - నిర్మాణాత్మక, మానసిక, సంస్థాగత చట్రాలు. ఆధునీకరణకు నిర్మాణాత్మక దృక్పథం టాల్ కాట్ పార్సన్ ''ది సోషల్ సిస్టం'' (1951) అనే దానితో ఏర్పడింది. సామాజిక వ్యవస్థలోని అభ్యుదయ తేడాలు ఆధునీకరణకు మూలమని ఇది చెబుతుంది. ఆధునీకరణలోని మానసిక దృక్పథాన్ని గురించి డేవిడ్ మెక్ క్లెలాండ్ (1967), ఎవరెట్ హేగెన్ (1962) లెర్నర్‌లు ప్రముఖంగా చెప్పారు. సమాజాభివృది. ఆ సమాజంలోని సభ్యుల మానసిక నిర్మాణంపై ఆధారపడి ఉంటుందని వారు చెప్పారు. ఆధునీకరణలోని సంస్థాగత దృక్పథాన్ని గురించి అలెక్స్ ఇంకెలెస్, డేవిడ్.హెచ్, స్మిత్‌లు ప్రధానంగా చెప్పారు. - ''ఆధునికులంటే ఆధునిక సంస్థలతో సంబంధం ఉన్నవారు. కుటుంబం, కులం, మతం, ఆర్థికవ్యవస్థ, రాజ్యం వంటి సాంప్రదాయిక సామాజిక సంస్థలను ఆధునీకరణ లక్ష్యాల సాధనకుగాను మార్చటమో, వాటి స్థానంలో కొత్తవి ప్రవేశపెట్టడమో జరుగుతుంది.''

డబ్ల్యు. డబ్ల్యు. రోస్తో (1960) ప్రకారం సమాజాలన్నీ ఆధునికం కావటానికి అయిదు దశలు దాటాలి.

BRAOU

మొదటి దశ : సాంప్రదాయిక సమాజాలలో ఉత్పత్తి పరిమితంగా ఉన్నచోట, ఉత్పత్తి వనరులన్నీ ఎక్కువగా వ్యవసాయానికి, కేటాయించడం జరిగింది. సామాజిక గమన శీలత సమాంతరంగా తక్కువగా ఉంది. ప్రపంచ దృక్పథం న్యూటన్ పూర్వయుగానిది. విలువల విధానం కర్మ సంబంధమైనది.

రెండవ దశ : ఆర్థిక ప్రగతి మంచిదని, సాధ్యమని అనిపిస్తుంది. విద్యారంగం విస్తృతమవుతుంది. ఉత్సాహపూరితులైన వ్యక్తులు కనిపిస్తారు. ప్రభుత్వరంగంలో మౌలిక సామాగ్రి పెరిగి అభివృద్ధి జరుగుతుంది.

మూడవ దశ : అభివృద్ధి సామాన్య పరిస్థితిగా ఉంటుంది. పెట్టుబడుల రేటు పెరుగుతుంది. ఉత్పత్తి రంగాలలో అభివృద్ధి హెచ్చవుతుంది. అనుకూల రాజకీయవాతావరణం ఏర్పడుతుంది.

నాల్గవ దశ : సాంకేతిక పరిణతి ఉంటుంది. తాననుకున్నదాన్ని తయారుచేసుకునే సాంకేతిక పరిజ్ఞానం సమాజానికి ఉంటుంది.

ఐదవదశ : హేతుబద్ధత, ప్రణాళిక, ప్రగతి ప్రస్ఫుటంగా కనిపిస్తూ ఆధునీకరణ జరుగుతుంది.

డేనియల్ బెల్ (1973) పారిశ్రామికానంతరం సమాజం (Post Industrial Society) అనే ఆరోదశను చేర్చాడు. దీనిలో సమాజం ఉత్పత్తినుంచి సర్వీసుకు, సమాచారం తయారుచేయడానికి పూనుకుంటుంది. (International Encyclopedia of Sociology, 1995). అభివృద్ధి చెందని సమాజాలు అభివృద్ధి చెందిన సమాజాలు పొందిన మార్పులనే పొందుతాయని రోస్తో వాదించాడు.

ఆధునీకరణ జరిగే విధానం/రేటు మాత్రం సమాజానికీ, సమాజానికీ మారుతుంది. ఉదాహరణకు పాశ్చాత్యదేశాలకు ప్రస్తుత ఆధునీకరణ స్థాయికి చేరటానికి నూరు సంవత్సరాలు పట్టింది. ఇండియా, సింగపూర్, శ్రీలంక, థాయిలాండ్, నైజీరియా వంటి అభివృద్ధి చెందుతున్న దేశాలు రెండు, మూడు దశాబ్దాలలోనే ఆధునీకరణను సాధించాలని తపన చెందుతున్నాయి.

ఆధునీకరణ కష్టమైన ప్రక్రియ. వ్యక్తులు, సమూహాలు తమ పాత విలువలను త్యాగం చేయగలిగితేనే తప్ప ఆధునీకరణ స్థాయిని చేరలేరు. డేవిడ్ లెర్నర్ ఇలా అంటాడు. "వ్యక్తులు మారనప్పుడు సామాజిక సంస్థలు మారతాయి. అప్పుడే ఆధునీకరణ సాధ్యమవుతుంది. "డబ్ల్యు.హెచ్. ఆడెన్ ప్రకారంలో ఆధునీకరణకు 'హృదయ పరివర్తన' అవసరం. కాని హృదయంలో పరివర్తన కలగటం అంత సులభం కాదు. పాశ్చాత్యీకరణ, లౌకికీకరణలతో పోలిస్తే ఆధునీకరణ విస్తృత హేతు ప్రమాణాలు లేని భావన. సటన్ వ్యవసాయానికి, పరిశ్రమలకు, సాంకేతికతకు, ఆవరణశాస్త్రానికి ఆధునీకరణను పరిమితం చేస్తాడు. ఆప్టర్ దీనిని రాజకీయ రంగానికి పరిమితం చేశాడు. విజ్ఞానశాస్త్రానికి పెద్దపీట వేయడానికి, లైకిక జీవిత విధానాల కోసం హారోవిజ్ ఆధునీకరణను సమర్థించాడు. యోగేందర్ సింగ్ ప్రకారం ఆధునీకరణకు శాస్త్రీయ ప్రపంచ దృక్పథం కావాలి.

17.2.2 సంప్రదాయము, ఆధునీకత :

సంప్రదాయము, ఆధునికత రెండూ రెండు వ్యతిరేక ధ్రువాలని కొందరు భావిస్తారు. డచ్, గన్‌ఫీల్డ్, ఎం.ఎస్ శ్రీనివాస్, యోగేంద్ర సింగ్‌లు సంప్రదాయాన్ని, ఆధునికతను రెండూ సజాతీయాలుగా భావిస్తారు. ప్రతి సమాజంలోను సంప్రదాయము, ఆధునికతల ప్రక్రియ నిరంతరం నడుస్తూనే ఉంటుంది. పూర్తిగా సాంప్రదాయకము , పూర్తిగా ఆధునికము అయిన సమాజం ఏదీ లేదు. ప్రతి సమాజంలోను సంప్రదాయము, ఆధునికత భిన్న భిన్న మోతాదులలో కలిసి ఉంటాయి. ఒక సమాజంలో కొన్ని విషయాలలో ఆధునిక విలువలు, కొన్ని విషయాలలో సాంప్రదాయిక విలువలు ఉండవచ్చు. ఇదే వ్యక్తులు, సమూహాలకు కూడా వర్తిస్తుంది. ఒకే వ్యక్తి ఒక పరిస్థితిలో ఛాందసంగా మతదృష్టి కలిగి ఉండి, మరో పరిస్థితిలో హేతుబద్ధంగా, లౌకికంగా ఉండవచ్చు. పట్టణ కమ్యూనిటీల్లో సాంప్రదాయం నుంచి ఆధునికతకు పరివర్తన సాఫీగా జరుగుతుంది. కాని గ్రామీణ కమ్యూనిటీల్లో ఈ రెండింటి మధ్య వివాదం తలెత్తుతుంది. సంప్రాయానికున్న పాత్రను ఆధునికత తగ్గించదు. కొన్నిసార్లు పాతవిలువలే కొత్త విలువలకన్న ఆచరణాత్మకంగాను, ఉపయోగకరంగాను ఉంటాయి. ఆధునీకరణ అంటే ఉన్న విలువలను వదలివేయటంగాదు. కొత్త విలువలను, లేదా సాంకేతికతను సమర్థత కారణంగాను, వనరులు, ప్రయోజనాల దృష్ట్యాను అనుసరిస్తారు. సంప్రదాయము, ఆధునికతల మధ్య కొన్ని సమాజాలలో సంపూర్ణ సామరస్యం ఉంది. వీటి స్వభావము, ప్రాధాన్యతలో వీటి మధ్య భేదం ఉన్నా, ఈ రెండు విలువలమధ్య వివాదం లేదు. ఆధునికత అనుకూలనాత్మకమైన, సమగ్రమైన.

BRAOU

సంయోజన ప్రక్రియ. ఇది సంప్రదాయాన్ని బలహీనపరచదు. వ్యతిరేకించదు. (కె.ఎల్. శర్మ). పలు ఆసియా దేశాలలో సంప్రదాయము, ఆధునికత రెండూ పక్కపక్కనే ఉంటూ, వ్యక్తుల, సమూహాల హోదాను పెంపొందించటానికి కలిసి పనిచేస్తాయి. ఈ దేశాలలో ఎద్దును, ట్రాక్టరునుకూడా ఉపయోగిస్తారు. అభివృద్ధి చెందిన దేశాలలో జపానులో మాత్రమే సంప్రదాయానికి, ఆధునికతకు మధ్య కచ్చితమైన సామరస్యం ఉంది. జపానువారు ఇప్పటికీ వివాహం, కుటుంబం, మతం వంటివాటిలో తమ ప్రాచీన సంప్రదాయాలను, ఆచారాలను, విలువలను పాటిస్తారు. కాని పశ్చిమ యూరపు, అమెరికాలలో ఇవి ఒకదానికొకటి భిన్నంగా ఉంటాయి. ఆధునికత నమూనాలు, ఆధునికత బహుక్రమానుగతమైన, బహుమార్గ ప్రక్రియ. వివిధ పండితులు ఆధునికతలోని వివిధ దృక్కోణాలను నొక్కి చెప్పారు. సాధారణంగా ఆధునికత అంటే పశ్చిమ యూరపు దేశాలను లేదా అమెరికాను అనుకరించడమని అర్థం. అయినా కొన్ని దేశాలు రష్యా, చైనా, జపానులను ఆదర్శంగా తీసుకుంటున్నాయి. జపాను, ఉత్తర కొరియావంటి దేశాలు అమెరికా, పశ్చిమ యూరపుల ఆధునికతను ఆదర్శంగా తీసుకోలేదు. తిరస్కరించాయి. అవి మత నమూనాను తామే సృష్టించుకున్నాయి. ఆధునికత పారిశ్రామిక దేశాలకో, సమాజంలోని ధనికవర్గానికోచెందిన గుత్తాధిపత్యం కాదు. ఒక పరిమితమైన అర్థంలో అన్ని సమాజాలు, ప్రజల్లోని అన్ని వర్గాలు ఆధునికులుగా మారి అభివృద్ధి చెందాలని యత్నిస్తున్నారు. అన్ని సమాజాలు ఆధునికం కావడానికి ఒకేమార్గాన్ని అనుసరించవలసిన ఆవశ్యకతలేదు. పలుప్రత్యామ్నాయ మార్గాలను అభివృద్ధి చేసికొనవచ్చు. ఆసియా, ఆఫ్రికా సమాజాలలో తరహా ఆధునీకరణ సాధ్యమూ కాదు. వాంఛనీయమూ కాదు. అను ఎస్.సి. దుబె వాదించారు. అభివృద్ధి చెందుతున్న పలు దేశాలలో పాశ్చాత్య తరహా ఆధునీకరణను ప్రవేశపెట్టడంతో ప్రజాస్వామ్య సంస్థలు కూలిపోయాయి.

జపానువలె ప్రతి సమాజము ఆధునీకరణకు తనవైన లక్ష్యాలను, వ్యూహాలను తనకు తాను రూపొందించుకోవాలి. ప్రతి సమాజము నిరాడంబరంగా, సంతృప్తికరంగా సంపూర్ణ జీవితాన్ని ఆధునీకరించుకునే ప్రత్యామ్నాయ మార్గాలను రూపొందించుకొనవచ్చు. ఆధునీకరణకు నిర్దిష్టమైన, కఠినమైన సూత్రాలు లేవు. ఆధునీకరణకు, అభివృద్ధి కి సంబంధించి మానవగ్రహణశక్తి అన్ని సమాజాలలోను మారుతోంది. సమయాన్నిబట్టి ఆధునీకరణ లక్ష్యాలు, గమ్యాలు మళ్ళీ ఏర్పరచుకొనవచ్చు. ఆధునీకరణ నిరంతరం కొనసాగే అభివృద్ధిగా ఉండాలి. ఆధునీకరణ ప్రయోజనాలు, అభివృద్ధి గిరిజన, గ్రామీణ ప్రాంతాల్లోని అనుకూల అవకాశాలు లభించని వర్గాలవారికి చెందాలి.

17.2.3 ఆధునీకరణ ప్రక్రియ :

ఆధునీకరణ ప్రక్రియలో పరస్పర సంబంధం కల ఈ కింది మూడు ప్రక్రియలు ఉంటాయి.

1. **అనుకరణ** : ఆధునికం కావటానికి కొత్త దేశాలు శాస్త్ర, సాంకేతిక నైపుణ్యాలను అనుసరించాలి. అభివృద్ధి చెందిన దేశాలను ముఖ్యంగా పశ్చిమ యూరపు, అమెరికాల సాంస్కృతిక విధానాలను అనుసరించాలి. ఈ దేశాలలో బ్యాకింగు, ఫైనాన్స్, అత్యంత నిపుణమైన పారిశ్రామిక ఉత్పత్తులున్నాయి. సాధారణంగా ఆధునీకరణ అంటే అమెరికాలానో, పశ్చిమ యూరపుదేశంలానో మారటం.

2. **పునస్థాపన** : అభివృద్ధి చెందుతున్న దేశాల సాంప్రదాయిక వ్యవసాయ సమాజాలు మత ఆరోపణాత్మకమైన, ప్రత్యేకమైన, అంధవిశ్వాసాలను క్రమంగా ఆధునిక పారిశ్రామీకృత సమాజాల ఆరోపణాత్మకం కాని, విశ్వజనీనమైన, లౌకికమైన లక్షణాలను చూసి అనుకరించి నేర్చుకుని మార్చుకోవాలి.

3. **పరివర్తన** : 'ఆధునికం' కావడానికి సాంప్రదాయిక సమాజాలు తమ స్వదేశీ సంప్రదాయాలను అనుసరించటం మానాలి. అప్పుడే సామాజికాభివృద్ధిలోని ఉన్నత స్థాయి అభివృద్ధిని, లేదా ఆధునికతను సాధించటం సాధ్యమవుతుంది. దీనికి సంప్రదాయం నుంచి ఆధునికతకు, అభివృద్ధి నుంచి ఒక మార్పు రావడం ఆధునీకరణలో ఇప్పుడున్న సామాజిక సంస్థల విషయాలలోనేగాక, నూతనమైన సామాజిక, ఆర్థిక, సాంస్కృతిక, రాజకీయ మానసిక విలువలను అనుకరించడం కూడా ఉంటుంది. ఎన్నో అభివృద్ధి చెందుతున్న సమాజాలు ఆధునీకరణ సంధి దశలో ఉన్నాయి.

BRAOU

17.2.4. ఆధునీకరణ ప్రమాణం

ఆధునీకరణ ప్రక్రియ సంశ్లిష్టమైనది. బహుముఖ్యమైనది. ఆధునీకరణకు ఇదే ప్రమాణం అని చెప్పదగిన గీటురాయి ఏదీలేదు. కొందరు ఆర్థికవేత్తలు మొత్తం జాతీయ ఉత్పత్తి (GDP), తలసరి ఆదాయాలను ఆధునీకరణకు ప్రమాణాలుగా చెప్పారు. అభివృద్ధి శాస్త్రవేత్తల ప్రకారం జాతీయ ఉత్పత్తిలో 7-8 శాతం పెరుగుదల లేదా తలసరి ఆదాయంలో వెయ్యి డాలర్ల తలసరి ఆదాయం ఉండాలి. కొందరు పారిశ్రామిక స్థాయిని ఆధునీకరణకు ముఖ్య ప్రమాణంగా చెబుతారు. అంటే ఉత్పత్తి, ఉపాధి అవకాశాలు పెరుగుతాయని ఇది సూచిస్తుంది. ఆర్థిక చరిత్రకారుడైన రోస్తో ప్రకారం అభివృద్ధికి, ఆధునీకరణకు సమాజంలో నలుగురు వ్యక్తులకు ఒక కారు ఉండటం ప్రమాణం.

గత మూడు దశాబ్దాలుగా పలు దేశాలలో ఎదురైన అనుభవాల దృష్ట్యా ఆధునీకరణకు ఆర్థిక ప్రమాణాలనుంచి ఆర్థికేతర విషయాలు ప్రమాణంగా మారాయి. అభివృద్ధి, ఆధునీకరణలకు మూడు ప్రధాన విలువలను చేర్చడం జరిగింది. అవి 1. జీవనాధారమైన ఆహారం దొరకడం 2. ఆత్మ గౌరవం 3. నిర్ణయించుకునే స్వేచ్ఛ. వీటిలో మౌలిక అవసరాలు, జీవనప్రమాణాలు పెంచడంకూడా ఉంది. అభివృద్ధికి సంబంధించిన మానసిక, ప్రవర్తనాత్మక, సంస్థాగత దృక్పథాలను కూడా ఇది పరిగణలోనికి తీసుకుంటుంది. ఆధునీకరణ ప్రక్రియ సారాంశం "సృజనాత్మక హేతుత్వం" అని జేమ్స్ ఓకానెల్ (1976) అభిప్రాయం.ఆధునీకరణ ప్రక్రియకు మూడు మౌలిక ప్రమాణాలనితడు గుర్తించాడు.

1. విజ్ఞానానికై పరిశోధన.
2. ఉపకరణాలు, నిపుణతలు అధికం చేయటం
3. వ్యక్తిగతమైన, సామాజికమైన గుర్తింపును పరిరక్షిస్తూ, వ్యక్తిగత, సామాజిక నిర్మాణాలలో వచ్చే మార్పులను ఆహ్వానించే సంసిద్ధత.

ఉన్నతస్థాయిలోని నిర్మాణాత్మక భేదాలు, సామాజిక సమీకరణ, పెద్దవి, కలిసి ఉన్న సరళంగా కేంద్రీకృత సంస్థలు ఆధునీకరణకు ప్రమాణాలుగా చేర్చవచ్చునని కె.ఎల్. శర్మ అభిప్రాయం.

17.2.5 ఆధునీకరణ లక్షణాలు :

రూసో ప్రకారం ఆధునీకరణలోని మూడు ప్రధాన అంశాలు ఇవి. 1. మానవతావాదం 2. హేతువాదం 3. సహనం. భారతదేశానికి సంబంధించినంతవరకు ఆధునీకరణ లక్షణాలను యోగేంద్రసింగ్ ఇలా చెప్పారు

1. సమానత్వం 2. వ్యక్తిగతవాదం 3. చారిత్రాత్మకత 4. హేతువాదం, లౌకికవాదం.

ఆధునీకరణ మౌలిక లక్షణాలు ఈ కింద చెప్పిన విధంగా ఉంటాయి.

1. శాస్త్ర సాంకేతిక అభివృద్ధి :

పర్యావరణాన్ని నియంత్రించగల శాస్త్రీయ, సాంకేతిక పురోగతిని ఆధునీకరణ సూచిస్తుంది. రవాణా, వార్తా సౌకర్యాలు పెరుగుతాయి. రోడ్లు, రైళ్ళు, రేడియో, టివి, సినిమా, వార్తాపత్రికలు మొదలగువాటి వాడకం పెరుగుతుంది. జీవితం,పని, విశ్రాంతి మొదలగు వాటిపట్ల ప్రజలు నూతన దృక్పథాలను అలవరచుకొనడానికి ఇది సహకరిస్తుంది. అస్పృశ్యత, వరకట్నం, నిరక్షరాస్యత మొదలగు సామాజిక సమస్యల పట్ల హేతుపూర్వక ఆలోచనా విధానాన్ని పెంపొందించుకుంటారు. కులం, జాతి, మతాల పట్ల సంకుచిత దృక్పథాన్ని వదిలించుకుంటారు. శాస్త్ర, సాంకేతిక అభివృద్ధివల్ల వ్యక్తుల ప్రగతికి పలు నూతనావకాశాలు లభిస్తాయి. దీనివల్ల వ్యవసాయ, పారిశ్రామిక ఉత్పాదకత పెరుగుతుంది. తద్వారా మెరుగైన జీతాలు మెరుగైన జీవనప్రమాణాలు లభిస్తాయి.

2. ఆర్థికాభివృద్ధి :

ఆధునీకరణ సిద్ధాంతం మౌలికంగా డేవిడ్ రెకార్డో "స్వేచ్ఛా వాణిజ్యం" పైన ఆధారపడి ఉంది. స్వేచ్ఛా వాణిజ్యంవల్ల అమ్మే దేశము, కొనే దేశము రెండూ లాభపడతాయని రెకార్డో అంటాడు. ఆధునీకరణకు కీలక లక్షణం మార్కెట్ ఆర్థిక వ్యవస్థకు ఆర్థికపరమైన దిశానుకూలనం. వస్తువుల ఉత్పత్తి సేవలు మారకం లాభాలను పెంచడానికిగాని, ప్రాంతీయ, గృహావసరాలను తీర్చడానికి కాదు అనే ధోరణి ఉంటుంది. ప్రపంచ ఆర్థికవ్యవస్థకు

BRAOU

దోహదం చేసే ఉత్పత్తికి ఎక్కువ ప్రాధాన్యం ఉంటుంది. అభివృద్ధి చెందని దేశాలు కార్మికులను చవకగా ఉపయోగించుకుంటూ, దేశీయ, అంతర్జాతీయ సంస్థలు పలు ఉత్పత్తి రంగాల్లో ప్రవేశిస్తాయి. ఉదాహరణకు పశ్చిమ యూరుప, అమెరికా, జపాను కంపెనీలు కార్మికులను చవకగా ఏర్పాటు చేసుకొనడానికి వీలుగా పరిశ్రమలను సలోసియాలో స్థాపించాయి. మలేసియా గ్రామీణులను పనిలో పెట్టుకున్నారు. ఇప్పుడు వారు భిన్న జీవితాలను గడుపుతున్నారు. అంతకు పూర్వం ఋతువునుబట్టి, అవసరాన్నిబట్టి పనిచేసేవారు. కాని ఇప్పుడు ఏడాది పొడుగునా, రోజుకు 24 గంటలు పనిచేస్తున్నారు. బాలబాలికలకు కంప్యూటర్లతో పనిచేయడానికి వీలయే బోధన కల్పించే విధంగా, కర్మాగారంలో ఎలక్ట్రానిక్ వస్తువులను కూర్చి పరికరాలు తయారుచేయడం నేర్పేవిధంగా పాఠశాలల్లో మారుల్రు వచ్చాయి. ఇండ్లలో నివసించే స్త్రీలు ఎక్కువమంది ఫ్యాక్టరీలకు వెళుతున్నారు. అందువల్ల ఈనాడు అభివృద్ధి చెందుతున్న దేశాలైన మలేసియా, సింగపూర్, ఉత్తర కొరియా, ఇండియా వంటి దేశాలు ప్రపంచ మార్కెట్‌లోకి ప్రవేశించే పరిస్థితి కల్పించబడింది.

3. ప్రజాస్వామ్య విలువల పెరుగుదల :

ఆధునీకరణ లక్షణాలలో ప్రధానమైనది ప్రజాస్వామిక విలువలను అంగీకరించడం. ప్రజల్లో అధికశాతం సాంప్రదాయికమైన అధికార నియంత్రణనుంచి స్వేచ్ఛగా ఉంటారు. ప్రభుత్వ నిర్ణయ ప్రక్రియలో ప్రజాభిప్రాయం ప్రధానమైన పాత్ర నిర్వహిస్తుంది. ప్రభుత్వ విధానాలను విమర్శించే హక్కు ప్రతి వ్యక్తికీ ఉంటుంది.

4. సామాజిక సమీకరణ :

సమాంతరంగాను, నిలువుగానుకూడా ఆధునీకరణ అవకాశాలను పెంపొందిస్తుంది. వ్యక్తులకు, సమూహాలకు ఇది ఎక్కువ అవకాశాలను కల్పిస్తుంది. వ్యక్తుల మధ్య భౌగోళిక, సామాజిక సమీకరణ ఉంటుంది. జీవనోపాధి కోసం ప్రజలు దూరప్రాంతాలకు కూడా వెళతారు. సమర్థత, నిపుణత్వం ఉన్న వ్యక్తులు సామాజికంగా ఉన్నత హోదాను పొందుతారు. సాంప్రదాయిక కులవృత్తులను వదిలివేస్తారు. వ్యవసాయేతర, పారిశ్రామిక ఉద్యోగాలు పెరుగుతాయి. ఆపాఆదించిన హోదా స్థానంలో సంపాదించిన హోదా వస్తుంది.

5. సమానత్వం :

ఆధునీకరణ సిద్ధాంతంతనలోని విభజనాత్మక దృక్పథాలను బయటకు చెప్పదు. అయితే సామాజిక అసమానతలు తగ్గటం, సమానత్వం పెంపొందడమనేవి కోరదగిన అంశాలుగా ఇది చెబుతుంది. (ఎస్.సి. దుబె). ఆధునీకరణ ప్రయోజనాలు అన్ని వర్గాలకు, ఎస్.సి. ఎస్.టి., వెనుకబడిన వర్గాలతో సహా అన్ని వర్గాలకు చేరాలి. అవకాశాలు అందరికీ సమానంగా లభించడం కూడా ఆర్థిక పెరుగుదల అంత ముఖ్యమైనదే. ఆర్థిక వనరులపై వ్యక్తులందరికీ సమాన హక్కులుంటాయి. పేదరికం, నిరుద్యోగం, వ్యాధులు, ఆకలి ఉన్నంతవరకూ ఆధునీకరణకు అర్థం లేదు. సామాజిక, ఆర్థిక అసమానతలు సామాజిక ఉద్యమాలకు, తిరుగుబాట్లకు రక్తపాతానికి దారి తీస్తాయి. ఈనాడు ఆధునీకరణ ప్రభావంతో చాలామంది ప్రజలు కులం, జాతి, మతద్వేషం, పదవుల్లో సామాజిక అసమానతలు, గౌరవం, అవకాశాల విషయంలో నిరసన ప్రదర్శనలు చేస్తున్నారు. గ్రామీణ ప్రాంతాల్లో దారిద్ర్య, నిరుద్యోగం, ఆకలి, వ్యాధి, నిరక్షరాస్యతా సమస్యల పరిష్కారానికి ఐ.ఆర్.డి.పి., జెఆర్‌వై, డిపిఎపి, డిడిప్డిడ్వాక్రావంటి పథకాలను భారత ప్రభుత్వం చేపట్టింది. ఆధునీకరణ అంతిమ ధ్యేయం సమాజంలోని అన్ని వర్గాలకు సామాజిక న్యాయాన్ని సంపాదించి పెట్టడం.

17.2.6 ఆధునీకరణకు అడ్డంకులు :

పలు ఆఫ్రికా, ఆసియా దేశాలో ఆధునీకరణ ప్రక్రియ నిదానంగా సాగుతోంది. అవి ఇంకా సంప్రదాయం చేతిలో పీడింపబడుతూనే ఉన్నాయి. పలు రంగాలలో శాస్త్ర, సాంకేతిక అభివృద్ధికి అవకాశాలు చాలా తక్కువ. ఈ దేశాలలో ఆధునీకరణకు, అభివృద్ధికి చాలా అడ్డంకులున్నాయి.

ఈ అడ్డంకులు నాలుగు రకాలు. అవి :

1. సంస్థాగతమైనవి 2. భావజాల సంబంధమైనవి 3. ఉన్ముఖీకరణ సంబంధమైనవి 4. నిర్వహణ సంబంధమైనవి.

BRAOU

తరచుగా వీరికి రాజకీయ నాయకులు, అధికారులు మధ్య సమ్మతినందించేవారు. అందువల్ల ఆచరణలకు మధ్య ఎంతో ఎడం ఏర్పడింది.

భావజాల సంబంధమైన అడ్డంకులు:

ఆసియా, ఆఫ్రికాలలోని పలు దేశాల్లో వ్యక్తులు, సమూహాలు పరస్పర వ్యతిరేకంగా ఉంటూ, వివాదాస్పద భావజాలాలను ప్రచారం చేస్తాయి. ఉదాహరణకు జాతీయతా వాదం - ప్రాంతీయవాదం, లౌకిక-మత, హేతుబద్ధత - అంధవిశ్వాసాలు, ఆపాదించినవి - సాధించినవి. సామాజిక స్థాయిలో కూడా పరస్పర విరుద్ధ అంశాలున్నాయి. ప్రజాస్వామ్యం - నియంతృత్వం, పెట్టుబడిదారీవాదం - సామ్యవాదం, పరిశ్రమలు - వ్యవసాయం, స్వల్పకాలిక - దీర్ఘకాలిక, ప్రభుత్వ ప్రయివేటు రంగాలు, కేంద్రీకృత - వికేంద్రీకృత మొదలగునవి జాతి, భాష, ప్రాంత, మత భావాలు ప్రజలను ప్రభావితంచేసి, అభివృద్ధికి అవసరమైన ఆలోచనలను బలహీనపరుస్తాయి. సాంప్రదాయికమైన కులం, బంధుత్వం, మతాలకు, ప్రజాస్వామ్యం, సామ్యవాదం, లౌకికవాదాలవంటి నూతన భావాలకు వివాదం ఉంది. తత్ఫలితంగా మార్పుకు లక్ష్యాలను రూపొందించుకొనడంలో అస్పష్టత, సందిగ్ధత ఏర్పడుతున్నాయి. ఉన్నతవర్గాలవారికి, గ్రామీణ ప్రజలకు మధ్య అధునికతను గురించిన భావప్రసారం మనదేశంలో తక్కువగా ఉంటుంది. అందువల్ల గ్రామీణ ప్రజల ఆలోచనలు, పనులపై మత ఛాందసవాదుల, అంధవిశ్వాసపరుల, సంప్రదాయవాదుల ప్రభావం చాలావరకు ఉంటుంది.

ఉన్ముఖీకరణ సంబంధమైన అడ్డంకులు :

అభివృద్ధి చెందుతున్న దేశాలలో ఆధునీకరణ ప్రక్రియ ప్రజానీకం మనసులలో చొచ్చుకుపోలేని కారణంచేత నిదానంగా జరుగుతోంది. ప్రజల్లో, ముఖ్యంగా గ్రామీణుల్లో ఉన్ముఖీకరణ తక్కువ.

సంస్థాగతమైన అడ్డంకులు :

ఆధునీరణకు గట్టి సంస్థాగత పునాది అవసరం. ప్రస్తుతం ఉన్న సంస్థలను పునర్వ్యవస్థీకరించడమేకాక, పలు నూతన సంస్థలను ఏర్పాటు చేయడంకూడా దీనికి అవసరం. చాలా అభివృద్ధి చెందుతున్న దేశాలలో అవసరమైన కొత్త సంస్థలు లేవు. భారతీయ సమాజంలో ఎంతో పురాతనమైన కులం, ఉమ్మడి కుటుంబం, మతం, భూమిని స్వంతం చేసుకునే పద్ధతులు గ్రామీణ కమ్యూనిటీల్లోనే ఉంటాయి. కనుక ఆధునీకరణకు ఇవి సహాయకారులు కావు. భారతదేశ అభివృద్ధికి, సమ సమాజ భావజాల వ్యాప్తికి కులం అవరోధంగా నిలుస్తోందని గున్నారే మిర్డాల్ అభిప్రాయం. అయితే సామాజిక శాస్త్రవేత్తలైన యోగేంద్రసింగ్, కె.ఎల్. శర్మ మిర్డాల్ అభిప్రాయాన్ని నిరాధారమని కొట్టేశారు. కుల, మత విలువలు మన సంస్కృతీ విలువల విధానంలో స్పష్టమైన వంతు నిర్వహిస్తాయని వారు అంటారు. భారతీయ సమాజాన్ని ఆధునీకరించడంలో ఇవి అవరోధాలు కావని అన్నారు. అంతేకాక, సామాజిక, ఆర్థిక, రాజకీయ, మత సంస్థలలో పరస్పర విరుద్ధమైన అంశాలు చాలా ఉన్నాయి. ఉదాహరణకు కులవ్యవస్థ, ప్రజాస్వామ్యం ఒకదానికొకటి విరుద్ధమైనవి. మొదటిది ఎక్కువ, తక్కువలపై ఆధారపడి ఉంటుంది. రెండోది స్వేచ్ఛ, సమానత్వం, న్యాయాలపై ఆధారపడి ఉంటుంది. ఎన్నికల సమయంలో ఆశ్చర్యంగొలిపే విధంగా కులానికీ, రాజకీయాలకు మధ్య పొత్తు కుదిరి కూటమి ఏర్పడుతుంది. చాలా కులాలు ఓటు బ్యాంకులుగా ఉంటాయి. ఎన్నికల సమయంలో అభ్యర్థుల ఎంపికలో ఈ కులాల ప్రభావం ఎక్కువగా ఉంటుంది. ఎన్నికల ప్రచార సమయంలో రాజకీయ పార్టీలు కులం, ఉపకులం (శాఖ) మొదలైన వాటిద్వారా ప్రజలను మోసంచేసి ఓట్లు సంపాదిస్తాయి. కొన్ని సంస్థలలో నిర్మాణాత్మకమైన మార్పులు ప్రవేశపెట్టినా, వాటి ఆచరణ మందగతిలో ఉంది. కొన్ని స్వార్థ ప్రయోజనాలు వాటికి అవరోధం కలిగిస్తున్నాయి. ఉదాహరణకు, భూసంస్కరణలు అమలుకాకుండా భూస్వాములు, పెద్దరైతులు అడ్డుపడగలిగారు. వారికి ప్రపంచ దృక్పథం పరిమితంగా ఉంటుంది. అభివృద్ధికి అవసరమైన కొత్త కొత్త భావనల పుట్టుక, చొరవ కొరవడి ఉంటాయి. పలు ఆసియా, ఆఫ్రికా దేశాలలో వెనుకబాటుతనానికి కారణం. "బీదరక సంస్కృతి". ప్రస్తుత పరిస్థితికి కారణం విధి లేదా పూర్వ కర్మ ఫలం అని అనుకుంటారు. కర్మ, ధర్మం, పురుషార్థాల వంటి మౌలిక విలువలు ఆధునీకరణ మార్గంలో అడ్డుగా ఉన్నాయనేదాన్ని అంగీకరించకుండా, వెనుకబడి ఉండటానికి కారణం సమాజంలో విధానాలు, సామాజికంగా కొత్తవిధానాలను అంగీకరించకుండా ఉండటం అని కె.ఎన్. శర్మ చెప్పారు. భారతీయ సమాజాన్ని ఆధునీకరించే మార్గంలో మన అణచివేత, శ్రమ

దోపిడీ స్వభావం ఉన్న ఆర్థిక, సామాజిక, రాజకీయ విధానాలు అడ్డువస్తున్నాయి. "బీతరిక సంస్కృతి"ని ఎస్.సి. దుబె తిరస్కరించారు. ఈ బీదరిక సంస్కృతిని ఉన్నత వర్గాలవారు తమ స్వార్థ ప్రయోజనాలకోసం పెంపొందించి బీదవారిపైన రుద్దారు. రెండుపూటలా కడుపునిండా తినలేని బీదవారు పెట్టుబడులు పెట్టి సమస్యలలో చిక్కుకోలేరు. బ్యాంకు రుణాల వంటివాటి ద్వారా వారి పరిస్థితిని ఏమీ మెరుగుపరచలేం.

4. నిర్వహణాపరమైన అడ్డంకులు :

ఆధునీకరణకు గట్టి రాజకీయ, పరిపాలనా విధానం కావాలి. అభివృద్ధి చెందుతున్న దేశాలలో సమర్థులైన, అంకిత భావంకలవారు అన్ని రంగాలలోను తక్కువగానే ఉన్నారు. నాయకత్వ బీదరికం, ప్రణాళికా రచన, అధికారుల కొరత పలు రంగాలలో భారతదేశంలో ఉంది.

పరిపాలనా సిబ్బందికి తగిన శిక్షణ లేదు. ఆధునీకరణను సాధించే నిపుణతలు, అనుభవం వీరికి లేవు. రాజకీయ నాయకత్వం, అధికార యంత్రాంగం అగ్ర కులాలకు ప్రాతినిధ్యం వహిస్తాయి. తమ కులాల ప్రయోజనాలను పట్టించుకొని పనిచేయడం తప్ప వారు హేతుబద్ధమైన సూత్రాలనేమీ ఆచరించరు. దీనికి తోడు పలు ఆసియా, ఆఫ్రికా దేశాలలో ప్రభుత్వాలు తరచుగా మారడంచేత రాజకీయ అస్థిరత్వంకూడా ఉంటుంది. ప్రజాస్వామ్య విధానం ద్వారానో, సైనిక విద్రోహం ద్వారానో ప్రభుత్వాలు పడిపోవటంతో ప్రభుత్వ శాసన బద్ధత్వాన్నే ప్రశ్నించవలసి వస్తోంది. అతిగా కేంద్రీకరించటంవల్ల పరిపాలన కొంతమందినే చేరగలదు. గ్రామం, మండలం, బ్లాక్‌లలోని పంచాయత్ రాజ్ సంస్థలను, జిల్లాస్థాయి సంస్థలను ప్రణాళికా రచన, అభివృద్ధి ప్రక్రియలలో కలుపుకొనడంలేదు. అభివృద్ధి సంశ్లిష్టతలను నాయకత్వంగాని, అధికార యంత్రాంగం కాని సరిగా అవగాహన చేసుకొనడంలేదు. వారు సమస్యలను ఎదుర్కొనడానికి, ఆధునీకరణ సవాళ్ళను స్వీకరించడానికి సిద్ధంగా లేరు. వారు నిదానంగా నడవటానికి ఇష్టపడుతున్నారు. కులం, మతం, కుటుంబం, విద్యా, వ్యవసాయ విధానం మొదలగు సామాజిక సంస్థలలో విప్లవాత్మక మార్పులు తేవడానికి వారు వ్యతిరేకులు.

17.2.7 ఆధునీకరణ - విమర్శ :

విజ్ఞానశాస్త్రము, సాంకేతికత, ఆర్థికాభివృద్ధులలో ఆధునీకరణ ప్రయోజనాలు తగినంతగా ఉన్నాయి. సామాజిక, మానవ రంగాలలో దీని వైఫల్యం ఎక్కువగా ఉండటం ప్రశ్నార్థకంగా ఉంది. సామాజికంగా చెల్లించే మూల్యాలు, సాంస్కృతిక విలువలు క్షీణించుతూపోవడం ఆధునీకరణలో అవ్యక్తంగా ఉంటాయి కనుక ప్రమాదకరంగా మారాయి. అభివృద్ధి చెందిన అమెరికా, బ్రిటన్, ఫ్రాన్స్, జర్మనీలలో ఆధునీకరణ వల్ల కొత్త సమస్యలు పుట్టుకొచ్చాయని, అనుభవాలు తెలుపుతున్నాయి. సమాజంలో సహజంగా ఉండే నిర్మాణం బలహీనపడింది. సామాజిక సంస్థలెన్నో కుంటుపడ్డాయి. తత్ఫలితంగా వ్యక్తి ఏకాకిగా మారి సామాజికంగా అనామకంగా మారాడు. ఆధునిక సమాజాలలో సెక్స్, హింస, అవినీతి మితిమీరిపోయాయి. అభివృద్ధి చెందుతున్న దేశాలు ఈ ధోరణులను అరికట్టలేకపోయాయి. ఆధునికమైన పాశ్చాత్య విలువలను అనుసరించడం వలన వ్యక్తుల మధ్య సమూహాల మధ్య సాంప్రదాయికమైన సామాజికమైన, ఆర్థికమైన సంబంధాలు కూకటివేళ్ళతో పెకలించుకుపోయాయి. పలు ఆసియా, ఆఫ్రికా దేశాలలోను, లాటిను అమెరికా వంటి సమాజాలున్న ఇండియా, పాకిస్తాన్, శ్రీలంక, థాయ్‌లాండ్, మెక్సికో, నైజీరియా మొదలగు దేశాలలో సాంస్కృతిక విలువలు ప్రాధాన్యాన్ని కోల్పోయాయి.

ఆధునీకరణవల్ల సాంస్కృతిక విలువలపట్ల, దృక్పథాలపట్ల, ప్రవర్తనా ధోరణులలోను యువతలో కలుగుతున్న దుష్పరిణామాలనుచూసి ప్రపంచవ్యాప్తంగా పలువురు సామాజిక శాస్త్రవేత్తలు, రాజకీయ నాయకులు, ప్రణాళికాకారులు తీవ్రంగా ప్రతిస్పందించారు. ఆధునీకరణ వ్యూహాలను, ఆశయాలను, అభివృద్ధిని పునర్నిర్వచించవలసిన అగత్యాన్ని వారు గుర్తించారు. ఆధునికతావాదంపై ప్రధాన విమర్శ "ప్రపంచ వ్యవస్థ సైద్ధాంతికులు" నుంచి వచ్చింది. దీనికి నాయకుడు వాలెర్ స్టీన్, వియత్నం యుద్ధంవల్ల ఆధునికతా సిద్ధాంతానికి చెడ్డపేరు రావడంతో ప్రపంచ వ్యవస్థా సిద్ధాంతానికి ప్రాచుర్యం లభించింది. ఆధునీకరణ సిద్ధాంతం సామాజిక సంస్థలను నిర్లక్ష్యం చేస్తుందని, మానసిక సమస్యలను సృష్టిస్తుందని విమర్శలకు గురైంది. రష్యా ఆర్థిక వ్యవస్థ కుప్పకూలడం, అమెరికాలోనే ఉన్న అసమానతలు, సామాజిక సంక్షోభాలే ఆధునీకరణ సిద్ధాంతం సామాజికాభివృద్ధికి అభివృద్ధి చెందుతున్న దేశులకు పనికిరాదని ఋజువు చేస్తున్నాయి. గుడ్డిగా పాశ్చాత్య విలువలను ప్రోత్సహిస్తున్నందుకు

అభివృద్ధి చెందుతున్న దేశాల విజ్ఞతను ఆధునీకరణను విమర్శించేవారు ప్రశ్నిస్తున్నారు. సామాజిక సంబంధాలను, విలువలను, సంస్థలను వినాశకర ఫలితాలు లేకుండా ఒక సమాజం నుంచి మరో సమాజానికి బదిలీ చేయలేం. బయటి నుంచి కొన్ని సంస్థలను కాని, వలువలను కాని ఆదానం చేసుకున్నపుడు అవి మన సంస్కృతికి సరిపోయేలా వాటిని సవరించుకోవాలి.

సాధారణంగా, పాత విలువల స్థానంలో కొత్త విలువలను ఆధునీకరణ ప్రభావం సమానంగా లేదు. ఇది సాంకేతిక, ఆర్థిక రంగాల్లో త్వరితంగా ఉంటుంది. సామాజిక, సాంస్కృతిక రంగాల్లో ఇది ఆలస్యంగా జరుగుతుంది. ఈ రంగాల్లో కొత్త విలువలను ప్రవేశపెట్టటానికి స్వార్థపూరిత శక్తులు అవరోధాలు కలిగిస్తాయి.

ఆర్థిక బానిసత్వం : ఒకప్పుడు రాజకీయ బానిసత్వాన్నుంచి విముక్తమైన పలసదేశాలు, ఆధునీకరణ ఇంద్రజాలంలో చిక్కుకుని ఆర్థిక బానిసత్వాన్ని అనుభవిస్తున్నాయి. పేద దేశాలకు వ్యవసాయ, పారిశ్రామిక ఉత్పాదకతలను పెంచుకోవడానికి కావలసిన ఆధునిక సాంకేతిక నిపుణత, పెట్టుబడి లేవు. ఇవి అమూల్యమైన తమ వ్యవసాయ వనరులను, ముడిపదార్థాలను అభివృద్ధి చెందిన దేశాలకు బదిలీ చేసి, సాంకేతిక నైపుణ్యాన్ని, యంత్రాలను దిగుమతి చేసుకుంటున్నాయి. అభివృద్ధి చెందిన దేశాలనుంచి, ఐఎమ్ఎఫ్, ప్రపంచ బ్యాంకుల నుంచి నిధులు పొందటానికి వాటితో ద్వైపాక్షిక, బహుపక్షీయ ఒప్పందాలు చేసుకుంటున్నాయి. స్వేచ్ఛా వాణిజ్యం, ప్రపంచీకరణల వల్ల బీదదేశాల ఆర్థిక సంక్షోభం మరింత సంక్లిష్టమవుతుంది. ఆధార సిద్ధాంతాన్ని ప్రవచించిన పాల్ ప్రెబిస్ (1949), స్వేచ్ఛా వాణిజ్య షరతులు ధనిక పారిశ్రామికదేశాలకు అనుకూలంగా ఉన్నాయని, బీద వ్యవసాయ దేశాలకు ఇవి వ్యతిరేకంగా పనిచేస్తాయని అన్నాడు.

సామాజిక అసమానతలు : సమాజంలోని అన్ని వర్గాలకు అభివృద్ధి ప్రయోజనాలను ఆధునీకరణ, ఆర్థికాభివృద్ధి అందిస్తాయని భావించారు. కాని అభివృద్ధి చెందుతున్న దేశాలలో ఆర్థికవేత్తలు భావించినట్లుగా జరుగలేదు. సమాజంలోని కొన్ని వర్గాలకే సామాజికాభివృద్ధి ప్రయోజనాలు సిద్ధించాయి. ఎస్.సి,ఎస్.టి, ఇతర వెనుకబడిన వర్గాలకు ఈ ప్రయోజనాలు అందలేదు. వేగవంతమైన ఆర్థికాభివృద్ధి, పట్టణీకరణ, పెరుగుతున్న అక్షరాస్యత అభివృద్ధి చెందుతున్న దేశాలలో బీదలకు, ధనికులు మధ్య తారతమ్యాలను పెంచటమేగాక గ్రామీణబీదలు మరింత బీదవారిని చేశాయి. ఈజిప్టులోనికి మూలధనం తరలించడంతోపాటు తమ దేశ రైతులు ఎలా నష్టపోయారో రోజా లక్సెంబర్గ్ (1913) వివరించారు. వ్యవసాయ దేశాలలో గ్రామీణులకు, పట్టణవాసులకు మధ్య ఏర్పడ్డ ఆర్థిక తేడాలను గురించి బుహారిన్ (1929) రాశారు.

సామాజిక, ఆర్థిక, రాజకీయ రంగాలలో అసమానతను, అన్యాయాన్ని చటబద్ధం చేయటం అభివృద్ధి చెందిన సమాజాలలో జరుగుతున్న అనుభవాలద్వారా తెలుస్తోంది. అభివృద్ధి చెందుతున్న దేశాలలోకూడా బీదవారికి సమానత్వం, న్యాయం లభించదు. అయిదు దశాబ్దాలపాటు ప్రణాళికబద్ధమైన అభివృద్ధి ఉన్నా, ప్రపంచంలోనే పదో పారిశ్రామిక దేశంగా పేర్కొనపడుతున్నా, భారతదేశంలో బీదవారి సంఖ్య నాటికీ నేటికీ మారలేదు. వేతనాలు తక్కువ వుండటం, నిరుద్యోగం, అర్హతలకు తగిన ఉపాధి అవకాశాలు లేకపోవటంవల్ల నూతనావకాశాలు వారికి లభించకపోవడంవల్ల బీదలు, బీదలుగానే ఉంటున్నారు. సామ్యవాద సమాజాన్ని మనం ఎంతగానో పొగడుతున్నా, మన సామాజిక, ఆర్థిక రంగాలలో బలహీనవర్గాలు, ఎస్సి, ఎస్టి, మైనారిటీలు మహిళలకు ప్రయోజనకరమైన విధానాలను మనం అనుసరించటం లేదు అని ఎన్.సి. దుబె అన్నారు. భారతదేశంలో ఆధునీకరణవల్ల ఉన్నతవర్గాలు, మేధావులు శక్తిమంతులయ్యారు. వెనుకబడిన వర్గాల వారి స్థితి మరింత క్షీణించిందని కె.ఎల్. శర్మ అంటున్నారు.

జీవన నాణ్యత : మౌలికావసరాలైన ఆహారం, విద్య, ఆరోగ్యం మొదలగువాటి విషయంలో కూడా ఆధునీకరణ గ్రామీణ ప్రాంతాల్లోని బీదవారినిగాని, పట్టణాల్లో మురికివాడల్లోని బీదవారినిగాని, వారి జీవిత నాణ్యతనుగాని మెరుగుపరచలేకపోయింది. ఆకలి, పేదరికం సమృద్ధిగా ఉన్నాయి. లక్షలాదిమంది ప్రజలు, మూడో ప్రపంచదేశాల్లోని సగానికిపైగా, కనీస జీవనోపాధి స్థాయికి చాలా తక్కువలో జీవిస్తున్నారు. జీవ సాంకేతికశాస్త్రం ఆహార సరఫరాలను మెరుగుపరచినా, కొనుగోలు శక్తి తక్కువగా ఉండటంతో బీదలు భరించలేనిస్థితిలో ఉన్నారు. ఈ దేశాల్లో 40 శాతం మంది నిరక్షరాస్యులుగా ఉన్నారు. ఆధునిక వైద్యంలో దాదాపు అన్ని వ్యాధులకు చికిత్స ఉంది. కాని చికిత్స బీదలకు అందుబాటులో లేని పరిస్థితి. అభివృద్ధి చెందిన దేశాలకు యుద్ధక్రీడలకు నిధులు సమృద్ధిగా ఉన్నాయి.

BRAOU

కాని మూడో ప్రపంచ దేశాల్లోని ఎయిడ్స్. టిబి, కలరా, న్యూమోనియా మొదలగు ప్రాణాంతక వ్యాధులను ఎదుర్కొనడానికి నిధుల కొరత ఉంది.

ప్రణాళికా రచన, అధికార యంత్రాంగం : పలు వర్ధమానదేశాలకు దీర్ఘకాలిక ప్రణాళికా దృక్కోణం లేదు. అవి స్వల్పకాలిక లక్ష్యాలకు ప్రాధాన్యమిస్తాయి. ప్రాధాన్యమీయవలసిన విషయాలకు ప్రణాళికలు ప్రాధాన్యమీయలేదు. కేంద్రీకృత ప్రణాళిక, పరిపాలనలు మారుమూల ప్రాంతాలలో నివసించే ప్రజలకు సేవలందించటంలో విఫలమయ్యాయి. పంచాయతి రాజ్ సంస్థలకు ప్రణాళికా రచన, అభివృద్ధులలో జోక్యం లేదు. ప్రణాళికా రనచలోను, అభివృద్ధి కార్యక్రమాల అమలులోను ప్రజల జోక్యం లేదు. అదువల్ల వారు అభివృద్ధి ప్రక్రియకే దూరంగా ఉంటారు.

17.2.8 ఆధునీకరణ సందేహాలు, పరిష్కారాలు :

ఆధునీకరణ ప్రక్రియ మరింత వాస్తవికంగా ఉండాలి. ప్రయోజనకరంగా ఉండాలి. అధునీకరణకు సంబంధించిన సందేహాలను అభివృద్ధి చెందుతున్న దేశాలు పరిష్కరించుకోవాలి. అభివృద్ధికి, అభివృద్ధేతర భావజలానికి మధ్య, పెరుగుదలకు, వితరణ న్యాయానికి మధ్య, భౌతిక పెట్టుబడికి, మానవ మూలధన పెట్టుబడికి మధ్య, వ్యవసాయానికి, పరిశ్రమలకు మధ్యస్వయం నిర్భరతకు ఇతరులపై ఆధారపడటానికి మధ్య, అభివృద్ధికి సంబంధించిన అంతర విషయాలకు, బాహ్య విషయాలకు మధ్య, ప్రభుత్వరంగానికి, ప్రయివేటీకరణకు మధ్య, కేంద్రీకరణకు, వికేంద్రీకరణకు మధ్య, పరిణామానికి, విప్లవాత్మక మార్పులకు మధ్య ఈ సందేహాస్పద స్థితి ఉంటుంది. ఇండియావంటి అభివృద్ధి చెందుతున్న దేశాలలో ఈ సందిగ్ధావస్థలను గురించి వివరంగా పరిశీలించవలసిన అవసరం ఎంతైనా ఉంది.

అభివృద్ధి భావజాలం : వర్ధమాన సమాజాలు తగిన అభివృద్ధి వ్యూహాలను రూపొందించుకొనవలసిన అవసరం ఉంది. దీర్ఘకాలిక ప్రణాళికా దృక్కోణాన్ని అలవరచుకొని, ప్రాధాన్యాలను నిర్ణయించుకొని అమలుపరచాలి. ఎంత సాంప్రదాయికమైన సమాజమైనా అభివృద్ధేతర భావజానాన్ని పెంచి పోషించలేదు. అభివృద్ధేతర వ్యూహాన్ని చికిత్సగా భావించరాదు. అది వ్యాధికన్న ప్రమాదకరమైనది. జనాభా పెరుగుదల, ఆహారకొరత, విద్యుత్‌శక్తి, ఆరోగ్యం, సేవలు కొరత, వాటిని సక్రమంగా పంపిణీ చేయకపోవడం సామాజిక వ్యవస్థకు తీవ్రమైన ప్రమాదాన్ని కలిగిస్తాయి. అవి వాటంతటవే పరిష్కారమవుతాయని భావించరాదు. ప్రభుత్వ, ప్రభుత్వేతర సంస్థలు చిత్త శుద్ధితో, కృత నిశ్చయంతో వీటిపట్ల వ్యవహరించాలి. (ఎన్.జి.ఓలు).

వితరణ న్యాయం : స్థూల జాతీయ ఉత్పాదనలోగాని, తలసరి ఆదాయంలోగాని కనిపించే పెరుగుదలను ఆధునీకరణకు మద్దతుగా భావించరాదు. సమానత్వం, వితరణ న్యాయం లేకుండా ఆర్థికాభివృద్ధి అంగీకరించదగినది కాదని ఆధునీకరణ విమర్శకులు అంటారు. గ్రామీణ బీదలకు మౌలిక అవసరాలు తీరడం, ఉపాధి కల్పించడం, సామాజిక సేవలను పెంపొందించే లక్ష్యంగల వితరణ న్యాయం కావాలని వీరంటారు. ఆర్థికాభివృద్ధికూడా ముఖ్యమైనదే. అభివృద్ధినికాక మరి వర్ధమానదేశాలు దేన్ని పంపిణీ చేస్తాయి ? అభివృద్ధి అంశాన్ని ఎన్నడూ నిర్లక్ష్యం చేయరాదు. దీని పంపిణీ దృక్కోణానికి నిరంతరం ప్రాధాన్యమిస్తుండాలి. మానవ వనరుల అభివృద్ధి : మానవ మూలధనంపై పెట్టే పెట్టుబడికూడా భౌతిక, ఆర్థిక, అభివృద్ధులపై పెట్టుబడి అంతటి ప్రాధాన్యం కలదే. కొన్ని పట్టణ కేంద్రాలనో, కొన్ని పరిశ్రమలనో అభివృద్ధిపరచడంకన్న మానవ వనరులను పెట్టడం కీలకమైనది. నిరక్షరాస్యత, పేదరికం, వ్యాధులను నిర్మూలించడం, నైపుణ్యాలను పెంచడం అత్యవసరం. మానవ వనరులు పెద్దఎత్తున సమీకృతం కావడానికి ఇవి దారి తీస్తాయి. ప్రణాళికలను రూపొందించడంలో మానవ, సామాజిక ఆశయాలకు ప్రాధాన్యమివ్వాలి. మారుమూల గిరిజన ప్రాంతాల్లోను, గ్రామాల్లోను అత్యంత దారిద్ర్యాన్ని అనుభవిస్తున్నవారి మౌలిక అవసరాలను తీర్చడం, జీవన నాణ్యతను పెంచడం అభివృద్ధి లక్ష్యంగా ఉండాలి.

సాంకేతికత : నిర్దిష్టమైన అవసరాలకు అనుగుణమైన సాంకేతికతను అనుసరించాలి. ఎప్పటికప్పుడు కొత్త, అత్యాధునిక సాంకేతిక నైపుణ్యపట్ల మోజు ఉండకూడదు. మానవసేవ జరిపే ఉపకరణంగా సాంకేతికత ఉండాలి కాని, దానికి భిన్నంగా కాదు. దారిద్ర్య నిర్మూలనకు, నిరక్షరాస్యతలను తొలగించటానికి ఇది తోడ్పడాలి. అభివృద్ధి ఆరంబదశల్లో ఇది శ్రమ సాంద్రంగా ఉండాలి కాని, పెట్టుబడి సాంద్రంగా కాదు. "మూకుమ్మడి ఉత్పత్తికన్న

BRAOU

మూకలతో ఉత్పత్తి చేయించడం ముఖ్యం" అని మహాత్మాగాంధీ అన్నారు. ఉన్నత, మాధ్యమిక, తక్కువ స్థాయి సాంకేతికలను తగిన రీతిలో కలపాలి. గ్రామీణ ఆర్థిక వ్యవస్థలో చేనేతలకు, కుటీర పరిశ్రమలకు ఉన్నా ప్రాధాన్యాన్ని నిర్లక్ష్యం చేయరాదు.

ఆంతర కారణాలు : ఒక సమాజం తన ఆంతర కారణాలవల్లగాని, బాహిర కారణాలవల్లగాని, లేదా రెంటివల్లగాని ఆధునీకృతమవ్వచ్చు. జపాను, ఉత్తర కొరియా, చైనాలలోవలె ఆంతరిక శక్తుల మార్పులవల్ల ఆధునీకృతమైతే దాని ప్రభావం మృదువుగా ఉంటుంది. అన్ని సమాజాలకు వర్తించే ఒకే విశ్వజనీన అభివృద్ధికి డిజైన్ ఉండదు. ప్రతి దేశము తన సాంస్కృతిక విలువలకు అనుగుణమైన అభివృద్ధి నమూనాను ఎంచుకోవాలి. కేవలం అమెరికానో, పాశ్చాత్య దేశాలనో అనుకరించడంకూడా వినాశనకరం. మూడో ప్రపంచ దేశాలలో పాశ్చాత్యరకానికి చెందిన ఆధునీకరణ, ప్రజాస్వామిక సంస్థలు కుప్పకూలిపోయాయి. ఎటువంటి నమూనాను ఆచరించినా ప్రతిదేశము తన పాత, సాంస్కృతిక విలువలను ఆధునీకరణ పేరున వదిలిపెట్టకూడదు. ఆదేశానికి తగిన సాంస్కృతిక పద్ధతుల ప్రకారం కొత్త భావాలను, సంస్థలను సాంకేతికతను అనుసరించాలి. పాత కొత్త విలువలకు తగిన కలయిక ఉండాలి.

పాశ్యాత్య స్థాయిలలోని సమృద్ధి, వినియోగం సాధ్యమైనదీ కాదు. కోరదగినదీ కాదు. ప్రజలకు తృప్తిని, సంపూర్ణ జీవితాన్ని ప్రసాదించగల తగిన ప్రత్యామ్నాయ విధానాలను అభివృద్ధి చెందుతున్న దేశాలు అనుకరించాలి. అభివృద్ధి నిలచి ఉండేదిగా ఉండాలి. అదే సమయంలో ప్రపంచంలోని అన్ని దేశాలు ఒకదానితో ఒకటి కలసిమేలసి పనిచేస్తున్నాయి. భావాలు, నూతన విషయాలు వ్యాప్తిని మానవాళి సాంస్కృతాభివృద్ధిలో విస్మరించలేం. బాహ్య విషయాలకు ప్రభావితం కాని, సమాజమేదీ ఉండదు. సాంప్రదాయిక సమాజాల అభివృద్ధిని జాతి, మతం, సంస్కృతి భాషవంటివాటిలో నిగూఢంగా ఉన్న జాతి సంబంధమైనవి, ప్రాంతీయ శక్తులు నిరోధిస్తాయి. ఈ పరిస్థితిలోని తప్పనిసరితనం ఆంతర, బాహిర అభివృద్ధి శక్తుల సమ్మేళనం తగిన విధంగా ఉండవలసిన అగత్యాన్ని స్పష్టం చేస్తుంది. (ఎస్.సి. దుబె).

ఆత్మనిర్భరత : ఆంతరికంగా తరచి చూచుకొనడం, ఆత్మనిర్భరతలకు భిన్నంగా బాహ్య దృష్టి, బయటి ప్రపంచంపై ఆధారపడటం సాంకేతికాభివృద్ధి, ఆర్థికవనరుల సమీకరణల విషయంలో మరో ప్రధాన సమస్య. వర్ధమానదేశాలు ఈ సమస్యను పరిష్కరించుకోవాలి. ఆర్థిక వనరుల సమీకరణలో ఆత్మనిర్భరతను, ఆంతర దృక్పథాన్ని అవలంబించడంలోగల ప్రయోజనాలను ఎవరూ కాదనలేరు. మూడో ప్రపంచదేశాలను ఇది అభివృద్ధి చెందుతున్న దేశాల అప్పుల ఉచ్చులో పడకుండా కాపాటుతుంది. సంపన్న దేశాలు చేసే అభివృద్ధి సహాయం విషయంలో స్వార్థపూరితంగా ప్రవర్తిస్తున్నాయి. విదేశీ సహాయంపైన, సాంకేతికతపైన ఆధారపడటం బీదదేశాలను బానిసలుగా మారుస్తుంది. అదే సమయంలో ఏ దేశమూ తనంతటతాను ఏకాకిగా ఉండి, ఇతరుల ప్రభావం నుంచి తప్పించకొనలేదు.

వికేంద్రీకృత ప్రణాళిక : ప్రణాళికా విధానాన్ని, ఉద్యోగ యంత్రాంగాన్ని సంస్థలను క్షుణ్ణంగా మరమ్మతు చేసుకోవలసిన ఆవశ్యకత ఉంది. పూర్తిగా పరీక్షించిన పరికల్పన (hypothesis), వ్యూహాలను రూపొందించి అమలు పరచాలి. ప్రణాళిక, పరిపాలనను వికేంద్రీకరించాలి. ప్రణాళికా రచన, పరిపాలనల్లో గ్రామ, మండల లేదా బ్లాక్, జిల్లా స్థాయుల్లో పంచాయతీరాజ్ సంస్థల జోక్యాన్ని ప్రోత్సహించాలి. వ్యవసాయం, కుటీర, చిన్నతరహా పరిశ్రమలు, ఉపాధి, విద్య, ఆరోగ్యం, నైపుణ్యం పెంపొందించటం మొదలైన వాటి అభివృద్ధికి వీరికి అవసరమైన అధికారాలను ఇవ్వాలి. స్థానిక సంస్థలలో పనిచేసే సిబ్బందిపై పర్యవేక్షణ అధికారాన్ని కూడా వీరికి ఇవ్వాలి. ఆవశ్యక గ్రామీణాభివృద్ధి పనులకు స్థానిక వనరులను సమీకరించే స్వేచ్ఛ వీరికి ఉండాలి.

ప్రజలను సమీకరించటం : అభివృద్ధి కార్యక్రమాల్లో ప్రజలు ఎక్కువగా పాల్గొనవలసిన అవశ్యకత ఎంతైనా ఉంది. ఆధునీకరణ లక్ష్యాలను ప్రశంసించేలా అన్ని వర్గాల ప్రజలను సమీకరించాలి. ఉన్నత వర్గాలకు, సామాన్య ప్రజానీకానికి మధ్య ఉన్న భావ వినిమయ ఖాళీని పూరించాలి. ప్రజల దృక్పథంలో మార్పును తేవటానికి ఆధునిక వార్తా సౌకర్యాలనన్నిటిని ఉపయోగించాలి. ప్రజల దృక్పథాన్ని మార్చటంలో విద్య ముఖ్యపాత్ర నిర్వహిస్తుంది. అభివృద్ధి ప్రక్రియలో స్వచ్ఛంద సంస్థలు, ఎన్‌జిఓలు, స్త్రీల సంస్థలు, కార్మిక సంఘాలు, యువజన సంఘాలు, క్రియాశీలంగా పాల్గొనేలా చేయాలి. డ్వాక్రా (DWCRA) వంటి పేదరిక వ్యతిరేక కార్యక్రమాలలో గ్రామీణ స్త్రీలను

చేర్చి అభివృద్ధిలో వీరి జోక్యాన్ని పెంచాలి. అవకాశాలు తక్కువున్న వర్గాల వారికి స్వయం ఉపాధి పథకాలు అందుబాటులోకి తేవాలి.

నిర్మాణాత్మక మార్పు అన్ని రకాలైన శ్రమ దోపిడీని, బీదరికాన్ని కొనసాగించే అణచివేతను, నిరుద్యోగాన్ని, నిరక్షరాస్యతను రూపుమాపడానికి నిర్మాణాత్మకమైన పెనుమార్పులు వెంటనే తీసుకురావలసిన ఆవశ్యత ఉంది. కొత్త సంస్థలను ఆరంభించటానికి అత్యంత ప్రాధాన్యమివ్వాలి. అంతేకాక, ప్రస్తుతమున్న కులం, రాజనీతి విధానం, ఆర్థిక విధానం, భూ స్వామ్య విధానాలలో అవసరమైనచోట నిర్మాణాత్మక మార్పులు తేవాలి. ఆధునీకరణ, అభివృద్ధుల భవిష్యత్తు రాజకీయ నాయకత్వం, ప్రణాళిక, అధికార యంత్రాంగం అభివృద్ధికి నిర్ణయించే సామాజిక విలువలు నిర్ణయించి, గ్రామీణ ప్రాంతాల్లో బీదరికం కారణంగా దోపిడీకి గురవుతున్న ప్రజలకు వితరణ న్యాయం (Distributive Justice) మానవ గౌరవం లభించేలా చేయడంపై ఆధారపడి ఉంది.

17.3 ఆధునీకరణ - భారత గ్రామీణ సమాజంలో దీని పాత్ర

భారతదేశాన్ని ఆధునిక సమాజంగా తీర్చిదిద్దాలని సంఘ సంస్కర్తలు, రాజకీయ నాయకులు, ప్రణాళికా రచయితలు, పరిపాలకుల అన్ని ప్రయత్నాలను చేస్తున్నారు. రాజారామమోహన్‌రాయ్, దయానంద సరస్వతి, వీరేశలింగం వంటి సంఘ సంస్కర్తలు కులం, వివాహం, మతంవంటి సాంప్రదాయిక సంస్థలద్వారా మార్పులుతెస్తూ ఆధునీకరణకు పునాదులు వేశారు. స్వాతంత్ర్యానికి పూర్వం తిలక్, గోఖలే, గాంధీవంటి జాతీయ నాయకుల ప్రభావంతో గ్రామీణ ప్రజానీకంకూడా రాజకీయ చైతన్యాన్ని కలిగి ఉండేది. పంచాయతీలు పార్లమెంటు ఎన్నికలలో ప్రజలు పెద్దసంఖ్యలో పాల్గొనటంవల్ల గ్రామీణ ప్రజలు రాజకీయ స్వేచ్ఛను ఎంతగా అనుభవించారో మనం గ్రహించవచ్చు. స్వాతంత్ర్యానంతరం వ్యవసాయ, పారిశ్రామిక రంగాలలో విజ్ఞాన, సాంకేతిక అభివృద్ధులద్వారా నెమ్మదిగా ఆధునీకరణ ప్రక్రియను వేగవంతం చేశాడు. వ్యవసాయం సాంకేతికతను ప్రోత్సహించే హరిత విప్లవం గ్రామాలలో కొత్త అభివృద్ధి శకాన్ని తెచ్చింది. గ్రామీణులకు అభివృద్ధిని గురించి తెలిసింది. వ్యవసాయంలో అత్యాధునిక సాంకేతిక నైపుణ్యాన్ని వినియోగించాలనే ధోరణి మొదలైంది. మెరుగైన రవాణా, వార్తా సౌకర్యాలు, పాఠశాలలు, ఆసుపత్రులు, రక్షిత మంచినీటి ఎరువులు, విద్యుచ్ఛక్తి సౌకర్యాలు గ్రామీణ ప్రాంతాలకు అవసరమనే దృష్టి అధికమైంది. ఈనాడు కుటుంబ నియంత్రణకుగాని, బాలికల విద్యాభ్యాసానికిగాని గ్రామాల్లో వ్యతిరేకత లేదు. చాలామంది గ్రామస్తులకు తమ సాంప్రదాయిక జీవనంపట్ల సంతృప్తిలేదు. వారికి నూతన జీవన విధానం కావాలి. బీదరిక వ్యతిరేక కార్యక్రమాలైన IRDP, JRY, DPAP, వంటివాటిని గ్రామీణా ప్రాంతాలలోని అవకాశాలు తక్కువున్న వర్గాలవారిని ఉద్ధరించటానికి ప్రభుత్వం ప్రారంభించింది. పౌరహక్కుల పరిరక్షణ చట్టం 1955, హింతూవారసత్వ చట్టం 1956, వరకట్ను నివారణ చట్టం 1961 మొదలగు సామాజిక చట్టాలను ప్రభుత్వం చేసింది. పంచాయతీలకు, మండల ప్రజా పరిషత్తులకు ఎక్కువ అధికారాలనిచ్చి అధికారాలను వికేంద్రీకరించటం కూడా జరిగింది. గ్రామీణ ప్రాంతాలను దృష్టిలో ఉంచుకొని, భారతదేశ సామాజిక, ఆర్థిక, రాజకీయ వ్యవస్థలపై ఆధునీకరణ ప్రభావాన్ని పరిశీలిద్దాం.

1. **ఆధునీకరణ, సామాజిక వ్యవస్థ** : ఆధునీకరణ ప్రభావం వల్ల సామాజిక వ్యవస్థలలో కింది మార్పులు వచ్చినట్లుగా మనం గమనించవచ్చు.

(a) **విద్య** : నేడు గ్రామీణ ప్రజలకు విద్య ప్రాముఖ్యం తెలిసింది. పాఠశాలల్లో చేరే బాల బాలికల సంఖ్య పెరుగుతోంది. బాలికల విద్యపట్ల వ్యతిరేక దృక్పథం లేదు. గ్రామీణ ప్రాంతాలలో అక్షరాస్యతను పెంపొందించటానికి చర్యలు తీసుకుంటున్నారు.

(b) **కుటుంబము, వివాహము** : గ్రామీణ కుటుంబం, వివాహ వ్యవస్థలలో ఆధునీకరణ పలు మార్పులు తెచ్చింది. ఉమ్మడి కుటుంబాల స్థానంలో చిన్న చిన్న కుటుంబాలు వచ్చాయి. బాల్య వివాహాలకు అనుకూలత తగ్గింది. విడాకులు, విధవా వివాహాలు, కులాంతర వివాహాలకు వ్యతిరేకత బాగా తగ్గింది. గ్రామీణ స్త్రీలలో చాలామంది ఆర్థికంగా తమ కాళ్ళపై తాము నిలబడగలుగుతున్నారు.

BRAOU

(c) **సామాజిక చలనశీలత :** సామాజిక సోపాన పరంపరో బలహీనవర్గాలకు పలు నూతనావకాశాలు ఆధునీకరణ ద్వారా లభించాయి. కులాధారిత వృత్తులు కనుమరుగయ్యాయి. ప్రభుత్వ కార్యాలయాలు, వ్యాపారం, వాణిజ్యం, పరిశ్రమలలో, ప్రభుత్వ సూతన ఉద్యోగాలు కల్పింపబడ్డాయి. నూతన పాఠశాలలు ఏర్పడ్డాయి. గ్రామాల్లోని అన్నికులాల వారు ఈ ఉద్యోగాలు చేయవచ్చు. గ్రామీణ ప్రాంతాల్లోని బలహీన వర్గాల అభ్యున్నతి కోసం అనేక సంక్షేమ పథకాలు ప్రారంభించారు.

(d) **లౌకికీకరణ :** ఛాందసమైన విశ్వాసాలు, నమ్మకాలలో ఆధునీకరణ పలుమార్పులు తెచ్చింది. జీవితంలోని పలు రంగాలలో కుల, మత ప్రభావం తగ్గింది. ప్రజల దృక్పథం హేతుబద్ధంగా, శాస్త్రీయంగా మారింది. గ్రామీణ ప్రజానీకంలో లౌకిక భావనలు వ్యాప్తిస్తున్నాయి. అస్పృశ్యత త్వరితంగా అంతరిస్తోంది. ఇతర కులాలతో కలిసి భుజించటంపై ఆంక్షలు లేవు. గ్రామ కాఫీ హోటలు అన్ని కులాల వారికి సేవలందిస్తుంది. గ్రామీణ ప్రజల్లో వివిధ కులాలకు చెందిన చదువుకున్నవారు ఒకే కార్యాలయం, కర్మాగారాల్లో పనిచేస్తున్నారు. కులస్థాయి కాక, ఆర్థికస్థాయినిబట్టి గ్రామీణ గృహ పథకాలలో బలహీనవర్గాలకు కేటాయింపులు జరుగుతున్నాయి. కొత్త కాలనీలలో పలుకులాలు, మతాలవారు ప్రక్కప్రక్కనే నివసిస్తున్నారు.

(e) **వార్తాసౌకర్యాలు :** ఆధునీకరణ ప్రభావంతో గ్రామీణ ప్రాంతాల్లో రేడియో, సినిమా, టీవి, వార్తా పత్రికలు ఉపయోగించడం ఎక్కువైంది. గ్రామీణుల్లో ప్రసార సాధనాలపట్ల చైతన్యం ఉంది. కుటుంబం, వివాహం, కులం, మతం, తినడం, పనిచేయడంవంటి వాటికి సంబంధించి గ్రామస్తులలో ప్రసార సాధనాలు ఎన్నో నూతన భావనలు చొప్పించాయి. వ్యవసాయము, గ్రామీణ పరిశ్రమలలో ఇవి విజ్ఞాన, సాంకేతిక దృక్పథాలను వ్యాపింపజేసింది.

2. ఆధునీకరణ, ఆర్థిక వ్యవస్థ

ఆర్థిక వ్యవస్థలో ఆధునీకరణ తెచ్చిన మార్పులివి :

(a) **పారిశ్రామికీకరణ :** గ్రామీణ ప్రాంతాల్లో వ్యవసాయం, చిన్న తరహా పరిశ్రమలు, రవాణా, ప్రసార సాధనాలు, వ్యాపారం, వాణిజ్యం గృహ నిర్మాణం మొదలగు రంగాల్లో విజ్ఞాన, సాంకేతికశాస్త్రాలు ప్రవేశించాయి. వ్యవసాయ సాంకేతికతవల్ల వ్యవసాయ ఉత్పత్తి పెరిగింది. కులాధారిత వృత్తులలో పారిశ్రామీకరణ మార్పులు తెచ్చింది. పలు నూతనావకాశాలు కలగడంతో పలుకులాలు, ముఖ్యంగా బలహీనవర్గాలవారి ఆర్థికస్థాయి పెరిగింది.

(b) **జీవన ప్రమాణం :** గ్రామాల్లోని పలువర్గాలవారి జీవన ప్రమాణం వ్యవసాయ, పారిశ్రామిక ఉత్పత్తులద్వారా పెరిగింది.

(c) **ఆర్థిక సమానత్వం :** దారిద్ర్యరేఖకు దిగువన ఉన్న ప్రజల ఆర్థిక స్థితిని మెరుగుపరచటానికి పంచవర్ష ప్రణాళికలలో పలు సంక్షేమ పథకాలను, దారిద్ర్య వ్యతిరేక కార్యక్రమాలను ప్రభుత్వం చేపట్టింది. వ్యవసాయరంగంలో సమానత్వం, ఏర్పడేలా అదనపు భూములను, బీదవారికి పంచడానికి భూసంస్కరణలు చేపట్టారు. గ్రామీణ పరపతి సంఘాలు, బ్యాంకులు గ్రామీణ చేతివృత్తి పనివారి ఆర్థికస్థితిని పెంచడానికి అడ్వాన్సుగా అప్పులిస్తున్నాయి. ఈ చర్యలన్నీ గ్రామీణ సమాజంలోని వివిధ వర్గాలలో ఆర్థిక సమానత్వం పెంపొందించటానికి ఉద్దేశించినవి.

(c) **పట్టణీకరణ :** గ్రామీణ ప్రాంతాలను పట్టణీకరణ రెండు రకాలుగా ప్రభావితం చేసింది. కొత్త పారిశ్రామిక పట్టణాలు, నగరాలు గ్రామీణ అదనపు శ్రామికులను పట్టణాలకు వలసవచ్చేలా చేశాయి. అంతేకాక పట్టణీకరణవల్ల గ్రామీణ ప్రజానీకానికున్న సాంప్రదాయిక విలువల్లో మార్పు వచ్చింది. ఆచారాలు, పద్ధతుల్లో మార్పు వచ్చింది. కులసంబంధమైన అశక్తతలు, అస్పృశ్యత, విడాకులు వరకట్న మరణాలు, విధవా వివాహం, బాల్య వివాహాలు మొ॥ విషయాల్లో మార్పు వచ్చింది.

3. ఆధునీకరణ, రాజకీయ వ్యవస్థ :

రాజకీయ వ్యవస్థలో ఆధునీకరణ ఈ కింది మార్పులు తెచ్చింది.

BRAOU

(a) ఈనాడు మన గ్రామీణ ప్రజానీకంలో రాజకీయ చైతన్యం అత్యధికంగా కనిపిస్తోంది. ఎన్నికలలో స్త్రీ పురుషులు అధిక సంఖ్యలో చురుగ్గా పాల్గొంటున్నారు. యువతకు రాజకీయాలలో పాల్గొనే అవకాశాన్ని కలిగిస్తూ ఓటువేసే వయో పరిమితిని 21 నుంచి 18 ఏళ్ళకు తగ్గించారు.

(b) ప్రజాస్వామ్య విలువలు గ్రామీణ ప్రాంతాల్లో వేళ్ళూనుకున్నాయి. బలహీనవర్గాలకు చెందిన ప్రజలు రాజకీయ సేచ్ఛను అనుభవిస్తూ పంచాయతి, పార్లమెంటు ఎన్నికలో నిర్భయంగా పాల్గొంటున్నారు.

(c) షెడ్యూల్డు కులాలు, వెనుకబడిన తరగతులలో రాజకీయాలలో బేరమాడేశక్తి నేడు అధికమైంది. వారు శక్తివంతమైన ఓటు బ్యాంకులయ్యారు. వారిలో కొందరు రాజకీయాలలో ఒత్తిడి వర్గాలు అయ్యారు. గ్రామీణ ప్రాంతాలలో అగ్రకులాలు, భూస్వాముల ఆదిపత్యాన్ని వారు వ్యతిరేకిస్తున్నారు. మహారాష్ట్రలోని మహర్‌లు, కేరళలోని ఎరువలు, తమిళనాడు నాడార్లు, ఉత్తరప్రదేశ్‌లోని యాదవులు శక్తివంతమైన ఒత్తిడి వర్గాలుగా మారాయి. రాజకీయాధికారంలో వారి వంతు ఇటీవలి సంవత్సరాలలో తగినంతగా పెరిగింది. ప్రభుత్వం వెట్టిచాకిరిని రద్దుచేసి, భూస్వాములు, అగ్రకులాల దోపిడీనుంచి వీరిని కాపాడింది.

(d) గ్రామీణ ప్రాంతాలలో అధికార వికేంద్రీకరణ జరిగింది. స్థానిక సంస్థలైన పంచాయతీలు, పంచాయతీ సమితులకు పరిపాలనలోను, అభివృద్ధి పథకాల ఆచరణలోను ఎక్కువ అధికారాలు లభించాయి.

17.4 గ్రామీణ సామాజిక మార్పు - సాంకేతికత ప్రభావం

17.4.1 సాంకేతికతకు అర్థం

వస్తువులను తయారుచేసే విజ్ఞాన్ని సృష్టించే ప్రక్రియ సాంకేతికత. మనిషికి, ప్రకృతికి మధ్యగల సంబంధంద్వారా తలెత్తే సమస్యలను పరిష్కరించడానికి ఇది ఉపయోగపడుతుంది. ప్రకృతిపై మనిషికున్న ఆధిపత్యాన్ని ఇది ప్రతిబింబిస్తుంది. మానవ సమస్యలకు సంబంధించి లౌకిక వివరణలు, మనిషి మతంపై ఆధారపడటాలను శాస్త్రీయ, సాంకేతిక విజ్ఞానాలు తగ్గిస్తాయి. మనిషి నాగరికతను రూపొందించే వ్యవసాయం, పరిశ్రమలు, రవాణా, ప్రసార సాధనాలు, అంతరిక్షయానం, కళ, వాస్తు శిల్పం, ఆరోగ్యం, కుటుంబ నియంత్రణ, విద్య వినోదం మొదలైన రంగాల్లో సాంకేతికత పోషించే పాత్ర అతి విస్తృతం. సాంకేతిక మార్పు ముఖ్యంగా ప్రకృతిపై మనిషి సాధించిన ఆధిపత్యానికి, నాగరికతకు సంబంధించి విజ్ఞాన మార్పు ప్రక్రియ. సాంకేతికత అంటే దానిని ఉపయోగించే వారి దృక్పథంలోను, ఉపయోగించని వారి దృక్పథంలోను తేడా చాలా ఉంది. ఉదాహరణకు మొదటి అంతరిక్ష నౌక చంద్రమండలంపైన అగేవరకు ఎవరికీ అంతరిక్ష సాంకేతికతపై విశ్వాసంలేదు. అదేవిధంగా 50 ఏళ్ళ కిందట ప్రజలకు టీ.వి. తెలియదు. గత రెండు దశాబ్దాలుగానే కంప్యూటర్ సాంకేతికత వాస్తవ రూపాన్ని ధరించింది. వ్యవసాయదారుల అవగాహనకు అతీతమైన, ఎన్నో కొత్త మొక్కలు, జంతువుల జాతులను జీవ-రసాయనశాస్త్రము, జీవ-సాంకేతికశాస్త్రము జత చేశాయి. భూగోళమంతటా జీవసాంకేతికత వ్యవసాయాన్ని పరివర్తనకు గురి చేసింది. వాణిజ్య పంటల సామర్థ్యాన్ని, ఉత్పాదకతను పెంచడంలో జన్యు పరిశోధన వ్యవసాయదారులకు పలు నూతనావకాశాలు కలుగజేసింది. వరి, గోధుమ, మిర్చి, ఆలుగడ్డ, మొక్కజొన్న, సోయా చిక్కుడులలో అధికోత్పత్తి రకాలు అభివృద్ధి అయ్యాయి. ఉత్పాదకతను పెంచడంలోను,(2) విషపూరిత రసాయనాలపై ఆధారపడటాన్ని తగ్గించడంలోను, (3) పర్యావరణకు ఆరోగ్యానికి జరిగే హానిని నివారించడంలో, (4) పోషక విలువలు పెంచడంలోను, (5) బీదదేశాల్లో పెరిగే జనాభాకు తగినంతగా ఆహార సరఫరా చేయడంలోను, (6) అభివృద్ధిని నిరంతరం పెంపొందించడంలోను కొత్తమొక్కలు, పశువుల జాతులు ఎంతో సురక్షితం, సమర్థము అయినవి.

శాస్త్రీయ, సాంకేతిక పరిశోధనలవల్ల కొన్ని ప్రమాణాలు, కొన్ని ప్రయోజనాలు ఉంటాయి. ప్రమాదాలంటే మానవ సమాజానికి అనిష్టమైనవి, నివారింపదగినవి అయిన పరిణామాలు. ప్రయోజనాలు అంటే కోరదగినవి. ఆధునిక వ్యవసాయ సాంకేతికతలో కోరదగినవి అంటే వ్యవసాయ ఉత్పత్తిలో పెంపు, తద్వారా గ్రామీణ ప్రజల జీవన ప్రమాణాలు మెరుగవటం. అయితే దీనిలో మనం కోరని, మనకు అనిష్టంగా మారే పరిణామం భూమిలేని వ్యవసాయ కార్మికులకు పని ఉండదు. అదేవిధంగా, ఆధునిక సాంకేతికతవల్ల గ్రామీణ కుటీర పరిశ్రమలు, గృహోత్పత్తులు నాశనమైపోయాయి. మన గ్రామాల్లో పలువురు కళాకారుల కుటుంబాలు చితికిపోయాయి. రసాయన

BRAOU

ఎరువులు, క్రిమినాశనులు గ్రామీణ ప్రజారోగ్యాన్ని ఎంతో పాడుచేస్తున్నాయి. ఉదాహరణకు వ్యవసాయభూముల నుంచి పారే నీటిలో విషపూరిత రసాయనాలు ఉంటాయి. ఇవి త్రాగునీటి వనరులైన నూతులు, చెరువులు, నదులను కలుషతం చేస్తాయి. కలుషితమైన నీటివల్ల డయేరియా, కలరా వంటి వ్యాధులు వస్తాయి. ప్రపంచవ్యాప్తంగా ఏడాదిలో దాదాపు పదిలక్షలమంది క్రిమినాశనులలోని విషంవల్ల మృతులవుతున్నారు అని అంచనా. వీరిలో చాలామంది గ్రామీణ ప్రాంతాలకు చెందినవారే. సల్ఫర్, నైట్రోజన్, డిడిటి వంటి కృత్రిమ రసాయనాలవల్ల మనుషులలోను, వన్య మృగాలలోను రోగనిరోధకశక్తి తగ్గుతుంది. తత్ఫలితంగా ఈ వన్యమృగాలలోను, మనుషులలోను జీవన నాణ్యత తగ్గుతుంది. ఈనాడు మనం ఉపయోగించే రసాయనాలలో 10 శాతం కేన్సర్ రావడానికి దోహదం చేస్తాయని అంచనా. అదేవిధంగా నాణ్యతా నియంత్రణ చర్యలు, ధ్రువీకరణ లేకుండా నకిలీ విత్తనాలు, క్రిమినాశనులు వాడితే పంటలు పాడై, పలు వ్యవసాయిక కుటుంబాలు చితికిపోతాయి. ఎక్కువ ఉత్పత్తినిచ్చే విత్తనాలు, నకిలీ క్రిమినాశనుల కారణంగా పంటలు పాడై ఇటీవలి సంవత్సరాలలో ఆంధ్రప్రదేశ్, కర్ణాటక, మధ్యప్రదేశ్, మహారాష్ట్రలలో రైతులు ఆత్మహత్యలు చేసుకొన్నారు.

ప్రపంచవ్యాప్తంగా పారిశ్రామికానంతర సమాజాలలో సాంకేతికత ముఖ్యమైన పాత్రను వహించింది. ఆసియా, ఆఫ్రికాలలో గ్రామీణ, గిరిజన కమ్యూనిటీలలో ఇది పలురకాల మార్పులను తెచ్చింది. నేడు వ్యవసాయంలో సాంకేతికతను ప్రవేశపెట్టటానికి, ఆచరింపచేయటానికి, మరింత అభివృద్ధిపరచటానికి మన గ్రామీణులు సంసిద్ధంగా ఉన్నారు. గ్రామీణ ప్రాంతాలలో సాంకేతికత బదిలీవల్ల వ్యావసాయిక ఆర్థిక వ్యవస్థను, ఆర్థికాభివృద్ధిని పునర్నిర్మిస్తుంది. వ్యావసాయిక సాంకేతికతవల్ల అమెరికా, జపానువంటి అభివృద్ధి చెందిన దేశాల్లో వ్యావసాయిక, మానవ వనరులు అమితంగా పెరిగాయి. కాని అభివృద్ధి చెందుతున్న దేశాలవంటి ఇండియా, పాకిస్తాన్, బంగ్లాదేశ్, నేపాల్‌లు ఇంకా సాంకేతికాభివృద్ధికి తగిన నమూనాల కోసం అన్వేషిస్తూనే ఉన్నాయి. వ్యవసాయ, పరిశ్రమల అభివృద్ధికి అవశ్యకమైన వివిధ అంతర, బాహ్య వనరులు సమీకరించటం సాంకేతికతకు అవసరం. అంతేగాక సాంకేతికత బదిలీకి తగిన అర్హతలు, సంసిద్ధత ఉన్నవారు ఉండాలి. వీరు స్థానిక పద్ధతుల స్థానంలో సాంకేతికను వాడటానికి తయారుగా ఉండటం ముఖ్యం. ప్రతి నూతన సృష్టి ప్రసత్తుతం ఉన్న విధానాన్ని మార్చటమో, లేదా కాలం చెల్లినదానిగా చేయటమో చేస్తుంది. ఇటువంటి సృష్టికి ఉదాహరణలుగా నీటి పంపు, డ్రిల్లింగ్ నూతులు, పండ్లు రుచికరంగా ఉండటానికి చేసే ఆమ్ల చికిత్స, మామిడి టెంకనుంచి నూనె తీయడం, వ్యవసాయిక లేదా పశు ఉత్పత్తులైన మిర్చి, కూరగాయలు, చేపలు కోల్డ్‌స్టోరేజి, అధిక ప్రొటీన్లున్న కోళ్ళమేత, ఎల్‌పిజి పొయ్యిలు, సోలార్ కుక్కర్లు, గోబర్ గ్యాస్ ప్లాంట్లు, ట్రాక్టరు మొ॥ తీసుకొనవచ్చు.

సామాజిక - సాంస్కృతిక మార్పులో సాంకేతికత ప్రముఖమైనదని భావిస్తారు. జీవితము, పని, విరామాలకు సంబంధించి మనిషి విశ్వాసాలను, ఆచారాలను, సంప్రదాయాలను బాగా ప్రభావితం చేస్తాయి. మోటారుకారు, టెలిఫోన్, రేడియో, సినిమా, టి.వి. ప్రింటింగ్ ప్రెస్, కంప్యూటర్, సమాచార సాంకేతికత ఎన్నో సామాజిక మార్పులను తెచ్చాయి. అవి మానవ జీవితాలను, సమాజాలను పలురకాలుగా ప్రభావితం చేశాయి. ఉదాహరణకు మోటరుకారు సామాజిక సంబంధాలను విస్తృతం చేసింది. మోటరుకారులోని సెల్ఫ్‌స్టార్టర్ అమెరికాలోను, పశ్చిమ యూరప్‌లోను స్త్రీలను బంధవిముక్తులను చేసిందని డబ్ల్యు.ఎఫ్. ఆగ్‌బర్న్ అన్నారు. కుటుంబ నియంత్రణ పద్ధతులను ఆచరించడంతో కుటుంబాలు చిన్నవయ్యాయి. ప్రింటింగ్ ప్రెస్, రేడియోలవల్ల అక్షరాస్యత పెరిగింది. విద్య, ప్రసార సాధనాలు అట్టడుగు వర్గాలకు అందుబాటులోకి వచ్చాయి. వార్తా సౌకర్యాలు, రవాణా సౌకర్యాలు కుల, వర్గ, మత, జాతి భేదాలను గ్రామీణులలో తగ్గించాయి. వంటకు గ్యాసు, విద్యుత్తు మొ॥ వాడకం వల్ల, స్త్రీలకు ఇంటి బయటి కార్యక్రమాలలో పాల్గొనే అవకాశం కలిగింది. వ్యవసాయానికి ట్రాక్టర్లను ఉపయోగించటంవల్ల వడ్రంగులు, వ్యవసాయ కూలీలు పట్టణాలకు, నగరాలకు ఉపాధికోసం రావటం మొదలైంది. శాస్త్ర, సాంకేతికతల వ్యాప్తివల్ల ప్రజలలో అంధ మత విశ్వాసాలు నశించి, లౌకిక వ్యావహారిక దృష్టి పెరిగింది. కులం, బలహీనతలు, అస్పృశ్యత, మత సంప్రదాయవాదం, బాలికలవిద్య, విడాకులు, విధవా వివాహాలు, కులాంతర వివాహాలు, కుటుంబ నియంత్రణ మొ॥ విషయాలకు సంబంధించి గ్రామీణుల దృక్పథాన్ని ఇవి విస్తృతం చేశాయి. మన గ్రామీణ సమాజంలోని అవకాశాలు తక్కువున్న వర్గాల వారికోసం వ్యవసాయం, పరిశ్రమలలో సాంకేతికత కొత్త ఉపాధి అవకాశాలు కల్పించింది. కులవృత్తులుగా చెలామణిలో ఉన్న వృత్తులు అందరూ చేపడుతున్నారు. వ్యవసాయ సాంకేతికతవల్ల మన దేశంలోని చాలా పంటలలో స్వయం సమృద్ధి పెరిగింది. 1950 - 1990ల మధ్య మన ఆహార ధాన్యాల

ఉత్పత్తి 55 మిలియను టన్నుల నుంచి 170 మిలియన్ టన్నులకు పెరిగింది. సమాజం 21వ శతాబ్దంలోనికి అడుగుపెట్టింది. ఈ శతాబ్దంలో సాంకేతికత శ్వాస కన్న వేగంగా ముందుకు పోతోంది. ఇండియా, మలేసియా, తైవాన్, ఉత్తర వియత్నంవంటి అభివృద్ధి చెందుతున్న దేశాలతో సహా ఆధునిక సమాజంలో కంప్యూటర్ల వాడకం, సమాచార సాంకేతికత, జీవసాంకేతికతలు తీవ్రమైన మార్పులు తెచ్చాయి.

17.4.2 భారత గ్రామీణ సమాజాలపై సాంకేతికత ప్రభావం :

సాంకేతికత ప్రభావంవల్ల గ్రామీణ ప్రాంతాలలో మనకు కనిపించే మార్పులు :

1. వ్యవసాయరంగంలో విజ్ఞాన, సాంకేతికశాస్త్రాల ముందంజవల్ల రసాయన ఎరువులు, క్రిమి నాశనుల వాడకం పెరిగింది. జీవసాంకేతికత, జీవ రసాయనశాస్త్రాల పురోభివృద్ధివల్ల ఎక్కువ దిగుబడినిచ్చే విత్తనాలు కనుగొన్నారు. వీటిద్వారా వ్యావసాయిక ఉత్పాదకత పెరిగింది. చాలాపంటల దిగుబడి విషయంలో స్వయం సమృద్ధిని సాధించాం.

2. పలు ప్రాంతాలలో 2 నుంచి 3 పంటలకు నీటిని అందించటానికి వీలుగా పెద్ద, చిన్న, మధ్యతరహా నీటిపారుదల ప్రాజెక్టులను ప్రారంభించారు.

3. గ్రామాలలో వ్యవసాయానికి, గృహావసరాలకు విద్యుచ్ఛక్తి వినియోగం అధికమైంది.

4. పశువుల పెంపకంలోకూడా మంచి పశుజాతులను మనం అభివృద్ధిపరచాం. పాలు, గ్రుడ్ల ఉత్పత్తిలో మన లక్ష్యాలు చాలా సంతృప్తికరంగా ఉన్నాయి.

5. విజ్ఞాన, సాంకేతిక శాస్త్రాలలో వచ్చిన అభివృద్ధులవల్ల వ్యావసాయిక, పశు ఉత్పత్తులు పెరగటమేకాక, గ్రామీణ బీదవారికి ఉపాధి, ఆదాయ అవకాశాలు పెరిగాయి. ఇవి గ్రామీణ ప్రజల జీవన నాణ్యతను ఎంతగానో పెంచాయి.

6. గ్రామీణ సామాజిక జీవితంలో ఆధునిక రవాణా, ప్రసార సాధనాలు పరిగణించదగిన మార్పులు తెచ్చాయి. గ్రామీణ, పట్టణ ప్రాంతాల మధ్య రోడ్లు, రైలు మార్గాలు దూరాన్ని తగ్గించాయి. గ్రామీణులను పట్టణ ప్రపంచానికి, జీవిత విధానానికి పరిచయం చేశాయి. ఈనాడు గ్రామీణులు ఏకాంత వాసులుగా ఉండటం లేదు.

7. గ్రామీణ ప్రజలు కూడా ప్రసార సాధనాల చైతన్యం కలిగి ఉన్నారు. గ్రామీణులు చాలామంది రేడియో, టివి, సినిమా, వార్తాపత్రికలు ఉపయోగిస్తున్నారు. ప్రాంతీయ పత్రికల అమ్మకంకూడా గ్రామాలలో బాగా పెరిగింది. స్వచ్ఛత, కాలుష్యం, అస్పృశ్యత, ఇతర కులాలతో కలిసి భుజించడం, బాలికల విద్య, విడాకులు, ఎన్నికలు, పంచాయతీలలో స్త్రీలు, బలహీన వర్గాలు పాల్గొనడం వంటి విషయాలలో ఆధునిక సమాచార సాంకేతికత వివిధ రూపాలు గ్రామీణ ప్రజల దృక్పథాన్ని ఎంతగానో మార్చాయి.

8. గ్రామీణులు పట్టణాలకు వలసరావటం అధికమైనది. పట్టణ పారిశ్రామిక కేంద్రాలలో పనిచేయడానికి గ్రామీణులనేకులు పట్టణ ప్రాంతాలకు వలస వస్తున్నారు. కొందరు పట్టణాలలోను, నగరాలలోను చిన్న వ్యాపారాలు చేస్తున్నారు. గ్రామీణ చిన్న వ్యాపారుల స్థాయిని మోపెడ్ పెంచింది. వ్యాపార వాణిజ్యాలను కూడా ఇది పెంపొందించింది. వ్యవసాయం, పరిశ్రమలు, విద్యుచ్ఛక్తి, రవాణా, ప్రసార రంగాలలో విజ్ఞాన, సాంకేతికశాస్త్రాలను ఉపయోగించడంవల్ల గ్రామాలలోని కులవృత్తుల స్థానంలో పలు నూతన వృత్తులు వచ్చాయి. ఈ నూతన వృత్తులను అన్ని కులాలవారు చేపట్టారు. అంతవరకు దోపిడీకి గురైన షెడ్యూల్డు కులాలు, షెడ్యూల్డు తెగలు, వెనుకబడిన తరగతుల వారికి సామాజిక గమనశీల అవకాశాలను అవి పెంచాయి.

BRAOU

17.5 సారాంశం

20వశతాబ్ది ముఖ్యలక్షణం ఆధునీకరణ. ఆధునీకరణ, అభివృద్ధి పర్యాయ పదాలుగా మారాయి. ఆధునీకరణ ప్రభావంతో ఇండియా, పాకిస్తాన్, శ్రీలంక, సింగపూర్, నైజీరియా, మెక్సికోవంటి అభివృద్ధి చెందని వ్యవసాయ సమాజాలలో వ్యవసాయం, పరిశ్రమలు, వ్యాపారం, వాణిజ్యం, విద్య, వైద్యం, రవాణా, సమాచార వ్యవస్థలలో నూతన భావాలు చోటుచేసుకున్నాయి.

"ఒక సాంప్రదాయిక సమాజం, ఆర్థికంగా సంపన్నంగా ఉన్న, రాజకీయ స్థిరత్వాన్ని కలిగిన పాశ్చాత్య సమాజాలను అనుసరించి మార్పు పొందే ప్రక్రియ ఆధునీకరణ" అని డబ్ల్యు.ఇ. మూర్ నిర్వచించాడు. తక్కువ అభివృద్ధి చెందిన సమాజాలు ఎక్కువ అభివృద్ధి చెందిన, ఆర్థికంగా త్వరితంగా పెరుగుదల సాధించిన సమాజాల లక్షణాలను పెంపొందించుకునే ప్రక్రియ ఇది. ఆధునీకరణ అంటే విజ్ఞానశాస్త్రాన్ని, లౌకిక జీవిత విధానాన్ని అంగీకరించటం. (Horowitz) ఆధునీకరణకు శాస్త్రీయమైన ప్రపంచ దృక్పథం కావాలి. (యోగేంద్రసింగ్). సాధారణంగా ఆధునీకరణ అంటే అమెరికా లేదా పశ్చిమ యూరపు తరహా అభివృద్ధిని అనుసరించటం. కాని. కొన్ని దేశాలు రష్యా, చైనా, జపానుదేశాల అభివృద్ధిని నమూనాగా చేసుకొని అనుసరిస్తాయి.

కొందరు సంప్రదాయము, ఆధునికత రెండూ ఒకదానికొకటి వ్యతిరేకమని భావిస్తారు. కాని కొందరు ఇవి రెండూ (విడదీయరానివని) ఒకటేనని భావిస్తారు. (Deutsch, Gusfied, Srinivas, Yogendra Singh) పూర్తిగా సంప్రదాయమైనదిగాని, పూర్తిగా ఆధునికమైనదిగాని అయిన సమాజం లేదు. ఒక సమాజానికే కొన్ని విషయాలలో ఆధునిక విలువలు, మరికొన్ని విషయాలలో సాంప్రదాయిక విలువలు ఉండవచ్చు. ఇదే వ్యక్తులకు, సమూహాలకు వర్తిస్తుంది. ఒకే వ్యక్తి పరిస్థితిలో ఛాందసంగా మతమౌఢ్యంతో ప్రవర్తించ్చు. మరో పరిస్థితిలో హేతుపూర్వకంగా, లౌకిక (Secular) దృష్టిని ప్రదర్శించవచ్చు. పలు ఆసియా దేశాలలో సంప్రదాయము, ఆధునికత పక్కపక్కనే ఉంటాయి.

ఆధునీకరణ లక్షణాలు : ఇవి

1. విజ్ఞాన, సాంకేతిక శాస్త్రాల అభివృద్ధిపై ఆధునీకరణ ఆధారపడి ఉంటుంది. ఆధునిక రవాణా, రోడ్డు, రైలు మార్గాలవంటి రాకపోకల సౌకర్యాలు, టివి, వార్తాపత్రికలు మొ॥నవి, శాస్త్ర, సాంకేతిక అభివృద్ధిని పెంచి, వ్యక్తుల ప్రగతికి పలు నూతనావకాశాలను కలుగజేస్తాయి.

2. **ఆర్థికాభివృద్ధి** : మార్కెట్ ఆర్థిక వ్యవస్థకు ఆర్థికపరమైన అనుకూలతను కల్పించడమే ఆధునీకరణ కీలక లక్షణం. రైతులు వాణిజ్య పంటలను అత్యధిక లాభాలను గడించటానికేగాని, స్థానిక గృహావసరాల సంతృప్తిపరచటానికి పండించరు.

3. ప్రజాస్వామ్య విలువలు, సమానత్వం పెంపు : గ్రామీణ ప్రజలు ప్రజాస్వామ్య విలువలను గౌరవించడం నేర్చుకుంటారు. సమాజంలోని అన్ని తరగతుల వారికి సమానత్వం, వితరణ న్యాయాలను (Distributive) ఆధునీకణ కల్పిస్తుంది. పేదరికం, నిరుద్యోగం, వ్యాధులు, ఆకలి, శ్రమ దోపిడీలను నిర్మూలించలేకపోతే ఆధునీకరణకు అర్థంలేదు. గ్రామీణ ప్రజల సంక్షేమం కోసం ప్రభుత్వం AIRDP, DWCRA, JRY, NREP దారిద్ర్య వ్యతిరేక పథకాలను ప్రవేశపెట్టింది.

ఆధునీకరణ ప్రభావం : గ్రామీణ సామాజిక జీవితంలో ఆధునీకరణ ప్రభావంవల్ల ఈ కింది మార్పులు వచ్చాయి.

1. మన గ్రామీణులకు విద్య విలువ తెలిసి వచ్చింది. పాఠశాలల్లో బాల, బాలికలు చేరడం పెరిగింది.

2. గ్రామీణ కుటుంబాల సాంఘిక హోదా పెరిగింది. వారు తమ మురికి వృత్తులను వదలివేసి, కార్యాలయాలు, పరిశ్రమలు, వాణిజ్య, వ్యాపారాలలో పనిచేయడం మొదలుపెట్టారు.

3. గ్రామీణులకు హేతు దృక్పథం, లౌకిక దృష్టి అలవడింది. అస్పృశ్యత తీవ్రత తగ్గింది. వివిధ కులాలకు చెందినవారంతా కలిసి ఒకే హోటల్‌లో తింటారు.

BRAOU

4. గ్రామీణ ప్రాంతాలలో రేడియో, టివి, సినిమా, వార్తాపత్రికల వాడకం పెరిగింది. రవాణా, వార్తా సౌకర్యాలవల్ల గ్రామీణులకు నూతన భావాలు చోటు చేసుకున్నాయి.

5. గ్రామీణ వ్యవసాయం, వ్యాపారం, వాణిజ్యం, గృహ నిర్మాణం, రవాణా, వార్తా సౌకర్యాలలో విజ్ఞాన సాంకేతిక శాస్త్రాలు ప్రవేశించాయి - వ్యవసాయ సాంకేతికత వ్యవసాయ ఉత్పత్తిని పెంచాయి. పలు గ్రామీణ కుటుంబాలలో జీవన ప్రమాణం, తలసరి ఆదాయం పెరిగింది. ఆకలి నుంచి వ్యాధినుంచి వారికి రక్షణ లభించింది.

6. గ్రామీణ ప్రాంతాలలో ప్రజాస్వామ్య విలువలు వేళ్ళూనుకున్నాయి. అధికారంలో వాటికోసం నిమ్న కులాల వారు కూడా అగ్రకులాల వారితో పోటీ పడుతున్నారు. పలు రాష్ట్రాలలో గ్రామీణ సంస్థలు, అభివృద్ధి పథకాల ప్రణాళిక, నిర్వహణలలో పంచాయతీరాజ్ సంస్థలకు అధికారాలు ఎక్కువ ఇచ్చారు. గ్రామీణ సమాజంలో షెడ్యూల్డు కులాలు, షెడ్యూల్డు తెగలు, స్త్రీలు మొదలైన బలహీనవర్గాల వారి సంఘచీతంజేయడానికి పలు అభివృద్ధి పథకాలను ప్రవేశపెట్టారు.

భారత గ్రామీణ సమాజంలో ఆధునీకరణవల్ల పలు సమస్యలు వచ్చాయి. అవి (1) పట్టణీకరణ, పారిశ్రామికీకరణలకు ఎక్కువ ప్రాముఖ్యమిస్తూ గ్రామీణ కుటీర పరిశ్రమలు, హస్తకళా పరిశ్రమలను ఆధునీకరణ ఎంతగానో దెబ్బతీసింది. గ్రామీణ ప్రాంతాలలో హస్త కళలపై ఆదారపడి జీవనం సాగించే కులాలవారు జీవనాధారం కోల్పోయి, బీదవారు అయ్యారు.

(2) భూమిలేని వ్యవసాయ కుటుంబాలవారు పట్టణ ప్రాంతాల్లోని పారిశ్రామిక కేంద్రాల్లో పనిచేయజానికి వెళ్ళి మురికివాడల్లో, వ్యభిచారం, మద్యపానంవంటి దురలవాట్లకు లోనయ్యారు.

(3) ఇది అగ్రకులాలు, నిమ్నకులాల మధ్య, అక్షరాస్యులు, నిరక్షరాస్యుల మధ, గ్రామీణులు, పట్టణ ప్రజలమధ్య అగాధాన్ని సృష్టించింది.

సాంకేతికత - గ్రామీణ సామాజిక మార్పు. మనిషికి ప్రకృతిలో ఉన్న సంబంధంవల్ల తలెత్తే సమస్యలను పరిష్కరించే విజ్ఞాన ప్రక్రియ సాంకేతిక నైపుణ్యం. గ్రామీణ ప్రాంతాల్లో వ్యవసాయం, పరిశ్రమలు, రవాణా, వార్తాసౌకర్యాలు, కుటుంబ సంక్షేమం, గ్రామీణ ఆరోగ్యం, పారిశుధ్యం మొ॥ రంగాల్లో సాంకేతికత విస్తృతపరిధిలో ఉపయోగపడుతోంది.

మారుమూల గిరిజన తెగల్లో, గ్రామీణ ప్రాంతాల్లో సాంకేతికత ఎన్నో మార్పులు తెచ్చింది. గ్రామీణ ప్రాంతాల్లో సాంకేతికత ఎన్నో వ్యావసాయిక ఆర్థిక వ్యవస్థ, ఆర్థిక విధానము అభివృద్ధి చెందుతాయి. సాంకేతికత ప్రభావంవల్ల గ్రామీణ ప్రాంతాల్లో ఈ కింది మార్పులు వచ్చాయి.

1. వ్యవసాయంలో శాస్త్ర సాంకేతిక అభివృద్ధి ద్వారా ఎరువులు, క్రిమినాశనులు, ఎక్కువ ఉత్పత్తినిచ్చే విత్తనాలు వాడకంవల్ల వ్యవసాయ ఉత్పాదకత పెరిగింది.

2. గ్రామాల్లో వ్యవసాయానికి, గృహావసరాలకు విద్యుచ్ఛక్తి వాడకం పెరిగింది.

3. గ్రామాల్లో వ్యవసాయిక, పశు ఉత్పత్తులలోను పెంచడంతోపాటు శాస్త్రి, సాంకేతికతలు గ్రామీణ పేదలకు ఉపాధి అవకాశాలు పెంచాయి.

4. ఆధునిక రవాణా, వార్తా పత్రికలు, రేడియో, టీవి వంటి ప్రసార మాధ్యమాలపై ఆసక్తి పెరిగింది. స్వచ్ఛత, కాలుష్యం, అస్పృశ్యత, బాల్య విధవా వివాహాలపైన, బాలికల విద్యపైన, ఆరోగ్యం, పారిశుధ్యాలపైన గ్రామీణ ప్రజల దృక్పథాల్లో మార్పు వచ్చింది.

సాంకేతికతవల్ల గ్రామీణ ప్రాంతాల్లో పలు సమస్యలు తలెత్తాయి. (1) ట్రాక్టర్లను ఉపయోగించి వ్యవసాయం చేయడంతో భూమిలేని రైతులకు పని దొరకలేదు. (2) గ్రామీణ కుటీర పరిశ్రమలను, గృహ ఉత్పత్తులను ఇది నాశనం చేసింది. హస్తకళాకారుల కుటుంబాలు చితికిపోయాయి. (3) విచక్షణారహితంగా రసాయన ఎరువులు, క్రిమి నాశనులువాడటంవల్ల చెరువులు, బావులు నదుల్లో కాలుష్యం పెరిగి గ్రామీణ ప్రజల ఆరోగ్యం దెబ్బతిన్నది.

B R A O U

గ్రామాల్లో సంభవించే కలారా, అతిసార వ్యాధి మరణాలకు కలుషితమైన నీరే ప్రధాన కారణం. (4) హరిత విప్లవం గ్రమాల్లోని పేదలకు, గొప్ప వారికి మధ్య అగాధాన్ని మరింత పెంచింది.

17.7 నమూనా పరీక్ష ప్రశ్నలు

I. ఈ క్రింది ప్రశ్నలకు 30 పంక్తులలో జవాబులు రాయండి

1. ఆధునీకరణకు గల అర్థాన్ని లక్షణాలను వివరించండి.
2. ఆధునీకరణకుగల అర్థాన్ని చర్చించి, ఆధునీకరణ ప్రక్రియను వివరించండి.
3. ఆధునీకరణ ప్రమాణాలేమిటి ?
4. భారత గ్రామీణ సమాజంలో ఆధునీకరణకు గల అవరోధాలను చర్చించండి.
5. గ్రామీణ సామాజిక జీవితంలో ఆధునీకరణ పాత్రను వివరించండి.

II. ఈ క్రింది ప్రశ్నలకు 15 పంక్తులలో జవాబులు రాయండి

1. ఆధునీకరణలో గల వివిధ సందేహాలేమిటి ?
2. గ్రామీణ సామాజిక జీవితంపై ఆధునీకరణ ప్రభావాన్ని చర్చించండి.
3. సాంకేతిక నిర్వచనాన్ని వివరించండి? గ్రామీణ సామాజిక జీవితాన్ని సాంకేతికత ఎలా ప్రభావితం చేస్తుంది ?
4. గ్రామీణ సామాజిక జీవితాన్ని సాంకేతికత ఎలా ప్రభావితం చేస్తుంది ?
5. ఆధునీకరణను నిర్వచించండి? గ్రామీణ సామాజిక జీవితాన్ని ఆధునీకరణ ఏ విధంగా ప్రభావితం చేస్తుంది?

BRAOU

ఖండం - VI: నగర సమాజశాస్త్రం - పరిచయం

ఈ ఖండంలో నగర సమాజశాస్త్రం స్వభావాన్ని, పరిధిని, నగరాల ఉద్భావన, నగరీకరణ భావన, అభివృద్ధి చెందిన, అభివృద్ధి చెందని దేశాలలో నగరీకరణ గురించి, నగర కేంద్రాల వర్గీకరణను వివరించడమైనది.

BRAOU

BRAOU

భాగం - 18 : నగర సమాజశాస్త్రం - స్వభావం, పరిధి

విషయక్రమం

18.0 లక్ష్యాలు

18.1 పరిచయం

18.2 నగర సమాజశాస్త్రం - స్వభావం, పరిధి

18.3 సాంప్రదాయిక నగర సమాజశాస్త్ర సిద్ధాంతం.

18.3.1 ఫర్డినాండ్ టోనిస్ : గెమైన్ షాఫ్ట్, గెసెల్ షాఫ్ట్

18.3.2 ఎమిల్ దుర్‌ఖైమ్ : యాంత్రిక, జైనిక సదృఢత

18.3.3 జార్జ్ సిమ్మెల్ : మహానగరం, మానసిక జీవితం

18.4 చికాగోవాదం 1915-1938

18.4.1 రాబర్ట్ ఎజ్రా పార్క్ : నగరం, స్థానీయ నిర్మాణం, నైతిక క్రమం

18.4.2 లూయీవర్త్ : నగరత్వం ఒక జీవన విధానం

18.5 చికాగో స్కూల్ అనంతరం ప్రతిపాదితమైన సిద్ధాంతాలు

18.5.1 హెర్బర్ట్ గాన్స్, ఆస్కర్ లెవిస్ : మిశ్రణ సిద్ధాంతం

18.5.2 క్లాడ్.ఎస్. ఫిషర్ : ఉపసంస్కృతి సిద్ధాంతం

18.6 సమకాలీన నగర సమాజ శాస్త్రం

18.6.1 రాజకీయ - ఆర్థిక వ్యవస్థ దృక్కోణం

18.6.2 వర్గ సంఘర్షణ సిద్ధాంతలు

18.6.3 వర్గ సంచయన సిద్ధాంతాలు

18.7 నవీన సామాజిక దృక్పథాలు

18.8 భారత దేశంలో నగర సమాజశాస్త్రాభివృద్ధి

18.9 సారాంశం

18.10 నమూనా పరీక్షా ప్రశ్నలు

18.11 చదవదగిన పుస్తకాలు

18.0 లక్ష్యాలు

ఈ భాగంలో నగర సమాజ శాస్త్రం స్వభావాన్ని, పరిధిని వివరించడమైనది.

ఈ భాగం చదివిన తరువాత మీరు-

- నగర సమాజశాస్త్రం స్వభావాన్ని, పరిధిని వివరించగలరు.

18.1 పరిచయం

నగరాలు మానవ నాగరికత నిలయాలు. అవి పరిపాలన, కర్షక, పారిశ్రామిక, మత, విద్యాకేంద్రాలుగా అభివృద్ధి చెందాయి. అవి నూతన ఆవిష్కరణలకు, భావాలకు పుట్టిళ్ళుగా ఉంటూవస్తున్నాయి. బౌద్ధిక, రాజకీయ, కళాత్మక స్వేచ్ఛ స్వాతంత్ర్యాలను ప్రసాదించింది ఈ నగరాలే. కటిక దారిద్ర్యం, దోపిడీ, దిగజారుతున్న జీవన పరిస్థితులు, హింసవంటివాటికి కూడా ఇవే ప్రముఖ కేంద్రాలు. ఒక్క మాటలో చెప్పాలంటే మానవుడు సాధించిన ఘనవిజయాలకు, వైఫల్యాలకు ఇవి చక్కటి నిదర్శనాలు.

BRAOU

18.2 నగర సమాజ శాస్త్రం - స్వభావం, పరిధి

ప్రపంచంలోని పలు ప్రాంతాలలో నగరీకరణ వేగవంతంగా జరుగుతూ ఉండటం 20వ శతాబ్దంలో ప్రముఖంగా కనిపించే దృశ్యం. బాగా అభివృద్ధి చెందిన దేశాల జనాభాలో దాదాపు 2/3 వంతు ప్రజలు నగరాల్లోనే నివసిస్తున్నట్లు స్పష్టమవుతుంది. ఈ ప్రాంతాలలో నాగరిక జీవన విధానం సర్వసామాన్య లక్షణంగా కనిపిస్తుంది. అల్పాభివృద్ధి చెందిన దేశాలలో 1/3 వంతు ప్రజలు నగరాలలో ఉంటున్నారు. 2025 నాటికీ వీటి జనాభాలో 1/2 పైగా నగరవాసులవుతారు. ప్రణాళికాబద్ధంగా సాగని వలసలవల్ల నగరాల్లో మురికివాడలు ఏర్పాడటం, సరి అయిన గృహవసతి లేకపోవడంవంటి సమస్యలు ఉత్పన్నమవుతున్నాయి. అంతేకాక సంవత్సరంలో కొన్ని సమయాలలోనే నగరాలకు వలస వచ్చే గ్రామీణులు, నిరుద్యోగులు, అల్పోద్యోగానికి గురి అయినవారు (Underemployed), పేదలు నగరాలకు వలసరావడంవల్ల పౌర సదుపాయాలు - నీరు, విద్యుచ్ఛక్తి, మురుగునీటిపారుదల సౌకర్యాలు, చెత్తా,చెదారం నిర్మూలన, రవాణ, జల, వాయు, శబ్ద కాలుష్యంవంటి సమస్యలేకాక వివిధ వర్గాల ప్రజలమధ్య సంఘర్షణలవంటి అనేక సమస్యలు ఉత్పన్నమవుతున్నాయి. నగరపాలక సంస్థలు, రాష్ట్రప్రభుత్వాలు ఈ సమస్యలు ఎదుర్కోవలసి రావడం, వాటిని పరిష్కరించడం దుర్లభం కావడం జరుగుతోంది.

జనసంఖ్యాభివృద్ధి, సామాజిక మార్పులకు సంబంధించి నగరీకరణ అభివృద్ధి ప్రక్రియనేది ఆధునిక యుగం ప్రముఖమైన మౌలికమైన లక్షణంగా చెప్పచ్చు. 'నగర సమాజశాస్త్రం ఈ అంశాన్ని ఒక క్రమ పద్ధతిలో వివరించి, విశ్లేషించడానికి ప్రయత్నిస్తుంది. ఇలాంటి వివరణ, విశ్లేషణలు సమకాలీన సమాజాలు సంపూర్ణంగా అవగాహన చేసుకోడానికి ఎంతైనా అవసరం. (Mc. Gahan 1984 : 32)

నగర సముదాయం తాలూకు పరిణామం, నిర్మితులను శాస్త్రీయంగా, సమగ్రంగా విశ్లేషించడమే నగర సమాజశాస్త్ర ప్రధాన లక్ష్యం. దీనికి నగరాల సామాజిక, పర్యావరణ వ్యవస్థను, చలనాత్మక, నిర్మితీయ దృష్ట్యా పరిశీలించాల్సి ఉంటుంది.

	సామాజిక వ్యవస్థ	పర్యావరణ వ్యవస్థ
గతిశీల దృష్టి	నగర వ్యవస్థలో ప్రవేశించే ప్రక్రియ (విలీకరణ ప్రక్రియగా ప్రక్రియను నగరీకరణ).	నగరాల అభివృద్ధి నగరాలలో జనంకేంద్రీకృతం కావడం (జనాభా సంబంధంగాను, వ్యవస్థాపరంగాను ఒక ప్రక్రియను నగరీకరణ)
నిర్మితీయ దృష్టి	నగరంలోని స్థానిక సామాజిక సంస్థల భవితవ్యం - నగర వ్యవస్థలో (నాగరకతావాదం)	ఒక విస్తృత వ్యవస్థగా ఏర్పడటానికి వివిధ నగర సముదాయాల మధ్య సంబంధాలు. నగరాలలో వివిధ సముదాయాలు వివిధ ప్రాంతాలలో ఉండటం, భూమి వినియోగంలోని రకాలు.

సామాజిక వ్యవస్థపరంగా నగర సమాజశాస్త్రం, నగర వ్యవస్థలో ప్రవేశించే ప్రక్రియను విశ్లేషిస్తుంది. ఇందులో గ్రామ నగర వలస, నగరాలకు వలస వంటివి చేరి ఉంటాయి. ఇవి సామాజిక పర్యవసానాలకు, గమనశీలకు తోడ్పడే అంశాలు. అంటే నగరీకరణ అనేది ఒక సామాజీకరణ (Assimilation) ప్రక్రియగా నగర సమాజశాస్త్రం భావిస్తుందన్నమాట. నిర్మితీయ దృష్ట్యా పరిశీలిస్తే, నగర సామాజిక వ్యవస్థలోని స్థానిక సముదాయాలు, పరిసరప్రాంతాలను, స్థానికంగా ఉంటున్న పూర్వ సంస్థల స్వరూపంలోని మార్పులను - బంధుత్వం, రాజకీయ యూనిట్‌లు - గురించి పరిశీలించడం జరుగుతుంది. ఈ విధమైన పరిశీలనా విధానాన్ని నాగరికావాదం అధ్యాయనంగాకూడా నిర్వచించవచ్చు. అంటే అందులో నగరాలలోని సామాజిక జీవన విధానాన్ని అధ్యాయాంశాలుగా తీసుకొంటుందన్నమాట. నగర పర్యావరణ వ్యవస్థ పరిశీనకూడా నగర సమాజశాస్త్రంలో ఒక భాగం. గతశీలత

BRAOU

దృష్ట్యా పరిశలిస్తే నగరాలవృద్ధి, జనాభాలో అధికభాగం నగరాలలో నివాసం ఏర్పరచుకోవడంవంటి అంశాలనుకూడా విశ్లేషించడం. నగర సమాజశాస్త్రంలో ఒకానొక ప్రధానభాగమేనని చెప్పవచ్చు. నగరీకరణను ఒక జనసంఖ్య ప్రక్రియగాను, వ్యవస్థాపరమైన ప్రక్రియగాను భావించవచ్చు. నగర సమాజశాస్త్ర, జనాభాకేంద్రాల వృద్ధి ఒక పారిశ్రామికకేంద్రం నుంచి మహానగరాల వరకు కూడా దృష్టి సారిస్తుంది. పర్యావరణ వ్యవస్థ తాలూకూ నిర్మితీయ విశ్లేషణలో నగర సముదాయాల పరస్పర సంబంధాలను పరిశీలించి విశ్లేషించడంకూడా జరుగుతూ ఉంటుంది. బృహత్ వ్యవస్థలో అంతర్భాగంగ ఏర్పడే సముదాయాల మధ్యా సంబంధాలను గురించి - మెట్రోపాలిటన్ ప్రాంతాలనుంచి, జాతీయ వ్యవస్థ వరకు ఉన్న సంస్థల వరకు పరిశీలించడం, విశ్లేషించడం జరుగుతుంది. ఒక నగరంలోని వివిధ స్థలాలో కేంద్రీకృతమైనది. జనసముదాయాలను పరీక్షించడంకూడా నిర్మితీయ పరిశీలనలో ఒకానొక భాగంగా ఉంటుంది. ఇందులో వివిధ తరగతులకు చెందిన ఒక ప్రదేశంలో కేంద్రీకృతం కావడం, వివిధ వర్గాలు ఒకచోట గుమికూడి నివసించడం వంటి అంశాలను పరిశీలించడం ఒక ఉదాహరణగా చెప్పవచ్చు. (Mc. Gahan 1984:35)

సామాజిక స్థానీయ దృక్పథాన్ని (Socio Spatial Approach) బలపరిచినవారిలో 'The New Urban Sociology' గ్రంథకర్త అయిన మార్క్ గట్టినడ్ (Mark Gottdiener 1994:16-17) ముఖ్యులు. ప్రజలకు, స్థలానికి సామాజిక కారకాలకు మధ్య ఉన్న ద్వివిధీయ సంబంధాన్ని (Dual Relationship) ఇతని రచనల్లో ప్రముఖంగా చర్చించడం జరిగింది. ఈ కారకాలే వ్యక్తి ప్రవర్తనకు మూలాలు. ఈ దృక్పథంలోని ప్రధాన భావన. ఆవాస స్థలం (Settlement Space) ఇది ప్రజలు నివసిస్తున్న పర్యావరణాన్ని సూచిస్తుంది. ఆవాస స్థలం నిర్మితమైనది, వ్యవస్థితమైంది అయి ఉంటుంది. ఆర్థిక, రాజకీయ, సాంస్కృతిక కార్యకలాపాలను అదుపు చేసే ఉద్దేశంతో ఒక ప్రణాళిక ప్రకారం ప్రజలు నిర్మించుకొన్నది ఆవాస స్థలం. ఇలా నిర్మించుకొన్న స్థలంలో ప్రజలు వారి దైనందిన కార్యకలాపాలను నిర్వహించడం జరుగుతుంది.

పైన పేర్కొన్న సామాజిక స్థానీయ దృక్పథంలో దైనందిన జీవితానికి సంబంధించిన అంశాలు ప్రధానంగా పరిశీలించడం జరుగుతుంది :

(1) ఇందులో నగర, ఉపనగర ఆవాస స్థలానికి సంబంధించి ప్రాంతీయ దృక్పథాన్ని అనుసరించడం జరుగుతుంది. బహుకేంద్రక మహానగర ప్రాంతాన్ని (Multinucleated Metropolitan Region), కాల గమనంతో పాటు అది ఎలా రూపొందింది అనే అంశాలను పరిశీలిస్తాం.

(2) అన్ని ఆవాస స్థలాలను ఆయా స్థానిక జాతీయ దృష్టితో పరిశీలించడం జరుగుతుంది. అయితే విశ్వవ్యాప్త పెట్టుబడిదారీ వ్యవస్థతో సంబంధం ఉన్నట్టుగానే పరిగణించడం జరుగుతుంది. ఈ పరిశీలనలో శక్తివంతమైన ఆర్థిక, రాజకీయ, శక్తులపై ప్రత్యేక దృష్టి ఉంచడం జరుగుతుంది. ఆ శక్తులే నిర్ణయాలను ప్రభావితం చేస్తాయి.

(3) ఆవాస స్థలాలపై ప్రభుత్వ విధానాల, రియల్ ఎస్టేట్ పరిశ్రమల ప్రభావం ప్రస్ఫుటంగా ఉంటుంది. ఈ రకమైన సప్లైపరమైన శక్తులు ప్రజలకు అవకాశాలను, ప్రోత్సాహకాలను కల్పిస్తాయి. ఈ శక్తులే వ్యక్తుల ప్రవర్తనను ప్రభావితం చేయడంతోపాటు మహానగరాల అభివృద్ధి నిర్దిష్ట మార్గాలలో సాగేట్లు చేస్తాయి.

(4) అన్ని ఆవాసస్థలాలు సాధారణంగా అర్థవంతమైన స్థలాలే అయి ఉంటాయి. దైనందిన జీవితం కొన్నిప్రతీకల ఆధారంగా సువ్యవస్థితమై ఉంటుంది. ఇలాంటి ప్రతీకలలో ముఖ్యమైనవి సామాజిక పరస్పర చర్యేకాక పర్యావరణ నిర్మాణానికి అవసరమైన వస్తు సముదాయంకూడా చేరి ఉంటుంది. స్థలము, సమాజాల మధ్య నెలకొని ఉన్న పరస్పర చర్యా సంబంధాన్ని అర్థం చేసుకోవడానికి సామాజిక స్థానీయ దృక్పథాన్ని అనుసరించడం జరుగుతూ ఉంటుంది. సాంప్రదాయిక సమాజశాస్త్ర భావనల ఆధారంగానే వ్యక్తి ప్రవర్తనను ప్రభావితం చేసే అంశాన్ని పరిశీలించడానికి జరుగుతూ ఉంటుంది. ఇలాంటి అంశంలో ముఖ్యమైనవి లింగం, వర్గం, సామాజిక అంతస్తు, వయసు, జాతి (Race). ఈ అంశాలకు స్థలం అనే అంశాన్ని చేర్చడం జరుగుతుంది. స్థలం అనేది రెండు విధాలుగా ప్రభావం చూపుతుంది : (1) నిర్మాణమైన పర్యావరణాన్ని ప్రభావితం చేయడంద్వారా మానవ చర్యలను అదుపు చేస్తుంది. (2) ఇలా ప్రభావితమైన ప్రజలు తమ అవసరాలు, ఆకాంక్షల దృష్ట్యా నిర్మించుకొన్న ఆవాసాలలో మార్పులు చేర్పులు చేస్తారు.

BRAOU

18.3 సాంప్రదాయిక నగర సమాజశాస్త్ర సిద్ధాంతం

ఫ్రెంచి విప్లవం, పారిశ్రామిక విప్లవాల ఫలితంగా సామాజిక, భావజాలలో ఏర్పడిన తీవ్ర పరిణామాల పర్యవసానంగానే సమాజశాస్త్రం ఒక అధ్యయన శాస్త్రంగా రూపొందిందని "The Sociological Tradition" గ్రంథకర్త అయిన నిస్‌బెట్ (Nisbet) పేర్కొంటాడు. 19వ శతాబ్దపు సమాజశాస్త్రవేత్తలు వ్యావసాయిక, పారిశ్రామిక వ్యవస్థల మధ్య ఉన్న విభేదాల అధ్యయనానికే పారిశ్రామిక వాదం తాలూకు 5 ప్రధాన ఆలోచనా ధోరణులకే పరిమితమైందని నిస్‌బెట్ అభిప్రాయం. ఈ 5 అంశాలు : (1) శ్రామిక వర్గం (Working Class) (2) ఆస్తి బదలాయింపు, (3) పారిశ్రామిక నగరం (4) సాంకేతికత (5) ఫ్యాక్టరీ వ్యవస్థ. ఈ అంశాలన్నీ పారిశ్రామిక నగరం చుట్టూనే వ్యాపించి ఉంటాయి. పారిశ్రామిక నగర అభివృద్ధితో ముడిపడి ఉండేదే శ్రామిక కార్మిక వర్గాభివృద్ధి. ఈ వర్గం భూస్వామ్య సమాజ సంప్రదాయాలకు, ఆస్తి హక్కున్న బృహత్ సమాజ సంప్రదాయాలకు కట్టుబడి ఉన్నటువంటిది కాదు. ఈ కారణంగా నగరాలలోని సామాజిక సంబంధాలు బలహీనమైనవి. ఈ కాలంలోనే ఆస్తి తాలూకు నూతన రూపాలు - పారిశ్రామిక, పెట్టుబడి మూలధనం వెలిశాయి. పూర్వపు భూస్వాముల స్థానంలో నూతన ధనిక వర్గం (Neorich Nouveau Rich) అవతరించింది. వివిధ నగరాలలో ప్రారంభమైన పరిశ్రమలు దేశం నలుమూలలనుంచి కార్మికులను ఆకర్షించాయి. అనూహ్యమైన ప్రజావలసల అవసరాలకు తగిన విధంగా తిండి, గూడు, వైద్యసేవలను అందివ్వలేకపోయాయి. అంతేగాక నగరాలు రకరకాల వ్యాధులకు, నేరాలకు నిలయాలయ్యాయి. ఫాక్టరీ వ్యవస్థ ప్రారంభంతో కార్మికులు వారి గృహాలకు దూరంగా పనిచేయవలసి రావడం, చేతితో తయారుచేసే వస్తువులు యంత్రాల సహాయంతో తయారయ్యే వస్తువులతో పోటీపడవలసిన పరిస్థితి ఏర్పడింది. నగరాల అనూహ్య వృద్ధి ఫలితంగా సంస్థాగతమైన, వ్యక్తిగతమైన జీవితాలలో విపరీత పరిణామాలు ఏర్పడ్డాయి. ఈ పరిస్థితుల్లో నెలకొన్న సామాజిక సంబంధాలలోని మౌలికమైన మార్పులను అధ్యయనం చేయడానికి సమాజశాస్త్రవేత్తలు పూనుకొన్నారు. ఈ సంక్షిప్తమైన ఉపోద్ఘాతంతో నగర జీవితం లేదా నగరత్వం గురించి సాంప్రదాయిక సమాజశాస్త్రవేత్తలు ఏమంటారో ఇప్పుడు చూద్దాం.

18.3.1 ఫర్డినాండ్ టోనిస్ : గెమైన్ షాఫ్ట్, గెసెల్‌షాఫ్ట్

పశ్చిమనాగరికతలో వెలువడిన పెట్టుబడిదారీ వ్యవస్థ ఫలితంగా సామాజిక, మానవ సంబంధాలలో ఏర్పడిన మార్పులను గురించి ఆలోచించిన సమాజశాస్త్రవేత్తలలో ఫర్డినాండ్ టోనిస్ (1855-1936) ఒకరు. ఇతడు కైల్ విశ్వవిద్యాలయం (Kiel University, Germany) లో ఆచార్యుడుగా పనిచేశాడు. ఇతడు రచించిన సుప్రసిద్ధ గ్రంథం గైమైన్‌షాఫ్ట్ (Gemeinschaft, Gesellschaft, 1887) సమాజము, వ్యక్తులమధ్య అంతర్గతంగా ఉన్న సంఘర్షణకు సంబంధించి ఇంగ్లీష్ తత్త్వవేత్త అయిన Hobbes భావాలతో ఇతడు ఏకీభవిస్తాడు. సామాజిక సంబంధాలనేవి మానవ ఆలోచన, ఇచ్ఛల ఫలితంగా ఉత్పన్నమైనవని ఇతని అభిప్రాయం. సాధనాలకు, లక్ష్యాలకు ఉన్న పరస్పర సంబంధం దృష్ట్యా జనేచ్ఛ రెండు రకాలుగా ఉంటుందని ఇతడు ప్రతిపాదించాడు. ఇందులో సహజమైన ఇచ్ఛ (A Natural will) సహజాతమైంది (Instinctive). ఇది తరతమ భేదాలున్న హేతుతత్త్వాన్ని ప్రదర్శిస్తుంది. ఇది మానవుడిలో అంతర్నిహితంగా ఉన్న ఉత్సుకతలు (Drives), అలవాట్లు, ఆశించిన చర్యల విలువకు సంబంధించినది. సహజ ఇచ్ఛపై ఆధారపడిన సామాజిక సమూహాలు పరస్పర సంబంధాలకు అంత్యంత విలువనిస్తాయి. ఈ సహజఇచ్ఛ గ్రామీణులు, యువకులు, రైతులు, కూలీలు, మహిళలలో కనిపించే విశిష్ట లక్షణం. హేతుబద్ధమైన ఇచ్ఛ (Rational Will) అంటే లక్ష్యానికి అనుగుణమైన సాధనాలను ఉద్దేశ్యపూర్వకంగా ఎంపిక చేసుకోవడం. ఇలాంటి హేతుబద్ధమైన ఇచ్ఛ వర్తకులు, పెట్టుబడిదారులలో ప్రముఖంగా కనిపిస్తుంది. ఈ రెండు రకాల ఇచ్ఛలను విశ్లేషణాత్మకంగా వేరుపరచవచ్చు. కానీ అనుభవికంగా ఈ రెండూ పరస్పరం పెనవేసుకొని ఉన్నటువంటివే.

టోనిస్ రెండు రకాల ఆదర్శ మానవ సామాజిక జీవితాలను గురించి వివరించాడు. అవి గెమైన్‌షాఫ్ట్ సముదాయం (Community), లేదా గెసెల్‌షాఫ్ట్ (Association, Society లేదా సంఘం, సమాజం). గెమైన్‌షాఫ్ట్ సంబంధాలు సహజేచ్ఛవల్ల ఏర్పడతాయి, సంపూర్ణజీవిత సంబంధాలకు సంబంధించినవి. కుటుంబము, పరిసరాలు (Neighbourhood), స్నేహ సంబంధాలు గల సమూహాలు. వాటిని గెమైన్‌షాఫ్ట్ సంబంధాలకు ఉదాహరణలుగా పేర్కొన్నాడు.

హేతుబద్ధమైన ఇచ్ఛపై ఆధారపడిన సంబంధాలు పారిశ్రామికీకరణ, నగరీకరణల అభివృద్ధి ఫలితంగా ఏర్పడినటువంటివి. ఇలాంటి సంబంధాలు ఖండిత (segmented), తాత్కాలిక (transitery), సాధక (instrumental), వ్యక్తి నిరపేక్ష (impersonal), శక్తిహీనమై (impoverished) నటువంటివి. వీటిలో పోటీ, వ్యక్తివాదం, స్వార్థపరతల ప్రాబల్యం పెరుగుతూ ఉంటుంది. ఇలాంటి సమాజంలో విలువలలో విభిన్నత, సంప్రదాయాలు కనిపిస్తాయి. ప్రాథమిక సంబంధాల స్థానంలో వ్యక్తి నిరపేక్షమైన ఒడంబడిక సంబంధాలు నెలకొంటాయి. సాధారణ నైతికత స్థానంలో ఒడంబడిక ద్వారా సంఘర్షణలు పరిమితంచేసే విధానం ఆచరణలో ఉంటుంది. మతపరమైన ఆంక్షలకు బదులు లౌకిక ఆంక్షలదే పై చేయిగా ఉంటుంది. సాంప్రదాయిక నియమాల స్థానంలో శాసనరూపంలోని నియమాలకే ప్రాముఖ్యం ఉంటుంది. గెసెల్‌షాఫ్ట్ సంబంధాలకు ఉదాహరణలుగా నగరాన్ని, రాజ్యాన్ని, పేర్కొనవచ్చు. వీటిలో పరాధీనత (alienation) నాటకీయరూపంలో కనిపిస్తుంది.

గెమైన్‌షాఫ్ట్ స్థానాన్ని గెసెల్‌షాఫ్ట్ క్రమంగా ఆక్రమించడాన్ని ఐరోపా చరిత్రలో అడుగడుగునా కనిపిస్తుంది. శీఘ్ర పారిశ్రామికీకరణ, నగరీకరణల ఫలితంగా సామాజిక జీవితంలో గెసెల్‌షాఫ్ట్ ప్రముఖ స్థానాన్ని ఆక్రమిస్తుంది. పర్యవసానంగా సమాజంలో గమైన్‌షాఫ్ట్ ప్రతిపాదించే ఏకత గెసెల్ ప్రాబల్యంవల్ల దెబ్బతింటుంది.

18.3.2 ఎమిలి దుర్‌ఖెమ్ : యాంత్రిక, జైవిక సధృఢత
(Emile Durkheim : Mechanical and Organic Solidarity)

టోనిస్ మాదిరిగానే ఫ్రెంచ్ సమాజశాస్త్రవేత్తయిన దుర్‌ఖెమ్ కూడా నగర ప్రాంతాలలో చోటుచేసుకుంటున్న పరివర్తనను పరిశీలించాడు. 'The Division of labor in Society' (1893) అనే గ్రంథంలో రెండు విభిన్న తరహాల సామాజిక దార్ఢ్యాన్ని గురించి ప్రస్తావించాడు. అవి : యాంత్రిక ధృఢత, జైవిక ధృఢత.

యాంత్రిక ధృఢత అనేది సాదృశ్య ధృఢత అవుతుంది. ఇలాంటి సమాజంలో వ్యక్తుల మధ్య తేడా అతిస్వల్పంగా ఉంటుంది. సమాజంలో వారందరికీ విశ్వాసాలు, ఆచారవ్యవహారాలు, కర్మకాండలు, ప్రతీకలకు సంబంధించి సాదృశ్యం కనిపిస్తుంది. ఒకరి నుంచీ మరొకరు భిన్నమైన వారుగా పరిగణించకపోవడంవల్ల లేదా పరస్పర సాదృశ్యం ఉన్నందువల్ల మొత్తం సమాజం సుసంగతమై (coherent) ఉంటుంది. ఇలాంటి సమాజంలో శ్రమ విభజన చాలా స్వల్పంగా ఉంటుంది. ఇలాంటి సమాజంలో వ్యక్తుల మధ్య తేడా అతి స్వల్పంగా ఉంటుంది. సమాజంలో వారందరికీ విశ్వాసాలు, అచార వ్యవహారాలు, కర్మకాండలు, కర్మకాండలు, ప్రతీకలకు సంబంధించి సాదృశ్యం కనిపిస్తుంది. ఒకరి నుంచీ మరొకరు భిన్నమైనవారుగా పరిగణించకపోవడంవల్ల లేదా పరస్పర సాదృశ్యం ఉన్నందువల్ల మొత్తం సమాజం సుసంగతమై (coherent) ఉంటుంది. ఇలాంటి సమాజంలో శ్రమ విభజన చాలా స్వల్పంగా ఉంటుంది. ఇలాంటి సమాజాన్ని యాంత్రికంగా సధృఢమైన సమాజంగా పరిగణిస్తారు. ఎందుకంటే వ్యక్తులలో ఏకరూపత ఉంటుంది కాబట్టి ఇలాంటి సమాజాలు స్వయం సమృద్ధమైనవి.

జైవిక సధృఢతగల సమాజాలలో విభేదీకరణ (Differentiation) రూపంలో సర్వ సమ్మతి నెలకొంటుంది. పైన తెలిపిన రెండు తరహాల ధృఢత రెండు తీవ్ర సామాజిక వ్యవస్థలలో కనిపిస్తాయి. యాంత్రిక సధృఢత ఆదిమ సమాజాలలో కనిపించగా జైవిక సధృఢత వివిధ వృత్తులు, బహు సంఖ్యాకమైన పారిశ్రామిక కార్యకలాపాలు కొనసాగుతున్న సమాజాలలో కనిపిస్తుంది. శరీర భాగాల మాదిరిగా ఒక అంగంపై మరొకటి ఆధారపడినట్లే సామాజికులు కూడా తమ అవసరాల కోసం ఇతరులపై ఆధారపడిజీవిస్తూ ఉంటారు. ఇలాంటి పరస్పర ఆధారిత వ్యక్తుల మధ్య సమూహాల మధ్య కుదుర్చుకొన్న ఒడంబడికల ప్రకారం సాగుతూ ఉంటుంది. సామాజిక విభేదీకరణ తలెత్తడంతో యాంత్రిక సధృఢత విచ్ఛిన్నమవుతుంది. ఇలాంటి సమాజంలోని వ్యక్తులు ఎక్కువగా స్వాతంత్ర్యాన్ని అనుభవిస్తారు. ఇలాంటి సమాజం పరాధీనత, వ్యక్తి నిరపేక్షత, సంఘర్షణలను పెంచి పోషిస్తుంది. నగర సమాజానికి సంబంధించి టోనిస్ వ్యక్తపరిచిన వ్యతిరేక భావాలతో దుర్‌ఖైమ్ అంగీకరించక పరిమిత సమూదాయాలు ఎంత సహజమో బృహత్ సముదాయాలుకూడా అంతే సహజమని అంటాడు.

BRAOU

18.3.3 జార్జ్ సిమ్మెల్ : మహానగరం, మానసిక జీవితం (George Simmel : Metropolis and the Mental Life)

జార్జ్ సిమ్మెల్ (1858-1918) ఆధునిక సమాజశాస్త్ర నిర్మాతలలో ఒకడు. ఇతడు స్ట్రాస్‌బర్గ్ (Strasburg, Germany)లో ఆచార్యుడిగా పనిచేశాడు. ఇతడు రచించిన సుప్రసిద్ధమైన గ్రంథంలో "The Metropolis and Mental Life" లో నగర జీవితం తాలూకు సామాజిక మనోవైజ్ఞానిక విశేషాలను పొందుపరచాడు. నగరాలు వివిధ తరహాల భౌతిక, సామాజిక ఉద్దీపనలను అందిస్తాయి. ఇవి బహు సంఖ్యాకమేకాక విభిన్నమైనవి కూడా. వీటి ప్రభావానికి లోనైన వ్యక్తి అన్ని ఉద్దీపనలకూ స్పందించడం సాధ్యం కాదు, వాటిని ఆలక్ష్యం చేయడానికీ వీలు కాదు. అందువల్ల నగరవాసులు సచేతనులు, విమర్శనాత్మక దృష్టి కలవారు అయి ఉంటారు. నగరం ఎప్పుడూ ద్రవ్య ఆర్థిక వ్యవస్థకు ప్రధాన కేంద్రంగానే ఉంటూ వచ్చింది. ఉన్నతమైన శ్రమ విభజనకు సార్వజనీనమైన వినిమయ మాధ్యమం అవసరం, అంటే ద్రవ్యం అవసరం. ద్రవ్య ఆర్థిక వ్యవస్థ, బుద్ధిజీవుల మధ్య సంబంధం విడదీయరానటువంటిది. నగరవాసులు సమయ ప్రాముఖ్యాన్ని అధికంగా గుర్తిస్తారు. వీరు వివిధ సంఘటనలకు అతి స్వల్పంగా స్పందిస్తారు. సామాజికంగా కలుపుగోలుతనం ప్రదర్శించరు, అనాసక్తి నిర్లిప్తత కనిపిస్తాయి. ఆత్మ గౌరవ పరిరక్షణ కోసం సాగే సమరంలో తమ చుట్టూ ఉన్న వస్తువులు, వ్యక్తుల విషయంలో నిరాసక్తత వైఖరి అవలంబిస్తారు. నగరాలలోని సామాజిక క్రమంలో పరస్పర వైరుధ్యం అంతర్లీనంగా ఉంటుంది. నగరవాసులకు స్వేచ్ఛా స్వాతంత్ర్యాలు మెండుగా ఉండటంవల్ల ఒంటరితనం అనివార్యమవుతుంది. నగరాలు సామాజిక అవ్యవస్థకు నిలయాలు. నగర జీవిత ప్రభావానికి లోనయినవారిలో మానసిక వికాసం, వ్యక్తిత్వ వికాసం కనిపిస్తాయి.

18.4 చికాగోవాదం 1915-1938

అమెరికా సంయుక్త రాష్ట్రాలలో మొట్టమొదట చికాగో విశ్వవిద్యాలయంలోనే సమాజశాస్త్ర శాఖ ప్రారంభమైంది. దీనిని ఆల్‌బియాన్‌స్మాల్ (Albion small) 1892లో ప్రారంభించాడు. ఈ శాఖే తొలి సమాజశాస్త్ర జర్నల్‌ను "The American Journal of Sociology" ని 1895లోను, "American Sociological Association" 1905లోను ప్రారంభించింది.

చికాగో విశ్వవిద్యాలయంలో సమాజశాస్త్ర విభాగంలో ముఖ్యమైన ఉపశాఖ నగర సమాజశాస్త్ర శాఖ. 20వ శతాబ్ద ప్రారంభంతో అమెరికాలో అతిశీఘ్రంగా అభివృద్ధి చెందిన నగరాలలో చికాగో ఒకటి. నగరాభివృద్ధితోపాటు వలసరావడం, నేరాలు అధికం కావడం, అనేక ఇతర సామాజిక సమస్యలు అధికం అయ్యాయి. 1920 దశకంనాటికి ఆ నగరం జానాభా 3 మిలియన్లకు చేరుకొంది. 1920-30 దశకాలలో ఈ నగరమే సహజ సిద్ధమైన ప్రయోగశాలగా రూపొందింది. ప్రత్యక్ష క్షేత్ర పరిశీలన, అనుభవిక అధ్యనాలకే చికాగో స్కూల్ అధిక ప్రాధాన్యం ఇస్తూ వచ్చింది. అనేక ఆసక్తికరమైన అనుభవిక అధ్యయనాలు వెలుగులోకి వచ్చాయి. రాబర్ట్ ఎజ్రా పార్క్ (Robert Ezra Park 1864-1944), ఎర్నెస్ట్.డబ్ల్యూ. బర్జెస్ (Earnest W. Burgers 1886-1966) లు ఈ స్కూల్‌లోని ప్రముఖ శాస్త్రవేత్తలు. పార్క్ కొందరు విద్యార్థులను చేరదీసి రెండు ప్రపంచ యుద్ధాల మధ్యకాలంలో చికాగో నగరం జీవితంలో ఏర్పడిన పరిణామాలను అధ్యయనం చేశాడు. ఈ అధ్యయనాలు నగర సమాజశాస్త్రం, విచలనానికి (Deviance) సంబంధించిన సమాజశాస్త్ర విశ్లేషణకు సంబంధించినంతవరకు ప్రామాణిక అధ్యయనాలుగా పరిగణించవచ్చు.

18.4.1 రాబర్ట్ ఎజ్రా పార్క్ : నగరం స్థానీయ నిర్మాణం, నైతిక క్రమం The City : A Spatial Pattern and a Moral Order

రాబర్ట్ ఎజ్రాపార్క్ (1864-1944) బెర్లిన్ విశ్వవిద్యాలయ ఆచార్యుడైన సిమ్మెల్ శిష్యుడు. ఇతని దృష్టిలో ఆధునిక జీవితానికి నగరమే కేంద్ర బిందువు. నగరమంటే కొంత భూభాగం విస్తరించిన ప్రాంతం. నగర పర్యావరణశాస్త్రం - మానవ పర్యావరణశాస్త్రంలో భాగమైన - నగరం తాలూకు స్థలాన్ని గురించి పరిశీలిస్తుంది. ఈ పరిశీలనలో నివాసుల సంఖ్య, స్థానం, గతిశీలతలు ఉంటాయి. నగరమనేది ప్రకృతిశక్తుల ప్రభావంవల్ల ఏర్పడినటువంటిది. వర్తక వ్యాపార కేంద్రం అసలు సిసలైన నగరమనిపించుకొంటుంది. ఈ ప్రాంతంలో పగటిపూట ప్రజల రాకపోకలు అధికంగా ఉండటం కావడమేకాక ఇక్కడి జనసాంద్రతకూడా అధికమే. ఈ ప్రాంతంలో ఎత్తైన భవనాలు ఉండటంతోపాటు అన్నిరకాల రవాణా సౌకర్యాలకు కూడలిగా కూడా ఉంటుంది. ఆధునిక నగరంలోని

BRAOU

వర్తక వ్యాపార కేంద్రం చుట్టూ మురికివాడ ఉండటం తరచు గమనించవచ్చు. విభిన్న తరహాల సహజ ప్రాంతాల సమ్మేళనమే నగరం. ఇలాంటి సహజ ప్రాంతాలు (Natural Areas) హరిజన సమూహాల ఆవాస స్థలాలు. నగరంలోని ప్రాంతాలు జాతి, భాష, విశ్వాసాల ఆధారంగా ఏర్పడినవై ఉంటాయి. శ్రమ విభజన విభేదీకరణకు, సహకారానికి దారితీస్తుంది. ప్రత్యేకీకరణ అంటే సాముదాయిక సమస్యల పరిష్కారానికి హేతుబద్ధమైన పద్ధతులను ఎక్కువగా ఉపయోగించడమన్నమాట. వృత్తి, వ్యక్తిగత జయాపజయాలు, ఆర్థిక, సామాజిక అంతస్తులో మార్పులు మొదలైనవి నివాసప్రాంతాలలోని మార్పుల రూపంలో కనిపిస్తాయి. సముదాయ భౌతిక, పర్యావరణ వ్యవస్థ కొంతకాలానికి వృత్తి, సాంస్కృతిక, సామాజికావరణం, ప్రథక్కరణ లేదా ఖండీకరణను (Segregation) కు స్పందిస్తుంది. ఇలాంటి ప్రతిస్పందన సహజ సమూహాలను ఏర్పరచడంతోపాటు నగరంలో సహజ ప్రాంతాలనుకూడా ఏర్పరుస్తుందని పార్క్ అంటాడు. నగరాల అభివృద్ధితోపాటు సముదాయాలలోని వివిధ సంఘాలు, వ్యక్తులమధ్య ప్రత్యక్ష ప్రాథమిక సంబంధాల స్థానంలో గౌణ సంబంధాలు చోటు చేసుకొంటాయి. రవాణా, కమ్యూనికేషన్ వ్యవస్థలో ఏర్పడిన మార్పుల ఫలితంగా ప్రాథమిక సంబంధాలలో మార్పులు ఏర్పడుతున్నాయి. ముఖాముఖీ సంభాషణల స్థానాన్ని వార్తాపత్రికలు ఆక్రమించాయి. సమాజంలోని విలువలకు డబ్బురూపంలో మదింపు చేయడం, సున్నితమైన భావాల స్థానాన్ని ప్రయోజనం, ఉపయోగితలు ఆక్రమించుకోవడం స్పష్టంగా కనిపిస్తుంది. నగరాలలో దృఢత అనేది సున్నితమైన భావాలు, భావోద్వేగాల ఆధారంగా, అలవాట్ల ఆధారంగాకాక సముదాయిక ప్రయోజనాల ప్రాతిపదికగా ఏర్పడినవి. ప్రాథమిక సంబంధాలు దెబ్బతినడంతో జనంలో దుష్ట స్వభావం, నేరప్రవృత్తి అధికం కావడం మొదలైంది. పార్క్ దృష్టిలో నగరాల ఆవిర్భావంతో సామాజిక నియంత్రణ ఆధారమే మారిపోయింది. మూడు మౌలికమైన మార్పులు చోటుచేసుకొన్నాయి. (1) ఆచార వ్యవహారాలస్థానంలో నిర్ణీత న్యాయవ్యవస్థ నెలకొంది. (2) క్రిమినల్‌లా నిర్వహణలో మార్పులు చోటుచేసుకొన్నాయి. (3) నగరాలలోని పృథక్కరణ చెందిన సమూహాల సామాజిక రీతులలో అవసరణం (Divergence) చోటుచేసుకొంది.

18.4.2 లూయీ వర్త్ : నగరత్వం ఒక జీవన విధానం
(Louis Wirth : Urbanism as a way of life)

ఇతడు (1897-1952) చికాగో ప్రాంతంలో అభివృద్ధి చెందిన సమాజశాస్త్ర క్షేత్రంలో ప్రముఖ వ్యక్తి. ఇతడు రచించిన "Urbanism as a way of life', The Ghetto (1925)" అనే వ్యాసాలు ప్రామాణికమైనవేకాక అతనికి అపారమైన ఖ్యాతి సంపాదించిపెట్టాయి. ఇతని రచనలు సాంప్రదాయిక నగర సమాజశాస్త్ర అభివృద్ధిలో పరాకాష్ఠను సూచిస్తాయి. నగర సమాజశాస్త్రానికి సంబంధించి అంతవరకూ ప్రచారంలో ఉన్న నిర్వచనాల అసంపూర్ణతను గుర్తించి నగరానికి సరికొత్త నిర్వచనమిచ్చాడు.

సమాజశాస్త్ర అవసరాల దృష్ట్యా వర్త్ నగరానికి ఇచ్చిన నిర్వచనం ఇలా ఉంది : 'ఇతర ప్రాంతాలతో పోల్చినప్పుడు విశాలంగాను, అధిక జనసాంద్రతగలదిగాను, విభిన్న తరహాల వ్యక్తుల స్థిర నివాస ప్రాంతంగా ఉన్నదే నగరం.' ప్రాంత వైశాల్యం, జనసాంద్రత, నివాసులలో భిన్నత్వం ఎంత అధికంగా ఉంటే నగరత్వ లక్షణాలు అంత స్పష్టంగా, నిర్దిష్టంగా కనిపిస్తాయని వర్త్ భావిస్తాడు.

వర్త్ నిర్వచనంలో మూడు ప్రధానమైన అంశాలను గుర్తించవచ్చు. (1) ప్రాంతపు పరిమాణం (Size) (2) జనసాంద్రత (Density) (3) జనాభాలో విభిన్నత (heterogeniety) ఈ మూడింటి ఆధారంగానే నగరాలలోని సామాజిక జీవితం ఏ రీతిలో ప్రభావితమౌతుందో వివరించాడు.

(1) జనసాంద్రత అధికమైన కొద్దీ వివిధీకరణ, ప్రత్యేకీకరణలు ఏర్పడతాయి.

(2) నగర పరిమాణం అధికమైనకొద్దీ నరవర్గం (Ethnicity) శరీరచ్ఛాయ, ఆర్థిక సామాజిక అంతస్తు,అభిరుచుల లక్షణాలలో సామ్యమున్న వారు విడివిడి సమూహాలుగా ఏర్పడి (పృథక్కరణం చెంది) నిర్దిష్ట ప్రాంతాలలోనే ఆవాసం ఏర్పరుచుకొంటారు.

(3) నగర పరిమాణం పెరిగినకొద్దీ వ్యక్తిగత జీవితం భిన్న ఖండాలుగా విడిపోతుంది. అధిక జనాభావల్ల ప్రత్యక్ష సంబంధాలకు అవకాశాలు కొరవడటం, వ్యక్తిత్వం సంపూర్ణంగా వికసించడానికి వీలులేకపోవడంవంటి అవలక్షణాలు సాధారణంగా మహానగరాలలో కనిపిస్తాయి.

నగరవాసుల జీవితాలు భిన్న ఖండాలుగా విడిపోవడానికి భిన్నత్వమే కారణం. పాత్ర నిర్వహణలో ఒక పాత్రకు మరో పాత్రకు పొంతన లేకపోవడంవల్ల ఏ ఒక్కపాత్రకు పూర్తి న్యాయం చెయ్యలేకపోవడమేకాక ముఖ్యమైన నిర్ణయాలు తీసుకోవడంకూడా దుర్లభం అవుతుంది.

(4) నగరాలలోనిఅధిక జనాభా, ఒక ప్రాంతంలోనే అధిక జనసాంద్రతలవల్ల వ్యక్తుల మధ్య పరస్పర సంబంధాలు పలచబడతాయి. నగరవాసుల మధ్య సంబంధాలు ముఖాముఖీ జరిగినా వ్యక్తి నిరపేక్షమైనవి (Impersonal), నిస్సారమైనవి (Superficial), తాత్కాలికమైనవిగా ఉంటాయి.

(5) నగరవాసుల్లో కనిపించే నాజూకుతనం, హేతుబద్ధతలు నగరత్వంవల్ల ఏర్పడినవే. కృత్రిమత, అనామకత, తాత్కాలిక స్వభావంగల నగర సామాజిక సంబంధాలు నగరవాసుల నాజూకుతనం, హేతుబద్ధతలను అర్థం చేసుకోవడానికి సహాయపడతాయి. నగరాలలోని సామాజికత్వమే నాజూకుతనానికి, హేతుబద్ధతకు కారణాలు.

(6) అనియత సామాజిక నియంత్రణకు బదులు నియత సామాజిక నియంత్రణ ప్రాముఖ్యం వహించడం నగరత్వ ప్రభావంవల్లే జరుగుతుంది. నగరాలలో కనిపించే పోటీ, నియత నియంత్రణా పద్ధతులే సమాజంలో సదృఢతకు కారణమవుతాయి. జానపదసమాజాలలో అనియత నియంత్రణ సాధనాలకే సామాజిక సదృఢతకు సంబంధించి- అధిక ప్రాధాన్యం ఉంటుంది. రాజకీయ విషయాలకు సంబంధించి నగరవాసులు ప్రతినిధులపై ఆధారపడతారు.

(7) నగరాలలోని సామాజిక విస్తరీకరణ కేవలం క్రమానుగతమైనదేకాక బహు ముఖమైందికూడా.

(8) సామూహిక ప్రవర్తన నగరాలలో స్పష్టంగా కనిపిస్తుంది. జనం గుమిగూడటం, ఏదో ఒక చర్యకు పూనుకోవడం సర్వసాధారణం.

సిమ్మెల్,పార్క్, వర్త్‌ల రచనలలోని చాలా విషయాలకు సంబంధించి ఎంతో సామ్యం కనిపిస్తుంది. వీరి రచనలపై మైయిన్, టోనిస్, దుర్క్‌హైమ్‌ల ప్రభావం అధికంగా ఉన్నట్లు కనిపిస్తుంది. నగరం పెద్దదని, జనాభా అధికంగా ఉంటుందనే విషయంలో వీరిమధ్య ఏకాభిప్రాయముంది. ఇవి సహజ శక్తుల ఫలితంగా ఏర్పడినవని, వాటివిధులు శాసనపరంగా నిర్ణయించి హద్దులనుదాటి సువిశాలప్రాంతానికి విస్తరించినవని భావించడం జరిగింది. విస్తరించిన శ్రమ విభజన, అత్యున్నతంగా సాగిన శ్రమ విభజన విశిష్టలక్షణంగాగల ఆర్థిక వ్యవస్థే ఉన్నటువంటిదే నగర ఆర్థిక వ్యవస్థగా కనిపిస్తుంది. నగరవాసులు చాలా నాగరికంగా, నాజూకుగా ఉంటారు. వారి దృక్పథం అతి నగరమనేది ద్రవ్యాఆర్థిక వ్యవస్థకు ఆయువుపట్టు. ద్రవ్యం, ద్రవ్యమాధ్యమంగా సేవల వినిమయం అనేవి నగరత్వ ప్రముఖ లక్షణంగా ఉంటుంది. నగరంలోని వ్యాపార కేంద్రం నగరానికి గుండెకాయలాంటిది. ద్రవ్యం చలామణిలోకి రావడంతో మానవసంబంధాలకు ఒక నూతన ప్రాతిపదిక ఏర్పడింది. ఆధునిక నగరజీవితంలో రాజకీయ సంస్కరణ ఒక సుస్పష్టమైన లక్షణంగా కనిపిస్తుంది. నగరజీవితంలో ప్రతిరంగంలోను ప్రాథమిక సంబంధాల స్థానంలో గౌణ సంబంధాలు నెలకొనడం మొదలైంది. సముదాయం స్థానంలో సంఘాలు, ప్రయోజన సమూహాలు (Interest Groups) తలెత్తాయి. నగర జీవిత గమనాన్ని నియంత్రించే శక్తిగా సంప్రదాయం, ఆచార వ్యవహారాల స్థానాన్ని చట్టం ఆక్రమించింది. నగరాలలోని కొన్ని ప్రాంతాలలో ప్రాథమిక సమూహాలు, సంప్రదాయసిద్ధమైన మురాలు, మాఫియాలు, బదులు సంప్రదాయేతర, లేదా అసంప్రదాయక నియంత్రణా శక్తుల ప్రాబల్యం పెరిగింది. నియత వ్యవస్థలు, సంఘాలలో ప్రాథమిక సముదాయాల ప్రభావాన్ని నియంత్రించడం మొదలైంది. ప్రాథమిక సంబంధాలను వృత్తిపరమైన పెట్టుబడులుగా ఉపయోగించడం మొదలైంది.

18.5 చికాగో స్కూల్ అనంతరం ప్రతిపాదితమైన సిద్ధాంతాలు

18.5.1 హెర్‌బర్ట్‌గాన్స్, ఆస్కర్ లెవిస్ : మిశ్రణ సిద్ధాంతం
(Hebert Gans) (Oscar Lewis) (Compositional Theory)

నగరత్వం సామాజిక, మూర్తిమత్వ అవ్యవస్థలకు దారి తీస్తుందని నిర్ధారక సిద్ధాంతం (Determinist theory) లేదా నగర అనియతి సిద్ధాంతం (theory of urban avenue) ప్రతిపాదిస్తుంది. మిశ్రణ సిద్ధాంతం లేదా పర్యావరణేతర

B R A O U

సిద్ధాంతాలు నగరత్వంపై అలాంటి ప్రభావాలుండటాన్ని నిరాకరిస్తాయి. ఇవి నగర, గ్రామీణ ప్రజల ప్రవర్తనలోని విభేదాలకు, వివిధ రకాల జనాభా మిశ్రణమే కారణమని భావిస్తాయి. ఈ సిద్ధాంత ప్రతిపాదకలలో హెర్బర్ట్ గాన్స్, ఆస్కర్ లెవిస్‌లు ముఖ్యులు. ఈ సందర్భంలో ఆస్కర్ లెవిస్ ఇలా పేర్కొన్నాడు : 'సామాజిక జీవితం అనేది జనసామాన్య దృగ్విషయం కాదు. అది చిన్న చిన్న సమూహాలలో, కుటుంబంలో, ఇరుగు పొరుగు ప్రాంతాలలో, చర్చ్‌పరిధిలో, నియత, అనియత సమూహాలలో కనిపిస్తుంది. ఈ కారణంగా సంఖ్య సాంద్రత, విజాతీయతలు (heterogeneity) అనేవి సామాజిక జీవితం, లేదా మూర్తిమత్వాన్ని నిర్ధారించే కీలకమైన చలాంకాలు కావు.'

మిశ్రణవాదులుకూడా చికాగో స్కూల్‌కు చెందినవారే. వీరు నగరాన్ని 'భిన్న ప్రపంచాల కళాకృతిగా' (Mosaic of Social Worlds) అభివర్ణిస్తారు. ఈ నగరాలలోని వివిధ ప్రజాసమూహాల మధ్య బంధుత్వం, నరవర్గం, ఇరుగు పొరుగు, వృత్తి, జీవనశైలి లేదా సారూప్యమున్న వ్యక్తిగత లక్షణాలవంటివాటిపై ఆధారపడి ఉంటాయి. సన్నిహిత సంబంధాలు నెలకొని ఉంటాయి. ఇలాంటి సమూహాలు ఎంతటి మహానగరం వాతావరణంలోనైనా సజీవంగానే ఉంటాయి.

మిశ్రణవాదులు నగరాలలోకూడా ప్రాథమిక సమూహాలు మనగలుగుతాయంటారు. నగర ప్రజలను ఆయా సమూహాల సామాజిక ప్రపంచాలే రక్షిస్తాయి. పర్యావరణ కారకాలైన పరిమాణం, సాంద్రత, విజాతీయతలనేవాటికి వైయుక్తిక సామాజిక ప్రపంచాలపై ప్రత్యక్ష ప్రభావం ఏదీ ఉండదని వీరు భావిస్తారు.

నగర సామాజిక జీవిత చైతన్యం (dynamics) అనేది సామాజిక వర్గం, నరవర్గం, జీవిత చక్రంలోని దశలపై ఆధారపడి ఉంటుంది. నగర వాసుల ప్రవర్తనను నిర్ధారించేవి వారి ఆర్థికస్థితిగతులు, సాంస్కృతిక లక్షణాలు, వైవాహిక, సాంసారిక అంతస్థులే.

వ్యక్తుల మానసిక స్థితపై, నగరంలో అనియత పరిస్థితుల ప్రభావం నగర సమూహాలపై ప్రత్యక్షంగా కనిపించదు. నగరం, గ్రామాల మధ్య ఉన్న సామాజిక, మానసిక వ్యత్యాసాలు వర్గం, నరవర్గం లేదా జీవిత చక్రంలోని విభేదాలవల్ల ఉత్పన్నమౌతాయి.

18.5.2 క్లాడ్ ఎస్. ఫిషర్ : ఉపసంస్కృతి సిద్ధాంతం (Claude S. Fisher : Subcultural Theory)

నగరత్వం సామాజిక సమూహాలను విచ్ఛిన్నం చేయడానికి బదులు వాటిని కల్పించడానికి, బలోపేతం చేయడానికి తోడ్పడుతుందని ఫిషర్ ప్రతిపాదించిన ఉపసంస్కృతి సిద్ధాంతం వివరిస్తుంది. నగరత్వం విభిన్న ఉపసంస్కృతులను పెంచి పోషిస్తుంది. సంస్కృతిపరంగా ప్రత్యేక లక్షణాలున్న బెంగాలీ హైదరాబాదీలు, ఫిల్మ్‌క్లబ్ సభ్యులు మొదలైనవారు దీనికి ఉదాహరణలు. ఉపసంస్కృతులనేవి అతిసన్నిహితమైన భిన్న సామాజిక ప్రపంచాలు. స్పష్టమైన, ప్రత్యేకమైన నరవర్గం, వృత్తి లక్షణాలుగల ప్రజలు ఒక కూటమిగా ఏర్పడటం జరుగుతూ ఉంటుంది. ఈ విభిన్న వర్గాల ప్రజల మధ్య పరస్పరచర్య జరుగుతూనే ఉంటుంది, ఆయా సమూహాల విశిష్ట లక్షణాలను, ప్రవర్తనను; విశ్వాసాలను కొనసాగిస్తూనే ఉంటారు. భిన్న సామాజిక ప్రపంచాలే వివిధ రకాల ఉపసంస్కృతులు. ఈ ఉపసంస్కృతులే నగరవాసులకు అర్థవంతమైన వాతావరణాన్ని కల్పిస్తాయి. నగర విస్తృతి పరిమాణాలు విశిష్టమైన ఉపసంస్కృతుల ఆవిర్భావానికి, జీవశక్తికి (vitality) దోహదం చేస్తాయి. జన సంఖ్యలో కీలకమైన జనసంఖ్యా పరిమాణం వివిధ ఉపసంస్కృతులు శక్తివంతంగాను, సక్రియగాను (active) ఉండటానికి అవసరమైనంత పెద్దదిగా ఉంటుంది. ఈ కీలక జనసంఖ్యే కళాకారులు, బుద్ధిజీవులు, కార్పొరేట్ ఎక్జిక్యూటివ్‌లు, నేరస్తులు, వివిధ నర జాతి అల్ప సంఖ్యాకుల తాలూకు ఉప సంస్కృతులు ఏర్పడటానికి దోహదం చేస్తుంది. ఉపసంస్కృతులు ఏర్పడటానికి రెండు ప్రధాన మార్గాలున్నాయి.

(1) వివిధ సాంస్కృతిక లక్షణాలున్న ప్రజలను నగరాలు ఆకర్షిస్తాయి. ఈ విధంగా నగరాలకు వలసవచ్చిన ప్రజలు భిన్న ఉపసంస్కృతులను ఏర్పరచుకొంటారు. (2) నగర విస్తృతి, పరిమాణాలు అధికంగా ఉన్నందువల్ల నిర్మితీయ విభేదాలకు - వృత్తిపరమైన ప్రత్యేకీకరణ, ప్రత్యేకీకరణ దృష్ట్యా ఏర్పడే సంస్థలు, ప్రత్యేక ప్రయోజనాలున్న సమూహాలు కారణమౌతాయి. వివిధ ఉపసంస్కృతుల ఆవిర్భావానికి మూలమౌతాయి. నగరత్వం విచలిత ఉపసంస్కృతుల (deviant subculture) కు బాలనేరస్తులు, నేరస్తులు, హోమోసెక్షువల్స్ (homosexuals) మొదలైన

వారి సమూహాలు ఏర్పడటానికి ఊతమిస్తుంది. (fisher : 58-70)

18.6 సమకాలీన నగర సమాజశాస్త్రం

1970 దశకం నుంచీ వెలువడిన అనేక నూతన సిద్ధాంతాలు నగర సామాజిక పరిస్థితుల అధ్యయనాన్ని సుసంపన్నం చేశాయి. వివిధ రకాల సిద్ధాంత ప్రతిపాదకులు భిన్న శాస్త్ర విభాగాలకు, దేశాలకు చెందినవారు. వీరి సిద్ధాంతాలకు మార్క్స్, మాక్స్‌వెబర్, ఏంజల్స్‌ల రచనలే స్ఫూర్తినిచ్చాయి. మార్క్స్, ఏంజిల్స్‌లు చేసిన పెట్టుబడిదారీ వ్యవస్థ విశ్లేషణ వీరికి స్ఫూర్తిదాయకమైంది. భావస్ఫోరకమైందని చెప్పవచ్చు. ఈ భావాలన్నింటిని "రాజకీయ ఆర్థిక వ్యవస్థ" అనే శీర్షిక కింద చర్చించడం జరిగింది. చివరిలో మరో రెండు దృక్పథాలను - గ్రోత్‌మెషీన్ అప్రోచ్, సోషియో స్పేషియల్ అప్రోచ్‌లనుకూడా వివరించడం జరిగింది.

18.6.1 రాజకీయ - ఆర్థిక వ్యవస్థ దృక్కోణం (The Political Economy Approach)

సామాజిక అభివృద్ధి తాలూకు నియమాల విషయంలో కార్ల్‌మార్క్స్, మాక్స్ వెబర్‌లు చారిత్రక విశ్లేషణకు ఆశ్రయించారు. ఈ ఇద్దరూ కూడా ఆర్థిక, రాజకీయ వ్యవస్థల సంఘటిత వ్యవస్థల చుట్టూనే సమాజాల స్థాపన జరిగిందని భావించారు. మార్క్స్ తన విశ్లేషణలో ఆర్థిక అంశాలకే అధిక ప్రాధాన్యమిచ్చాడు. వ్యక్తి ప్రవర్తననీ, సమాజ చరిత్రనురూపొందించడంలో ఆర్థికాంశాలతోపాటు సాంస్కృతిక రాజకీయ అంశాల పాత్ర కూడా ఉందని చూపడానికి కూడా మాక్స్ వెబర్ ప్రయత్నించాడు.

1960 దశకంలోని చివరి భాగంలోను, 1970 దశకం ప్రారంభంలోను నగర సమాజశాస్త్రంలో మార్క్స్ సంప్రదాయాన్ని పున:ప్రారంభించడం జరిగింది. ఫ్రెంచ్ తత్త్వవేత్త అయిన హెన్రీ లెఫెవ్రే (Henri Lefebvire) రాజకీయ, ఆర్థిక దృక్పథాన్ని పున: ప్రారంభించాడు. అతడు రచించిన ప్రముఖ గ్రంథం "The Production of space" (1991) లో నగర అధ్యయనానికి సంబంధించి మార్క్స్ దృక్పథాన్ని అనుసరించాడు. నగర విశ్లేషణలో ఆర్థిక వర్గీకరణలైన మూలధనపెట్టుబడి (Capital Investiment), లాభం, భాటకం (Rent), వేతనాలు, వర్గ దోపిడీ (Class Exploitation), అసమానాభివృద్ధివంటి వాటిని ఉపయోగించడం సాధ్యమని ఇతడు నిరూపించాడు. మూలధనం తాలూకు వలయాలు (Circuits of Capital) అనే భావాన్ని ఇతడు ప్రవేశపెట్టాడు. మొట్టమొదటి మూలధన వలయం పారిశ్రామిక పెట్టుబడి, రెండోది రియల్ ఎస్టేట్ పెట్టుబడి. స్థలం సామాజిక వ్యవస్థలో ఒకానొక అంశం అనే భావాన్నికూడా ఇతడు ప్రవేశపెట్టాడు. నివాస స్థలం ప్రజల ప్రవర్తనను ప్రభావితం చేస్తుంది. ప్రజలు తమ అవసరాలకు అనుగుణమైన స్థలాన్ని ఎంచుకొంటారు. స్థలానికి సంబంధించి (ఆవాస స్థలానికి సంబంధించి) ప్రభుత్వం పాత్ర ఏమిటోకూడా ఇతడు చర్చించాడు.

18.6.2 వర్గ సంఘర్షణ సిద్ధాంతాలు (Theories of Class Conflict)

నగరాభివృద్ధి విశ్లేషణలో అర్థశాస్త్రవేత్త అయిన డేవిడ్ గార్డన్ (David Gardan) వర్గ సంఘర్షణ దృక్కోణాన్ని ప్రవేశపెట్టాడు. పెట్టుబడిదార్లు పరిశ్రమల స్థాపన సందర్భంలో ఆర్థికాంశాలనేకాక కార్మిక సంఘాల ఏర్పాటుకున్న అవకాశాలదృష్ట్యాకూడా స్థలాన్ని ఎంపిక చేసుకొంటారు. అల్పవేతనాలకే లభ్యమయ్యే శ్రమ, విధేయులైన కార్మికులు పుష్కలంగా లభించే ప్రాంతాలలోనే పెట్టుబడిదారులు పరిశ్రమలను నెలకొల్పడానికి ఇష్టపడతారు. మైకెల్ స్టార్‌పర్, డేవిడ్ వాకర్ (Michael Storper, David Walker) లు గార్డన్ ప్రతిపాదించిన సిద్ధాంతంతో ఏకీభవిస్తారు. పరిశ్రమల స్థల నిర్ణయంలో శ్రామికశక్తి ప్రధానమైన చలాంకంగా ఉంటుందని వీరు భావిస్తారు. అమెరికాలోని పరిశ్రమలను సన్‌బెల్ట్ (Sunbelt) ప్రాంతానికి-దక్షిణ, పశ్చిమ ప్రాంతాలు- మార్చడం, బహుళజాతి సంస్థలు అల్పాభివృద్ధి చెందిన ఆసియా, లాటిన్ అమెరికా ప్రాంతాలలో నెలకొల్పడంపై సిద్ధాంతాన్ని బలపరిచే అంశాలుగా పేర్కొనవచ్చు.

BRAOU

18.6.3 వర్గ సంచయన సిద్ధాంతాలు (Theories of Class Accumulation)

ఈ విభాగంలో నగరాభివృద్ధిని వివరించడంలో ఆర్థికాంశాలను విరివిగా ఉపయోగించినవారి గురించి చర్చించడం జరుగుతుంది. మార్క్స్, ఏంగిల్స్, లెఫెవ్రేల రచనల ప్రభావానికి లోనైన డేవిడ్ హార్వే (David Harvey) అనే భౌగోళ శాస్త్రజ్ఞుడు (Geographer) నగరాభివృద్ధి అధ్యయనంలో మార్క్స్ రూపొందించిన ఆర్థిక విశ్లేషణ పద్ధతినే అనుసరించాడు. ఇతడు నాలుగు అంశాలను పేర్కొన్నాడు:

(1) నగరం ఒక కీలకస్థానం. ఇందులో మూలధన కేంద్రీకరణ, చలామణి జరుగుతుంది.

(2) నగరాలలో అటు పెట్టుబడిదారులు, ఇటు కార్మిక వర్గం వివిధ సమూహాలుగా ఏర్పడటంవల్ల వర్గ సంఘర్షణ అనేక రూపాలలో కనిపిస్తుంది. పెట్టుబడిని మూడు ప్రధాన విభాగాలుగా పేర్కొవచ్చు :

(1) ద్రవ్యం మూలధనం (Financial Capital) (2) వాణిజ్య మూలధనం (Commercial Capital) (3) పారిశ్రామిక మూలధనం (Industrial Capital). పైన పేర్కొన్న వర్గాలలో ఫైనాన్షియల్ ఇన్‌వెస్టర్‌లు ద్రవ్య మూలధనం సమకూర్చగా డిపార్ట్‌మెంటల్ స్టోర్‌ల యజమానులు ఇతర మార్కెటింగ్ సేవలనందించే వారు వాణిజ్య మూలధనాన్ని సమకూరుస్తారు. ఫాక్టరీ యజమానులు పారిశ్రామిక మూలధనాన్ని సమకూరుస్తారు. కార్మిక వర్గాన్ని ఫాక్టరీ కార్మికులు, వైట్‌కాలర్ సేల్స్‌మెన్, వృత్తిపరమైన ఆర్థిక విశ్లేషకులుగా వర్గీకరించవచ్చు. వీరందరూ కూడా వేతనాలకు పనిచేసే కార్మికులే. ఈ వర్గాలవారందరూ నగరాభివృద్ధి నుంచీ ఆశించే ప్రయోజనాలు భిన్నంగా ఉంటాయి. ఈ కారణంగానే సంఘర్షణ, సంకీర్ణాలు సహజ లక్షణాలుగా ఉంటాయి.

(3) ఆర్థిక ప్రయోజనాల విషయంలో విభేదాలుండటంవల్ల లాభాంశాన్ని గరిష్ఠంచేసుకోవడానికి పెట్టుబడిదార్లకు తోడ్పడే ఉద్దేశ్యంలో ప్రభుత్వం జోక్యం చేసుకోవడం జరుగుతూ ఉంటుంది.

(4) పెట్టుబడిదార్లు అనేక మార్గాలలో లాభాలు సంపాదిస్తారు. పారిశ్రామిక మూలధనం సమకూర్చగలవారు నగర వాతావరణంలో పరిశ్రమల స్థాపనకు అనువైన స్థలానికి సంబంధించిన ఆసక్తి ఉంటుంది. ఉత్పత్తి వ్యయాన్ని తగ్గించే ఆలోచన ఉంటుంది. వాణిజ్య మూలధనం సమకూర్చే వర్గానికి ప్రాధాన్యతలు వేరుగా ఉంటాయి. వారు అప్పుగా ఇచ్చిన మొత్తంపై వడ్డీ రాబట్టుకోవడం, ఆస్థిపాస్తుల నుంచీ అద్దె వసూలు చేసుకోవడంపైనే దృష్టి ఉంటుంది.

ఇంగ్లండుకు చెందిన ప్రముఖ భూగోళ శాస్త్రవేత్త అల్లెన్ జె. స్కాట్ (Allen J. Scott) ఉత్పత్తి ప్రక్రియను వివరించాడు, స్థలంపై దాని ప్రభావాన్ని స్పష్టంగా తెలిపాడు. 1970 నుంచీ పరిశ్రమలలో లంబవికలణం (Vertical disintegration), క్షితిజ సమకాలనాలు (horizontal integrations) ఏర్పడుతున్నట్లు గుర్తించాడు. ఈ ప్రక్రియలు కొనసాగుతుండటంవల్ల పెద్దపెద్ద కార్పొరేషన్‌లు విడిభాగాల తయారీ, ఉత్పత్తి ప్రక్రియలో అవసరమైన పదార్థాలను, ఉత్పాదకాలను ఉత్పత్తిచేయడం నిలిపివేశాయి. బదులుగా ఉత్పత్తికి అవసరమైన వాటిని కాంట్రాక్టు పద్ధతిలో ఇతర సంస్థలనుంచీ కొనుగోలుచేయడం ప్రారంభించాయి. ఇలాంటి చర్యలవల్ల ఉత్పాదకాలను సప్లైచేసే వారి మధ్య పోటీ పెరిగి వాటిని తక్కువ ధరలకే పారిశ్రామిక ఉత్పత్తిదారులకు అందించడంవల్ల ఉత్పత్తి వ్యయం తగ్గించుకొన్నారు. లంబవికలనం, క్షితిజ సమాకనం అనేవి మాన్యుఫాక్చరింగ్, మార్కెటింగ్, పరిపాలనా రంగాలలో ప్రవేశపెట్టడం కనిపిస్తుంది. ముఖ్యంగా అంతర్జాతీయ స్థాయిలో పనిచేసే కార్పొరేషన్‌ల విషయంలో ఇది మరింత స్పష్టంగా కనిపిస్తుంది. పెద్దపెద్ద కంపెనీలు ఉత్పత్తి ఒక ప్రదేశంలో, పరిపాలన, మార్కెటింగ్ వ్యవహారాలను వేరొక ప్రాంతంలో - ప్రపంచంలోని ఏ దేశంలోనైనా - ఏర్పాటు చేయగలవు.

18.7 నవీన సామాజిక దృక్పథాలు

గ్రోత్‌మెషీన్ దృక్పథం (Growth Machine Approach) సామాజిక స్థానీయ దృక్పథం (Socio Spatial approach) అనేవి రెండూ నవీన సామాజిక దృక్పథాలుగా గుర్తించవచ్చు.

BRAOU

గ్రోత్‌మెషీన్ దృక్పథం

ఈ దృక్పథాన్ని అనుసరించినవారిలో ముఖ్యులు హార్వే మొలాచ్, జాన్‌లోగన్ (Harvey Molotch, John Logan)లు నగరాభివృద్ధి పరిశీలనలో ఎస్టేట్ డెవలపర్‌లు అనే ప్రత్యేక సమూహం పాత్రపై మొలాచ్ దృష్టి కేంద్రీకరించారు. ఈ డెవలపర్‌లు సమాజంలో ఒక ప్రత్యేక వర్గానికి చెందినవారు. ఈ వర్గమే నూతన అభివృద్ధికి భూమిని సిద్ధంచేయడంతోపాటు భూమి అభివృద్ధిని కొనసాగించేట్లు ప్రజలను ప్రోత్సహిస్తుంది కూడా. నగరాలు వృద్ధికి తోడ్పడే యంత్రాలు. లోగన్, మొలాచ్ తమ రచన "The Urban Fortunes : The Political Economy of Place" (1988) లో పెట్టుబడిదారీ విధానం ప్రపంచమంతా వ్యాపించడంతో నగరాలలో అనేక మార్పులు చోటు చేసుకొంటున్నాయని భావించారు.

సామాజిక స్థానీయ దృక్పథం : రియల్ ఎస్టేట్, ప్రభుత్వ జోక్యం
(Socio Spatial Persphective (SSP) : Real Estate and Government Intervention)

ఈ దృక్పథం నూతన భావాలలోని మంచి లక్షణాలను స్వీకరించింది. దీని ప్రకారం నగరాల వృద్ధి, ఆర్థిక, రాజకీయ, సాంస్కృతిక కారకాలతో ముడిపడి ఉంటుంది. ఈ దృక్పథాన్ని ప్రతిపాదించినవారు జె. ఫీగిన్, మార్క్ గాట్‌డెనీర్ (J. Feagin and Mark Gottdiener)లు. SSPకి ఇతర దృక్పథాలకు.కింద పేరొన్న తారతమ్యాలుంటాయి.

1. మహానగర ప్రాంతంలో కలిగే మార్పులన్నింటి విషయంలో రియల్ ఎస్టేట్ అభివృద్ధికీ అధిక ప్రాధాన్యం ఉంటుంది. ఇతర దృక్పథాలన్నీ నగరాభివృద్ధికి, ఆర్థిక, పారిశ్రామిక, వర్తక వాణిజ్య, సర్వీసు రంగాలలో కలిగే మార్పులపైనే దృష్టి కేంద్రీకరిస్తే ఈ నూతన దృక్పథంపైన పేర్కొన్న అంశాలకు రియల్ ఎస్టేట్ అభివృద్ధినికూడా జతపరుస్తుంది. ఈ ప్రతిపాదకుల ఉద్దేశంలో మహానగరాల వృద్ధికి రియల్ ఎస్టేట్ అభివృద్ధి ఊతమిస్తుంది.

2. ప్రభుత్వ జోక్యం, రాజకీయ నాయకుల ప్రయోజనాలే మహానగరాల వృద్ధి కారకాలలో ప్రధానమైనవని ఈ నూతన దృక్పథం వివరిస్తుంది. సాంప్రదాయిక నగర పర్యావరణ, నగర రాజకీయ, ఆర్థిక దృక్పథాలు మహానగరాల అభివృద్ధిలో ప్రభుత్వ జోక్యం కీలకపాత్ర వహిస్తుందనే విషయాన్ని విస్మరిస్తాయి. అంతేగాక నగరాభివృద్ధి ఫలితంగా ఏర్పడే ప్రయోజనాలను రాజ్యాం అనుభవించడం మాత్రమే జరుగుతుందని భావిస్తారు. SSP రాజ్యం స్వయం ప్రతిపత్తిగల వ్యవస్థ (Autonomous) అని, ప్రభుత్వ అధికారులకు వారి వారి స్వప్రయోజనాలుంటాయని, రియల్ ఎస్టేట్ అభివృద్ధి రాజకీయ ప్రయోజనాలతో ముడిపడి ఉంటుందని ప్రతిపాదిస్తుంది.

3. మహానగర జీవితాన్ని సరిగా అర్థం చేసుకోవడానికి సాంస్కృతిక అంశాలు కీలకమైనవని ఈ దృక్పథం భావిస్తుంది.

4. మహానగరాల వృద్ధిని ఈ నూతన దృక్పథం ప్రపంచ దృష్టితో చూస్తుంది. ప్రపంచవ్యాప్తంగా స్థానీయంగా జరిగే పరిణామాలు బహుళజాతి సంస్థలు, బ్యాంకుల కార్యకలాపాల విస్తరణతో ముడిపడి వుండటాన్ని గుర్తించవచ్చు. ఈ అంతర్జాతీయ సంస్థలుపెట్టే పెట్టుబడితీరు వివిధ ప్రాంతాలలో ఏర్పడుతున్న మార్పులకు ముఖ్యమైన కారణాలుగా కనిపిస్తాయి. ప్రపంచవ్యాప్తంగా ఏర్పడుతున్న ఆర్థిక మార్పులకు, స్థానిక మార్పులకు ఉన్న సంబంధాన్ని SSP గుర్తించడమేకాక అంతర్జాతీయ పరిణామాలకు స్థానిక, జాతీయ పరిణామాలకు ఉన్న పరస్పర సంబంధాన్ని అర్థం చేసుకోవడానికి ప్రయత్నిస్తుంది. అన్ని స్థానీయ స్థాయులు మహానగరాభివృద్ధి అవగాహనకు ముఖ్యమైనవే అనే వాస్తవాన్ని SSP గుర్తిస్తుంది. (Guttdiener, 1994:121-146)

18.8 భారతదేశంలో నగర సమాజశాస్త్రాభివృద్ధి

మనదేశంలో నగర సమాజశాస్త్ర చరిత్ర వంద సంవత్సరాలకు మించిలేదు. 1920లో టౌన్ ప్లానర్‌గా పేరు పొందిన పాట్రిక్ గెడ్డిస్ (Patrick Geddes) భారతదేశంలో నగర అధ్యయనాలకు, శ్రీకారం చుట్టాడు. తరువాత బొంబాయి విశ్వవిద్యాలయ సమాజశాస్త్ర శాఖాధిపతి అయిన జి.ఎస్.ఘుర్యే (G.S. Ghurye) నగరీకరణ, గ్రామ నగరాల సంబంధాల తాలూకు తులనాత్మక, చారిత్రక అంశాలను తన రచనల్లో పొందుపరచడమేకాక సమాజశాస్త్ర

BRAOU

విద్యార్థులను ఈ రంగంలో పరిశోధనలను చేపట్టడానికి ప్రోత్సహించాడు. 1936లో డి.ఆర్. గాడ్గిల్ (D.R. Gadgil) ప్రారంభించిన 'Poona : A Socio Economic Survey' (1945) అనేదే భారతదేశంలో నగరాలకు సంబంధించిన తొలి అధ్యయనం. ఈ అధ్యయనాన్ని బ్రిటీష్ అధ్యయనం 'Social Survey of Marseyside' తో పోల్చవచ్చు. 1960లో ఇలాంటి అధ్యయనాన్ని షోలాపూర్ నగరం విషయంలోకూడా గాడ్గిల్ చేపట్టాడు. లక్నో విశ్వవిద్యాలయంలోని సమాజ ఆర్థికశాస్త్ర అధిపతి అయిన రాధాకమల్ ముఖర్జీ, మానవశాస్త్ర శాఖాధిపతి అయిన డి.ఎన్. మజుందార్‌లు అనేక నగర అధ్యయనాలను నిర్వహించారు. ముఖ్యంగా సామాజిక పర్యావరణ అంశాలకు సంబంధించి వీరి అధ్యయనాలు సాగాయి.

1951 నాటి జనాభా గణన నివేదికల్లో మొట్టమొదటిసారిగా నగరప్రాంతాలకు సంబంధించిన సమాచారాన్ని పొందుపరచడం జరిగింది. ఈ విధమైన సమాచారాన్ని తరువాతి జనాభా గణనల్లో కూడా కొనసాగించారు. నకరీకరణకు సంబంధించి ఈ నివేదికలు అందించిన సమాచారమే ఏకైక ఆధారం. జనాభా లెక్కల్లో లింగ, వయో విభజన, గృహాలు, కుటుంబాలు, పనిచేస్తున్న జనాభా, షెడ్యూల్డ్ కులాలు, తెగలకు సంబంధించిన జనాభా వివరాలు, అక్షరాస్యత, జనాభా విద్యాస్థాయి, భాష, మతం, వలస, గృహవసతి, కుటుంబ నియంత్రణకు సంబంధించిన భోగట్టాకూడా ఈ నివేదికలో చేర్చడం జరుగుతూ వస్తున్నది (United Nations 1982). 1961 జనాభా లెక్కలలో 8 మిలియన్లకు మించిన జనాభాగల నగరాలలోని వలసవచ్చిన వారి తీరు తెన్నులకు సంబంధించిన సమాచారాన్ని సేకరించడానికి ప్రయత్నం జరిగింది. దేశంలోని వివిధ ప్రాంతాలలోని 200 చిన్న పట్టణాల అధ్యయనాన్ని చేపట్టే ఉద్దేశ్యంతో ఒక మహత్తర ప్రాజెక్టును 1971వ జనాభా సేకరణ సమయంలో ప్రారంభించారు. దీనితో ప్రణాళికా సంఘపు పరిశోధనా పథకాల కమిటీ (Research Programmes Committee of Planning Commission) చేపట్టిన నగరాల సర్వేక్షణలో చిన్న పట్టణాలను అధ్యయనంలో జరిగే లోపాలు తొలగిపోయాయి. ఈ అధ్యయనాలు నగరవాసుల భౌతిక, సామాజిక, ఆర్థిక పరిస్థితులనుకూడా పరిశీలించాయి.

నగర ప్రాంతాలకు సంబంధించిన సమాచారాన్ని నేషనల్ శాంపుల్ సర్వేలు (NSS) కూడా సమకూరుస్తాయి. ఈ సంస్థను 1950లో స్థాపించడం జరిగింది. దేశవ్యాప్తంగా ప్రజల సామాజిక, ఆర్థిక, జన సంఖ్య వివరాలతో పాటు వ్యవసాయక లక్షణాలను గురించి వివరాలను నిరంతరాయంగా సేకరించడం, నివేదికల రూపంలో ప్రచురించడం ఈ సంస్థ ప్రధానోద్దేశ్యం. వివిధ 'రౌండ్ల' (Rounds) లో అనేక అంశాలను సంఘటితపరిచి సమాచారాన్ని సేకరించడమేకాక ఆయా రౌండ్లలో ఆసక్తికరమైన అంశాలపై దృష్టి కేంద్రీకరించడం, ఆ అంశాల తాలూకు సమగ్ర సమాచారాన్ని సేకరించడం లక్ష్యంగా పెట్టుకొంటుంది. ఈ అధ్యయనాల పరిధి, కాలపరిమితి మొదలైన అంశాలను, సమాచారాన్ని ఉపయోగించే సంస్థలను, వ్యక్తులను, వనరుల లభ్యతను దృష్టిలో ఉంచుకొని ఏ రౌండ్‌లో ఏ అంశాలకు ప్రాధాన్యమివ్వాలో నిర్ణయించడం జరుగుతూ వస్తున్నది. నగర సమాజశాస్త్రానికి సంబంధించి ఈ సంస్థ సేకరించే సమాచారంలో కుటుంబ ఆదాయం, ఉద్యోగిత, నిరుద్యోగితలు, జనాభా నిర్మితి, లక్షణాలు, మరణాలు, అనారోగ్యస్థితి (Morbidity), ఫల సామర్థ్యం (Fertility), కుటుంబ నియంత్రణ, అంతర్గత వలస, నగరీకరణ, గృహసదుపాయం, కుటుంబాలు నిర్వహించే ఆర్థిక కలాపాలతోపాటు అనేక ఇతర ఆసక్తికర అంశాల తాలూకు వివరాలు ఉంటాయి. జనాభా గణనలో సేకరించని అనేక అంశాల వివరాలు ఈ NSS నివేదికలో పొందుపరుస్తారు. నగర అధ్యయనాలలో ఈ సంస్థ అందించిన సమాచారాన్ని సంపూర్ణంగా వినియోగించుకోకపోవడం ఆశ్చర్యకరమని ఆషిష్ బోస్ (Ashish Bose) ఆవేదన వ్యక్తపరిచాడు.

1954లోను, ఆ తరువాత ప్రణాళిక సంఘ అనుబంధ సంస్థ అయిన Research Programmes Committee దేశంలోని 23 పెద్ద నగరాల సామాజిక ఆర్థిక సర్వేలను నిర్వహించింది. ఈ సంస్థ చేపట్టిన వివిధ అధ్యయనాలలో అనేక అంశాలను, - జనాభా పరిమాణం, భాష, ఉద్యోగ నిరుద్యోగితలు, గృహవసతి, సామాజిక జీవితం, ఫలసామర్థ్యం, కుటుంబ నియంత్రణ, చిన్న తరహా పరిశ్రమలు, సంస్థలు - చేర్చడం జరిగింది. ఈ అధ్యయనాల ఫలితాలకు కొన్ని పరిమితులు లేకపోలేదు. 1. ఇవి కేవలం వివరణాత్మకమైనవే. అంటే ఉన్న విషయాలను వివరించడమే తప్ప సమస్యలకు కారణాలను తెలపడంకానీ, వివరాల ఆధారంగా సాధారణీకరణాల (Generalizations) ను చేయడంకానీ చేయలేదు. (D'souza, Victor 1974 : 139) 2. కులము, బంధుత్వం, మతం, స్వచ్ఛంద సంస్థల వంటి సామాజిక ప్రాధాన్యమున్న అంశాలకు సంబంధించిన సమాచారం అతి స్వల్పంగా ఉండటం. అయితే కొంతమంది నిపుణులు

BRAOU

- సమాజ, మానవశాస్త్రవేత్తలు - అనేక అధ్యయనాలను చేపట్టి నగర సమాజశాస్త్రవేత్తలకు ఆసక్తికరమైన వివరాలను అందించారు. రాధాకమల్ ముఖర్జీ చేపట్టిన లక్నో, గోరక్‌పూర్ నగరాల అధ్యయనం, కాన్పూర్ సర్వే చేపట్టిన డి.ఎన్. మజుందార్‌ల అధ్యయనాలు సామాజిక వ్యవస్థకు సంబంధించిన అనేక విషయాలను వెలుగులోకి తెచ్చాయి. ఎల్.పి. విద్యార్థి (L.P. Vidyardhi) చేపట్టిన రాంచీ అధ్యయనం ప్రధానంగా సామాజిక, సాంస్కృతిక అధ్యయనమే. చండీఘర్‌కు సంబంధించి డిసౌజా (D'souza) నిర్వహించిన అధ్యయనం నగర సామాజిక నిర్మితిపై నగర ప్రణాళిక, సంప్రదాయాల ప్రభావాలను తెలియజేస్తుంది.

1960ల్లో టౌన్‌ప్లానింగ్‌కు సంబంధించిన చట్టాలు అమలులోకి రావడంతో భారతదేశంలోని నగరాలకు సంబంధించిన ఎంతో సమాచారం సేకరించడం జరిగింది. రాష్ట్రాలలో టౌన్‌ప్లానింగ్ డైరక్టొరేట్‌లు, మహానగరాలలో ప్రత్యేకమైన పరిపాలనా విభాగాలను ఏర్పాటు చేయడం జరిగింది. ఇలా ఏర్పరచిన డైరెక్టొరేట్‌లు లక్షకుపైగా ఉన్న జనాభాగల నగరాల తాలూకు 'Outline Development Plan' (ODP) లను తయారు చేశాయి. ఈ ప్రణాళికలు వృద్ధికి సంబంధించిన సమస్యలకు తాలూకు విలువైన సమాచారాన్ని అందించగలిగాయి. (Chandra Shekharaiah 1982:187)

గత వంద సంవత్సరాలలో నగర సమాజశాస్త్ర పరిశోధనలు గణనీయంగా ఉన్నాయి. అయితే వాటన్నింటినీ ఇక్కడ ప్రస్తావించేందుకు వీలులేదు కాబట్టి ప్రస్తావించదగ్గవాటిని అనేక విభాగాలలో - నగరీకరణ, ఆర్థికాభివృద్ధి, పర్యావరణ నిర్మితి (Ecological Structure), సామాజిక వ్యవస్థ (Social Organization), సామాజికస్తరీకరణ - గతిశీలత, షెడ్యూల్డ్ కులాలు, తెగలు, నరపర్గం, చుట్టుపట్ల ప్రాంతాలు, రాజకీయాలు, శిష్టవర్గం (Elites). సమస్యలు, సముదాయ వికాసం, ప్రణాళికా రచన, పరిపాలన, నగరం - ప్రాంతం, నగర - గ్రామీణ పరస్పర సంబంధాలు, గ్రామీణులపై నగరీకరణ ప్రభావం - చర్చించడం జరిగింది.

నగరీకరణ

20వ శతాబ్దంలో కనీవినీ ఎరుగని రీతిలో నగరీకరణ, గ్రామాలనుంచి పట్టణాలకు వలసలు జరిగాయి. జనాభాశాస్త్రజ్ఞులు దేశవ్యాప్తంగా జరిగిన నగరీకరణను ప్రధానంగా అధ్యయనం చేశారు. అయితే భారతీయ సమాజశాస్త్రవేత్తలు ఈ అంశాన్ని గురించి ఏ విధమైన పరిశోధనలు చేపట్టకపోవడం గమనార్హం. ఎన్.వి. సొవాని (N.V. Sovani) - Urbanization and urban India, 1966, ఆషిష్‌బోస్ - Studies in India's Urbanization' 1901 -1971, 1973 -లు నకరీకరణ తీవ్రత, నగర జనాభా నిర్మితి (Urban Population structure) నగర సమస్యలను గురించి పరిశోధనలు నిర్వహించారు. 1901-71 మధ్యకాలంలో నకరీకరణ రేటు అల్పంగా ఉందని, అయితే నగరాల వృద్ధి రేటు అధికంగానే ఉందని ఆషిష్‌బోస్ పేర్కొన్నాడు. ఈ కాలంలో (1901-1971) నగర జనాభా కేవలం రెండింతలు కాగా నగర జనాభా పరిమాణం 4.2 రెట్లు పెరిగినట్లు ఆషిష్‌బోస్ గుర్తించాడు. 20వ శతాబ్దపు మధ్య కాలంలో భారతదేశంలో జరిగిన అంతర్గత వలసను గురించి కె.సి. జకారియా (K.C. Zachariah) అధ్యయనం చేశాడు - International Migration in India 1941 - 51 (1960), A Historical Study of Internal Migration in the Indian sub continent, 1901-1931 (1965). పి.బి. దేశాయ్ (P.B. Desai) నగర జనాభా స్వభావం, స్వరూపాలను అధ్యయనం చేశాడు - Size and Sex Compostion of India 1901 -1961 (1969). అలాగే కింగ్స్‌లే డేవిస్ (Kingsley Davis) తన "The Population of India and Pakistan" (1951) లోను ఇతర పరిశోధనా పత్రాలలోను భారతదేశంలోని నగరీకరణ తీరుతెన్నులను పరిశీలించాడు.

నగరీకరణకు సంబంధించిన జాతీయ కమిషన్ తమ నివేదికతో (The Report of the National commission on urbanization, 1988) లో ప్రజల సౌభాగ్యస్థాయి పెరుగుతున్న కాలంలో నగరీకరణ కొనసాగడం అనివార్యమని, అభివృద్ధి ప్రయోజనాలు వ్యవసాయ రంగానికి విస్తరించడం అభిలషణీయమని పేర్కొంది. కొన్ని ప్రాంతీయ విభేదాలున్నప్పటికీ దేశంలో జరిగిన నకరీకరణ దాదాపు సమాన స్థాయిలోనే దేశవ్యాప్తంగా జరిగినట్లు ఈ నివేదికలో పేర్కొంది. అయితే నగర వ్యవస్థలో కొన్ని అపశృతులను - నగరాలలో పేదరికం, నగరజీవితం నాసిరకంగా మారటం, నగరాభివృద్ధికి సంబంధించి న్యాయ విరుద్ధమైన వాటిని తొలగించవలసిన అవసరం - ఈ కమీషన్ ప్రత్యేకంగా పేర్కొంది. పెరుగుతున్న నగర జనాభాకు సంబంధించి ఉపాధి, గృహవసతి, కనీస అవసరాల కల్పనవంటి సమస్యలపై ఈ కమీషన్ ప్రధానంగా దృష్టి సారించింది. అంతేగాక నగరాలలోని భూములు, వివిధ రకాల సేవలు

BRAOU

- ముఖ్యంగా వనరుల కేటాయింపు, సంపద కల్పనలో నగర ఆర్థిక వ్యవస్థ వైఫల్యంవంటి అంశాలను గురించి ఈ కమీషన్ ప్రస్థావించింది. ఈ కమీషన్ భారతదేశంలో కొనసాగుతున్న నగరీకరణ ప్రక్రియ లక్షణాలను వివరించింది.

ఈ మధ్యకాలంలో గ్రామప్రాంతాలనుంచీ నగరాలకు వలస రావడానికి బదులు నగరాల మధ్య అధికంగా ఉండటాన్ని మహేంద్ర కె. ప్రేమి, టామ్ జుడిత్ ఆన్ ఎల్. (Mahendra K.Premi and Tom Judita Ann L) లు తమ రచన "City characteristics, Migration and urban Development Policies in India" లో విపులంగా చర్చించారు. శాస్వతంగా వలసవెళ్ళే జనాభాలో లింగ నిష్పత్తి అల్పంగా ఉంటుందని, అయితే విద్యావంతులు, వైట్‌కాలర్ వర్కర్‌ల అనుపాతం (proportia) అధికంగానే ఉంటుందని వీరు పేర్కొన్నారు. జిల్లాల మధ్య వలసవెళ్ళినవారిలో శాస్వతంగా వలసవెళ్ళినవారి నిష్పత్తి తక్కువగా ఉంటుంది. ఈ నగరాలకు స్థానిక ప్రాముఖ్యమే ఉంటుంది. ఇలాంటి నగరాలు తమిళనాడు, ఆంధ్రప్రదేశ్, బీహార్ రాష్ట్రాలలో కనిపిస్తాయి. దీనికి విరుద్ధంగా జిల్లాలమధ్య, రాష్ట్రాలమధ్య సాగిన వలసలకు ప్రాంతీయ, జాతీయ ఆర్థిక ప్రాముఖ్యం అధికంగా ఉంటుంది. ఇలాంటి నగరాలలో ముఖ్యమైనవి, ఢిల్లీ, బొంబాయి, కలకత్తా, హైదరాబాద్, బెంగుళూర్, భోపాల్, చండీఘర్, పాండిచ్చేరి. కె. ప్రేమి తన రచనల్లో 'Urban out Migration : A study of it's Nature, Causes and consequences' (1980)లో ఇతర అధ్యయనాలు చేపట్టని బయటి ప్రాంతాలకు వలసల గురించి ప్రస్తావించాడు. ఇతని అధ్యయనం ప్రకారం చిన్న పట్టణాలు ఎదుగూ బొదుగూ లేకుండా ఉండటం, అందువల్ల బయటి ప్రాంతాలకు వలసవెళ్ళడానికి కారణం పెద్ద నగరాలకు సమీపంలో ఉండటమే. అంతేగాక ఒక ప్రాంతంలో పట్టణాల సంఖ్య తక్కువగా ఉండటం, ఆ ప్రాంతాలలో ఆర్థిక అవకాశాలు తక్కువగా ఉండటం వ్యవసాయం సేవల రంగాలు మరో కారణం.

నగరీకరణ - ఆర్థికాభివృద్ధి

నగరీకరణ, ఆర్థికాభివృద్ధుల మధ్య సంబంధాన్ని అధ్యయనం చేస్తూ అనేక పరిశోధనలు జరిగాయి. ఆర్థికాభివృద్ధి దృష్ట్యా చూస్తే భారతదేశం 'అతి నగరీకరణం' (Over Urbanized) చెందిందని అనేక పాశ్చాత్య శాస్త్రవేత్తలు భావిస్తారు.

జోసెఫ్ గగ్‌లర్ (Joseph Gugler) తన The Urbanization of the third world (1988) అనే గ్రంథంలో తృతీయ ప్రపంచ దేశాలు (Third world countries) అతి నగరీకరణం చెందాయని, కార్మికుల సంఖ్య అవసరానికి మించి ఉందని (Labour Surplus) పేర్కొన్నాడు. ఈ అధిక శ్రామిక జనాభా గ్రామీణ, నగర రంగాలకు అనుచితమైన రీతిలో కేటాయించబడ్డారని, ఇలా జరగడం వల్ల జనాభా పెరుగుదలతో గ్రామ - నగర వలసలు అధికమయ్యాయని, వారి సంరక్షణ భావం అధికమయ్యిందని భావించాడు.

భారతదేశంలోని నగరీకరణకు ఆర్థికాభివృద్ధికి సంబంధించిన వివిధ రకాల సూచికలతో సన్నిహిత సంబంధం ఉన్నట్లు ఎడ్విన్. ఎస్. మిల్స్, ఛార్లెస్. ఎమ్. బెకర్ (Edwin S. mills and charles M. Becker) లు తమ 'Studies in Indian Urban Development' (1986)లో పేర్కొన్నారు. స్వాతంత్ర్యం లభించినప్పటినుంచీ భారతదేశంలో నగరీకరణ, ఆర్థికాభివృద్ధులు వేగం పుంజుకొన్నాయి. అవి రెండూ ఒకే రీతిలో సాగాయి. 20వ శతాబ్దంలో ఏర్పడిన క్రమానుగత మార్పులతోపాటు నగరాల పరిమాణం కూడా మారుతూ వచ్చింది. వివిధ ప్రాంతాల మధ్య ఉన్న తారతమ్యం క్రమంగా తగ్గుతూ ప్రాంతీయ విస్తరణ జాతీయ విస్తరణతో సమానంగా ఉంటూ వస్తున్నది. వివిధ నగరాల వృద్ధి ఆయా నగరాలలో జరిగిన పారిశ్రామీకరణ వాటిలోని ఆదాయ స్థాయులకు, ఉత్పత్తి, ఉద్యోగిత (manufacturing employment) కు సహసంబంధం ఉండటమేకాక స్వాతంత్ర్యం లభించినప్పటి నుంచీ పెద్ద పెద్ద పారిశ్రామిక కేంద్రాలకు విస్తరించింది.

రాకేష్ మోహన్ తన 'The Effects of Population Growth, of the pattern of Demand and of Technology on the process of urbanization' లో జనాభా పెరుగుదల, డిమాండ్ తీరు అభివృద్ధి చెందుతున్న దేశాలలో నగరీకరణ ప్రక్రియకు సంబంధించిన అధ్యయనంలో సమగ్ర సమతౌల్య నమూనాను (General Equilibrium Model) ఉపయోగించాడు. ఈ అధ్యయనం ద్వారా నగరీకరణ రేటు వ్యవసాయ ఉత్పాదకత పెరుగుదల వేగాన్ని, అధిక పెట్టుబడి రేటును బట్టి ఉంటుందని నిరూపించాడు. అయితే ఈ నగరీకరణ జనాభా అధిక వృద్ధిపైనే ఎక్కువగా ఆధారపడి ఉండనవసరంలేదని కూడాతెలియజేశాడు.

BRAOU

పర్యావరణ నిర్మితి :

భారతదేశంలోని నగరాల అంతర్గత నిర్మితిపై జరిగిన రచనలన్నీ నగర భూగోళ శాస్త్రజ్ఞుల (Urban geographers) వే. ఘురే శిష్యుల రచనలు నగర పర్యావరణ నిర్మితి గురించి తెలియజేస్తాయి. ఎ. భూపేగమాగే (A. Bopegammage) రచన 'Delhi : A study in urban sociology' (1957), కె. ఎన్. వెంకటరాయప్ప రచన 'Bangalore : A sociology' (1957) లే ఈ అంశంపై వెలువడిన తొలి రచనలు. అయితే ఈ రెండు రచనలు కూడా సామాజిక సంబంధం నగర పర్యావరణ నిర్మితిలో ఎలా ముడుపడి వుంటుందో తెలియజేయలేకపోయాయి. నగర పర్యావరణ నిర్మితికి సంబంధించిన మరో రచన సి. రాజగోపాలన్ రచన The Greater Bombay : A study of urban Ecology; (1962) ఎమ్. మొహిసిన్ తన రచన 'Chittaranjan : A study in urban sociology' (1964)లో నగర కేంద్రాలను మూడు స్పష్టమైనవిగా వర్గీకరించాడు. 1. క్లాసికల్ 2. అర్బో ఇండస్ట్రియల్ 3. ఇండస్ట్రియల్.

భారతదేశ నగరాల అంతర్గత నిర్మితి విషయంలో నిపుణుడైనా అమెరికా దేశపు నగర భూగోళ శాస్త్రజ్ఞుడు జాన్.ఇ. బ్రష్ (1962) భారతదేశ నగరాల స్వరూపం తాలూకు సాధారణ లక్షణాలను గురించి చర్చించాడు. భారతీయ నగరాల స్వరూపం విలక్షనమైందని, వీటిలో జన సమ్మర్ధంగల పాత పట్టణం ఒకటి, దాని పక్కనే జాగ్రత్తగా, ప్రణాళికాబద్ధంగా ఏర్పరచిన మరో విభాగం ఉండటం, సర్వసామాన్యమని, ఈ విభాగం బ్రిటిష్ కాలంనాటి నుంచీ వస్తున్న సువిశాల ప్రాంతమై ఉంటుందని తెలియజేశాడు. దీనినిబట్టే భారతదేశ నగరాల స్వరూపం అటు దేశీయ లక్షణాలు, ఇటు పాశ్చాత్య లక్షణాలు కలిసినదై ఉంటూ కొంత సంఘర్షణకు, మరికొంత మేలికలయికకు నిదర్శనాలుగా ఉంటుందని పేర్కొన్నాడు.

బి. బెర్రీ, పి. రీస్ (Berry, Rees) లు 'The Factorial Ecology of Calcutta', J. Weinstein 'Madras an Analysis of urban Ecological Structure in India' (1974) వత్సల నారైన్ (Vatsala Narain) ఎమ్.కె. జైన్‌లు 'Metropoliton city structure : An Indian study' లో కలకత్తా, మద్రాస్, బొంబాయి నగరాల పర్యావరణం తీరును వివరించారు. ఈ వివరణలో వీరు 'Shevky-Bell' ల సోషియల్ ఏరియా ఎనాలసిస్, ఫాక్టర్ ఎనాలసిస్ సాంకేతిక పద్ధతులను అనుసరించారు. ఈ సాంకేతిక పద్ధతులను పాశ్చాత్య నగరాల దృష్టితో రూపొందించినవై భారత దేశ నగరాల అధ్యయనంలో కూడా కొన్ని మార్పులతో అనుసరించడానికి తగినవేనని ఈ అధ్యయనం స్పష్టపరుస్తుంది.

వినోద్. కె. తివార్. జెవైన్ స్టీన్, వి.ఎల్.ఎస్. ప్రకాశరావుల సంపాదకత్వంలో వెలువడిన 'Indian cities Ecological perspectives' (1986) లో ఇంతవరకూ అందుబాటులో ఉన్న పర్యావరణ నమూనాలను గురించి భారతదేశ పరిస్థితులకు అన్వయించడం గురించిన వివరాలు అందించారు.

జి. విశ్వనాథం నిర్వహించిన అధ్యయనం 'Urban Demography and Ecology : A case study of an Indian city' (Hyderabad) -1979లో పారిశ్రామిక, పారిశ్రామిక పూర్వ నగరాలలో స్థానీయ లక్షణాల గురించి పాశ్చాత్య నమూనాలను ఎంత వరకూ అన్వయించవచ్చో పరీక్షించారు. స్థానీయ లక్షణాలకు సంబంధించి హైదరాబాద్ నగర పారిశ్రామిక పూర్వ లక్షణాలకు దగ్గరగా ఉంటుందని ఇందులో పేర్కొన్నారు.

సామాజిక వ్యవస్థ (Social Organization)

నగర సమాజశాస్త్రవేత్తలు నగర సామాజిక వ్యవస్థ వివిధ అంశాలను - కుటుంబం, బంధుత్వం, సామాజికస్తరీకరణ, వివిధ నరవర్గాల సంబంధాలు వలస వచ్చిన వారి సర్దుబాటు అధికార వ్యవస్థ, మొత్తం సముదాయం - అధ్యయనం చేశారు. నగరాలలో కుటుంబానికి సంబంధించిన అధ్యయనంలో కుటుంబ వ్యవస్థపై నగరత్వ ప్రభావాన్ని గురించి ప్రధానంగా చర్చించడం కనిపిస్తుంది.

ఐ.పి. దేశాయ్ రచించిన 'Some Aspects of family in Mahuva : A sciological Study of Jointness in a small Town' (1964)లో కుటుంబ వ్యవస్థపై నగరత్వ ప్రభావం ఏ మాత్రం లేదని నిరూపించడం జరిగింది. Aileen D. Ross తన 'The Hindu Family in it's urban setting' (1961)లో నగరాలలోని సాంప్రదాయిక మధ్య, ఉన్నత వర్గాలకు చెందిన హిందు కుటుంబాలపై పారిశ్రామిక, సాంకేతిక మార్పుల ప్రభావాన్ని పరిశీలించింది.

BRAOU

ఎమ్.ఎస్. గోరే తన 'Urbanization and family change' (1968)లో ఒకే కులానికి చెందిన కుటుంబాలను - గ్రామీణ, నగర శివారు ప్రాంతాలలో నివసించేవారిని - అధ్యయనం చేశారు.

నగరీకరణ, మత మార్పిడి, మిషనరీల ప్రభావానికి లోనైనా సంప్రదాయ ప్రవర్తన కొనసాగుతూనే ఉంటుందనే విషయాన్ని Clement J. Godwin తన 'Change and continuity : A Study of Twon christian Village communities in Suburban Bombay' '(1973)లో పేర్కొన్నాడు. ఉత్తర భారతదేశంలోని ఒక పట్టణంపై జరిపిన సర్వేలో వలసవచ్చిన వైట్‌కాలర్‌లకు సంబంధించి బంధుత్వం ఎంత ప్రాముఖ్యం వహిస్తుందో సిల్వియా వాటుక్ (Sylvia vatuk) తన 'Kinship and urbanization : White collor Migrants in North India' (1973) అనే గ్రంథంలో పేరొన్నారు.

నగర జీవితంలోని సమస్యలను ఎదుర్కొనేందుకు, సామాజికంగా ఎదగడానికి జాతవా (Jatava) లు చేసిన, చేస్తున్న ప్రయత్నాన్ని గురించి అవన్ ఎమ్. లించ్ (Oven M. Lynch) తన రచన 'The politics of untouchability : Social Mobility and change in city in India' (1969)లో వివరించారు.

జి.ఎన్. రాము తన పరిశోధన 'Family and caste in urban India : A case Study' (1977)లో కోలార్ పట్టణంలో కనిపించే బంధుత్వ సంబంధాలు, కొనసాగుతున్న కుల చైతన్యం, అగ్రకులాల ఆధిపత్యం గురించి తెలియజేశారు.

దనేష్ ఎ. చెక్కి (Danesh A. Chekki) తన 'Moderization and Kin Network' (1974)లో ఆధునికీకరణవల్ల బంధుత్వ సంబంధాలు దెబ్బతినడం, వాటి స్థానాన్ని కోల్పోవడం జరగదని భావించాడు. సంప్రదాయ కుటుంబాలు ఆధునికీకరణం చెందడం అంటే మరింత విస్తృతంగా మారడమేనని అంటాడు. ఇలాంటి కుటుంబాలలో అనేక కేంద్రక కుటుంబాలు, సమానత్వం, పరస్పర సహాయ సహకారాల ప్రాతిపదికగా కలిసి ఉంటాయి.

సామాజికస్తరీకరణ - గతిశీలత

సామాజిక వ్యవస్థకు సంబంధించినంతవరకూ సామాజికస్తరీకరణ అనేది అతి ముఖ్యమైన అంశాలలో ఒకటి. నరవర్గం, సామాజికస్తరీకరణ, స్థానీయ పృథక్కరణాల మధ్య సంబంధాన్ని నిర్మల్ కుమార్‌బోస్ తన రచన 'Calcutta : A Social Survey' (1968)లో వివరించాడు.

ఒక కులం మొత్తం సామాజిక గతిశీలతకు గురికావడం అనేక సందర్భాలలో జరిగింది. ఇందుకు ఉదాహరణ రేమండ్ ఎల్. అవన్స్, ఆషిష్ నందీ (Raymond L. Owens and Ashish Nandy) ల 'The New Vaisya's (1978)లో కనిపిస్తుంది. బెంగాల్‌లో జరిపిన పరిశోధనలో మహిష్యా (Mahishya)లు అనే పేద కులస్థులందరూ పరిశ్రమలో ఉద్యమదారుల (entreprenuer) స్థాయికి చేరుకొన్నారని తేలింది. అలాగే కలకత్తాలో మార్వాడీ పారిశ్రామికవేత్తలపై జరిపిన పరిశోధన 'The Marwaris : From Traders of Industrialists' (1978) మార్వాడీ గతిశీలతకు సంబంధించిన అధ్యయనం.

ఒక నగరంలో నివాస సంబంధమైన గతిశీలత గురించి సునిత వి. బెలుక్ 'Intracity Residential Mobility in an Industrial city' (1980) అనే గ్రంథంలో తెలియజేశారు. సునిత పంజాబ్‌లోని లుధియానా పట్టణంలో ఈ సర్వే జరిపారు. ఈ సర్వే ప్రకారం నగరంలో గతిశీలత ప్రధానంగా నగరం మధ్య ప్రాంతంనుంచీ నగరం అంచులవైపు ఉంటుందని, ఆర్థిక, సామాజిక అంశాలు, స్థానికులు, వలసవచ్చిన వారిమధ్య కొన్ని భేదాలుండవచ్చునని తెలుస్తుంది. గతిశీలతకు గల కారణాలు కుటుంబ స్వరూపం, సామాజిక ఆర్థికస్థితి, చుట్టుపట్ల ప్రాంతాలుగా గుర్తించడం జరిగింది. ఈ గతిశీలత కారణంగా నగర సామాజిక పర్యావరణంలో క్రమంగా కుల ప్రాతిపదిక ఆధారంగాకాక సామాజిక, ఆర్థిక అంతస్థు ప్రాతిపదిక ఆధారంగా మార్పుచెందుతోందని తేలింది.

షెడ్యూల్డ్ కులాలు, తెగలు :

గతంలో అంటరానితనానికి గురైన వారు నేటి పట్టణాలలో - ముఖ్యంగా సామాజిక - స్థానీయ నిర్మితి గురించి అనేక అధ్యయనాలు జరిగాయి. ఇటువంటి అధ్యయనాలలో జి.ఆర్. ప్రధాన్ నిర్వహించిన 'Untouchable workers of Bombay' మొట్టమొదటిది. వీధులు శుభ్రంచేసే స్త్రీల మాళవిక కర్లేకర్ జరిపిన సర్వే 'Poverty and

BRAOU

women's work : A study of sweeper women in Delhi' (1982) కుటుంబ నిర్వహణ భారాన్ని పంచుకొనే క్రమంలో స్త్రీలు సంప్రదాయకుల అంతస్థుకు పరిమితం కావడాన్ని గురించి తెలియజేస్తుంది. ఎలాంటి నైపుణ్యం లేకపోవడం, కుటుంబ భారాన్ని మోయవలసి రావడంవల్ల వీరు తమ స్థితిగతులను మెరుగుపరచుకొనే అవకాశం తగినంతగాలేదని, పురుషులు మాత్రం ఉద్యోగాలు చేసుకొంటూ తమ స్థితిగతులను మెరుగుపరుచుకోగలిగారని ఈ సర్వే తెలియజేసింది.

సాంస్కృతిక వైవిధ్యం (Ethinicity) :

భారతీయ నగరాలలో వివిధ సంస్కృతులకు చెందిన అల్పసంఖ్యాకులు ఎంతోమంది నివసిస్తూ ఉన్నారు. సమాజ నిర్మితిలో ఈ సంస్కృతులకు చెందిన మైనారిటీలు ఎలా సమన్వయం పొందుతున్నారో తెలియజేసే అధ్యయనాలు జరిగాయి.

ఆంద్రే మెనెఫీ సింగ్ (Andre Menefee Singh) ఢిల్లీలో నిర్వహించిన 'Neighbourhood and Social Networks in Urban India : South Indian Voluntary Association in Delhi' (1979), కె.ఎస్. నాయర్ (K.S. Nair) పూనాలో నిర్వహించిన 'Electricity and Urbanization in Poona' (1978) దక్షిణ భారత దేశంనుంచి ఆయా ప్రాంతాలకు వెళ్ళినవారు అక్కడ సమాజంలో భాగంగా మారారో తెలియజేస్తాయి. ఢిల్లీ, పూనాల్లో వైట్ కాలర్ వృత్తుల్లో ఉన్న బ్రాహ్మణులు అధిక సంఖ్యలో కనిపిస్తారు. ఇలా వలసవచ్చినవారు వారు నివసించే ప్రాంతాలలో దక్షిణ భారత సర్వీసులను, సంస్థలను, సంఘాలను నెలకొల్పుకొని తమ రాష్ట్రంలో ఉన్న పరిస్థితులను అక్కడ నెలకల్పుకొనే ప్రయత్నం చేశారని ఈ సర్వేలు తెలుపుతున్నాయి.

విజయ బి. పూనేకర్ (1969)లో నిర్వహించిన అధ్యయనంలో బెంగుళూరులో స్థిరపడిన ఉత్తరాదివారుకూడా దాక్షిణాత్యులకు దూరంగా ఉంటూ తమ మాతృభాష మాట్లాడేవారితోనే సన్నిహితంగా మెలిగారని తేలింది.

వివిధ సంస్కృతులకు చెందినవారి మధ్య సంబంధాలు ప్రత్యక్ష, పరోక్ష వైరం రూపం దాలుస్తాయి. ఇటువంటి సంబంధాలను గురించి ఎమ్.ఎస్. గోరే (M.S, Gore) బొంబాయిలో (Immigrants and Neighbourhoods : Two Aspects of city life in a Metropolitan city' (1970) అనే సర్వే ను నిర్వహించారు. ఇతర రాష్ట్రాలనుంచీ వచ్చిన పొరుగువారిపట్ల మహారాష్ట్రీయులకు వ్యతిరేక భావం ఉన్నట్లు ఈ అధ్యయనం తెలిపింది.

సూసన్ లెవాండోస్కి (Susan Lewandowski) తన 'Migration and Ethnicity in Urban India : Kerala Migrants in the city of Madras 1870-1970)'. (1980)లో ఒక భాషకు చెందినవారు మరో భాషా సాంస్కృతిక ప్రాంతానికి వలసవెళ్ళడం, దాని పరిణామంగా వారి సంస్కృతిలో వచ్చే మార్పులను గురించి అధ్యయనం చేశారు. ఈ అధ్యయనంలో మద్రాసు నగరం చరిత్ర, యూరోపియన్ల ప్రభావం, దేశవాళీ సంస్థలను గురించి వివరించడం జరిగింది. వలస వచ్చినవారి జీవనశైలిలో నివాస స్థలంలో మార్పువల్ల కలిగిన పరిణామాన్ని గురించి వివరిస్తూ, వారు ఏ ప్రాంతానికి చెందినవారో ఆ ప్రాంతంలో వచ్చిన మార్పులతో పోల్చడం జరిగింది. ఇదే సందర్భంలో స్వచ్ఛంద సంస్థలు, ప్రాంతీయ ఉద్యమాల పాత్ర వీరి సంస్కృతిపై ఎలా ఉందోకూడా పరిశీలించారు.

చుట్టుపట్ల ప్రాంతాలు (Neighbourhoods) :

ఇవి నగర సమాజ నిర్మితిలో ఒక ముఖ్యమైన భాగం. నగరాలలో జరిగే సామాజిక పరస్పర చర్య దాదాపు మొత్తం ఈ ప్రాంతాలలోనే జరుగుతుంది. కాన్పూరు చుట్టుపట్ల ప్రాంతాలలోని సామాజిక జీవితంలో జనం ఎంతమేరకు, ఏ అంశాల ఆధారంగా పాలుపంచుకొంటారో సుభాష్ చంద్ర 'Social participation in Urban Neighbourhoods' (1977)లో తెలిపారు. కులం, బంధుత్వం, సంప్రదాయ జనసామాన్యాలు అనేవి ప్రజల భాగస్వామ్యానికున్న ముఖ్యమైన ప్రాతిపదికలని, ఈ ప్రాంతాలలో సామాజికుల మధ్య పరస్పర చర్య చాలా అనియతంగా ఉంటుందని ఈ అధ్యయనం తెలుపుతోంది. ఇటువంటి అధ్యయనమే - Traditional Neighbourhood in a Modern city (1974) - హరీష్ దోషి అహ్మదాబాద్ పట్టణంలో చేపట్టడం జరిగింది. ఇతని పరిశీలనలో తేలిందేమంటే కొత్త ఆవాస ప్రాంతాలకు వెళ్ళినా అహ్మదాబాద్ పట్టణంలో ఇంకా సాంప్రదాయికంగా నెలకొని ఉన్న ఇరుగు పొరుగు కొనసాగుతూనే ఉంది.

BRAOU

రాజకీయాలు :

ప్రజాస్వామ్య రాజకీయాలలో సాంప్రదాయిక సమాజ నిర్మితి ప్రాముఖ్యాన్ని తెలియజేసే అధ్యయాలు ఎన్నో నగర సమాజ శాస్త్రజ్ఞులు చేపట్టడం జరిగింది. నగర సముదాయం తాలుకు నిర్మితి మార్పులకు లోనైనా, రాజకీయాలలో సమకాలీన వర్గంతోపాటు సాంప్రదాయిక అంశాలైన కులం, బంధుత్వంకూడా కలిసే ఉంటాయి. వీటన్నింటి సమ్మేళనమే నగర రాజకీయాలను ప్రభావితం చేస్తాయి. ఈ విషయాన్నే రోసెంథాల్, డొనాల్డ్.బి (Rosenthal, Donald B.) ఆగ్రా, పూనాల్లో జరిపిన అధ్యయనం 'The Limited Elite : Politics and Government in Two Indian cities, (1971) వెల్లడించింది. ఖదీజా ఎ. గుప్తా తన'Politics of a small Town : A Sociological Study (1975) లో లౌకిక కారకాలకంటే సంపద, మతపరమైన, శాఖాపరమై, కులపరమైన కారకాలే రాజకీయాలలో ప్రాముఖ్యం వహిస్తాయని గుర్తించారు. అవన్ ఎమ్.లించ్ (Owen Lynch) తన అధ్యయనం 'The Politics of Untouchability : Social Mobility and Change in a city of India' లో ఒక ప్రముఖ షెడ్యూల్డ్ కులం రాజకీయ వ్యవస్థను ప్రజాస్వామ్యయుత వ్యవస్థగా చేయడంతో ఎలా తన రాజకీయ దృక్పథాన్ని మార్చుకొందో వివరించారు. ఈ అధ్యయనం ఆగ్రా పట్టణంలో చేపట్టడం జరిగింది. రాడ్నీ డబ్ల్యూ. జోన్స్ నగరాలలోని రాజకీయాలను మరింత విశాల దృక్కోణం నుంచి పరిశీలించారు. ఇతను తన 'Urban Politics in India : Area, Power and Policy in a penetrated system' (1974) లో రాష్ట్ర వ్యవస్థతో నగర రాజకీయ వ్యవస్థను సమన్వయపరిచే క్రమాన్ని ఇందోర్ పట్టణంలో పరిశీలించారు.

సీతారామ్ ఎ.కిన్‌చన్ తన పరిశోధన 'Urban Growth and Political Socialization in India' (1982) లో నగరీకరణకు రాజకీయ సామాజికీకరణ (Political Socialization) కు గల సంబంధాన్ని మరింత లోతుగా పరిశీలించారు. ఈ అధ్యయనం బీహార్‌లోని మూడు పెద్ద పట్టణాలలో నిర్వహించడం జరిగింది. స్వాతంత్ర్యం అనంతరం నగరీకరణ ప్రక్రియ త్వరితం కావడం, ఫలితంగా రాజకీయ, ఆర్థిక - సామాజిక దృగ్విషయంపట్ల మరింత హేతుబద్ధమైన దృక్పథం ఏర్పడటం జరిగిందని స్పష్టపరిచారు. ఈ మార్పులన్నీ స్వాతంత్ర్యానంతకాలంలో జరిగిన ఆధునికీకరణ వల్లే సాధ్యమైందని తేటతెల్ల చేశారు ఇటువంటి మార్పులు నగర కేంద్రాలలో మొదలై పల్లె ప్రాంతాలకు విస్తరిస్తాయని తేల్చి చెప్పారు.

శిష్టవర్గం (Elites) :

నగర రాజకీయాలను అర్థం చేసుకోవడానికి అధికార నిర్మితి, నాయకత్వాల గురించి తెలుసుకోవడం ఎంతైనా అవసరం. ఈ సందర్భంలో షియోకుమార్‌లాల్ జోధ్‌పూర్ పట్టణంలో 'The Urban Elite' (1975) అనే అధ్యయనం నిర్వహించారు. జోధ్‌పూర్ పట్టణంలోని శిష్టులపై జరిపిన ఈ అధ్యయనంలో నాయకత్వం దాదాపు పురుషుల చేతుల్లోనే ఉన్నట్లు, కులం ఆధారంగానే అధికార పంపిణీ జరిగినట్లు తేలింది. అగ్రకులాలైన బ్రాహ్మణులు, బనియాలు శిష్టవర్గంలో భాగంగా మెలుగుతున్నారని వ్యాపార, వృత్తి రంగాలలోని శిష్టులకంటే రాజకీయ శిష్ట వర్గానికే పలుకుబడి ఎక్కువని షియోకుమార్ స్పష్టపరిచారు.

నగర సమస్యలు :

నగర సమస్యలైన పేదరికం, రద్దీ (congestion) మురికివాడలు, ట్రాఫిక్ సమస్యలు, కాలుష్యం, దిగజారుతున్న జీవనస్థాయి, నాణ్యతల గురించి హెచ్.యు. బిజ్‌లానీ 'Urban Problems' (1977)లో చర్చించారు. ఈ రచనలో ఢిల్లీతోపాటు మరికొన్ని నగరాల కేస్ స్టడీలను ఉదాహరణలుగా పేర్కొంటూ నగర పరిపాలనకు చెందిన అనేక అంశాలను గురించి చర్చించారు.

నగరంలో పేదరికం :

మనదేశంలోని అనేక పెద్ద నగరాలలో పేదరిక సమస్యను గురించి అనేక అధ్యయనాలు జరిగాయి. కలకత్తా, బొంబాయి, ఢిల్లీ, మద్రాసుతోపాటు భారతదేశంలోని మరిన్ని పెద్ద నగరాలలో కనిపించే పేదరికం తాలుకు సమగ్రమైన దత్తాంశ వివరాలను ఆంద్రే మెనెఫీసింగ్, ఆల్ఫ్రెడ్ డిసౌజా (Andrea Menefee Singh and Alfred De Souza)లు తమ 'The Urban poor : Slum and Pavement Dwellers in the Major cities of India' (1980)లో అందించారు. ఈ రచన మురికివాడల్లోని వలస, గృహవసతి, సామాజిక వ్యవస్థ, ఆరోగ్యం, పౌష్టికాహారం, విద్య,

BRAOU

ఉద్యోగిత, ఆదాయంవంటి సామాజిక సూచికల (Social Indicators) ను ప్రముఖంగా పేర్కొవడం జరిగింది. ప్రణాళికలను రూపొందించేటప్పుడు మురికివాడలలో నివశించేవారి అవసరాలను, ప్రాధాన్యతలను దృష్టిలో ఉంచుకోవలసి ఉంటుందని పేర్కొన్నారు.

మురికివాడలలో జీవనం :

నగరాలలోని మురికివాడలపై అనేక అధ్యయనాలు జరిగాయి. అయితే మైసూర్‌లోని మురికివాడలపై కె.ఎన్. వెంకటరాయప్ప, బొంబాయి మురికివాడలపై ఏ. ఆర్. దేశాయ్ జరిపిన అధ్యయనాలు ఆ తరహా అధ్యయనాలకు శ్రీకారం చుట్టాయి. ఈ రెండు అధ్యయనాలు వర్ణనాత్మకమైనవి.

నగరాలలోని మురికివాడలకు సంబంధించిన అధ్యయనాలలో కొన్ని నగరంలోని పేదల స్థితిగతులకు సంబంధించిన అధ్యయనాలలో కొన్ని నగరంలోని పేదల స్థితిగతులకు సంబంధించిన అభిప్రాయాలను యధార్థతను పరీక్షించడానికి ఉద్దేశించినవైనా కొన్ని వాస్తవాలను వెలుగులోకి తెచ్చాయి. మద్రాసు నగరంలోని మురికివాడలను అధ్యయనం చేసిన Paul D. Wiebe (Social life in an Indian Slum, 1975) గతంలో నిర్వహించిన అధ్యయనాలు అపోహలపై ఆధారపడినవని భావించాడు. ముఖ్యంగా మురికివాడల్లో సామాజికంగా అవ్యవస్థితమైనవని, వాటిలోని ప్రజలు ఇతర ప్రాంతాలలోని ప్రజల మధ్య ద్వివిధత (duality) ఉందని భావించడం జరిగింది. కానీ Paul అధ్యయనం ఈ అపోహలను కేవలం అపోహలనే రుజువు చేసింది.

నూర్ మొహమ్మద్ కాన్పూర్‌లో చేపట్టిన అధ్యయనం 'Slum culture and deviant Behaviour' (1983) మురికవాడల ఆవాసానికి, నేర ప్రవృత్తికి ఉన్న సంబంధాన్ని పరీక్షించడానికి ప్రయత్నించింది. ఈ అధ్యయనంలో పేదరికం, అసౌకర్యంగా ఉన్న గృహాలు, అరకొర విద్యాస్థాయి వంటివి మురికివాడల సంస్కృతిని పెంచి పోషిస్తాయని, ఆసంస్కృతి నేరం, విచలిత ప్రవర్తన - జూదం, తాగుడు, భిక్షాటన, దొంగతనం, లైంగిక నేరాలుకు దారితీస్తుందని తేలింది.

నగర సముదాయ వికాసం :

నగర సముదాయ వికాసానికి సంబంధించి రెండు action cum research పథకాలు అమలులోకి వచ్చాయి. అందులో ఒకటి ఢిల్లీలోను, రెండోది బరోడాలోను అమలు అయింది. ఈ పరిశోధన, చర్య పథకాలలో ఒకదానికి - ఢిల్లీలోని పథకానికి - ఫోర్డ్ ఫౌండేషన్ నిధులు సమకూర్చగా మార్షల్ బి. క్లినార్ తన "Slums and community Development - 1968" లో ప్రస్తావించాడు. అట్లాగే బరోడా పథకానికి అమెరికన్ ఫ్రెండ్స్ సర్వీస్ కమిటీ నిధులు సమకూర్చింది.

భారత ప్రభుత్వ ఆరోగ్య, కుటుంబ నియంత్రణ నగరాభివృద్ధి మంత్రిత్వశాఖ ప్రారంభించిన 14 నగర సముదాయాభివృద్ధి పథకాలను గురించిన వివరాలను సుభాస్ చంద్ర, పునాలేకర్ ఎస్.పిలు తమ "Urban Community Programmes in India" (1975)లో రూపొందించిన నివేదికలో పేర్కొన్నారు. ఈ నివేదికలో బెరంగాబాద్, ఢిల్లీ, హైదరాబాద్, కాన్పూర్, లూధియాన, సూరత్ నగరాలలో ప్రారంభించిన పథకాల వివరాలను పొందుపరచడం జరిగింది. ఈ పథకాలు సాధించింది నిరాశాజనకంగా ఉన్నట్లు ఆ నివేదిక తెలియజేస్తుంది. అయితే ఇలాంటి పథకాలకు మంచి భవిష్యత్తు ఉందనే చెప్పాలి.

తమిళనాడులో పనిచేస్తున్న 'Tamilanadu New Residents' Welfare Trust పనితీరును పాల్ డి. వైబీ తన రచన Tenants and Trustees : A case study of the poor in Madras (1981)లో మూల్యాంకనం చేశాడు. పేదలకు తోడ్పడే మార్పులను తీసుకొని రావడంలో సామాజిక సేవలను అర్థం చేసుకోవడం ద్వారా సాధ్యమవుతుంది. ఇలాంటి ప్రయత్నాన్ని ప్రోత్సహించాల్సిన అవసరముంది. అంతేకాక వివిధ ఏజెన్సీలు, పథకాల పాలనా పరమైన నిర్మితికంటే పేదలతో కలిసి, పేదలే ఈ పథకాలను అమలు చేయడం మేలనే విశ్వాసం ముఖ్యమైనదని ఈ రచనలో పేర్కొనడం గమనించదగ్గ అంశం.

BRAOU

నగరానికి ప్రణాళికా రచన (Urban Planning) :

భారతదేశ ప్రణాళికా సంఘం (Planning Commission) వెలువరించిన "Reports of Task Forces on Housing and Urban Development" నివేదికలు ఒక సమగ్రమైన, బహు ముఖ్యమైన కృషిగా భావించవచ్చు. ఈ నివేదికల్లో దృష్టిని ప్రధానంగా నగరాలలోని భూములకు సంబంధించిన విధానంపైనే దృష్టి కేంద్రీకరించడం జరిగింది. రెండో నివేదికలో (Report-II) నగరాభివృద్ధికి అవసరమయ్యే నిధుల గురించి చర్చించడం జరిగింది. శీఘ్రగతిలో సాగుతున్న నగరీకరణ దృష్ట్యా అంశం కీలకమైందేనని చెప్పాలి. మూడో రిపోర్టులో నగర అభివృద్ధి నిర్వహణ గురించి, దానిలో స్థానిక అధికారుల పాత్ర గురించి, నగరం, మహానగరం, రాష్ట్రస్థాయుల్లో నిర్వహణ కార్యవిధులను గురించి, నగర అభివృద్ధి నిర్వహణకు సంబంధించిన ఉద్యోగి బృందం, సిబ్బందిని గురించి పేర్కొడం జరిగింది.

నగరాభివృద్ధి తాలూకు ప్రణాళికలకు బావజాల ప్రాతిపదిక, రాజకీయ నేపద్యాలున్నట్లు ఆల్‌ఫ్రెడ్ డిసౌజా తన "Urban Growth and Urban Planning : Political Context and People's Priorities" (1983) లో పేర్కొన్నాడు. అతడు నిర్వహించిన అధ్యయనంలో నూతన నగరాభివృద్ధి పోకడలు, పేదలు, అనియతరంగం (informal sector) పై నగర ప్రణాళికల ప్రభావంవంటి అంశాలను చర్చించాడు. నగరంలోని పేదలు ఒక అభివృద్ధికి తోడ్పడే వారేగాని, భారంకాదనే అవగాహన అధికమవుతోందని, పేదప్రజానీకం అభివృద్ధి ప్రక్రియలో పాలుపంచుకొనేవారేకాని అవరోధం కల్పించేవారు కాదనే భావం బలపడుతోందని అతని అధ్యాయం ద్వారా వెల్లడైనట్లు డిసౌజా పేర్కొన్నాడు.

వృద్ధికేంద్రాలను బలోపేతం చేయడమనేది నగర వికేంద్రీకరణను (Urban decentralization) సాధించడానికి ఉన్న పద్ధతుల్లో ఒకటి. ఎస్. ఎం. షాతన "Growth centres for Rural and Urban Development" (1985)లో మహానగరాలు, అధిక జనాభాను అదుపుచేయడానికి గ్రామీణ వెనకప్రాంతాలను పరిపుష్టం చేయడానికి మధ్యరకం పట్టణాల అభవృద్ధి వ్యూహాన్ని ప్రతిపాదించాడు.

నగరపాలన (Urban Administration)

ఈ మధ్యకాలంలో నగరపాలన అనేది ఒక ముఖ్యమైన అధ్యయనాంశంగా రూపొందింది. ఇది ఒక భిన్న శాస్త్రాల కలగలుపు. దీనిలో టౌన్‌ప్లానింగ్, ప్రభుత్వపాలన, అర్థశాస్త్రం వంటి భిన్న శాస్త్ర, సాంకేతికత నిపుణుల అవసరముంటుంది.

ఎం. ఎన్. బాచ్ (M.N. Bach) తన రచన "Planning the Indian city" (1987)లో నగరపాలనకు సంబంధించి అనేక అంశాలను ప్రస్తావించాడు. ఈ గ్రంథంలో ఇతడు నగరాల స్థానిక పర్యావరణ ప్రభావాలను గురించి భూమి వినియోగం, మ్యానేజ్‌మెంట్, షెల్టర్, నగరజీవనాదులైన నీటి సప్లయ్, సీవేజ్, పరిశుభ్రం వాతావరణం. రవాణ సదుపాయాలు మొదలైన వాటిని గురించి, నగరాలలోని కార్మిక వర్గం, ఉపాధి తీరుతెన్నులు, ప్రణాళికా రచనకు అవసరమైన యంత్రాంగం, చివరిగా నగర సౌందర్యంవంటి వాటిని గురించి పరిశీలించాడు.

హెచ్.డి. కొపార్డేకూడా తన "Managing Urban Development" (1987)లో కూడా నగరాభివృద్ధికి సంబంధించిన అనేక అంశాలను పరిశీలించాడు. ఈతని పరిశీలనలోని ముఖ్యాంశాలు : నగరాభివృద్ధి ధోరణులు, భూయాజమాన్యం, గృహవసతి, నగరంలోని పేదలకు ఆశ్రయం, నీటిసప్లయ్, ఇతర వసతులను తక్కువ ఖర్చుతో ప్రజలకు అందించడం, తద్వారా నగరంలోని సమస్యలను పరిష్కరించడం.

చార్ల్స్ కొరియా (Charles corea) తన 'The New Land Scapes' (1985)లో నగరాభివృద్ధికి ప్రణాళికలను గురించి ప్రస్తావించారు. స్వయం సహాయం, గృహవసతి, చక్కటి ఇరుగుపొరుగు ప్రాంతం ఏర్పరచడం, ముఖ్యంగా నైరాశ్యంతో జరిగే వలసలను నివారించడం అనే అంశాలను ప్రత్యేకంగా పేర్కొన్నారు. వసంత్ కె. బావా (Vasant. K. Bava) హైదరాబాద్, పూనె, బొంబాయి నగరాలలో కేస్ స్టడీలను నిర్వహించారు.

ఇతని ప్రకారం నగర ప్రణాళికా రచన, నగరాభివృద్ధి అనేవి దేశాభివృద్ధి కార్యక్రమంలో ఒక అంతర్భాగంగా ఉండాలి. ఇలా జరిగినప్పుడే ఒక నగరం తాలూకు పౌరజీవనం, సంస్కృతి, సమాజాలను గురించిన అవగాహన ఏర్పడుతుంది. అది నిర్వహణ సాధ్యంగా మారతాయి.

BRAOU

కె.సి. శివరామకృష్ణన్, లెస్లీగ్రీన్‌లు తమ 'Metropolitan Management : The Asia Experience' (1986)లో కొన్ని ఎంపిక చేసిన దక్షిణ, తూర్పు ఆసియా దేశాలలోని కొన్ని మహానగరాలు ఎదుర్కొంటున్న నిర్వహణ సమస్యలను అధ్యయనంచేసి వాటి నివారణకు కొన్ని సూచనలకూడా చేశారు.

నగరీకరణవల్ల ఏర్పడే సమస్యలను ఎదుర్కోవడానికి ఇతర అభివృద్ధి చెందుతున్న దేశాల మాదిరిగానే భారతదేశంకూడా నిధుల కొరత సమస్యను ఎదుర్కొంటోంది. అయితే మన దేశంలోని ముఖ్యమైన సమస్యల అవగాహన లోపం, నిర్వహణలోపాలు, గోపాల్ భార్వ్ సంపాదకతరంలో వెలువడిన సంపుటిలో 'Urban Problems and policy perspectives' (1981)లో సమస్యల వివిధ అంశాలను గురించి లోతుగా చర్చించడం జరిగింది.

నగరం, ప్రాంతం :

నగరం, ప్రాంతాల మధ్య సంబంధాన్ని గురించి అధ్యయనాలను స్థూలంగా రెండు రకాలుగా వర్గీకరించవచ్చు. (1) నగర ప్రాంతాల మధ్య ఉన్న సంబంధాల వివిధ అంశాలను వివరించే అధ్యయనాలు (2) నగరంనుంచీ ప్రాంతానికి ప్రసరించే ప్రభావం.

పై వాటిలో మొదటి తరహా అధ్యయనాలను ప్రధానంగా నిర్వహించింది నగర భూగోళ శాస్త్రజ్ఞులే. ఈ అధ్యయనాలలో ప్రముఖంగా పేర్కొదగినది ఐరావతి కార్వే, జె.ఎస్. రణదేవ్‌ల అధ్యయనం : 'The Social dynamics of a growing Town and it's Surounding Area' (1965). దీనిలో వీరు నగరం, దాని పోషక ప్రాంతం (Hinter land) మధ్య నెలకొన్న సామాజిక, సాంస్కృతిక కారకాలను కూడా పరిశీలించారు.

నగరం నుంచీ ప్రాంతానికి ప్రసరించే ప్రభావాన్ని గురించి సమాజశాస్త్రవేత్తలు, సామాజిక మానవ శాస్త్రజ్ఞులు కూడా కొంత కృషి చేశారు. మిల్టన్ సింగర్ తన పరిశోధనా పత్రం 'The Great Tradition in a Metropolitan Centre' (1958), ఎల్.పి. విద్యార్థి తన 'Cultural Configuration of Ranchi' (1969)లో రాబర్ట్ రెడ్‌ఫీల్డ్ ప్రతిపాదించిన నగరత్వ భావనను ఒక స్వతంత్ర్య చలాంకంగా పరిగణించి నగరాలు వాటి పరిసర ప్రాంతాలపై ప్రభావం చూపుతాయని పేర్కొన్నారు. వై.బి. దామ్లే : Communication of Modern Ideas and knowledge in Indian villages (1955), హేమలత ఆచార్యా : Urbanizing Role of a one lakh city (1966)లో నగర ప్రాంతపు ఆధునికీకరణ ప్రభావం పరిసర ప్రాంతాలపై పడటాన్ని నిశితంగా అధ్యయనం చేశారు. వీరి అధ్యయనాలలో నగరాల ప్రభావ ప్రసరణం స్వల్పమేనని తేలింది. రిచర్డ్ డి. లాంబర్ట్ తన పరిశోధనాపత్రం 'The impact of urban society upon village life' (1962)లో ఈ అంశానికి సంబంధించి, గతంలో జరిగిన అధ్యయనాలన్నింటినీ సమీక్షించాడు. ప్రభావ ప్రసరణ చెప్పుకోదగ్గ స్థాయిలో లేదనే నిర్ణయానికొచ్చాడు. అయితే కొన్ని మార్పులను గమనించగలిగాడు. (1) నగరీకరణ హఠాత్తుగా ఏర్పడిన సందర్భాలలో మార్పులు స్పష్టంగా కనిపిస్తాయి. (2) నగరీకరణే స్వతంత్ర చలాంకంగా కాక భారీ స్థాయిలో జరిగిన పారిశ్రామికీకరణ కూడా చలాంకంగా ప్రవేశపట్టినప్పుడు మార్పులు స్పష్టంగా తెలుస్తాయి.

నగర - గ్రామ సంబంధాలు :

నగరాలు వాటిచుట్టూ ఉన్న ప్రాంతాలకు సంబంధించి వివిధ రకాల విధులు నిర్వహిస్తాయి. అంటే గ్రామ - నగర పరస్పర సంబంధాలనేవి నగరీకరణలో ఒక ముఖ్య అంశంమన్నమాట. నగర - గ్రామ సంబంధాలపై కొన్ని సమాజశాస్త్ర అధ్యయనాలు కొన్ని లేకపోలేదు.

బ్రిజ్‌రాజ్ చౌహాన్ తన 'Towns in Tribal setting' (1970) లో రెండు గిరిజన సమూహాల మధ్య సంబంధాలను అధ్యయనం చేశాడు. ఆ సమూహాలు : పట్టణాలలో ఉంటున్న సమూహం, పట్టణ పరిసరప్రాంతాలలోని గిరిజన సమూహం. ఈ రెండు సమూహాలమధ్య సన్నిహితము, అర్థవంతమైన సంబంధం ఏదీ ఉన్నట్లు కనిపించదని పేర్కొన్నాడు.

రిచర్డ్ జి. ఫాక్స్ తన 'From zamindar to ballot Box : Community change in a North Indian Market Town' (1969)లో వలసానంతర వ్యవస్థ (Post Colonial) ఉన్న - పారిశ్రామిక పూర్వ, పారిశ్రామిక లక్షణాలులేని మార్కెట్ టౌన్‌లో వ్యాపార వర్గమే పట్టణ ప్రాంతాల మధ్య సంబంధానికి ప్రధాన సంధానకర్త అని పేర్కొన్నాడు.

BRAOU

గ్రామాలపై నగరీకరణ ప్రభావం :

నగర ప్రాంతాలకు సమీపంలో ఉన్న గ్రామాలు లక్షణాలను సంతరించుకొంటాయి. ఇలాంటి నగర గ్రామాల (Urban Villages)ను అధ్యయనం చేయడంలో సమాజశాస్త్రవేత్తలు ఆసక్తి కనబరుస్తారు. జి.ఎస్. ఘురే తన రచన 'Anatomy of a Urban community' (1969)లో పూనాపట్టణానికి సమీపంలో ఉన్న గ్రామాలపై నగరీకరణ ప్రభావాన్ని గురించి అధ్యయనం చేశాడు. ఢిల్లీ సరిహద్దు ప్రాంతంలోని ఒక గ్రామంపై నగరీకరణ ప్రభావాన్ని గురించి ఎమ్.ఎస్. రావ్ తన రచన 'Urbanization and Social Charge' (1970)లో సమగ్రంగా పరిశీలించాడు.

18.9 సారాంశం

ఒక సామాజిక స్థానీయ వ్యవస్థగా నగర సముదాయం నిర్మితి, క్రమ పరిణామాలను విశ్లేషించడమే నగర సమాజశాస్త్ర లక్ష్యమని ఈ యూనిట్ ద్వారా మీరు తెలుసుకొంటారు.

మన దేశంలో నగర అధ్యయనాలకు శ్రీకారం చుట్టింది. ప్రసిద్ధ టౌన్ ప్లానర్ అయిన పాట్రిక్ గిడ్డిస్‌యే అని చెప్పవచ్చు. నగర ప్రాంతాల తలూకు విశేషాలు తెలియజేసే సంస్థలు, నివేదికలలో ముఖ్యమైనవి జనాభా గణన నివేదికలు, నేషనల్ శాంపుల్ సర్వేక్షణలు.

18.10 నమూనా పరీక్షా ప్రశ్నలు

I. కింది ప్రశ్నలకు 30 పంక్తులలో సమాధానాలు రాయండి.

1. నగర సమాజశాస్త్ర స్వభావము, పరిధిని గురించి వివరించండి.
2. చికాగో వాదాన్ని గురించి క్లుప్తంగా చర్చించండి.
3. సంప్రదాయ సమాజశాస్త్ర సిద్ధాంతం గురించి వివరించండి.
4. పోస్ట్ చికాగో స్కూల్ ప్రతిపాదించిన నగర సమాజశాస్త్రం సిద్ధాంతాలను గురించి వివరించండి.

II. కింది ప్రశ్నలకు 15 పంక్తులలో సమాధానాలు రాయండి.

1. దూర్‌ఖెమ్ ప్రతిపాదించిన యాంత్రిక, జైవిక సదృశతను వివరించండి.
2. లూయీవర్త్ ప్రతిపాదించిన సిద్ధాంతం గురించి రాయండి.
3. కింది అంశాలను గురించి క్లుప్తంగా వివరించండి.

(a) నగర - గ్రామ సంబంధాలు	(b) నగర సముదాయ వికాసం
(c) నగరం - ప్రాంతం	(d) గ్రామాలపై నగరీకరణ ప్రభావం
(e) మురికివాడలలో జీవనం	(f) చుట్టుపట్ల ప్రాంతాలు
(g) రాజకీయాలు	(h) నగరానికి అనువైన ప్రణాళికా రచన

18.11 చదవదగిన పుస్తకాలు

Carp. David A, Gregory P. Stone and William C. Yoels, (1991) : Being Urban : A Sociology of City Life (London : Praeger)

Chandra Sekharaiah K. 1982 : Urban Sociology in India - Present Trends, perspectives and Research Needs. in P.K.B.Nayar (ed). Sociology in India : Retrospect & Prospech (Delhi : B.R.) Publishing corporation).

BRAOU

D'Souza, Victor. S., 1974 : Urban Studies : A Trend Report, in ICSSR, A Survey of Research in Sociology and Anthropology, Vol. I , (Bombay : Papular Prakashan)

D'Souza, Victors, 1985 : 'Urban Studies' in ICSSR, A Survey of Research in Sociology and Anthropology,1969-1979 (New Delhi : Satavahana)

Fisher, claude S. : 'Theories of urbanism', in George Gmelch and walter P. zenner (eds.), Urban life (Newyork : St. Martin's Press)

Gottdiener, Mark, 1994 : The New Urban Sociology (Newyork : Mcgraw-Hill, Inc)

Kosambi, Meera, 1994 : Urbanization and Urban Development in India (Research in Sociology and social Auturopology : Third Survey) (Delhi : ICSSR)

McGahar, Peter, 1984 : 'Urban Sociology as a Field of Study' in Noel Iverson (ed), Urbanism and Urbanization : Views, Aspects and Dimensions (Leiden : E.J. Brill)

Spates, James L. & John : The Sociology of cities (Betmont : Macionis, 1992 Wodsworth Publishing Co.)

Under, Grant (ed), 1989) : Longman Illustrated Encyclopedia of World History (London :Ivy Leaf)

United Nations, 1982 : Population of India (New York : United Nations)

Venkatarayappa K.N., 1982 : 'Emerging Trends in Urban Studies in India'. in P.K.B.Nayar (ed), Sociology in India : Reprospect & Prospect (Delhi : B.R. Publishing Corporation)

BRAOU

భాగం - 19 : నగరాల ఉద్భవం

విషయక్రమం

19.0 లక్ష్యాలు

19.1 పరిచయం

19.2 నగరాల ఆవిర్భావం

19.2.1 పారిశ్రామిక విప్లవ పూర్వ నగరాలు

19.2.2 పారిశ్రామిక నగరాలు

19.2.3 పారిశ్రామిక విప్లవానంతర నగరాలు

19.3 సారాంశం

19.4 నమూనా పరీక్షా ప్రశ్నలు

19.5 చదవదగిన పుస్తకాలు

19.0 లక్ష్యాలు

ఈ భాగం చదివాక మీరు కింది వాటిని గురించి వివరించగలరు :

- పారిశ్రామిక పూర్వ నగరాలు
- పారిశ్రామిక నగరాలు
- పారిశ్రామికానంతర నగరాలు

BRAOU

19.1 పరిచయం

నగరాలు 10,000 సంవత్సరాల కిందటే ఉద్భవించాయి. అయితే ఈనాడు మనం ప్రపంచమంతటా చూస్తున్న వేగవంతమైన నగరీకరణ చరిత్ర మాత్రం రెండువందల సంవత్సరాలదే. ఈ యూనిట్‌లో నగరాలు ఎలా ప్రారంభమయ్యాయి, వాటి చరిత్రకు సంబంధించిన వివరాలు చర్చించడం జరుగుతుంది. మానవ సమాజంలో ఇంతరవకూ మూడు స్థాయులలో ఉన్న మానవ వ్యవస్థాపన (human organization) కనిపిస్తుంది. ఈ మూడు స్థాయులకూ తమవైన సాంకేతిక, ఆర్థిక, సామాజిక, రాజకీయ తీరుతెన్నులున్నాయనే అభిప్రాయం షోబర్గ్ (Sjoberg 1973 a : 19-20) వెల్లడించారు. వీటిలో మొదటి స్థాయిలోని మానవ వ్యవస్థాపన 'జానపద సమాజం' (folk society) ఇది నగరపూర్వ నిరక్షరాస్య సమాజం. ఈ సమాజంలోని జనాభా స్వల్పంగా ఉంటూ, సారూప్యత, స్వయం సమృద్ధత లక్షణాలను కలిగి ఉంటుంది. ఆహార సేకరణ, ఉత్పత్తులలో పూర్తిగా నిమగ్నమై ఉంటుంది ఆహారపు మిగులు అనేది ఉండే అవకాశం చాలా తక్కువ. ఈ రకం సమాజంలో ప్రత్యేకీకరణ అనేది అతి తక్కువ స్థాయిలోగానీ అసలు లేకుండాగానీ ఉంది. వర్గభేదం లేకుండా ఉంటుంది. ఈనాటికీ ప్రపంచంలోని కొన్ని ప్రాంతాలలో ఈ రకమైన జానపద సమాజాలు మనుగడ సాగిస్తూ ఉన్నాయి.

సాంకేతిక ప్రగతి, వ్యవస్థా నిర్మితుల ఆధారంగా కొన్నివేల సంవత్సరాల కిందట సారూప్యత గల మానవ సమూహాలు పరిణామ క్రమంలో సంక్లిష్ట సమాజాలుగా రూపుదిద్దుకొన్నాయి. ఈ రకమైన సమాజాలే రెండోస్థాయి వ్యవస్థాపనకు - ఫ్యూడల్ లేదా నాగరిక పారిశ్రామిక పూర్వసమాజానికి (feudal or civilized preindustrial society) దారి తీశాయి. ఫ్యూడల్ సమాజంలో అధిక దిగుబడినిచ్చే విత్తనాల వాడకం, వాటిని నిల్వచేసే సామర్థ్యం, పశుపోషణ అనేవి అభివృద్ధి చెంది ఉంటాయి కాబట్టి ఆహారపు మిగులు సాధ్యం అవుతుంది. ఆహారపు మిగులు పని ప్రత్యేకీకరణకు వర్గ వ్యవస్థ అభివృద్ధికి దోహదం చేస్తుంది. అంతేగాక ఈ సమాజాలలో లోహాలను శుద్ధి చేసే నైపుణ్యం (Metallurgy), నాగళ్ళు వాడడం, చక్రాలను ఉపయోగించడం ఉంటుంది. కాబట్టి ఇవన్నీ వ్యవసాయ మిగులుకు సహాయపడతాయి.

ఈ స్థాయిలోని సమాజాలలో రెండు ముఖ్యమైన అంశాలు కనిపిస్తాయి. అందులో మొదటిది అక్షర జ్ఞానం - ముఖ్యంగా రాయడం. ఇది జమాఖర్చులు రాయడం, చారిత్రక సంఘటనలను రికార్డు చేయడం, చట్టం శాసనాల అభివృద్ధి, సాహిత్యం, మతంవంటివి అభివృద్ధి చెందడానికి తోడ్పడుతుంది. అయితే తీరిక సమయంగల శిష్టులకు మాత్రమే అక్షర జ్ఞానం ఉండేది. ఇక రెండవ అంశం మానవ, జంతు సంబంధంకాని ఇంధన వనరులు అందుబాటులో ఉండటం, తరువాతి కాలంలో ఫ్యూడల్ సమాజాలు వాయుశక్తిని ఉపయోగించి సముద్రప్రయాణం చేయడం, ధాన్యాన్ని దంపడమేకాక జలశక్తిని కూడా వినియోగించుకోగలిగాయి. ఇటువంటి సమాజం నుంచే ప్రపంచంలోని అతి ప్రాచీన నగరాలు ఉద్భవించాయి.

మూడో స్థాయిలోని మానవ వ్యవస్థే ఇప్పుడు మనం చూస్తున్న ఆధునిక పారిశ్రామిక నగరం. ఈ నగరంలో అత్యధికులు అక్షరాస్యత కలిగి ఉంటారు. నిరంతరం మార్పులకు లోనయ్యే వర్గ వ్యవస్థ ఉంటుంది, శాస్త్ర సాంకేతిక రంగాలలో గొప్ప అభివృద్ధి ఉంటుంది. ఈ అభివృద్ధే నిర్జీ ఇంధనం- ఆవిరి, విద్యుచ్ఛక్తి వంటివాటిని పారిశ్రామిక విప్లవం కొనసాగడానికి ఎంతో తోడ్పడ్డాయి. ఇంతవరకు వివరించిన మూడు అంచల నిర్మిత పారిశ్రామిక విప్లవ పూర్వపు సమాజాల - భూస్వామ్య వ్యవస్థ సమాజాల - ఆవిర్భావాన్ని అర్థం చేసుకోవడానికి తోడ్పడుతుంది.

19.2 నగరాల ఆవిర్భావం (Emergence of city)

శాస్త్ర, సాంకేతిక రంగాలలోని అభివృద్ధితోపాటు మరోరెండు ముఖ్యమైన కారకాలు కూడా నగరాల ఆవిర్భావానికి అవసరం. మొదటిది, వ్యవసాయ ఉత్పత్తులలోని అదనపు ఉత్పత్తులను సేకరించడానికి, నిలవచేయడానికి, పంపిణీ చేయడానికి, కోటలు, పబ్లిక్ భవనాలు , నీటిపారుదల వ్యవస్థలు మొదలైనవాటికి భిన్నమైన సామాజిక వ్యవస్థ అవసరమైంది. ఇలాంటి సామాజిక వ్యవస్థ పాలనకు ఒక శిష్టవర్గం అవసరమైంది. వీరికి సహాయంగా ఉండేందుకు రకరకాల నిపుణులు కూడా అవసరమైంది. పాలకవర్గమైన శిష్టులు రాజకీయాధికారం - మతపరమైన విశ్వాసాలు, పరిజ్ఞానమున్న వారుల మద్దతుతో - చెలాయించగల స్థితిలో ఉంటారు. ఇలాంటి వ్యవస్థ రైతాంగం తాము పండించిన పంటలో మిగులు భాగాన్ని నగరాలలోని వారి అవసరాలకోసం వదులుకొనేట్లు చూడటానికి అవసరమవుతుంది. రెండు ప్రధానాంశం వ్యవసాయ ఉత్పత్తులలో మిగులు సాధించడానికి సారవంతమైన భూమి, వ్యవసాయానికి, తాగునీటి వినియోగానికి అవసరమైనంత నీరు అందించడానికి అనువైన వాతావరణం ప్రపంచంలోని తొలినగరాలు నదీలోయ ప్రాంతాలలోనే వెలిశాయి. నగరాన్ని గిడన్ సోబెర్గ్ (Gidon zoberg) ఈ విధంగా నిర్వచించాడు. 'విలైనంత విశాల భూభాగం, జనసాంద్రతతోబాటు వివిధ రకాల వ్యవసాయేతర నిపుణులు - విద్యావంతులైన శిష్టజనం - ఉన్న ప్రాంతమే నగరం.' రచనా సంప్రదాయం సామాజిక క్రమంలో ప్రధానమైన పరివర్తనకు అనుకూలంగా ఉంటుంది. వివిధ తరహాల ప్రత్యేకీకరణలకు, గణితశాస్త్రాభివృద్ధికి, ఖగోళశాస్త్రం, ఇతర శాస్త్రాల అభివృద్ధికి, సంక్లిష్టపాలాల వ్యవస్థ అభివృద్ధికి, న్యాయవ్యవస్థకు ఇది ఎంతగానో తోడ్పడుతుంది.

19.2.1 పారిశ్రామిక విప్లవపూర్వ నగరాలు

పాలస్తీనాలోని జెరిచోవ్ (Jericho) అనే పట్టణం జెరుసేలానికి ఈశాన్య దిశలో 15 మైళ్ళ దూరంలో ఉంటుంది. జోర్డాన్‌కు చెందిన సారవంతమైన లోయల్లో వెలిసిందే ప్రపంచంలోని అతిప్రాచీన నగరం. పురావస్తుశాస్త్రవేత్త అయిన కాథలీన్ కెనియన్ (Kathleen Kenyon) జెరిచోవ్ పట్టణ అవశేషాలను వెలికి తీశాడు. అది 10 లక్షల సంవత్సరాలనాటి 'అభివృద్ధి చెందుతున్న నగరంగా గుర్తించడం జరిగింది. పిరమిడ్‌లు నూతన నిర్మాణాలుగా భావిస్తున్న రోజుల్లో ఈ నగరం పురాతన నగరంగా ప్రసిద్ధమైంది. క్రీస్తు పూర్వం 8000 నాడే ఈ నగరం వెలిసిందని, దాని జనాభా 600 అని కనుగొన్నారు. జనసాంద్రత, సంక్లిష్ట సామాజిక వ్యవస్థ, వివిధ తరహాల కార్యకలాపాలు సాగుతున్న వ్యవస్థ, అధికార అనుక్రమ సంబంధాలున్నా వ్యవస్థ. ఈ లక్షణాలున్న వ్యవస్థకాబట్టే అది అతి పురాతన నగరంగా ప్రసిద్ధమైంది. ఈ నగరం చుట్టూ ప్రహరీ గోడ, ఒక టవర్, ఒక పెద్ద అగడ్తలు ఉండేవి. ఒయాసిస్సులోని నీటిని చుట్టూ ఉన్న పొలాలకు నీరు అందించే నీటిపారుదల వసతులుండేవి. అక్కడి ఇళ్ళు గుండ్రంగా, చేతితో తయారు చేసిన ఎండకు ఎండిన ఇటుకలతో నిర్మితమై ఉండేవి.

BRAOU

(క్రీస్తుపూర్వం 6000 నాటికే ఈనాటి టర్కీలోని పబయన్ ఒక నగరంగా బాగా అభివృద్ధి చెంది ఉండేది. ఈ నగరం విస్తీర్ణం 32 ఎకరాలు నగర జనాభా 6 వేలు (spates et.al. 1992 : 31-34).

మెసొపొటోమియా : క్రీస్తుపూర్వం 4000 నాటికే టైగ్రిస్, యూఫ్రెటీస్ నదీ ప్రాంతాల తూర్పుభాగంలో ఒక నగరం వెలిసింది. అదే మెసొపొటెమియా. ఈ ప్రాంతంలోని నగరాలలో ముఖ్యమైనవి ఎరిడు (Eridu), ఎరెచ్ (Erech), లగాష్ (Lagash), కిష్ (Kish), ఉరుక్ (Uruk), ఉర్ (Ur) లు ఉరుక్ విస్తీర్ణం 1,100 ఎకరాలు, జనాభా 50 వేలు. ఈ నగరాలన్నింటికీ ఒకే రకమైన సాంకేతిక ప్రాతిపదిక ఉండేది. అక్కడి ముఖ్యమైన తృణ ధాన్యాలు (cereals) బార్లీ, గోధుమ. వారు ఉపయోగించిన లోహం కంచు. చక్రాలున్న బండ్లు, ఎడ్లులాగే నాగళ్ళు ఉపయోగించేవారు. ఆ నగరాలు మతాధికారుల సలహాలపై రాజుల పాలనలో ఉండేవి. రాజే ముఖ్య అర్చకుడుగా ఉండేవాడు. రైతులు పండించిన పంటలో కొంత మిగులును కప్పంగా వసూలుచేసి దేవాలయ ధాన్యాగారాలలో భద్రపరిచేవాడు. ఈ నగరాలలో నిపుణులైన చేతి వృత్తులవారు, వ్యాపారులు, వర్తకులు ఉండేవారు. ఈ నగరాలలో చాలా వాటిలో 5,000 నుంచి 10,000 వరకు జనాభా ఉండేది.

నైల్ నదీలోయ

క్రీస్తుపూర్వం 3100 నాటికీ నైల్ నదీలోయలో మెమ్ఫిస్, హిరాకోనోపోలిస్ నగరాలను స్థాపించడం జరిగింది. క్రీ.పూ. 2600, 2500 నాటికీ గిజాలోని దిగ్రేట్ పిరమిడ్‌ల నిర్మాణం జరిగింది. ఈ పిరమిడ్‌లు బ్రహ్మాండమైన కట్టడాలు. ఇలాంటి వాటిని మానవచరిత్రలో మరెన్నడూ నిర్మించి ఉండలేదనే చెప్పాలి.

ఇండస్ లోయ, ఎల్లో నదీతీరాలలోని నగరాలు

క్రీ.పూ. 2500 నాటికే ఇండస్ లోయలో మొహెంజదారో, హరప్పాలలో నగరాలు వెలిశాయి. ఈ ప్రాంతం ప్రస్తుతం పాకిస్తాన్‌లో ఉంది. క్రీ.పూ. 2500 ప్రాంతంలో ఈ నగరాలలోని నాగరికత ప్రాంతీయ నాగరికతగా గుర్తించవచ్చు. ఈ రెండు నగరాలు క్రీ.పూ. 1500 నాటిదాకా ప్రముఖమైన నగరాలుగానే ఉండేవి. ఈ రెండు నగరాల జనాభా 40,000. మొహంజదారో నగర నిర్మాణంలో గ్రిడ్ బరన్ నమూనాను అనుసరించినట్లు తెలుస్తుంది. మురుగునీటి పారుదల కోసం ఇటుకలతో కట్టిన ఓపెన్ సీవర్స్, పబ్లిక్ బాత్‌రూములు, సిట్‌డౌన్ మరుగుదొడ్లు ఉండేవి. ఇలాంటి సౌకర్యాలు ఐరోపా నగరాలలో 19వ శతాబ్దందాకా సాధారణంగా కనిపించేవికావు.

క్రీ.పూ. 2000 నాటికే ఎల్లో నది మధ్యతీరంలో నగర జనావాసాలు ఏర్పడ్డాయి. ఇలా ఏర్పడ్డ మొదటినగరం పో (P.O.), ఇదే షాంగ్ రాజవంశపు మొదటి రాజధాని నగరం. పురావస్తు తవ్వకాలు అసంపూర్ణంగా ఉన్నందువల్ల ఈ నగర విశేషాలను గురించి పూర్తి సమాచారం తెలియడంలేదు. షాంజ్ రాజవంశపు రెండో, మూడో రాజధాని నగారాన్ని గురించిన పూర్తి వివరాలు అందుబాటులో ఉన్నాయి. ఈ రాజవంశం రెండో రాజధాని నగరమైన ఛెంగ్-ఛోవ్ 4.5 మైళ్ళు పొడవు, 30 అడుగుల ఎత్తు ఉన్న ప్రహరీగోడ ఉంది. ఈ ప్రహరీగోడ 1.5 చ. మైళ్ళ విస్తీర్ణ ప్రాంతాన్ని చుట్టూ ఉంది. ప్రహరీలో పరిపాలనా విభాగం శిష్టాచార సంబంధమైన కేంద్రం (Ceremonial Centre) కూడా ఉండేవి. ఈ నగర శివారు ప్రాంతాలలోనివారు నగర జీవితంలో భాగస్వాములుగానే ఉండేవారు. ఈ వివరాలన్నిటినిబట్టి చూస్తే నగర జీవితం ప్రముఖ నదీ తీరాల వెంబడీ - నైల్, ఇండస్, ఎల్లో నదుల వెంబడి - ప్రధానంగా కనిపిస్తున్నట్లు తెలుస్తుంది. స్థానిక ప్రజలు కూడ ఈ నగరాల అభివృద్ధికి వారి వంతు తోడ్పడ్డారనే చెప్పవచ్చు.

కొలంబియా పూర్వ నగరాలు (Pre - Columbian Cities)

మధ్య, పశ్చిమ లాటిన్ అమెరికాలో కొలంబియన్ పూర్వ నగరాల అభివృద్ధిలో విస్థరణ (diffusion) ఏ విధమైన పాత్ర వహించలేదనిపిస్తుంది. మయన్‌లు, జెపొటస్‌లు (Zapotees), మిక్సిటీస్‌లు, ఆజ్‌టెక్స్‌లు - మెసో అమెరికాకు చెందిన - నగరాలు పెద్ద ఎత్తున అభివృద్ధి చెందాయి. క్రీ.శ. 500 నాడు మధ్య మెక్సికోలోని టయోధియొకన్ (Teothuacan) నగర జనాభా 200,000. నగర వైశాల్యం ఇంపీరియల్ రోమ్‌కంటే ఎక్కువ. గాటిమాలాలోని మాయన్ నగరానికి చెందిన టికాల్ లో 6.2 చ. మైళ్ళ విస్తీర్ణంలో 3000 నుంచి 5000 జనాభా ఉండేది. మెక్సికో నగరానికి సమీపంలో ఉన్న జిబిలెక్ కోటన్ - మరో మయాన్ నగరం - నగరంలోని నిర్మాణాల సంఖ్య 85000.

BRAOU

మొదటి మిలేనియంలో ఈ నగర జనాభా 100,000. మాయన్ నగరాలన్నీ శిష్టాచార సంబంధమైన కేంద్రాల చుట్టూ వెలిశాయి. అనాటి ఈ నగరాల ప్రజలకు రాయడంవచ్చు. గణితశాస్త్రం, ఖగోళశాస్త్ర రంగాలలో ఆనాటి ప్రజలు గణనీయమైన ప్రగతి సాధించారు. అక్కడివారు "భావనను, సౌర సంవత్సర దైర్ఘ్యాన్ని (length of Solar year) కనుక్కొన్నారు. దక్షిణ అమెరికాలోని అండియన్ ప్రాంతంలో నగర సముదాయలు ఏర్పడటం మొదలైంది. ఈ సమాజానికి రాయడం తెలియదు. అందువల్ల నగరాలలోని నిర్మాణాలకు సంబంధించిన పరిజ్ఞానం కొరవడింది. విద్యావంతులైన శిష్టవర్గం, న్యాయ వ్యవస్థ తాలూకు సంప్రదాయం, మతం, చరిత్రలకు సంబంధించిన పరిజ్ఞానం లోపించాయి. ఇన్‌కాన్‌లు (Incas) సైనికపరమైన, భవ్య నిర్మాణ శాస్త్ర మెళకువలు తెలిసినా, ఇంజనీరింగ్ రంగంలో గణనీయమైన ప్రావీణ్యం సంపాదించిన ఐరోపా ఖండం స్వాధీనం చేసుకొనేనాటికి అక్కడి పరిస్థితి క్వాజీ అర్బన్ పరిస్థితే అని గుర్తించడం జరిగింది.

మెసో అమెరికా నగరాలలోని ప్రజలకు పశుగణాభివృద్ధి రంగంగానీ, చక్రం ఉపయోగంగాని, నదీతీర వాతావరణంగాని లేవు. పుష్టికరమైన మొక్కజొన్ననే ప్రధానమైన తృణ ధాన్యం. ఈ పంటను డిగ్గింగ్ స్టిక్ సహాయంతో సాంప్రదాయిక పద్ధతిలో సాగుచేసేవారు.

ప్రపంచంలోని వివిధ ప్రాంతాలలో పురాతన కాలంలోనే నగరాలువెలసి విభిన్న సంస్కృతులను ప్రదర్శించగా వీటన్నింటిలో దాదాపు ఒకే రకమైన వ్యవస్థలుండేవి. మత గురువులే పాలకులుగా ఉన్న వ్యవస్థ ఉండేది. ప్రభువే అత్యున్నతమతగురువు, అర్చకుడూను. నగరం నడుబొడ్డులో మత సంబంధమైన, ప్రభుత్వ సంబంధమైన బ్రహ్మాండమైన కట్టడాలుండేవి. నగర శిష్టులు నగరం నడిబొడ్డులో ఉండేవారు. ఆనాడున్న అతి పురాతనమైన రవాణ కమ్యూనికేషన్‌లు నగరం మధ్య భాగంలో ఉండటంవల్ల శిష్టులకు ఇతరుల ప్రతిక్రియకు అనుకూలంగా ఉండేది. నగరం నడిబొడ్డు ప్రతిష్టను, బయటి శక్తుల దాడి నుంచి సంరక్షించుకోడానికి అనువుగా ఉండేది. నగర కేంద్రానికి కొంతదూరంలో దుకాణాలు, చేతివృత్తులవారి గృహాలు ఉండేవి. పేదలు, రైతుకూలీలు నగర శివారుల్లో ఆవాసాలేర్పరుచుకొనేవారు.

నగరాల అభివృద్ధి బృహత్సమాజాలలో సామాజిక, సాంస్కృతిక మార్పులను వేగవంతంచేసింది. ఈ నగరప్రాంతాలలోని శాస్త్ర, సాంకేతిక, మత, తాత్విక రంగాలలో నూతన ఆవిష్కరణలకు నిలయాలుగా ఎదిగాయి. దీనికి ముఖ్య కారణం వివిధ రంగాలలో అపార అనుభవం, నైపుణ్యం ఉన్నవారు ఒకే ప్రాంతంలో కేంద్రీకృతమై ఉండటమే అనవచ్చు. ఈ ప్రాంతాలే సంప్రదాయ నిలయాలు బ్రిటిష్ పురావస్తు శాస్త్రవేత్త వి. గోర్డన్ చైల్డ్ "నాగరక విప్లవం" (urban revolution) అనేది, పారిశ్రామిక విప్లవానికి ముందు ఏర్పడిన వ్యావసాయక విప్లవానికి తుల్యమైందని పేర్కొన్నారు. శాస్త్ర, సాంకేతిక రంగాలలోను, సామాజిక వ్యవస్థలోను ఏర్పడిన సమాంతర పరిణామాలే నగరాల పరిణామానికి దోహదం చేశాయి. ఇనపరాతి యుగంనాటి పర్షికాదేశపు అఖిమెనిడ్ సామ్రాజ్యాల కాలంలో (దీన్ని క్రీ.పూ. 6వ శతాబ్దంలో స్థాపించడం జరిగింది.), చైనాలోని హాన్ సామ్రాజ్యం (ఇది క్రీ.పూ. 3వ శతాబ్దంలో స్థాపితమైంది) లోని నగరాలు కాంశయుగంనాటి నగరాలకంటే వైభవోపేతమైనవి, పెద్దవికూడా. ఇనుప రాతియుగం మొదటి 5 శతాబ్దాల కాలంలోనే నగరీకరణ కాంశయుగపు 15 శతాబ్దాలలోకంటే శీఘ్రగతిలో విస్తరించిందని గోర్డన్ చైల్డ్ పేర్కొన్నాడు.

ఫీనిషియన్, గ్రీకు నగరాలు (The Phoenician and Greek Cities)

మెడిటరేనియన్ మహా సముద్రం తూర్పు తీరంలోని నావికా దేశం ఫీనీషియన్ దేశం. క్రీస్తుపూర్వం 2000 సంవత్సరం చివరి నాటికీ వీరు ఆఫ్రికా, స్పైన్ దేశాల ఉత్తర తీర ప్రాంతంలో నాగరిక జీవనాన్ని ఏర్పరుచకొన్నారు.

క్రీస్తుపూర్వం 1800 ప్రాంతంలో మెడిటరేనియన్ మహాసముద్రంలోని క్రీట్ (crete) ద్వీపంలో నగర ఆవాసాలు ఏర్పడ్డాయి. తొలి గ్రీకు నగర రాజ్యాలు (city states - పోలిస్ - polis) సమీప ప్రాచ్యదేశాల (near East Countries) కంటే ముందే సమసమాజాన్ని స్థాపించాయి. గ్రీకు నగర రాజ్యాలైన ఎథెన్స్, కొరింత్, స్పార్టా (Athens, Corinth, sparta) లు సిసిలీ (sicily), ఉత్తర ఆఫ్రికాలతో వర్తక వ్యాపార సంబంధాలు ఏర్పరచుకొన్నాయి. సిసిలీలోని మెస్సీనా (Messina), ఫ్రాన్స్‌లోని మార్సైల్స్ (Marseilles) నగరాలను స్థాపించింది గ్రీకులే (Sjoberg 1973 a : 19-27).

గ్రీకు నగరం అయిన ఎథెన్స్‌ను ఎథీనా దేవత పేరున స్థాపించడం జరిగింది. ఈ నగరాన్ని గ్రీకుల దేవతల పరంపరను అనుసరించి మత సంబంధమైన ప్రతీకలతో ఏర్పరచడం జరిగింది. నగరం నడిబొడ్డు వ్యాపార వాణిజ్య కేంద్రం. ఇదే గ్రీకు సముదాయాల కేంద్రంగా కూడా పరిగణించారు. ఈ కేంద్ర స్థానంలో గ్రీకు పౌరుల (గ్రీసియన్లు) సమావేశ భవనం, నగర కౌన్సిల్ భవనం, కౌన్సిల్ ఛేంబర్‌లు కూడా ఉండేవి. ఈ నగరం ఒక వ్యారసార్థ క్రమం (radial pattern) లో ఉండేది. అంటే ఒక కేంద్రస్థానంనుంచీ వివిధ దిశలలో రహదారులు విస్తరించి ఉండేవి. ఈ నగర వ్యాపారులు మంచి సంపన్నులు. ఈ నగర రాజ్యాలన్నీ తత్త్వ చింతన, శిల్పకళ, చిత్రకళ, శాస్త్రీయ గ్రంథాలు, రాజకీయ వ్యవస్థ, విలక్షణమైన వాస్తు శైలి వంటి అనేక కళలకు కాణాచి. ఈ నగరాలు భావి తరాల వారికి తరగని కళా సంపదను, రీతులను అందించాయి.

రోమన్ నగరాలు (The Roman Cities)

నగర జీవితమే ఎరుగని పశ్చిమ దేశాలైన ఫ్రాన్స్, బ్రిటన్, దిగువదేశాలు, రైన్ నదికి పశ్చిమాన ఉన్న జర్మనీ, మధ్య, తూర్పు ఐరోపా దేశాలకు నగర జీవిత విశేషాలను పంచి పెట్టింది రోమన్ సామ్రాజ్యమే. క్రీస్తుపూర్వపు చివరి శతాబ్దాలనాడు రోమన్ సామ్రాజ్యం ప్రాబల్యం అధికారికంగా ఉండేది. ఈ సామ్రాజ్య ఉచ్ఛదశలో మెడిటరేనియన్ మహాసముద్రం ఆవలి ఉత్తర ఆఫ్రికాకు ఈనాటి జర్మనీ నుంచీ బ్రిటిష్ ఐల్స్ వరకూ, ఈజిప్ట్ నుంచీ సమీప ప్రాచ్య దేశాలకు విస్తరించి ఉండేది. ఈ సామ్రాజ్యం ప్రపంచ జనాభాలో సగభాగం ఉండేది. ఇంతటి మహాసామ్రాజ్య అధికార పీఠం అయిన రాజధాని నగరం ఎంతో శోభాయమానంగా, హుందాగా, సౌభాగ్యంతో దేదీప్యమానంగా వెలిగేది. ఆనాటికే ఒక మిలియన్ పౌరులకు నిలయమై సుప్రసిద్ధమైంది.

రోమ్‌నగర వాస్తు గ్రీకు నగరాల లాగానే ఉండేది. నగర కేంద్ర ప్రాంతంలో మార్కెటు, సమావేశస్థలం, పెద్ద పెద్ద భవనాలు ఉండేవి. రథాల పరుగుపందేలు జరిగే ప్రాంతాన్ని సర్కస్ మాక్సిమస్ (Circus Maximus) అనేవారు. ఈ వేడుకలను తిలకించడానికి వచ్చిన పౌరుల సౌకర్యార్థం తగిన ఏర్పాట్లు చేసేవారు. ఇక్కడి వసతి 80,000 మంది ప్రేక్షకులకు సరిపోయేటంత పెద్దదిగా ఉండేది. ఈ నగర కేంద్రం నుంచీ ఏడు చదరపు మైళ్ళ విస్తీర్ణానికి వ్యాపించిన రహదారులు ఉండేవి. సామ్రాజ్యంలోని వివిధ ప్రాంతాలను రాజధానితో కలుపుతూ ఉన్న రోడ్ల నిడివి 50,000 మైళ్ళు. ఐరోపా ఖండంలోని పెద్ద నగరాలైన లండన్, యార్క్, (York), వియన్నా, (Vienna) బోర్‌డ్యూ (Bordeaux), పారిస్, కొలోన్ (cologne) రోమన్ సామ్రాజ్యపు దూర ప్రాంతసైనిక స్థావరాలు (Provincial out posts) గా ఉండేవి. నగరంలో నీటి సరఫరా సదుపాయాలు, పెద్ద పెద్ద స్నాన ఘట్టాలు, ఫౌన్‌టెన్‌లు, ప్రధాన రహదారుల వెంబడి నీటిగొట్టాలు, మురుగునీటిపారుదల సౌకర్యాల వంటివి ఎన్నో ఉండేవి. రోమ్‌లో సంపన్నులు, నిరుపేదలు నివసించేవారు. పేద ప్రజలు అపరిశుభ్రమైన చిన్న చిన్న ఇళ్ళలో ఉండేవారు. వీరు ప్రణాళిక ప్రకారం నిర్మించని ప్రాంతాలలో నివసించేవారు.

క్రీస్తుశకం 476లో ఈ నగరాన్ని శత్రువులు ఆక్రమించడం జరిగింది. ఆ దాడితో నగరం పూర్తిగా దెబ్బతిని చివరికి ఒక చిన్న పట్టణంగా తయారై కేవలం 20,000 జనాభా మాత్రం మిగిలింది. రోమన్ సామ్రాజ్య పతనం తరువాతకూడా ఖగోళశాస్త్ర వైద్యశాస్త్ర రంగాలలో అభివృద్ధిని అనంతర పాలకులు కొనసాగిస్తూనే వచ్చారు. అట్లాగే అరబ్ సామ్రాజ్యాలు, ఐరోపాలోని చిన్న చిన్న నగరాలు ఈ రంగాలలో అభివృద్ధికి తోడ్పడుతూనే వచ్చాయి. (spates et.al. 1992 : 36-43, Gottdiener 1994 : 22)

పర్షియా, ఇండియా, చైనా దేశాలలోని నగరాలు

పర్షియన్ సామ్రాజ్యం క్రీస్తుపూర్వం 5, 6 శతాబ్దాల కాలంలో పశ్చిమ తుర్కిస్థాన్ (Turkistan) వరకు వ్యాపించి తోప్రకాలా, మెర్వ్, మరాకండ్ (Toprakala, Merv, Marakand) వంటి అనేక నగరాలను అభివృద్ధి చేసింది.

క్రీస్తుపూర్వం 4వ శతాబ్దంలో భారతదేశంలోని మౌర్య సామ్రాజ్యం దక్షిణా పథకానికి, శ్రీలంకకు విస్తరించి పాటలీపుత్ర, అజంతా, కంచిల వంటి నగరాలను స్థాపించింది. మెగస్తనీస్ ప్రకారం మౌర్య సామ్రాజ్య రాజధాని నగరమైన పాటలీపుత్ర నగరం భారతదేశంలోని అతిపెద్ద నగరం. ఈ నగరం విస్తీర్ణం 20 చదరపు మైళ్ళు. 570 బురుజులు (Towers), 460 ద్వారాలతో కోటలు నిర్మితమయ్యాయి. జి.ఎస్. ఘురే (G.S. Ghurye) ప్రకారం

BRAOU

చంద్రగుప్త మౌర్యుని కాలంలో రాజధాని నగర జనాభా ఒక మిలియన్‌కు మించి ఉండేది. అతని సైన్యంలోనే 600,000 మంది ఉండేవారు. ఘురే దక్షిణదేశంలోని మధురై, కంచీ పురాలను గురించి కూడా ప్రస్తావించాడు. ఉత్తర భారతదేశంలోని అతి పురాతన నగరాలైన వారణాసి, పాట్నా (పాటలీ పుత్ర దక్షిణాన మధురై, కంచీపురం క్రీస్తుపూర్వం 500 నాటికే వెలిశాయని, అవి భారతదేశ నాగరికతా సంస్కృతుల ప్రతీకలని, నాగరక జీవితానికి వారసత్వాలని ప్రసిద్ధి గాంచాయి. (Ramachandran 1997 : 34-47).

అంధకారయుగం : యూరప్ నగరాల పతనం(Dark Ages : Decline of cities of Europe)

రోమన్ సామ్రాజ్య పతనానంతరం 600 సంవత్సరాలకాలంలో (క్రీ.శ. 5-11 శతాబ్దాల మధ్య) అనేక ఐరోపా నగరాల విస్తీర్ణం కుచించుకుపోవడం, వైభవం సన్నగిల్లడం కనిపిస్తుంది. ఈ కాలాన్నే అంధకరయుగం అంటారు. మ్లేచ్ఛులు (మొరటు జాతులవారు, barbarians) ఈ నగరాలను తరచు దోచుకొనేవారు. లక్ష జనాభా ఉన్న నగరాలు చిన్న చిన్న పట్టణాలుగా క్షీణించాయి. ఈ కాలంలో భద్రతే ప్రధాన సమస్యగా పరిణమించింది. నగరాల చుట్టూ కీలుగోడలు నిర్మించినట్లు కనిపిస్తుంది. పెద్ద భవంతులు, గ్రామాలు, చిన్న చిన్న పట్టణాలు వంటి భిన్నరీతుల సమ్మిశ్రమం, ఆ నాటి నగర దృశ్యం ఈ కాలంలో ఐరోపాదేశాల భూస్వామ్య వ్యవస్థ కొనసాగుతూ ఉండేది.

మధ్యయుగంనాటి నగరాలు :

11వ శతాబ్దంలో నగర వ్యాపారం, హస్తకళల అభివృద్ధి ఫలితంగా బైజాంటియన్, ఆరబ్ సామ్రాజ్యాలతో వర్తక వ్యాపారాలను పునరుద్ధరించడం జరిగింది. దీనివల్ల వస్తువులేకాక భావపరంపరకూడా ఐరోపాకు దిగుమతి అయ్యాయి. అంతేకాక స్థానిక వర్తక వ్యాపారాలలో మంచి అభివృద్ధి కనిపించింది. వర్తక వ్యాపార వృత్తులలోని వారు సొంత సంఘాల (Guilds) ను ఏర్పరచుకొన్నారు. భూస్వాములు, భూకామందులు, చర్చ్‌ల మధ్య అధికార పోరాటం మొదలైంది. 10, 11 శతాబ్దాల కాలంలో ఇటలీ దేశంలోని అనేక భాగ్యవంతమైన నగరాలు వెలయడంతో వర్తక వ్యాపార ఉద్ధరణ ముడుపడి ఉంది. వెనిస్ (Venice) ఇతర చిన్న నగరాలకు సంబంధించిన వలసల మెడిటరేనియన్ తీరానికి వ్యాపించాయి. ఈ వలస ప్రాంతాలని కూడా దిగుమతి చేసుకోవడం మొదలైంది.

పురాతన నగరాలకంటే మధ్యయుగంనాటి నగరాలు పరిమాణంలో చిన్నవి, వీటిలో చాలామటుకు కొన్ని వందల ఎకరాల విస్తీర్ణం కలవే. అయితే పారిస్, వెనిస్‌వంటి నగరాల విస్తీర్ణం మాత్రం దాదాపు వెయ్యి ఎకరాల వరకు ఉండేవి. ఆ నాటి నగరాల చుట్టూ కోట గోడలు ఉండేవి. నగరమధ్య భాగంలో కాథెడ్రల్ (cathedral), రాజ్య భవనం, మార్కెటు స్థలం, టౌన్‌హాల్, గిల్డ్ భవనాలు, ఇతర ప్రభుత్వ భవనాలు ఉండేవి. నగరమంతటిలోకీ ఎత్తైన భవనాలు కాథెడ్రల్, రాజభవనాలు మాత్రమే. వీధులు ఇరుకుగాను, వంపులు తిరిగి ఉండేవి. వీధులు కాలి బాటలు లేకుండా ఉండేవి. ఇళ్ళు అన్నీ ఒక వరసలో ఉంటూ సాగు పొలాలు ఊరి వెనుక భాగంలో ఉండేవి. ఆనాటి నగరాల జనసాంద్రత తక్కువగా ఉన్నందువల్ల పారిశ్రామిక నగరవాసులకంటే మెరుగైన ఆరోగ్య పరిస్థితులు ఉండేవి. అదే కాలంలోని ఆసియా, సమీప ప్రాచ్య, లాటిన్ అమెరికాలోని నగరాల జనాభా చాలా అధికంగా ఉండేది.

12-16 శతాబ్దాల మధ్యకాలంలో అనేక ఐరోపా ఖండ నగరాల పరిమాణం, కార్యకలాపాలు, క్రమంగా పెరుగుతూ వచ్చాయి. ఇటలీదేశ నగరాలైన వెనిస్, ఫ్లారెన్స్, పాలెర్‌మో, మిలాన్‌వంటి సాంస్కృతిక పునరుజ్జీవనం తాలూకు తొలి అనుభవాలను చవిచూశాయి. సాంస్కృతిక పునరుజ్జీవన (Renaissance) ఫలితంగా కళా సాహిత్య రంగాలలో, వాస్తు శిల్పంలోను ఆసక్తి, అభిలాషలు అధికమయ్యాయి.

మధ్యయుగం ఉత్తరార్ధం తరువాతివరకూ ఐరోపా నగరాలు రాజ్యం నుంచీ రాజకీయ స్వాతంత్ర్యం పొందలేదని మాక్స్ వెబర్ (1970 : 150-167). రాజకీయ స్వాతంత్ర్యం వలనే ఒక నిజమైన నగర సముదాయ స్థాపన సాధ్యమవుతుందని ఇతని అభిప్రాయం, పరిపూర్ణమైన నగర సముదాయం ఏర్పడటానికి జనావాసాలతో దృఢమైన వర్తక వ్యాపార సంబంధాలు నెలకొల్పుకోవడం అత్యవసరం. ఇలాంటి సంబంధాల లక్షణాలను కింది విధంగా పేర్కొనవచ్చు:

1) నగరం చుట్టూ కోటగోడలు నిర్మించడం

BRAOU

2) మార్కెటు స్థలం ఏర్పరచడం

3) సొంత న్యాయస్థానం, స్వతంత్ర్యమైన న్యాయవ్యవస్థలను ఏర్పాటు చేయడం.

4) వీటికి సంబంధించిన సంఘాల ఏర్పాటు.

5) కనీసం పాక్షిక స్వయంప్రతిపత్తి, ఉన్నతాధికారాలుగల వ్యవస్థ ఉండటం, పరిపాలనాధికారుల నియామకంలో పౌరుల పాత్ర అధికంగా ఉండటం.

ఆనాటి నగరాలకున్న రాజకీయ స్వయంప్రతి పత్తి (Political autonomy), వర్తక, వ్యాపారాలకు అనువైన వాతావరణాన్ని కల్పించాయి. అంతేకాక చేతివృత్తులవారి గిల్డ్‌లవంటి నాగరక సంస్థల ఆవిర్భావానికి దోహదం చేశాయి. అయితే మధ్య యుగంనాటి ఐరోపా నగరాల రాజకీయ స్వయం ప్రతిపత్తి అట్టే కాలం నిలవలేదు. 18వ శతాబ్దంనాటికి జాతి రాజ్యాలు (Nation states) నగరాల స్వయం ప్రతిపత్తిని, ఉపసంహరించాయి. దానికి కారణం ఈ శతాబ్దం నాటికి జాతి రాజ్యాలు ప్రపంచవ్యాప్తంగా వర్తక వ్యాపారాలను కొనసాగించడం మొదలుపెట్టాయి. ఫలితంగా నగరాలు, పరస్పరం ఆధారపడటం అనివార్యమైంది. ఆసియా నగరాలు స్వయంప్రతిపత్తిని అనుభవించనేలేదు. సమీప ప్రాచ్యదేశాలలో - సిరియా, ఫీనీషియా, మెసెపొటేమియావంటి వాటిలో - మాత్రమే అప్పుడప్పుడూ స్వయంప్రతిపత్తిని అనుభవించాయి. అది కూడా నామమాత్రంగానే.

ప్రపంచంలోని ఇతర ప్రాంతాల మధ్యయుగ నగరాలు శక్తివంతమైన జాతీయ పాలకుల ప్రభావంవల్ల, ప్రాంతీయ, వ్యాపారలలోని నగరాలు రాజ్యాధికారంపై ఎక్కువగా ఆధారపడ్డాయి.

మధ్యయుగం సమీపప్రాచ్యంలోని ఆరబ్ సామ్రాజ్యం, ఉత్తర ఆఫ్రికా, స్పైన్, మధ్య ఆసియా రాజ్యాల యుగంగా గుర్తించవచ్చు. బైజాంటియన్, ఆరబ్ సామ్రాజ్యాలలో కాన్స్టాంటినోపుల్, ఆంటియోచ్, డమస్కస్, కైరో, బాగ్దాద్‌వంటి మహానగరాలు ఉండేవి. (Constantinople, Antioch, Damascus, Cairo, Baghdad). కలీఫ్‌లు (Caliphs) ఉత్తర ఆఫ్రికా, సమీప ప్రాచ్యదేశాలలో అనేక నగరాలను స్థాపించారు. విల్లేస్ క్రీస్ (Villes Crees) లు సురక్షితమైన పరిపాలనా కేంద్రాలుగా విల్లెస్ స్పాంటినీస్ (Villes Spontanees) లు అనేవి. ఏవిధమైన ప్రణాళికా బద్ధంకాని వర్తక కేంద్రాలుగా ఉండేవి. హిందువులనుంచీ అరబ్బులు శూన్య భావనను (Concept of zero - 'O') దశాంక పద్ధతిని (decimal numarals) ను స్వీకరించారు. వీరు శాస్త్ర రంగంలో అద్భుతమైన ప్రగతి సాధించారు. శాస్త్ర పరిశోధనా ఫలితాలను ఉత్తరోత్తర ఐరోపా నగరాలకు వ్యాపింపజేశారు. ఈ శాస్త్రీయ పరిజ్ఞానమే పారిశ్రామిక విప్లవానికి ప్రధాన ఆధారమైంది.

పరిపాలనా అవసరాల దృష్ట్యా చైనా దేశం అనేక నగరాలను అభివృద్ధి చేసింది. సామ్రాజ్య రాజధానుల (Imperial Capitals)ను ఆధిపత్యంలో రాజ్యవ్యాప్తంగా అనేక ప్రాంతీయ రాజధానుల (Provincial capitals) ను నెలకొల్పడం జరిగింది. (Sjoberg 1973 a : 19-27, Gottdiener 1994 : 22-26)

ఇండియా

దక్షిణ భారతం మొత్తం క్రీ.శ. 800 - 1300 లో నగరీకరణకు మంచి ప్రోత్సాహం లభించింది. ఈ కాలంలోనే అనేక నగరాలు ఆవిర్భవించాయి. ఈ కాలంలో జరిగిన నగరీకరణ ఆనాటి రాజ్యాలు, రాజవంశాల పతనం ప్రారంభంమైనట్లుగా గుర్తించవచ్చు. దక్షిణ భారతదేశంలో ముఖ్యంగా పేర్కొదగ్గ నగరాలు : చాణుక్యుల రాజధాని నగరమైన వాతాపి (క్రీ.శ. 600-800), పల్లవురాజులు రాజధాని నగరమైన కంచిపురం (క్రీ.శ. 500-800), క్రీ.శ. 900-13000లో చాళుక్యులు అభివృద్ధిచేసిన ఇతర నగరాలలో ముఖ్యమైనవి తంజాఊరు, కుంబకోణం, తిరుచునాపల్లి, కడలూరు, నాగపట్టణం, తిరుచెందూరులు. రాష్ట్ర కూటుల రాజధాని నగరమైన మల్‌ఖేడ్ (క్రీ.శ. 750, 972) తూర్పు చాళుక్యుల రాజధాని అయిన కల్యాణి ఇతర ముఖ్యమైన నగరాలు. హోయసలుల రాజధానిగా ఉన్న బేలూరు, కాకతీయుల ముఖ్యపట్టణమైన పరంగల్‌లు ఆనాటి ముఖ్య నగరాలలో కొన్ని. మధ్యయుగంలో దక్షిణ భారతంలోని నగరానికి మధ్యలో ఆలయంకానీ, రాజభవనంకానీ ఇతర పరిపాలనా కార్యాలయాలతో ఉండేది. ఉన్నత కులాలవారు నగరం మధ్య ప్రాంతానికి దగ్గరగాను, నిమ్నకులాల వారు నగర శివారు ప్రాంతాలలోను నివశించేవారు. ఆలయానికి నలువైపులా ఉన్న ద్వారాల (గోపురాలు)కు సమీపంలో దుకాణాలు, హస్తకళల వారి భాక్యానాలు ఉండేవి. దేవాలయం దగ్గరి వీధులు ప్రధాన రహదారులుగా ఉండేవి.

BRAOU

దేశం వాయువ్య ప్రాంతం (North West) లో క్రీ.శ. 600 - 1000 మధ్యకాలంలో రాజపుత్రులు అనేక పట్టణాలను అభివృద్ధి చేశారు. బెంగాలుకు చెందిన పాలా (Palas) లు గంగామైదాన ప్రాంతంలోని నగరీకరణకు ఎంతగానో తోడ్పడ్డారు. బానిస వంశ రాజులు (Kings of Slave dynasty), ఖిల్జీలు, తుగ్లక్, లోధీ, ఆ తరువాత దేశం ఏలిన ముస్లిం పాలకులు ఢిల్లీని రాజధాని నగరంగా అభివృద్ధి చేశారు. 1506 లో ఆగ్రా నగరం లోధీల రాజధాని నగరం అయ్యింది. ఆ తరువాత కొంతకాలం వరకూ కూడా మొగల్ పాలకుల రాజధానిగానే కొనసాగింది. ఈ కాలంలో ఉత్తర భారతంలో అభివృద్ధి చెందిన ప్రముఖ నగరాలు మథుర, థానేశ్వర్, అలహాబాద్, వారణాసి, పాటలీపుత్రం, గ్వాలియర్, ఉజ్జైని, సోమనాథ్, ధార్, మీరట్, పానిపట్, బ్రోచ్, బరోడా. శ్రీనగర్‌లు. భారతదేశంలో ముస్లిమ్ పాలన ప్రారంభమైన కారణంగా దేశస్వరూపమే మారిపోయింది. మసీదులు, కోటలు, రాజప్రాసాదాలు ఎన్నో వెలిశాయి. ఇస్లామిక్ సంప్రదాయ కళలు వాస్తు శిల్పం దర్శనమివ్వడం మొదలైంది. మొగల్ పాలకుల కాలంలో (క్రీ.శ. 1526-1800) దేశంలో రాజకీయ సుస్థిరత, ఆర్థిక సౌభాగ్యం ప్రముఖ లక్షణాలుగా ఏర్పడ్డాయి. ఈ కాలంలోనే ఒకనాటి మహా నగరాలు పూర్వ వైభవాన్ని సంతరించుకొన్నాయి. మొగల్ సామ్రాజ్యం ఉత్తర భారతం అంతటా, ఈనాటి పాకిస్తాన్, బంగ్లాదేశ్‌లకు విస్తరించింది. సామ్రాజ్యానంతటినీ మొగల్ చక్రవర్తులు 15 ప్రావిన్సులు, 105 జిల్లాలుగా విభజించారు. వీటిలో పెద్ద నగరాలతోపాటు చిన్న చిన్న పట్టణాలుకూడా వెలిశాయి. ఈలాంటి 16 మహానగరాలు ఉండేవి. ఇదే కాలంలో దక్షిణాపథంలో గోల్కొండ (కుతుబ్‌షాహీల రాజధాని), బీజాపూర్ - బహమనీ సుల్తాన్‌ల రాజధాని, హంపీ - విజయనగర సామ్రాజ్య రాజధాని, పూనా - మరాఠాల రాజధాని వంటి అనేక పెద్దనగరాలు అభివృద్ధి చెందాయి. వివిధ కాలలలో రాజధాని నగరాలుగా వెలసిన ఆగ్రా, ఫతేపూర్ సిక్రీలను మొఘల్ ప్రభువులు ఎంతో అభివృద్ధిపరచారు. ఢిల్లీ, ఆగ్రా నగరాల జనాభా 5,00,000. ఉత్తర భారతంలో నగరీకరణను ప్రోత్సహించిన మరో రెండు అంశాలు - సంప్రదాయసిద్ధమైన పరిశ్రమలైన వస్త్ర పరిశ్రమ, లోహ పరిశ్రమ, వివధ రకాల హస్త కళలు, విదేశీ వర్తకం. ఈ కాలంలో దక్షిణాది నగరాల అభివృద్ధి స్తబ్దస్థితిని అనుభవించింది. (Ramachandran 1997 : 47-59)

పారిశ్రామిక పూర్వ నగరాలు - పర్యావరణం, ఆర్థిక, సామాజిక వ్యవస్థలు :

పర్యావరణ వ్యవస్థ :

పారిశ్రామిక పూర్వనగరాలు వ్యవసాయ ఉత్పత్తులు, ముడి సరుకులు, హస్తకళల వస్తువుల తాలూకూ మార్కెట్ కేంద్రాలుగా ఉండేవి. అంతేకాక ఆ నగరాలు రాజకీయ, మతసంబంధమైన, విద్యాసంబంధమైన ముఖ్యకేంద్రాలుగాకూడా ఉండేవి. భారతదేశంలో బనారస్, ఇరాక్‌లో బాగ్‌దాదులు మత సంబంధమైన కేంద్రాలుకాగా, చైనాలో పేకింగ్ రాజకీయ, విద్యారంగాలకు ప్రముఖ కేంద్రాలుగా గుర్తించవచ్చు.

పారిశ్రామిక విప్లవ పూర్వ నగరాల జనాభా మొత్తం సమాజ జనాభాలో 10%కంటె తక్కువేనని చెప్పవచ్చు. ఆ నగరాల పరిమాణం తక్కువగా ఉండటమేకాక వాటి వృద్ధికూడా మందకొడిగానే ఉండేది. ఆనాటి పరిస్థితులు - యంత్రాలను ఉపయోగించి వ్యవసాయం చేయకపోవడం, మానవ వనరులనుపయోగించే రవాణా సదుపాయాలను అందిస్తూ ఉండటం, పండించిన పంటను నిల్వచేయడానికి అనువైన సదుపాయాలు లోపించడం వల్ల నగరాలలోని అధిక జనాభా అవసరాలకు సరిపడేటంత అదనపు ఆహారోత్పత్తులు లేకపోవడంవల్ల ఆనాటి నగరాల పరిమాణం అల్పంగా ఉండటం, వాటి పెరుగుదల మందికొడిగా సాగడానికి ముఖ్యకారణాలుగా పేర్కొనవచ్చు.

నగరాల పర్యావరణ నిర్మితి సామాజిక - ఆర్థిక నిర్మితిపై ఆధారపడి ఉండేది. రవాణా కొనసాగడానికి నగరాలలోని రహదారులు చాలా ఇరుకుగా ఉండేవి. తక్కువ ఎత్తుగల ఇళ్ళు, రద్దీగాను ఉండేవి. నగరాలు అనేక పారిశుధ్య సమస్యలు ఎదుర్కొనేవి. వివిధ జాతి సమూహాలు, వృత్తి సమూహాలు విడివిడిగా ఆవాసాలు ఏర్పరచుకొనేవి. (e.g. Felz, Morocco, and Aleppo, Syria) ప్రతి వీధిని ఒక్కో వర్గక సముదాయం ఆక్రమించుకొనేది. నిమ్నజాతులు, అంటరాని కులాల వారు ఊరిశివారుల్లో నివసించేవారు. ఇరుగు పొరుగు ప్రాంతాలు ప్రాథమిక సముదాయాలుగా ఉండేవి.

ఆధునిక నగరాలలో కనిపించే వాస్తవ ప్రత్యేకీకరణ అనేది ఆనాటి నగరాలలో కనిపించదు. నివాస గృహాలే కర్మాగారాలుగాను, మతసంబంధమైన భవనాలే పాఠశాలలు, మార్కెట్ కేంద్రాలుగా ఉపయోగించడం జరిగేది.

BRAOU

సామాజిక జీవితానికి అలయాలు, మసీదులు, చర్చీలే కేంద్రబిందువులుగా ఉండేవి. కొన్ని నగరాలలో నగరమధ్య భాగాన్ని రాజభవనం ఆక్రమించి ఉండేది. పేకింగ్ నగర మధ్యభాగాన్ని నగరం "నిషిద్ధ నగరం" (Forbidden city) గా పేర్కొనేవారు.

ఆర్థిక వ్యవస్థ (Economic Organisation)

పారిశ్రామిక విప్లవ పూర్వనగరాలు వస్తువు, సేవల ఉత్పత్తిని, మానవ, పశుశక్తిపై ఆధారపడే ఉత్పత్తి, ప్రక్రియను కొనసాగించేవారు. సమ్మెటలు, గిలకలు (Pulleys), చక్రాలు అనేవే వారు ప్రత్యక్షంగాను, పరోక్షగాను ఉపయోగించే యంత్ర పరికరాలు. మానవ. పశుశక్తి వాడకం నుంచీ మానవేతర శక్తులైన ఆవిరి, విద్యుచ్ఛక్తివంటి వాటిని ఉపయోగించడంవల్ల నాగరకుల ఉత్పాదకశక్తి పెరగడమేకాక నగరాల పర్యావరణ, ఆర్థిక, సామాజిక వ్యవస్థలలో విపరీతమైన పరిణామాలు ఏర్పడ్డాయి. పారిశ్రామిక పూర్వ నగరాలలో పనిపాటలలో ఏ విధమైన ప్రత్యేకీకరణా ఉండేది కాదు. ఒక వస్తువు తయారీలోని అన్ని దశలలో హస్తకళాకారులు పాల్గొనేవారు. వీరు ఆయా వృత్తులకు సంబంధించి గిల్డులలో సభ్యులుగా ఉండేవారు. వారు తయారుచేసిన వస్తువులను వారే స్వయంగా విక్రయించేవారు. అనేక వర్తక వ్యాపార కార్యకలాపాలు ఏ విధమైన సుసంబద్ధమైన వ్యవస్థలేకుండా జరిగేది. కొన్ని కొన్ని ప్రాంతాలలో కేంద్రీకృత ఉత్పత్తికి రాజ్యం స్థాపించిన వ్యవస్థలుండేవి. ఉదాహరణకు భారీ తరహా నిర్మాణ ప్రాజెక్టులు పారిశ్రామిక పూర్వ ఆర్థిక వ్యవస్థ మధ్య దళారుల ఉనికిని అనుమతించలేదు.

వృత్తులలో అనేక వాటిని గిల్డులుగా ఏర్పరచడం జరిగింది. ఇలా ఏర్పడిన గిల్డులలో కేవలం వ్యాపారులు, హస్తకళాకారులే కాక - స్వర్ణకారులు, నేతపనివారులేకాక - సేవకులు, వినోదాన్ని అందించేవారు, భిక్షగాళ్ళు, దొంగలుకూడా ప్రత్యేక గిల్డులను ఏర్పరచుకొనేవారు. ఇవి నగర స్థాయిలో పనిచేసేవి. ఒక నిర్దిష్ట వృత్తి నిర్వహించడానికి గిల్డులలో సభ్యత్వం తప్పనిసరి. అంతేకాక ఆ వృత్తికి సంబంధించిన శిక్షణ పూర్తిచేయవలసి ఉండేది. గిల్డులు సభ్యుల కార్యకలాపాలను క్రమబద్ధీకరించడం వారు తయారు చేసిన వస్తు సేవల ధరలు నిర్ణయించడంవంటి, బాధ్యతలు చేపట్టేవి. నిర్దిష్ట వృత్తులలో వర్తకుల నియామకం రక్త సంబంధం ఆధారంగా జరిగేది. ఈ గిల్డులు కొన్ని మతపరమైన విధులను కూడా నిర్వహించేది, కష్టకాలంలో సభ్యులకు భద్రత కల్పించి ఏజన్సీలుగా కూడా వ్యవహరించేవి.

పారిశ్రామిక పూర్వనగరాలలో కనిపించే ఆర్థిక నిర్మాణంలో హేతుబద్ధత లోపించినట్లు కనిపిస్తుంది. వస్తువుల ఉత్పత్తి పద్ధతులలోకానీ, ఉత్పత్తి అయిన వస్తువులకు సంబంధించికానీ, వాటి విక్రయానికి సంబంధించికానీ ఏ విధమైన ప్రామాణీకరణ జరిగినట్లు కనిపించదు. వస్తువులకు స్థిరమైన ధర అంటూ ఉండేది కాదు. కొనుగోలుదారుడే బేరసారాలాడి ధర నిర్ణయించేవాడు. డబ్బు సంపాదించడమే వర్తక వ్యాపారాల పరమాశయంగా ఉండేది కాదు. ఈ కార్యక్రమాన్ని తాపీగా, ఉబుసుపోకకు చేసే కార్యక్రమంగా భావించేవారు.

వస్తువుల పరిమాణం, బరువు, నాణ్యతలను బట్టి గ్రేడింగ్ చేసేవారుకాదు. వస్తువులలో కల్తీ, దుబారాలు ఉండేవి. కొలతలు, తూకాలకు సంబంధించి నగరాల మధ్య, సముదాయాలలో స్పష్టమైన తారతమ్యాలు ఉండేవి. రకరకాల గిల్డులు వివిధ తరహాల ప్రమాణాలను పాటించేవి. కొన్ని నగరాలలో ప్రత్యేకమైన కరెన్సీలు అమలులో ఉండేవి. అకౌంటింగ్, ఋణలావాదేవీలు అంతగా అభివృద్ధి చెందలేదు.

సామాజిక వ్యవస్థ:

పారిశ్రామిక పూర్వనగరాల ప్రత్యేక లక్షణాలలో వర్గనిర్మితి (Class structure) కుటుంబం, మత, విద్య ప్రభుత్వాలకు సంబంధించి భిన్న రూపాల వ్యవస్థలుండేవి.

వర్గ వ్యవస్థలో విద్యావంతులైన శిష్టులు జనసామాన్యంపై ఆధిపత్యం వహించడమేకాక వారిపై ఆధారపడి ఉండటంకూడా చూడవచ్చు. శిష్టవర్గం ప్రభుత్వ యంత్రాంగంలోను, మత, విద్యాసంస్థలలోను సముచిత హోదాలను అలంకరించేవారు. ఒక్కొక్కప్పుడు అనుపస్థిత భూస్వాములు కూడా ఈ వర్గానికి చెందినవారై ఉండేవారు. ఈ వర్గానికి అధికారము, ఆస్తిపాస్తులు, ఉన్నతమైన వ్యక్తిగత విలువలు ఉండేవి. సామాజిక వ్యవస్థలో వీరి స్థానాన్ని గురించి పవిత్ర రచనలలో పేర్కొనడంద్వారా వీరి హోదాలకు చట్టబద్ధత, ప్రామాణికత లభించాయి. సామాజిక వ్యవస్థలో మరోవైపు అట్టడుగువర్గాలు ఉండేవి. ఈ వర్గంలో ముఖ్యులు చేతివృత్తులవారు. వీరి సేవలు ప్రధానంగా

BRAOU

శిష్టవర్గానికి ఉద్దేశించినవే. పారిశ్రామిక నగరాల విశిష్ట లక్షణమైన మధ్యతరగతి పారిశ్రామిక పూర్వనగరాలలో కనిపించదు. సామాజిక గతిశీలత నామమాత్రమే. పరిమితంగా ఉన్న ఆహార ధాన్యాలు, సేవల సప్లైవల్ల పని పాటలులేని అధిక సంఖ్యాలులైన నాగరకులను పోషించడానికి సరిపడేంత లేనందువల్ల నగర జనాభా ఆ కాలంలో ఈనాటి నగరాలతో పోలిస్తే అల్పంగానే ఉండేది.

కొన్ని సమాజాలలోని నగరాలలో అస్పృశ్యకులాలు ఉండేవి. ఈ కులాలవారు ఆయా సామాజిక వ్యవస్థలలో అంతర్భాగాలుగా ఉండేవికావు. అంతేగాక ఇవి నగరాలలోని నిమ్న వర్గాలకంటే తక్కువవిగా పరిగణించేవారు. (ఉదా : జపాన్‌లోని ఈటా -Eta), భారతదేశంలోని అస్పృశ్యులు) పారిశ్రామిక పూర్వనగరాలలో బానిసలు, భిక్షగాళ్ళు, నాటకీ వృత్తిగా కలవారు మొదలైన కులాలు వెలివేసిన కులాల వారిగా పరిగణించేవారు. కుల సముదాయాలలో అనేకం జాతి సమూహాలే (Ethnic groups). ఈకులాల వారు శవాలను పాతిపెట్టడం, చనిపోయిన పశువుల కళేబరాలను మోసుకొనిపోవడం పాకీ పనులను చేయడం మొదలైన హీనమైన, హేయమైన పనులు చేసేవారు.

బాంధవ్యానికి, వంశాభివృద్ధికి అధిక గౌరకమర్యాదలు ఇచ్చేవారు. పిల్లలలో ముఖ్యంగా మొగపిల్లలకే ఎక్కువ విలువ ఉండేది. బృహత్ కుటుంబాల ఉద్దేశంతో బహు భార్యత్వాన్ని, ఉంపుడుగత్తెలను ఉంచుకోవడం, దత్తత తీసుకోవడం వంటివి సర్వసాధారణంగా ఉండేవి. విడాకులు అంగీకరించిన సమాజాలలో కూడా బంధుత్వ సంబంధాలకే అధిక ప్రాముఖ్యం ఉండేది. నగరాలలోని ముస్లిమ్‌లలో నాగరక చైనాలో విడాకులనేవి సామాజిక అవ్యవస్థకు సూచికగా భావించేవారుకాదు. దాంపత్య సంబంధాలు బంధుత్వ సంబంధాలకంటే అధమమని, వైవాహిక సంబంధాలను తెగతెంపులు చేసుకొన్నవారిని బంధువర్గంలో ఏ విధమైన అడ్డంకులు లేకుండా సభ్యులుగానే పరిగిణించేవారు. వయోజనులుగా గుర్తింపు పొందడానికి వివాహం తప్పనిసరి అయ్యేది. చిన్న వయసులోనే వివాహసంబంధాలను స్థిరపరిచేవారు.

పారిశ్రామిక పూర్వనగరాలలో లింగ, వయోభేదాలు స్పష్టంగా ఉండేవి. ఉన్నత వర్గానికి చెందిన స్త్రీలు గడపదాటి ఏ విధమైన పనీ చేసేవారు కాదు. ఆ స్త్రీలు తండ్రి లేదా భర్త అధీనంలోని వ్యక్తులుగానే ఉండేవారు. ఇలాంటి పరిస్థితి టిబెట్‌లోని లాసా (Lhasa) నగరంలోకూడా కనిపించేది. నిజానికి లాసా నగరంలోని మహిళలు అత్యున్నత స్థానాన్ని ఆక్రమించేవారైనా ఈ పరిస్థితిలో, ఎలాంటి మార్పూ ఉండేది కాదు. బయటి ప్రపంచంతో ఈ స్త్రీలకు ఎటువంటి సంబంధమూ ఉండేది కాదు. 19వ శతాబ్దంలో కొరియాలోని సోల్ (seoul) నగరంలోని స్త్రీలు పురుషులంతా ఇంటిపట్టునే ఉన్న రాత్రి సమయాలలోనే బహిరంగంగా వీధులలో సంచరించడానికి వీలుండేది. అట్టడుగు వర్గాలకు చెందినవారు ఇలాంటి ఆంక్షలను పట్టించుకొనేవారు.

వయస్సుననుసరించి జనాభాను వివిధ సమూహాలుగా వర్గీకరించడం కనిపిస్తుంది. ఈ వర్గాలే సామాజిక నియంత్రణ యంత్రాంగంగా పనిచేయడం జరిగేది. పిల్లలు, యువకులు తల్లిదండ్రులు, పెద్దల ఆజ్ఞలకు బద్ధులై ఉండేవారు. సహోదరులలో పెద్ద కొడుకే విశిష్ట గౌరవమర్యాదలు పొందేవాడు. పెద్దలకు విశేష అధికారాలు, గౌరవ మర్యాదలు ఉండేవి. సామాజిక వర్గంతో బంధుత్వానికి ప్రకార్యపరమైన సమైక్యత ఉంటూ ఆర్థిక వ్యవస్థ దీనిని మరింత బలోపేతం చేసింది. వివిధ తరహాల గిల్డులు బంధుత్వం ఆధారంగానే ఏర్పడ్డాయి. ఇల్లే కార్ఖానాగా ఉండేది.

విద్యావంతులైన శిష్టులే మత సంరక్షకుల నిలయాలుగా, వారి చర్యలే మొత్తం సమాజానికి మార్గదర్శకాలుగా ఉండేవి. సమాజంలోని అట్టడుగు వర్గాలు విద్యావిహీనులు. యావత్ సమాజంపైనా మత ప్రభావం తీవ్రంగా ఉండేది. మతపరమైన కర్మకాండ ఆర్థిక, పాలన, కుటుంబ వ్యవహారాలన్నింటికి విస్తరించి ఉండేది. నిత్యజీవితంపై మత ప్రభావం స్పష్టంగా కనిపించేది. కాలానుక్రమంగా అనేక మతపరమైన ఉత్సవాలను - దసరా, దీపావళి, బ్రగీడ్, క్రిస్మస్‌లాంటివాటిని - నిర్వహించేవారు. ఆయా కులాలకు, మతాలకు చెందిన వ్యక్తులు వీటిలో పాల్గొనేవారు. మంత్రవిద్య (Magic) కుటుంబ ఆర్థిక సామాజిక కార్యకలాపాలలో ఒక విడదీయరాని అంశంగా ఉండేది. వివాహ సంబంధాల నిర్ణయంలోను క్లిష్ట సమయాలలో సరియైన నిర్ణయం తీసుకోవడంలోను జ్యోతిష్యం ప్రముఖ పాత్ర వహించేది - జపాన్, చైనా దేశాలలో మనుషులకు వచ్చే వ్యాధుల నివారణకు అశాస్త్రీయ పద్ధతులను అనుసరించేవారు.

నియత విద్య శిష్టవర్గంలోని పురుషులకే పరిమితమై ఉండేది. ప్రభుత్వం మతసంబంధమైన విధుల నిర్వహణ ఉద్దేశంతోనే విద్యా బోధన జరిగేది. సార్వత్రిక విద్య (Mass Education) ఆనాటి నగరాల ఆర్థిక వ్యవస్థ నిర్వహణకు అవసరమయ్యేదికాదు. ఉపాధ్యాయుడికి సమాజంలో అత్యంత గౌరవస్థానం లభించేది. అతని పాండిత్యానికి, పవిత్ర గ్రంథాలతో అతనికున్న పరిచయాన్ని బట్టి గౌరవ ప్రపత్తులు లభించేవి. ఉన్నత విద్యా సంస్థలలోకూడా బోధనాంశాలను వల్లెవేయడానికే అధిక ప్రాముఖ్యమిచ్చేవారు.

పారిశ్రామిక పూర్వ నగరాలలో మాస్ కమ్యూనికేషన్ ఏజెన్సీలు ఉన్నట్లు కనిపించవు. ఫలితంగా ప్రజలమధ్య పరస్పర సంబంధాలు కొరవడి ఏకాకి జీవితం గడపడం అనివార్యమైంది. నగరాలలోని శిష్టులకు, సాధారణ జనానికి మధ్య ఎలాంటి ఆదాన ప్రదానాలు ఉండేవి కావు. అంతరం ఎక్కువగా ఉండేది. పాటలు, పద్యాల మాధ్యమంగా ఉన్నత వర్గాలకు చెందిన శిష్టులు జనసామాన్యానికి ఉన్నత వర్గాల సంస్కృతి, సంప్రదాయాలను ప్రచారం చేసేవారు.

నియత ప్రభుత్వం విద్య, మత వ్యవస్థలతో సంఘటితపరిచేవారు, ఈ రంగాలలో శిష్టుల ఆధిక్యతే కనబడేది. ఈ వర్గం రెండు ప్రధానమైన నిధులు నిర్వహించేది : (1) పోలీసు, సైనికబలం సహాయంతో శాంతి భద్రతలు కాపాడటం, (2) న్యాయవ్యవస్థ, పన్నులు వసూలు వంటివి. సామాజిక జీవితాన్ని క్రమబద్ధం చేయడంలో ప్రభుత్వ యంత్రాంగం అంత ముఖ్యమైన పాత్ర నిర్వహించేదికాదు. సామాజిక నియంత్రణ విషయంలో పనిచేసే అనియత యంత్రాంగంలో బంధుత్వం గిల్డు, మత వ్యవస్థలదే ముఖస్థానంగా ఉండేది. వ్యక్తిగత లక్షణాలు, వేషభాషలు, వృత్తి, వయోలింగ విభేదాలు, సామాజిక వర్గం వంటివే వ్యక్తుల స్థాయికి సూచికలుగా పరిగణించడం పరిపాటి. నాగరకులకు తన హక్కులు, బాధ్యతలను గురించి సరైన అవగాహన చైతన్యం ఉండేది.

విభిన్న సంస్కృతుల నిలయాలుగా ఉన్న పారిశ్రామిక పూర్వ నగరాలన్నింటిలో సర్వసామాన్యంగా కనిపించే లక్షణాలు కొన్నింటిని గుర్తించవచ్చు. ఆనాటి నగరాలలోని లక్షణాలు స్తబ్దమైనవి. ఆ నగరాలలో ఎక్కువగా ఐరోపా, ఆసియా ఖండాలలోనివే. పారిశ్రామిక పూర్వనగరాల నాగారకత సంప్రదాయబద్ధమైనదే. ఆసియా, లాటిన్ అమెరికా, ఆఫ్రికావంటి దేశాలలో ఈనాటికి ఆనాటి సంప్రదాయ సంస్కృతి ఛాయలు గోచరిస్తాయి. (Sjoberg 1973b : 43-53)

19.2.2 పారిశ్రామిక నగరాలు

ఆధునిక నగరం

ఆధునిక నగరం పెట్టుబడిదారీ విధానం, పారిశ్రామిక విప్లవాల ఫలితంగా ఆవిర్భవించిందే. ఈ రెండు చారిత్రక పరిణామాలు ప్రపంచ ప్రజల జీవితాలలో అనూహ్యమైన, విశిష్టమైన మార్పులకు మూలమయ్యాయి. ఐరోపా, మధ్యప్రాచ్యం, ఆసియా దేశాలలో అనేక శతాబ్దాలపాటు వస్తు వినిమయ పద్ధతే (Barter system) అమలులో ఉండేది. 12వ శతాబ్దంలో ఐరోపాలో ప్రవేశపెట్టిన ద్రవ్య మాధ్యమం వస్తువుల మార్పిడిలో ఉద్యమదారులకు ఎంతగానో ఉపకరించింది. వస్తూత్పత్తిని భారీస్థాయిలో చేపట్టడం సాధ్యమైంది. దీన్నే కార్లమార్క్స్ విస్తృత వస్తూత్పత్తి (extended Commodity production) అన్నాడు. సాధారణ వస్తూత్పత్తి విధానంలో ద్రవ్యం వినిమయమాధ్యమంగా ప్రవేశపట్టడం జరిగింది. దీనివల్ల వస్తు విక్రయాలలో కొంతధనాన్ని మిగిల్చగలిగారు ఉద్యమదారులు. ఇలా మిగిల్చిన ధానాన్ని తిరిగి పెట్టుబడి పెట్టి వస్తూత్పత్తిని అధికంచేసే వీలు ఏర్పడింది. 16వ శతాబ్దంలో ప్రారంభమైన ప్రొటెస్టెంట్ రిఫర్మేషన్, సంపదను పోగుచేసుకోవడానికి సంబంధించి అది వరకు ఉన్న సామాజిక ఆంక్షలను తొలగిపోయాయి. రోమన్ కాథలిక్ చెర్చి ఇతరులకు రుణాలివ్వడానికి, బ్యాంకుల పాత్రకు సంబంధించి విధించిన పరిమితులు తొలిగిపోయాయి. ఈ పరిణామాల ఫలితంగా పెట్టుబడిదారీ విధానం క్రమంగా అనేక నగరాలలోని సమాజాలకు వ్యాపించి వేళ్ళూనింది. దీనివల్ల అనేక నగరాలు కనీవినీఎరుగని భోగభాగ్యాలతో తులతూగే అవకాశం ఏర్పడింది. ప్రైవేట్ ఆస్తిపై ఉన్నా నిషాధాలు తొలిగి దానికి చట్టబద్ధత కల్పించడం, స్వేచ్ఛ ఇవ్వడం జరిగింది. సమాజంలో అనేక అంశాలను వస్తువుల రూపంలోనే (commodified) చూడటం మొదలైంది. ఉదాహరణకు, ఒకనాడు రాజవంశీయుల సొత్తే అయిన భూమి, క్రమంగా క్రయ విక్రయాలకు తగిన వస్తువుగా మారిపాయింది. రియల్ ఎస్టేట్ మార్కెట్ ప్రారంభమై భూమి క్రయ విక్రయాలు మొదలయ్యాయి. అట్లాగే శ్రమనుకూడా ఒక వస్తువుగా భావించి దానికి వెలకట్టి కొనడం సాధ్యమైంది. భూస్వామ్య వ్యవస్థలోని పాలకుడు, పాలితుడు అనే

సంబంధాలకు స్వస్తి చెప్పి వారి సంబంధాలలో అనేక మార్పులు చోటుచేసుకొన్నాయి. పెట్టుబడిదారీ విధానం ఫలితంగానే ఇలాంటి మార్పులు జరిగాయి. గతంలో అస్వతంత్రులుగా ఉన్న రైతులు, రైతుకూలీలు ఉపాధికోసం నగరాలకు, పారిశ్రామిక కేంద్రాలకు వలసపోయే స్వేచ్ఛ లభించింది. నగరాలలో తమ శ్రమను వేతనానికి విక్రయించి, వేతన మార్కెట్‌లోని వేతనానికి పనిచేసే అవకాశం లభించింది శ్రామిక జనానికి (Gotteiner 1994 : 28-31)

యూరప్ అంతటా వ్యవసాయం స్థానంలో వ్యాణిజ్యం ప్రముఖపాత్ర వహించి, ప్రజాజీవితాలకు ప్రధాన ఆధారమైంది. వర్తకులు, దుకాణదారులు, ఉద్యోగి బృందం, ప్రభుత్వాధికారులు, వాణిజ్య రంగంలో పనిచేసేవారున్న మధ్యతరగతి (బుర్జువార్గం) వర్గం క్రమంగా వృద్ధి చెందుతూ వచ్చింది. ఈ వర్గం సంపదను పోగుచేయడం ప్రారంభించింది. నగరాల సౌభాగ్యం గ్రామవాసులను ఎంతగానో ఆకర్షించింది. ఫలితంగా సుఖమయ నగర జీవితంకోసం గ్రామీణులు నగరాలకు వలసవెళ్ళి తమ అదృష్టాన్ని పరీక్షించుకోడం ప్రారంభమైంది.

పారిశ్రామిక నగరాల ప్రాదుర్భావానికి అనుకూలించిన ముఖ్యమైన పరిణామాలు రెండు (1) విదేశాలలో యూరోప్ దేశాల వలసలు ఏర్పడటం, (2) మానవ కల్పితమైన శక్తి (విద్యుచ్ఛక్తి, ఆవిరియంశక్తి) మూలాల ఆధారంగా సాంకేతిక రంగంలో ఏర్పడిన నూతన పరిణామాలు. ఐరోపా దేశాల వర్తక వాణిజ్యాలు విస్తరించడం. వలసల ఏర్పాటువంటివి ఆదేశ ప్రజల జీవన ప్రమాణాలు పెరగడానికి, ఆసియా దేశాలు ఆఫ్రికా అమెరికాలోని ఐరోపా దేశ వలస ప్రాంతాలలో నగరాలు అభివృద్ధి చెందడానికి దారితీశాయి . యూరప్‌లోని సౌభాగ్య పరిస్థితులు శాస్త్ర సాంకేతిక సంస్థలకు తగిన మద్దతు ఇచ్చాయి. ఐరోపా దేశ అన్వేషకుల ఆవిష్కరణలు శాస్త్ర సాంకేతికరంగాల అభివృద్ధికి ఊతమిచ్చాయి. ఆధునిక శాస్త్ర పరిజ్ఞానం సహాయంతో ప్రకృతి శక్తులను మానవుడు జయించగలగడంవల్లనే ఆధునిక నగరాలు ఆవిర్భావం సులభతరమైంది. పారిశ్రామిక యుగ పూర్వ నగరాలలో శాస్త్ర రంగంలో - ముఖ్యంగా ఖగోళశాస్త్రం, గణితశాస్త్రం, వైద్యరంగాలలో కొంత పురోగతి ప్రారంభమైన, ఆయా శాస్త్రవేత్తలు, ప్రతిపాదించిన సిద్ధాంతాలను నిజజీవితాలలోని విశేషాలకు అనువర్తించి వాటి సార్థకతకు పరీక్షించడం జరగలేదు. దీనికి ముఖ్యమైన కారణం ప్రకృతి క్రమాన్ని మార్చడానికి సంబంధించి ప్రకృతిని నియంత్రించడానికి సంబంధించిన ప్రజల నమ్మకాలు అనుమతించకపోడవం లేదా వ్యతిరేకించడంవంటివే అని చెప్పవచ్చు. ఇలాంటి విశ్వాసాలు నెలకొన్నందువల్లే మానవశరీరాన్ని విచ్ఛేదించి శరీర నిర్మాణాన్ని పరిశీలించడం ఐరోపాలో 16వ శతాబ్దానికిగానీ సాధ్యం కాలేదు. శాస్త్రవేత్తలకు హస్తకళాకారులు, పని వాళ్ళతో ప్రత్యక్ష సంబంధాలు నెలకొల్పుకోవడంవల్లనే శాస్త్రరంగంలోని విప్లవాత్మక పరిణామాలు సాధ్యమయ్యాయి. వాస్తవానికి, ఇంజనీరింగ్ రంగంలో చేతివృత్తులవారు సాధించిన అద్భుత ప్రగతి 17వ శతాబ్దాంతానికి సాధ్యమైంది. (Sjoberg 1973 : 26-27).

పారిశ్రామిక విప్లవం అనే మాటను ఆచార్య టాయన్ బీ ప్రవేశపెట్టాడు. 1770-1815 ప్రాంతంలో జరిగిన అనేక ఆవిష్కరణల ఫలితంగా బ్రిటన్ ఆర్థిక జీవితంలో ఏర్పడిన అద్భుతమైన మార్పులను వర్ణించడానికి టాయన్ బీ ఈ పదాన్ని 'పారిశ్రామిక విప్లవం' - ఉపయోగించాడు. తరువాత ఈ పదప్రయోగం విస్తృతమైంది. పారిశ్రామిక విప్లవానికి దారితీసిన తొలి శాస్త్రీయ పరికరం 1733లో బ్యూరీకి చెందిన 'కె' (kay) కనిపెట్టిన ('Flying Shutle') (ఫ్లైయింగ్‌షటల్) ఈ పరికరాన్ని కనుక్కొనేవరకు నేతగాడు మగ్గంపైన చేతితోనే నాడెను కదిల్చేవాడు. ఈ పద్ధతివల్ల బట్ట వెడల్పు పరిమితంగా ఉండేది - (3/4 గజం వెడల్పు బట్టను నేయడం సాధ్యమయ్యేది. 'కే' కనిపెట్టిన నూతన పరికరం సహాయంతో బాగా వెడల్పైన వస్త్రాన్ని నేయడం సాధ్యమైంది. ఇది పరకటికంటె రెండింతల పని పూర్తిచేయడానికి వీలైంది. దీనితో నూలువడికే వారు దారం అందించే సమయానికంటే తక్కువ సమయంలోనే పూర్తి చేయగలిగారు. ఈ రకమైన ఇబ్బందిని బ్లాక్‌బర్న్‌కు చెందిన జేమ్స్ హార్‌గ్రీవ్స్ (James Hargreaves) కనిపెట్టిన స్పిన్నింగ్ జెన్నీ (Spinning Jenny 1764) కనుక్కోనడంతోపాటు రిచ్చర్డ్ ఆర్క్‌రైట్ (Richard Arkwright) 1669లో కనిపెట్టిన వాటర్‌పవర్డ్ రోలర్ స్పిన్నింగ్ ఫ్రేమ్ (Water - Powered roller spinning frame) కూడా నేతపని ఎంతో సులభతరం చేసింది. ఉత్పత్తి అనూహ్యంగా పెరిగింది. 1779 శామ్యూల్ క్రాంటన్ (samuel crompton) మస్లిన్ వీల్ - (Muslin - wheel) దీన్నే తరవాత 'మ్యూల్' (Mule అని పిలవడం మొదలైంది)ను కనుక్కోవడం జరిగింది. ఈ ఆవిష్కరణతో మరింత సున్నితమైన మస్లిన్ వస్త్రాలు నేయడం సాధ్యమయ్యింది. ఈ యంత్రాలన్నీ మొదట్లో జలశక్తితో పనిచేసినా, 1785లో రెవరెండ్ ఎడ్‌మండ్ కార్ట్‌రైట్ పవర్‌లూమ్ మొట్టమొదటిసారిగా ప్రవేశపెట్టేవరకూ నేతపని మాత్రం మానవశక్తిపైనే ఆధారపడి జరిగేది. కార్ట్‌రైట్ ప్రవేశపెట్టిన మొదటి యంత్రం ఎద్దు సహాయంతో పనిచేసేది. అయితే 1789లో డాన్‌కాస్టర్ ఫ్యాక్టరీలో దీనికి ఆవిరి ఇంజన్ అమర్చడం జరిగింది.

BRAOU

ఈ ఆవిష్కరణలన్నీ మొట్టమొదట నాలు పరిశ్రమను ప్రభావితం చేసినా 18వ శతాబ్దపు చివరినాటికి బెంజమన్ గాట్ కృషితో ఉన్న పరిశ్రమకు కూడా వాటి ప్రభావం విస్తరించింది. నీటి ఆవిరి యంత్రాల ఉపయోగాన్ననుసరించడంవల్ల నూలు వడకడం, బట్టనేయడానికి సంబంధించిన పరిశ్రమలన్నీ నీటి వసతి ఉన్న లాంకాషైర్, యార్క్‌షైర్ (Lancashire, Yorkshire) లోయ ప్రాంతాలలో కేంద్రీకృతమయ్యాయి. ఈ ప్రాంతాలలోనే ఈనాటికీ - ఆవిరి యంత్రం ప్రవేశపెట్టక ముందు - ఈ మిల్లులు ఉన్నాయి.

వస్త్ర పరిశ్రమ అభివృద్ధి చెందుతున్న కాలంలోనే స్మీటన్ (smeaton), కార్ట్ (cort), డార్బీ (Darby) కుటుంబానికి చెందిన మూడు తరాలవారు వారి ఆవిష్కరణలద్వారా ఇనుము, ఉక్కు పరిశ్రమలో విప్లవాత్మకతమైన మార్పులు తెచ్చారు. ఈ పరిశ్రమలో రాక్షసి బొగ్గు బదులు లోహం కరిగించడానిగి బొగ్గు వాడకం మొదలైంది. బొగ్గు, ఇనుప ఖనిజం పుష్కలంగా లభించే ఉత్తర ప్రాంతానికి, మిడ్‌లాండ్స్‌కు ఈ పరిశ్రమ తరలిపోయింది. జేమ్స్ వాట్ ఆవిరి యంత్రాన్ని మరింత మెరుగుపరిచాడు. 1780 నాటికి మాంచెస్టర్ వాసులందరికీ ఆవిరియంత్రం ఉన్మాదం ఉన్నట్లు చెబుతారు. ఒకప్పుడు నదీతీరాలలో స్థాపితమైన ఫ్యాక్టరీలు, మిల్లులు చౌకగా బొగ్గు దొరికే నగరాలకు తరలివెళ్ళడం గమనించవచ్చు. 19వ శతాబ్దం రైల్వేల ఉన్మాదాన్ని ముందుగా పసిగట్టినట్లు అనేక నదులనుంచీ రవాణా సౌకర్యం కోసం కాల్వల నిర్మాణం పూర్తి చేయడం జరిగింది. రహదారులను కూడా ఎంతో మెరుగుపరచడం జరిగింది.

1760, 1815 మధ్య కాలంనాటకి సంబంధించిన గణాంక వివరాలను పరిశీలిస్తే పారిశ్రామిక విప్లవం ఏ మోతాదులో జరిగిందీ స్పష్టమవుతుంది. ఆ కాలంలో ఎగుమతుల విలువ 15 మిలియన్ పౌండ్ల నుంచీ 59 మిలియన్ పౌండ్లకు పెరిగింది. అట్లాగే దగుమతుల విలువకూడా 10 మిలియన్ల నుంచీ 33 మిలియన్లకు పెరిగింది. పారిశ్రామిక విప్లవం అనే మాటను విస్తృతర్థంలో ఉపయోగించాలి. ఈ విప్లవం ఈనాటికీ కొనసాగుతూందనే చెప్పవచ్చు.

18వ శతాబ్దపు చివరి దశకంలో ప్రారంభమైన పారిశ్రామిక విప్లవం బ్రిటన్‌కే పరిమితమైంది. 1812 నాటి యుద్ధ ప్రభావంవల్ల అది తీవ్రంగా దెబ్బతిని, ఆర్థిక మాంద్యానికి గురైంది. తొలిదశలలోని వేగం పుంజుకొని 1792 నాటికి ఉచ్చదశకు చేరి తరువాత దాదాపు 55 సంవత్సరాలు నిరాఘాటంగా సాగిందనే చెప్పవచ్చు. ఆధునిక కాలంలో ఇలాంటి అత్యున్నత వృద్ధి దశ 3 మార్లు ఏర్పడినట్లు చరిత్ర స్పష్టం చేస్తుంది. పారిశ్రామిక విప్లవం ఊపందుకొన్న ప్రతిసారీ గ్రామీణులు నగరాలకు వలసవెళ్ళడం పెద్ద ఎత్తునే సాగింది. ఫలితంగా నగరాలు అభివృద్ధి అనూహ్యంగా సాగింది. 1920 దశకం నుంచి సంయుక్త రాష్ట్రాలలోని అనేక ప్రాంతాలలో ఆర్థిక అభివృద్ధి జరిగిన సమయంలో అమెరికా గ్రామీణ ప్రాంతాలనుంచే కాక అనేక ఐరోప దేశాలనుంచీ కూడా ప్రజలు పెద్ద ఎత్తున నగరాలు చేరుకొన్నారు. దీనితో అమెరికాలోని నగరాలు కనీవినీ ఎరుగని విధంగా విస్తరించాయి.

55 సంవత్సరాల సుదీర్ఘ పారిశ్రామిక విప్లవాన్ని సోవియట్ ఆర్థికవేత్త నికలాయ్ కొండ్రటీవ్ (Nikolai Kondratiev) గుర్తించాడు. ఇతని సిద్ధాంతానికి ఆధారం నూతన ఆవిష్కరణలే, వీటి ఫలితంగానే దేశంలోని పురోగామి రంగాలు (Leading sectors) అద్భుతమైన ప్రగతి సాధించగలిగాయి. ఆనాటి అనేకానేక నవకల్పనలు (innovations) వస్తూత్పత్తిని ఇబ్బడి ముబ్బడిగా పెంచి చివరికి ప్రపంచ మార్కెట్‌లను ముంచెత్తే స్థాయికి చేరుకొన్నాయి. ఈ ఉచ్చదశ తరువాత మందకొడి ధశ ప్రారంభమై స్తబ్ధతకు దారితీసి చివరికి సంక్షోభం పాలయింది. సాహసవంతులైన పెట్టుబడిదారులు (venture capitalists) లాభాల అన్వేషణను ప్రారంభించారు. వీరు నూతన సాంకేతిక పద్ధతులపై దృష్టి సారించి సంక్షోభం తరువాతి వృద్ధి దశలో నాయకులుగా, ఆదర్శపెట్టుబడిదారులయ్యారు. రెండు సంక్షోభాల మధ్యకాలం సగటున 55 సంవత్సరాలు.

ఇంతవరకూ వివరించినదానిని బట్టిచూస్తే 18వ శతాబ్దంలో బ్రిటన్‌లో ప్రారంభమైన పారిశ్రమిక విప్లవం జలశక్తితో జౌళి పరిశ్రమలు నడపడంతోనే ప్రారంభమైనట్లు చెప్పవచ్చు. రెండో విడత అభివృద్ధి బొగ్గు, ఆవిరి శక్తి ఆధారంగా నడిచింది. ఈ దశలో జౌళి పరిశ్రమ యాంత్రికీకరణ, రైల్, రోడ్ల నిర్మాణం, ఇనుము, ఉక్కు, పరిశ్రమ వృద్ధులకు ప్రముఖ సంఘటనలనుగా గుర్తించవచ్చు. ఈ దశలోనే అట్లాంటిక్ ఆర్థిక వ్యవస్థకు ప్రధాన కేంద్రమైంది. డిస్‌రైలీ (Disraeli) వర్ణించినట్లు బ్రిటన్ 'ప్రపంచ కర్మాగారం' (Workshop of the world)గా ప్రసిద్ధమైంది. విక్టోరియా రాణి పాలనాకాలంలోని బ్రిటన్ ప్రపంచ ఆర్థిక వ్యవస్థకు కూడలి అయ్యింది. లివర్‌పూల్ మాంచెస్టర్ నగరాలు

BRAOU

ప్రపంచంలోని రాజధానేతర నగరాలుగా అభివృద్ధి చెందాయి. రైలు రహదార్ల నిర్మాణం, పారిశ్రామిక, నగరాల అభివృద్ధుల ప్రభావం ఛాయలు 20వ శతాబ్దంనాటికి ప్రపంచంలోని సుదూర ప్రాంతాలకు విస్తరించింది.

విక్టోరియా రాణి కాలంలో బ్రిటన్‌లో ఏర్పడిన పారిశ్రామిక హఠాత్ సంవృద్ధి నగరీకరణ జరిగిన సమయంలోనే అమెరికా సంయుక్తరాష్ట్రాలలో కూడా పారిశ్రామీకరణ, నగరీకరణలు ఊపందుకొన్నాయి. అమెరికాలోని పరిశ్రమలు జలశక్తితో నడిచేవి. ఈ కాలంలో ఈశాన్య ప్రాంతంలో అనే కర్మాగార నగరాలు వెలిశాయి. చివరి దశలోనే రైలు రోడ్లు, ఇనుము, ఉక్కు పరిశ్రమలు విస్తరించాయి. 1861లో అమెరికాలో చెలరేగిన అంతర్యుద్ధం (civil war) తరువాత ఐరోపా ఖండం మాదిరిగానే అమేరికా కూడా అభివృద్ధి ప్రాంతంగా పరిణతి చెందింది. బ్రిటన్‌నుంచీ నూతన ప్రపంచం దిశగా ప్రజల వలసలు ప్రారంభం కావడంతో బ్రిటన్ నగరాల అభివృద్ధి కొంత మందగించింది.

అమెరికా దేశపు పారిశ్రామిక ప్రగతి చరిత్రలో బొగ్గు ఆధారంగా ఇంధన ఉత్పత్తి చేయడం ఒక ముఖ్య ఘట్టం - తరువాతి కాలంలో ఇంధనం గ్యాస్ విద్యుత్తు ఆధారంగా జరిగింది. వీటితోపాటు రైలు పట్టాలను నౌకలను ఉక్కుతో తయారు చేయడం, రసాయన పరిశ్రమను అభివృద్ధిపరచడంవంటి అనేక విప్లవాత్మకమైన సంఘటనలు చోటుచేసుకొన్నాయి. నూతనంగా కనుక్కొన్న 'స్టీల్ ఫ్రేమ్ టెక్నాలజీ' బహు అంతస్తుల భవననిర్మాణానికి ఎంతగానో తోడ్పడింది. నూతన కమ్యూనికేషన్ టెక్నాలజీ సహాయంతో కర్మాగారాన్ని ముఖ్య అధికార కేంద్రంనుంచీ వేరుచేయడం సాధ్యపడింది. ముఖ్యమైన, పెద్దవైన వాణిజ్య కేంద్రాలలో ఆకాశ హర్మ్యాలు నిర్మితమయ్యాయి. నిత్యావసర, వివాస వస్తూత్పత్తి భారీ ఎత్తున సాగింది. నగరాలలోని వివిధ ప్రాంతాలను కలుపుతూ రైల్వేలైన్లు, ఆమ్ని బస్సులు (Omni buses) నడపడం మొదలైంది - వీటిని పూర్వం గుర్రాలు లాగేవి. తరువాత తరువాత ఆవిరిశక్తిని, అటు తరువాత విద్యుత్తును వాడడం జరిగింది. రవాణ సౌకర్యాలు మెరుగుపడటం మొదట్లో ధనిక వర్గానికి సహాయకారిగా ఉన్నా క్రమంగా సామాన్యులకు కూడా కర్మాగారాలనుంచీ స్వగృహాలకు చేరుకోవడం సులభతరమైంది. ఈనాడు మహానగరాలుగా పేరుపొందిన నగరాల ప్రాదుర్భావం 19వ శతాబ్దపు చివరినాటికి సాధ్యమైంది. అడ్నా ఫెరిన్ వెబర్ (Adna Ferrin Weber) తన "The Growth of cities in The nineteenth century" అనే గ్రంథంలో ఈ పరిణామాలను గురించి చేసిన ప్రస్తావన ఇలా ఉంది : ఈ శతాబ్దంలో జరిగిన అత్యద్భుతమైన సామాజిక, పరిణామం, మహానగరాలలో జనం కేంద్రీకృతం కావడమేనని చెప్పవచ్చు.' 1800 - 1900 మధ్యకాలంలో 125,000 జనాభా ఉన్న నగరాల సంఖ్య 5 రెట్లుగాను, 50,000 జనాభా ఉన్న నగరాల సంఖ్య 8 రెట్లుగాను పెరిగినట్టు ఛాండ్లర్ (Chandler) ఇచ్చిన గణాంక వివరాలు స్పష్టం చేస్తాయి. ఐరోపాలోని పెద్ద పారిశ్రామిక ప్రాంతాలు ప్రపంచవ్యాప్తమైన వనరులన్నీ వలస దేశాలతో సంబంధాలు ఏర్పరచుకొన్నాయి. వలసదేశాల ముఖద్వారాలలోని (points of entrance) నగరాలు - శాన్‌ఫ్రాన్సిస్‌కో, యు.ఎస్.ఏ. బ్యూనోస్ ఏర్స్ - అర్జెంటీనా, రియో-డి-జెనిరో-బ్రెజిల్, మెల్‌బార్న్, సిడ్నీ - ఆస్ట్రేలియా, కైరో- ఈజిప్ట్, కలకత్తా బొంబాయి, మద్రాసు - ఇండియావంటి నగరాలు అసూహ్యమైన రీతిలో అభివృద్ధి చెందాయి.

1900 నాటికి కేవలం 43 నగరాల జనాభా 500,000లను మించి, 16 నగరాల జనాభా 10,00,000 వరకు పెరిగాయి. ఆనాటి నగరాలలో కేవలం 10% దేశాల జనాభా 10,000 + మించిన నగరాలలో నివసించేది (గ్రేట్ బ్రిటన్ బెల్జియం, నెదర్‌లాండ్స్, జర్మనీ, ఫ్రాన్స్, అమెరికా సంయుక్త రాష్ట్రాలు యూరప్‌లోని టర్కీ, ఆస్ట్రేలియా, అర్జంటీనా, ఉరంగ్వలు) ఈ నగరాల జనాభాను మించిన జనాభా కొన్ని పేద దేశాలలో మాత్రమే ఉండేది.

ప్రాంతీయ ప్రత్యేకీకరణ సాధించిన కీలక ప్రాంతం (heartland - core), పోషక ప్రాంతాలు (Hinterland) గా అభివృద్ధి చెందడాన్ని 19వ శతాబ్దపు చివరి దశకం ప్రత్యేక లక్షణంగా చెప్పవచ్చు. ఇలాంటి నేపథ్యంలో నగర ప్రాంతాల శ్రేణీకరణలో నగరాలు కీలకమైన నిర్మాణాత్మక పాత్రను నిర్వహించాయి. అమెరికా సంయుక్త రాష్ట్రాలలో ఈశాన్య ప్రాంతంలో ఉత్పత్తి సంస్థలు విరివిగా ఉన్న నగరాలు కేంద్రీకృతమైయ్యాయి. వీటి తలసరి ఆదాయం (percapital income) అత్యున్నతంగా ఉండేది. దేశంలోని ఇతర ప్రాంతాలు ముడి సరుకుల ఉత్పత్తి మధ్య తరహా వస్తువుల ఉత్పత్తికే కేంద్రాలయ్యాయి. (intermediate goods). ప్రతి ప్రాంతంలోని కేంద్రక స్థానంలో పెద్ద పెద్ద నగరాలు వెలిశాయి. అమెరికా అనుసరించిన విధానాన్నే ఐరోపా సామ్రాజ్య పాలకులు కూడా అనుకరించారు. అనుసరించారు. ప్రతి దేశమూ ఆర్థికంగా కీలకమైన ప్రాంతాన్ని ముడి సరుకులు పుష్కలంగా లభిస్తున్న ప్రపంచ దేశాలతో సంబంధాలు ఏర్పరచుకొంది. ఈ విధమైన అభివృద్ధి తీరును లెనిన్ రచించిన 'కలోనియల్ మాడల్'

(Colonial Model) లో ప్రస్తావించడం జరిగింది. అయితే సామ్రాజ్యవాద రష్యా దీనికి ఒక మినహాయింపుగా చెప్పవచ్చు. రష్యాకుకూడా పోషక ప్రాంతాలుండేవి. అయితే ఇలాంటి ప్రాంతాలన్నీ దేశ సరిహద్దుల లోపలే ఉండేవి. బ్రిటన్, ఫ్రాన్స్, జర్మనీ, ఇటలీ, స్పైన్, పోర్చుగల్ దేశాలకు నగరాలే పారిశ్రామిక ప్రాంతాలుగాను, వలస ప్రాంతాలు (Colonies) ముడి సరుకులు అందించే పోషక ప్రాంతాలుగా ఉండేవి. వలస ప్రాంతాలు ఈ కీలక దేశాల పరిశ్రమలకు అవసరమైన ముడిసరుకులు అందివ్వడంతోపాటు తయారైన వస్తువులకు మార్కెట్లుగా కూడా ఉపకరించాయి. వివిధ నగరాల మధ్య కమ్యూనికేషన్ సౌకర్యాలను, రవాణా సౌకర్యాలను కల్పించడంద్వారా వాటిపై గట్టిపట్టు సాధించగలిగాయి. రెండో ప్రపంచయుద్ధం తరువాత వలస దేశాలు స్వతంత్రమైన తరువాత ఈ సంబంధాలు ధ్వంసమయ్యాయి.

1930 నాటి ఆర్థిక సంక్షోభం ప్రపంచ దేశాల చరిత్ర ఘట్టంగా పేర్కొవచ్చు. ఈ దేశాల చరిత్ర ఒక అనూహ్యమైన మలుపు తిరిగింది. బొగ్గు, ఆవిరి, రైల్వే నిర్మాణం వంటి స్థానంలో పెట్రోలు, ఇంటర్నల్ కంబశ్చన్ ఇంజన్లు (Internal Combustion Engines) చోటుచేసుకొన్నాయి. 1930 సంక్షోభం అనంతరకాలంలో వ్యూహాత్మకమైన ప్రదేశాలలో ఉత్పత్తి సౌకర్యాలను భారీ ఎతువేర్పాటు చేయడం జరిగింది. వీటిని వివిధ ప్రాంతాల మధ్య రవాణా, కమ్యూనికేషన్ సౌకర్యాలతో మరింత పటిష్టపరచడం జరిగింది. ఈ కాలంలో అమెరికాలో కీలక వాణిజ్య వర్తక కేంద్రాలు నగరం మధ్యలోను, వీటి చుట్టూ ఉత్పత్తి కేంద్రాలు, నగరం సరిహద్దులలో కార్మికుల ఆవాసాలు కేంద్రీకృతం కావడం జరిగింది. ఉన్నత వర్గాలు అల్పజనసాంద్రతగల శివార్లలో (suburbs) ఉండగలిగారు. దీనికి కారణం రైల్వేలు, ట్రామ్‌లు, ఆమ్నిబస్‌లు ప్రవేశపెట్టమేనని చెప్పవచ్చు.

రెండో ప్రపంచ యుద్ధం తరువాతి కాలంలో ఆర్థికాభివృద్ధి వేగం పుంజుకొంది. నూతనశాస్త్ర సాంకేతిక అభివృద్ధే ఈ శీఘ్ర ప్రగతికి మూలమైంది. ఆధునిక రవాణా, కమ్యూనికేషన్ సౌకర్యాల ఫలితంగా తరతరానికీ అంతర్గతం పెరుగుతూ వచ్చింది. ఉత్పత్తి చేయడం, శివారు ప్రాంతాన్ని శీఘ్రగతిలో అభివృద్ధి చేయడం, నగర ప్రాంతాలు విస్తృతం కావడంవంటి పరిణామాలు గోచరించడం, తరువాత తరువాత కేంద్రీకరణ తగ్గుముఖం పట్టడం కనిపిస్తుంది. అమెరికా సంయుక్త రాష్ట్రాలలో అభివృద్ధి తీరు ఈ విధంగా సాగింది : సేవారంగం పెరుగుదల, పరిశ్రమలలో ఉత్పత్తి అయిన యంత్ర పరికరాలతో వినియోగ వస్తువుల ఉత్పత్తి - విమాన నిర్మాణం, గగనతలం, రక్షణ పరిశ్రమలు - మూడో భౌగోళిక యుగం తరువాతిదైన అత్యంత ఆధునిక యుగానికి సంబంధించిన (Quaternary) ఆర్థిక రంగం - పరిశోధన, పరిశ్రమాభివృద్ధి - రంగాలుగా ఆర్థికాభివృద్ధి సాగింది. అంతేకాక ఆనాటి నగరాల అభివృద్ధి ప్రత్యేక లక్షణాలు ఉపాధిని ఆశించి కాక శేషజీవితాన్ని సుఖశాంతులతో గడపడానికి వయసు మళ్ళినవారు కాలిఫోర్నియా, అరిజోన్, ఫ్లారిడా నగరాలలో స్థిర నివాసం ఏర్పరచుకోవడం, ప్రభుత్వ వ్యయం పెరగడం ప్రజల వాస్తవ ఆదాయం పెరగడం, ఆధునిక రహదారుల అభివృద్ధి ఆటోమొబైళ్ళ విస్తృత వినియోగం మొదలైనవన్నీ మహానగరాలు ఏర్పడటానికి, వృద్ధి చెందడానికి తోడ్పడ్డాయి. ఇదివరకటి పోషక ప్రాంతాలలో వివిధ తరహాల వస్తుసేవల ఉత్పత్తి సాగింది. దక్షిణ, నైరుతి (South west), పశ్చిమ ప్రాంతాలలో మహానగరాల అభివృద్ధికి గణనీయంగా తోడ్పడ్డాయి. నూతనంగా రూపుదిద్దుకొన్న నగర నిర్మాణం తీరు ఇది : (1) మహానగర ప్రాంతం (Metropolitan area) (2) మహానగరాల మధ్య ప్రాంతం (inter Metropolitan area). ఈ మహా నగరానంతర ప్రాంతాలలో నగర సరిహద్దు ప్రాంతాలు చేరి వుంటాయి. ఈ ప్రాంతాలలో జనసాంద్రత పెద్దనగరాలతో సమానంగా ఉంటుంది. శివారు ప్రాంతాలు మహానగరాల వక్ర రూపమని ప్రజనన శక్తి హీనమని, ప్రత్యేక సామాజిక, ఆర్థిక లక్షణాలు కలవని ఫ్రీడ్‌మన్, మిల్లర్, (Friedman, Meller) లు అభివర్ణించారు.

ఆటోమొబైళ్ళు, సూపర్ హైవేలు శివారు ప్రాంతాల శీఘ్ర విస్తరణకు, విశాల ప్రాంతాలకు వ్యాపించడానికి వృద్ధి చెందడానికి ఎంతగానో తోడ్పడ్డాయి. ఈ నగర ప్రాంతాలను గ్రీక్ ప్లానర్ అయిన కాన్‌స్టాంటినోస్. ఏ. డాక్సియాడిస్ (Constantinos A. Doxiadis) 'daily urban systems' అని అభివర్ణించాడు. ఈశాన్య (North east) తీరప్రాంతం. మధ్య పశ్చిమం, నైరుతి ప్రాంతాలలో మహానగరాలు నెలకొన్నాయి. వీటినే Boswash - Boston - Washington , Chipits - Chicago - pittsburgh, sansan, _ sanfrancis, co-san Diego గా వ్యవహరిస్తారు. జీన్ గాట్‌మన్ (Jean Gottman) మెగాలోపోలిస్ (Megalopolis) అన్నాడు. ఇలాంటి మెగాలోపోలిస్‌లే ఆర్థికంగా అభివృద్ధి చెందిన దేశాలలో కూడా ఏర్పడ్డాయి. (Berry 1994 : 103-19)

BRAOU

19.2.3 పారిశ్రామిక విప్లవానంత నగరాలు

1998 నాటికి ప్రపంచ జనాభాలో 44% నగర ప్రాంతాలలోనే నివశిస్తున్నట్లు అంచనా. బాగా అభివృద్ధి చెందిన దేశాల జనాభాలో 73% నగర వాసులో కాగా అల్పాభివృద్ధి చెందిన వాటిలో 36% నగరాలలో నివశించేవారే (World population Data sheet, 1998). ఈ సంస్థ ప్రకటించిన గణాంక వివరాలను బట్టి 2025 సంవత్సరం నాటికి 61.1% ప్రపంచ జనాభా నగరాలలోనే ఉంటుందని తెలుస్తుంది. ఈ లెక్కల ప్రకారం బాగా అభివృద్ధి చెందిన దేశాల జననాభాలో 84% అల్పాభివృద్ధి చెందిన దేశాలలో 57% జనాభా నగరవాసులే ఉంటారు. 8 మిలియన్ల జనాభాకు మించిన నగరాలను యునైటెడ్ నేషన్స్ మహానగరాలు (Megacities) గా నిర్వచించింది. ఇలాంటి నగరాల సంఖ్య అభివృద్ధి చెందిన దేశాలలో కంటె అభివృద్ధి చెందుతున్న దేశాలలో శీఘ్రగతిలో పెరుగుతున్నాయని పేర్కొనటం జరిగింది. 1950లో కేవలం న్యూయార్క్, లండన్ నగరాల జనాభాయే 5 మిలియన్లు, అంతకంటే మించి ఉండేది. ఇలాంటి నగరాల సంఖ్య 1994 నాటికి 22కు పెరిగింది. వీటిలో 16 నగరాలు అల్పాభివృద్ధి చెందిన దేశాలలో ఉండగా కేవలం 6 నగరాలే బాగా అభివృద్ధి చెందిన దేశాలలో ఉన్నట్లు తెలుస్తుంది. 2015 నాటికి ప్రపంచంలో 33 మహానగరాలు ఉండవచ్చునని అంచనా. ఇలాంటి నగరాలలో అభివృద్ధి చెందిన దేశాలలో 27 ఉండవచ్చునని భావిస్తున్నారు.

1 మిలియను అంతకు మించిన జనాభాగల నగరాల సంఖ్య అద్భుతంగా పెరిగింది. 1950లో ఈ నగరాల సంఖ్య 75 కాగా 1990 నాటికి 249గా నమోదయ్యాయి. యునైటెడ్ నేషన్స్ అంచనాల ప్రకారం ఇలాంటి నగరాలు 2015 నాటికి రెట్టింపు కావచ్చు (472) (యునైటెడ్ నేషన్స్, 1995)

పారిశ్రామిక విప్లవానంతరం నగరాల అభివృద్ధి 1960 దశకంలో యు.ఎస్.ఏ. పశ్చిమ ఐరోపా దేశాలలో ప్రారంభమైంది. 1950 దశకంలో జనాభాలో అధిక భాగం నగరాలలో ఉంటూ ఉత్పత్తి పరిశ్రమల రంగంలో పనిచేసేవారు. 1960 దశకం తరువాత పారిశ్రామిక విప్లవ తిరోగమన దశ (Deindustrialization) ప్రారంభమైంది. ఈ దశలో ప్రజలు, వారి కార్యక్రలాపాలు నగరాలకు దూరంగా కేంద్రీకృతమయ్యాయి. ఫలితంగా అభివృద్ధి చెందిన దేశాలలో అనూహ్యమైన పరివర్తన కనిపించింది. ఇలాంటి పరిణామాలు - ఉత్తర అమెరికా, పశ్చిమ యూరప్‌లో ఏర్పడిన పరిణామాలు - రాబోయే అర్ధ శతాబ్ద కాలంలో ప్రపంచంలోని ఇతర దేశాలకు కూడా విస్తరించవచ్చునని అంచనా. అభివృద్ధి చెందిన దేశాలలోని మహానగరాల జనాభా కేంద్రీకృతం అయ్యే ధోరణిమారి నగరం వెలుపలి ప్రాంతాలకు వ్యాపించడం వల్ల మహానగరాల జనసాంద్రత తగ్గడానికి కారణమైంది. ఈ ప్రక్రియనే నగరీకరణ వ్యతిరేక ప్రక్రియ (counter urbanization లేదా Polarization)గా లేదా ధృవతగా కూడా వ్యవహరిస్తారు. బ్రయన్.ఎస్. బెర్రీ (Brian S. Berry) ఈ ప్రక్రియను నగర వికేంద్రీకరణ ప్రక్రియే (Population Deconcentration) నగరీకరణ వ్యతిరేక ప్రక్రియగా భావించవచ్చు. 'ఈ ప్రక్రియ లక్షణం అధిక కేంద్రీకరణ స్థానంలో అల్పకేంద్రీకరణ జరుగుతుంది.

నగరాల వికేంద్రీకరణకు ప్రధాన కారణం ప్రజలకు అవసరమైన వసతి సదుపాయాల కొరతేనని చెప్పవచ్చు. నగరాలలో వర్తక వ్యాపారాలు నిర్వహించడం, ఆర్థిక, సామాజిక, పర్యావరణ సమస్యలు పెచ్చు పెరగడం ప్రధాన కారణాలుగా గుర్తించవచ్చు. ఈ పరిస్థితులు నగర జీవితం వ్యయ ప్రయాసలను పెంచాయి. అంతేగాక ఈనాటి శాస్త్ర సాంకేతిక పరిణామాలు అధిక జనాభా ఉత్పాదక సామర్థ్యాన్ని గణనీయంగా తగ్గించాయి. ఈ నేపథ్యంలోనే కేంద్రీకరణ స్థానంలో నగర శివారులకు వ్యాపించడం చోటు చేసుకొంది. నగరాలతో నిమిత్తం లేకుండానే పెద్దపెద్ద నగరాల నాగరకతలు ఆవిర్భవించాయి. రవాణా, కమ్యూనికేషన్ రంగాలలో - ఆధునిక యుగపు కంప్యూటర్ల వాడకంతో ప్రగతితో ముఖాముఖీ సంబంధాలు ఏర్పరచుకోవలసిన అవసరం తగ్గింది. కొంతకాలానికి పరిశ్రమలు, టోకు, చిల్లర వ్యాపారాలు విత్త సదుపాయాలు, భీమా, వాణిజ్య సేవా రంగాలు శివారు ప్రాంతాలకు తరలివెళ్ళాయి. 1980 నాటికి యు.ఎస్.ఎల్. శివారు ప్రాంతాల ఉత్పత్తులు మొత్తం ఉత్పత్తిలో 50% పైగానే ఉంది. ఎన్నో కార్పొరేట్‌ల ప్రధాన కార్యాలయాలు శివారు ప్రాంతాలకు తరలి వెళ్ళాయి. కాలక్రమంగా శివారు ప్రాంతాలు గతంలోని నగర ప్రాంతాల విస్తరణను తలపించేట్లుగా ఎదిగాయి. విభిన్న తరహాల జనాభాకు ఉపాధి అవకాశాలు కల్పించే ప్రాంతాలుగా మారాయి.

BRAOU

1960 దశకం నుంచీ ప్రారంభమైన మరో ముఖ్యమైన పరిణామం అమెరికాలో ఇతర అభివృద్ధి చెందిన దేశాలలో ఉత్పత్తి సంస్థలలో మొత్తం ఉద్యోగిత క్షీణించడం, నోడల్ సేవల (Nodel services) రంగంలో - రవాణా, విత్త సౌకర్యాలు, టోకు వ్యాపారం, చిల్లర వ్యాపారం, రిపేర్లు, ఇన్‌సూరెన్స్, రియల్ ఎస్టేట్ రంగాలలో - క్రమంగా ఉపాధి అవకాశాలు పెరగడం. అంటే ఉత్పత్తి ప్రధానంగా ఉన్న ఆర్థిక వ్యవస్థనుంచీ సేవల ప్రత్యేకీకరణ సాధించిన రంగాలకు గత 40 సంవత్సరాలలో మారుతూ వచ్చిందన్నమాట. ఈ కాలంలో అనేక కర్మాగారాలు మూతపడటంకానీ ఇతర దేశాలలో నెలకొల్పడంగానీ జరిగింది. ఈ పరిమాణాలకు ముఖ్య కారణం ప్రపంచ ఆర్థిక వ్యవస్థలో పెట్టుబడి తీరుతెన్నులలో వచ్చిన మార్పులే. ఈ పరిణామాన్నే మూలధనపు అంతర్జాతీయీకరణ (Internationalization of capital) అంటారు. అనేక కార్పొరేట్ సంస్థలు దేశాంతర (transnational) సంస్థలుగా మారి వివిధ దేశాలతో ప్రత్యక్ష సంబంధాలు నెలకొల్పుకోవడం, అక్కడి కార్యకలాపాలను సుదూర ప్రాంతాలనుంచీ నడపడం ప్రారంభమైంది. ఈ పరిణామాలలో ఉత్పత్తి సంస్థలను అల్పవేతన స్థాయిగల దేశాలలోను, తృతీయ ప్రపంచ దేశాలలో నెలకొల్పడం ప్రముఖంగా కనిపిస్తుంది. ఫోర్డ్ సంస్థ స్థాపన తరువాతి నూతన సాంకేతిక పద్ధతులను కొన్ని పరిశ్రమలలో విజయవంతంగా ప్రవేశపెట్టడం జరిగింది. ఇలాంటి పరిశ్రమలలో ముఖ్యంగా పేర్కొదగినవి ఆటోమేషన్ (స్వయంచాలక పరిశ్రమ), జపాన్ తరహా సరళమైన ఉత్పత్తి పద్ధతులు మొదలైనవి. ఈ కాలంలో అత్యున్నత సాంకేతిక కారిడార్లుగా అమెరికాలోని సిలికాన్ వాలీ (Silicon valley), ఇంగ్లండ్‌లోని M-4లు ముఖ్యమైనవి. నగరాలలో అసంతులమైన అభివృద్ధి జరగనారంభించింది. దీనికి కారణం నగర ఉద్యోగులలో అత్యధిక వేతనాలు సంపాదిస్తున్న వృత్తిపరమైన నిపుణులు ఒకవైపు ఉండగా, సేవల రంగంలో తక్కువ వేతనాలు ఆర్జిస్తున్న శ్రామిక వర్గం మరోవైపు ఉండటం సామాన్య దృశ్యమైంది. నగర జనాభాలో చట్టపరంగాను, చట్టవిరుద్ధంగాను ఇతర ప్రాంతాల ప్రజలు ప్రవేశించడం క్రమంగా పెరుగుతూ వచ్చింది. వస్తూత్పత్తి రంగంలో ఉపాధి కోల్పోవడంవల్ల, సంక్షేమ సేవలను తగ్గించడంవల్ల పేద ప్రజల జీవితాలు దుర్భరమయ్యాయి. నేరం, దారిద్ర్యం, నానాటికీ క్షీణిస్తున్న జీవన పరిస్థితులు అభివృద్ధి చెందిన దేశాలలో మున్నెన్నడూ కనీవినీ ఎరుగని రీతిలో పెచ్చుపెరిగి ఒక పెద్ద సమస్యగా పరిణమించాయి.

తూర్పు ఐరోపాలోని దేశాలు చాలా దశాబ్దాలపాటు కమ్యూనిస్టు ఆధిపత్యంలో ఉండి ఈ మధ్యకాలంలోనే పశ్చిమ దేశాల పెట్టుబడిదారీ గొడుగుకిందికి చేరాయి. ఒక్క రష్యా తప్ప మిగిలిన అన్ని తూర్పు ఐరోపా దేశాల నగరాల అభివృద్ధి తీరు తెన్నులు అతి ప్రాథమిక స్థాయిలోనే ఉన్నాయి. ఈ నగరాలలో పెట్టుబడి మూల ధన రంగం, పెట్టుబడిదారీ రియల్ ఎస్టేట్ మార్కెట్లు లేకపోవడం కొట్టవచ్చినట్లు కనిపించే లక్షణం. ఈ దేశాలలో మురికి వాడలు, పాకలతో కూడిన పట్టణాలుగాని లేకపోయినా గృహవసతి కొరత మాత్రం అధికంగానే ఉండేది. మార్కెట్ నిర్దేశిత ఆర్థిక వ్యవస్థ (Market Economy) ఈ దేశాలలో నెలకొల్పడంతో స్వేచ్ఛాయుత రియల్ ఎస్టేట్ మార్కెట్, పెట్టుబడి మూలధన రంగాలు అభివృద్ధి చెందసాగాయి. ఈ పునర్నిర్మితి ప్రభావం ఆయాదేశాలపై ఎలా ఉంటుందో వేచి చూడవలసిందే. ఈ నగరాల భవిష్యత్ స్వరూపం పారిశ్రామిక ప్రపంచంలోని పరిస్థితి మాదిరే ఉండవచ్చు.

తృతీయ ప్రపంచ దేశాలలోనే ప్రపంచ జనాభాలో 3/4 వంతు ఉంటున్నారు. ఈ దేశాలలో నియంతృత్వ పాలనకానీ, ప్రజాస్వామ్య వ్యవస్థగానీ ఉంటోంది. తృతీయ ప్రపంచదేశాలలో కూడా అత్యున్నత పారిశ్రామీకీకరణ సాధించిన బ్రెజిల్, మెక్సికో. కొరియాలాంటి చైతన్యవంతమైన దేశాలున్నాయి, చైతన్యవంతమైన నగరాలూ ఉన్నాయి . అయితే ఈ నగరాలలో అసంతులిత వృద్ధి స్పష్టంగా కనిపించే లక్షణంగా గుర్తించవచ్చు. తక్కువ వేతనాలకే శ్రామికులు లభించే అవకాశం ఉన్నందువల్ల 1970 దశకంలో బహుళ జాతి సంస్థలు (multinational companies) మెక్సికో, మలేసియా, సింగపూర్, డొమినికన్ రిపబ్లిక్ వంటి దేశాలలో అనేక పరిశ్రమలు నెలకొల్పాయి. తృతీయ ప్రపంచ దేశాలలోని ఆర్థిక వ్యవస్థలు క్రమంగా సేవారంగంవైపు నడుస్తున్నాయి. కారణం, ఇవి పెట్టుబడి సమకూర్చగల నియంత్రణ కేంద్రాలుగా రూపొందడమే. ఈ దేశాల నగరాల జనాభా పెరుగుదలకు ముఖ్యకారణం అధిక జననాలరేటు, అల్ప మరణాల రేట్లు ఉండడం, నగరాలు గ్రామప్రాంతాల నుంచీ వలస వచ్చేవారిని అధిక సంఖ్యలో భరించే స్థితిలో లేవు. లక్షలాదిమంది పెద్ద నగరాలలోని మురికివాడలలో మగ్గుతూ, అసంఘటిత రంగంలో పనిచేస్తూ జీవనం సాగిస్తున్నారు. ఈ నగరాలలో అతి నగరీకరణ (over urbanization) కనిపిస్తుంది.

BRAOU

అనేక దేశాలలోని వ్యవసాయరంగం కుప్పకూలే పరిస్థితిలో ఉంది. లేనివారు, ఉన్నవారిమధ్య అంతరం అత్యధికంగా L Ok (Gottidiener, 1994 : 249-88)

19.3 సారాంశం

శాస్త్ర సాంకేతిక రంగాలలో అభివృద్ధి, భిన్నమైన సామాజిక వ్యవస్థ, అనుకూల వాతావరణంవంటి నగరాలు ఏర్పడటానికి సహాయపడిన అంశాలు. ప్రపంచంలోని తొలినగరాలు సారవంతమైన భూములున్న అదీ లోయ ప్రాంతాలలోనే వెలిశాయి. పారిశ్రామిక పూర్వ నగరాలు పరిమాణంలో చిన్నవిగాను, రాజకీయ, మత, విద్యా కేంద్రాలుగానూ వ్యవసాయ ఉత్పత్తుల మార్కెటింగ్ సెంటర్లుగాను అభివృద్ధి చెందాయి. ఈ నగరాలకు వర్గనిర్మితి, కుటుంబం, మతం, విద్య ప్రభుత్వ వ్యవస్థలే ప్రధాన లక్షణాలుగా ఉంటూ వచ్చాయి.

పారిశ్రామిక విప్లవం, పెట్టుబడిదారీ వ్యవస్థ ఆవిర్భావం ఫలితంగానే ఆధునిక పారిశ్రామిక నగరాలు వెలుగులోకి వచ్చాయి. ఐరోపా దేశాల పలస ప్రాంతాలు విస్తరించడం, శాస్త్ర సాంకేతిక రంగాలలో అమోఘ ప్రగతి సాధించడం, నూతన మానవేతర ఇంధన వనరులను విస్తృతంగా వినియోగించడం అనేవే ఏర్పడటానికి దోహదం చేశాయి. పారిశ్రామిక విప్లవానంతర నగరాలు పారిశ్రామిక నగరాలు 1960 దశకం నుంచీ అమెరికా, పశ్చిమ ఐరోపాదేశాలలో ప్రారంభమైనాయని చెప్పవచ్చు.

19.4 నమూనా పరీక్షా ప్రశ్నలు

I. కింది ప్రశ్నలకు 30 పంక్తులలో జవాబులు రాయండి.

1) పారిశ్రామిక పూర్వ నగరాల ఉద్భవాన్ని గురించి వివరించండి.

2) పారిశ్రామిక నగరాలు ఎలా ఏర్పడ్డాయో చర్చించండి.

II. కింది ప్రశ్నలకు 15 పంక్తులలో జవాబులు రాయండి.

1) పారిశ్రామిక పూర్వ నగరాలలోని ఆర్థిక వ్యవస్థ

2) పారిశ్రామిక పూర్వ నగరాలలోని సామాజిక వ్యవస్థ.

BRAOU

19.5 చదవదగిన పుస్తకాలు

Berry, Brian J.L.	:	'Urbanization' in B.L Turner (ed), 1994 The Earth 1994 as Transformed by Human Action (Global and Regional changes in the Biosphere over the Past 300 Years.)
Eisenstadt, S.N. & A. Shachar, 1897	:	Society, Culture and Urbanization (New Delhi : Sage Publication)
Gottdiener, Mark 1994	:	The New Urban Sociology (Newyork McGrow : Hill inc)
Population Reference Bureau	:	World Population Data Sheet
Ramchandran 1997	:	Urbanization and Urban Systems in India (Delhi : Oxford Univeristy Press)
Rao, M.S.A.	:	'Traditional Urbanism and Urbanization' in M.S.A. Rao, Chandrashakhar Bhat and Laxmi Narayan Kadekar (eds), A Reader in Urban Sociology (N. Delhi : Orient Longman)

Sjoberg, Gideon, 1973, a : 'The Origin and evolution of cities' in Kingsley Der's (ed), cities, their origin, growth, and Human Impact (Samfrancisco . W.H. Freeman and co.)

Sioberg, Gidean, 1973, b : 'The Pre-Industrial City' in Sandor Halebsky (ed), The Sociology of the city (Newyork : Charles Scribner's Sans)

Spates, James, L&John J. Macionis, 1992 : The Sociology of cities (Belmont) Wadsworth Publishing Co.)

United Nations, 1995 : World Urbanization on Prospects : The 1994 Revision (New York : United Nations)

Weber, Max 1970 : "The Nature of the City" in Robert Gulman and David Popenoe (eds), Neighbourhood,Cityand Metropolis (Newyork, Random House)

BRAOU

భాగం - 20 : నగరీకరణ భావన, వలస కారణాలు

విషయక్రమం

20.0 లక్ష్యాలు

20.1 పరిచయం

20.2 నగరీకరణ - భావన

20.2.1 నగరీకరణ - నగరాల పెరుగుదల

20.2.2 నగరీయత - నగరీకరణ

20.2.3 నగరీయత సిద్ధాంతం

20.2.4 నగరీకరణ చరిత్ర

20.2.5 నగరీకరణ కారణాలు, ఫలితాలు

20.3 వలస కారకాలు

20.4 సారాంశం

20.5 నమూనా ప్రశ్నలు

20.6 చదవదగిన పుస్తకాలు

20.0 లక్ష్యాలు

ఈ భాగంలో నగరీకరణ భావనను, నగరీకరణ కారణాలు, ఫలితాలు, వలస కారకాలు వివరించడమైనది.

ఈ భాగంలో ఈ అంశాలను అవగాహన చేసుకోవడం ప్రధానోద్దేశ్యం

- నగరీకరణ భావన
- వలసకు దారితీసే వివిధ కారకాలు

20.1 పరిచయం

'నగరీకరణ' అనే పదాన్ని చాలా సామాజిక శాస్త్రాలు విస్తృతంగా ఉపయోగిస్తాయి. దీనిని "గ్రామీణ ప్రాంతాలను నగర ప్రాంతాలుగా మార్చే ప్రక్రియ" గా నిర్వచించవచ్చు. పారిశ్రామికీకరణ, నగరీకరణ ప్రక్రియలు ఒకదానికొకటి విడదీయరానివి. గ్రామీణ ప్రాంతాలనుంచి ప్రజలు నగరాలకు వలస రావడం లేదా నగరీకరణను పారిశ్రామికీకరణ ప్రోత్సహిస్తుంది.

20.2 నగరీకరణ భావన

'నగరీకరణ' అనే పదాన్ని అర్థం చేసుకోవలెనంటె ఈ పదంతో ముడిపడి ఉన్న 'నగర, 'నగరీయత', 'నగరీకృతమవడం' వంటి పదాలను అవగాహన చేసుకోవాలి. సాధారణంగా 'నగర' అనే పదాన్ని, జనాభా శాస్త్ర దృష్ట్యా పరిమాణం లేదా జనసాంద్రత లేదా వ్యవసాయికేతర వృత్తులు అధికంగా ఉండటంవంటి ఆర్థిక చలాంకాలను సూచించడానికి ఉపయోగిస్తారు. (జె.పి.గిబ్స్). జనాభాశాస్త్ర దృష్ట్యా ఒక ఇవ్వబడిన పరిమాణం గల నివాస ప్రాంతాలను 'నగర' అనే పదం సూచిస్తుంది. ఈ దృష్ట్యానే యు.ఎస్. బ్యూరో ఆఫ్ ది సెన్సెస్ 'నగర' అనే పదాన్ని నిర్వచించింది.

గ్రామీణ, నగర ప్రాంతాల మధ్య విభేధాన్ని తెలపడానికి పరిమాణం ఒక్కటే ప్రమాణం కానప్పటికీ ఉపయోగిస్తున్న ప్రమాణాలలో ఇది ప్రధానమైనది. ఒక ప్రాంతం నగరప్రాంతంగా పరిగణించబడవలెనంటే దాని కనీస జనాభా పరిమాణం భారతదేశంలో 5,000 మంది, యునైటెడ్ కింగ్‌డమ్‌లో 3,500 మంది, యునైటెడ్

BRAOU

స్టేట్స్‌లో 2,500 మంది, ఫ్రాన్స్‌లో 2,000 మంది, చైనాలో 2,000 మంది, యు.ఎస్.ఎస్. ఆర్‌లో 1,000 ఉండి ఉండాలి. (ఫిలిప్.ఎమ్. హాన్సర్.) డబ్ల్యు.ఎఫ్. విల్‌కాక్స్, మార్క్ జెఫ్‌సన్‌వంటి రచయితలు ఈ పదాన్ని 'జనసాంద్రత' దృష్ట్యా వివరిస్తారు. ఆర్థిక చలాంకాల దృష్ట్యా పరిశీలిస్తే 'నగరం' అనే భావనను ఒక ప్రదేశంలో మొత్తం జనాభాలో నాల్గింట మూడు వంతులకన్నా ఎక్కువ జనాభా వ్యవసాయికేతర వృత్తులలో జీవించేట్లయితే ఆ ప్రదేశాన్ని సూచించడానికి వాడతారు.

సోరోకిన్, జిమ్మర్‌మాన్‌లు బహుళ ప్రమాణాల ఆధారంగా నగరాలను గ్రామాలను పోల్చి చూపినారు. ఈ ప్రమాణాలు వృత్తి, జనాభా పరిమాణం, జనసాంద్రత, వైజాతీయత, గతిశీలత, సామాజిక విభేదీకరణ, స్తరీకరణ మరియు జనాభా యొక్క పరస్పర చర్యల వ్యవస్థ. కొందరు రచయితల అభిప్రాయం ప్రకారం ఈ ప్రమాణాలన్నింటినీ పరిగణిస్తే 'నగరాలుగా' గుర్తించడానికి వీలున్న ప్రదేశాలు చాలా తక్కువగా మిగులుతాయి.

వివిధ రచయితలు 'నగరం' అనే పదానికి ఎన్నో నిర్వచనాలు పేర్కొన్నారు. 'నగరం' (urban) అనే పదానికున్న నిర్వచనాలను మూడు ప్రధాన సంవర్గాలుగా యునైటెడ్ నేషన్స్ డెమోగ్రఫిక్ ఇయర్ బుక్ వర్గీకరించవచ్చు. ఈ సంవర్గాలు ఇవి :

I. ఎంచుకున్న ప్రమాణం ఆధారంగా చిన్న చిన్న సివిల్ వర్గాల ఆధారంగా చేసే వర్గీకరణలు. ఈ ప్రమాణాలు -(a) స్థానిక ప్రభుత్వం రకము (b) నివసిస్తున్న జనాభా సంఖ్య (c) వ్యవసాయం వృత్తిగాగల జనాభా నిష్పత్తి.

II. మైనర్ గ్రామీణ డివిజన్ల పరిపాలనా కేంద్రాలను నగర ప్రాంతాలుగా, మిగతావాటిని గ్రామీణ ప్రాంతాలుగా వర్గీకరించే ప్రాంతాలు.

III. ఒక నిర్దిష్ట పరిమాణం గల జనాభా నివసించే ప్రాంతాలను, వాటి పాలనా పరమైన సరిహద్దులతో ప్రమేయం లేకుండా, నగర ప్రాంతాలుగా వర్గీకరించడం.

భారతదేశంలో 'నగర ప్రాంతం' నిర్వచనాలు ఒక గణాంక సంవత్సరం నుంచి మరొక గణాంకసంవత్సరానికి అంటే 1901, 1911, 1921, 1931, 1941, 1951, 1961 సం॥లలో పరిణామం చెందుతూ వచ్చినాయి. 1961 గణాంకాల ప్రకారం ఈ క్రింద పేర్కొన్న ప్రదేశాలు నగర ప్రాంతాలుగా పరిగణించబడతాయి.

1. అన్ని మునిసిపాలిటీలు, నమోదు చేయబడిన ప్రదేశాలు,

2. అన్ని కంటోన్మెంటులు,

3. స్థానిక ప్రభుత్వాలలో భాగం కానప్పటికీ, నగరం, లేదా పట్టణం, జనావాసాల (Agglornerations) లో భాగం అయిన ప్రదేశాలన్నీ,

4. ఈ క్రింది మూడు పరిస్థితులు గల అన్ని ప్రదేశాలు :

(a) 5,000 కన్నా జనాభా ఎక్కువగా ఉండటం

(b) వ్యవసాయేతర వృత్తిపై ఆధారపడిన జనాభా కనీసం నాల్గింట మూడు వంతులు ఉండటం

(c) ఒక చదరపు మైలుకు 1,000 మంది కంటే ఎక్కువ జనసాంద్రత ఉండటం.

పైన పేర్కొన్న ప్రదేశాలన్నింటిలో ఒక లక్షకు పైగా జనాభా ఉంటుందని, వీటన్నిటిని నగరాలుగా పరిగణించారు. ఇవేగాక 1961 గణాంకాలలో నగర నమూనాను వ్యక్తం చేసిన గ్రామాలను పట్టణాలుగా పరిగణించారు. ఈ గ్రామాలలోని శ్రామిక జనాభాలో నాల్గింట మూడు వంతులు వ్యవసాయికేతర వృత్తులను అవలంబించేవారు. 1961 గణాంకాలలో మొట్టమొదటిసారిగా ఆర్థిక కార్యకలాపాలతీరు ఆధారంగా గ్రామాలను నగరాలనుంచి వేరుపరిచారు. నగరప్రాంతాల అభివ్యక్త రూపాలు పట్టణం (Town), నగరం (city), పెద్ద నగరం (Great city), మహానగరం (Metropolis) మెగాలోపోలిస్. ఈ నగరరూపాల మధ్య జనాభా విస్తృతి, పౌర సదుపాయాలు, మానసిక అభివృత్తులలో ఎన్నో తేడాలుంటాయి. పట్టణం అతిచిన్న నగర సముదాయం. గ్రామీణ లక్షణాల ప్రభావం

BRAOU

పట్టణాలపై అధికంగా ఉంటుంది. నగర ప్రాంతాలలో అత్యధిక విస్తృతిగలవి నగరాలు. సాధారణంగా నగర ప్రాంతాలను 'నగరాలు' గానే అభివర్ణిస్తారు.

(a) 5,000 నుంచి 1,00,000 మంది జనాభా గల నగరం.

(b) 1,00,000 లేదా అంతకంటె ఎక్కువ జనాభాగల మహానగరం.

(c) 3 లక్షల జనాభా గల సూపర్ నగరం

(d) ఒక మిలియన్ జనాభా గల మహానగరం లేదా మెట్రోపాలిస్

(e) 50 మిలియన్ల జనాభాగల మెగలోపోలిస్.

నగరీకరణ, నిర్వచనం, అర్థం :

నగరీకరణ అనే పదాన్ని సమాజశాస్త్రవేత్తలేకాక అర్థశాస్త్రవేత్తలు కూడా ఉపయోగిస్తారు. ఈ పదం సుపరిచితమైన పదం. ప్రత్యేకంగా నిర్వచించవలసిన అవసరంలేని పదం. 'నగరీకరణ' అనే పదం ప్రజలు శాశ్వతంగా కాని, తాత్కాలికంగా కాని గ్రామాల నుంచి నగరాలకు వలస పోవడాన్ని సూచిస్తుంది. ఈ పదం గ్రామీణ ఆచార వ్యవహారాలపై నగర అలవాట్ల ప్రభావాన్ని సూచిస్తుంది. కొందరు రచయితల అభిప్రాయం ప్రకారం 'నగరీకరణ' చిన్న పట్టణాల స్థాయినుంచి నగరాలుగా ప్రదేశాలు విస్తృతి చెందడాన్ని, లేదా నగరాలు గ్రామాలకు విస్తరించి పెద్దవిగా పెరగడాన్ని సూచిస్తుంది. ప్రొఫెసర్ ఘుర్యే ఈ పదాన్ని సాధారణ అర్థంలో ఉపయోగించినారు. ఇతడు 'నగరీకరణ' పదాన్ని తన విస్తృత గణాంక విశ్లేషణలో ఒక ప్రదేశంలోని మొత్తం జనాభా దృష్ట్యా ఆ ప్రదేశంలో నగరాల ఆవిర్భావం, పెరుగుదలను సూచించడానికి ఉపయోగించినాడు.

ప్రొఫెసర్ బెర్జిల్ (Bergel) నిర్వచనం ప్రకారం "నగరీకరణ అనే పదం గ్రామీణ ప్రాంతాలను నగర ప్రాంతాలుగా మార్చే ప్రక్రియ"ను సూచిస్తుంది. ఈ ప్రక్రియ జనాభాయొక్క ఆర్థిక కూర్పుపై ఎనలేని ప్రభావాన్ని చూపిస్తుంది. ఈ ప్రక్రియ ఫలితంగా గ్రామీణ జనాభా తగ్గుతుంది. నగర జనాభా ఈ తరుగుదలకు తగిన నిష్పత్తిలో పెరుగుతుంది. దీని ఫలితంగా సాముదాయిక జీవన ప్రయోజనాలకోసం నూతన సామాజిక అభివృత్తులు, సామాజిక సంస్థలు అభివృద్ధి చెందుతాయి.

గతంలో దేశంలోని అత్యధిక భాగం గ్రామీణ సమాజంగా ఉండేది. గ్రామీణ సమాజానికి, నగర సమాజానికి మధ్య తేడాలుండేవి. నగరాల అభివృద్ధికి పారిశ్రామిక విప్లవం నాంది పలికింది. ఈ ప్రక్రియ మొదట ఇంగ్లండ్‌లో ప్రారంభమై, క్రమంగా యూరోప్ ఖండానికి, యునైటెడ్ స్టేట్స్‌కి విస్తరించింది. ఆ తరువాత చాలాకాలానికి దక్షిణ ఆఫ్రికా, భారతదేశం, ఇండోనేషియా, చైనాలలో ఏర్పడింది. ప్రజలు గ్రామాలనుంచి నగరాలకు వలస పోసాగినారు. రవాణా సౌకర్యాలలో సాంకేతికాభివృద్ధి, ఉత్పత్తితో ఏర్పడిన మార్పులు వ్యవసాయరంగంలో వచ్చిన మార్పులు కొత్త నగర ప్రాంతాల పెరుగుదలకు దారితీసినాయి. పాత నగరాలు, పట్టణాలుకూడా పరిమాణంలో, జనాభారీత్య పెరిగినాయి. దీనితోబాటుగా చాలామంది ప్రజలు వ్యవసాయ వృత్తిని వదిలేసి నగర వృత్తులను చేపట్టసాగినారు. తత్ఫలితంగా - గ్రామీణ ప్రాంతాలు ప్రాముఖ్యతను కోల్పోయాయి. నగరం ప్రాముఖ్యతను సంతరించుకొన్నది. కొన్ని దేశాలలో - ముఖ్యంగా పారిశ్రామిక దేశాలయిన యునైటెడ్ స్టేట్స్, యూరోపు, జపాన్ దేశాలలో, చరిత్రలోనే మొట్టమొదటిసారిగా జనాభా నగర జనాభాగా మారిపోసాగింది.

థాంప్సన్ నగరీకరణ ప్రక్రియను వివరిస్తూ ఈ విధంగా పేర్కొన్నారు. "ప్రధానంగా వ్యవసాయంతో ముడిపడి ఉన్న చిన్న సముదాయాలనుండి ప్రజలు పెద్దవైన సముదాయాలకు వలసపోవడం నగరీకరణ లక్షణం. ఈ పెద్ద సముదాయాలలోని కార్యకలాపాలు ప్రభుత్వాలు, వ్యాపారం, ఉత్పత్తి లేదా వీటికి సంబంధించిన అంశాల చుట్టూ కేంద్రీకృతమై ఉంటాయి.

ప్రొ. హౌసర్ మరియు డంకన్‌లు నగరీకరణను "జనాభా పంపిణీ నమూనాలో వస్తున్న మార్పు" గా వర్ణించినారు. ఈ ప్రక్రియలో నగర జనాభా పరిమాణం సాపేక్షికంగా పెరగడం, నగర జనాభా సంఖ్య, పరిమాణాలలో పెరుగుదల, నగర నివాస ప్రాంతాల సంఖ్య, పరిమాణాలలో పెరుగుదల, ఈ ప్రాంతాలలో జనాభా కేంద్రీకృతం కావడంవంటి అంశాలు ఇమిడి ఉంటాయి.

BRAOU

నగరీకరణ, అంటే గ్రామాలనుంచి నగరప్రాంతాలకు ప్రజలు వలసపోవడం, ఆండర్సన్ (Anderson) అభిప్రాయం ప్రకారం నగరీకరణ ప్రక్రియ నగరాలకు ప్రజలు వలస రావడాన్ని మాత్రమేగాక ప్రవాసుల అభివృత్తులు, నమ్మకాలు, విలువలు, ప్రవర్తనా నమూనాలలో వచ్చే మార్పులను కూడా వివరిస్తుంది.

నగరీయత, నగరీకరణ అనే పదాలను కొన్ని సందర్భాలలో పర్యాయపదాలుగా ఉపయోగిస్తారు. నగరీయతను ఒక "జీవిత విధానం"గా పరిగణిస్తారు. దీనికి ప్రధాన లక్షణాలుగా మార్పుచెందడం (Transiency) పైపైన ఉండే సంబంధాలు (Superficiality) అనామకత్వం (Anonymity), వ్యక్తివాదం (individualism) కన్పిస్తాయి.

"నగరీకరణ" అనే పదం ప్రజలు నగర ప్రాంతాలకు వలస రావడాన్ని సూచిస్తుంది. ప్రొ. ఫిలిప్.ఎమ్. హౌసర్ మరియు డంకన్‌లు నగరీకరణను "జనాభా సంపిణీ నమూనాలో వచ్చే మార్పు" అని నిర్వచించారు. ఈ పదం నగర జనాభా పరిమాణంలో ఏర్పడే పెరుగుదలను, నగర నివాస ప్రాంతాల సంఖ్య, మరియు పరిమాణంలో ఏర్పడే పెరుగుదలను, ఈ ప్రాంతాలలో జనాభా కేంద్రీకృతం కావడం ఎక్కువవడాన్ని సూచిస్తుంది. మామూలు మాటలలో చెప్పవలెనంటే నగరీకరణ అనే పదం "జనాభా కేంద్రీకరణ మరియు / లేదా జనాభా పరిమాణంలో ఏర్పడే పెరుగుదలను, ఈ పెరుగుదల ఫలితంగా వ్యవసాయ వృత్తులనుండి ప్రజలు వ్యవసాయికేతర వృత్తులకు మారే ప్రక్రియను సూచిస్తుంది.

పై నిర్వచనాల అధ్యయనం తర్వాత నగరీకరణ యొక్క ప్రధాన లక్షణాలను ఈ విధంగా పేర్కొనవచ్చు.

(a) జనాభా కేంద్రీకరణ సూచికల సంఖ్యలో పెరుగుదలను నగరీకరణ సూచిస్తుంది.

(b) ఈ సూచికల పరిమాణంలో పెరుగుదలను సూచిస్తుంది

(c) వ్యవసాయ వృత్తుల నుండి ప్రజలు వ్యావసాయికేతర వృత్తులకు మారడాన్ని సూచిస్తుంది.

నగరీకరణ మూడు విధాలుగా ఏర్పడవచ్చు.

(i) స్వాభావిక పెరుగుదల లేదా ప్రత్యుత్పత్తి తీరులో మార్పులు.

అంటే గ్రామీణ ప్రాంతాలలో పోల్చి చూస్తే నగర ప్రాంతాలలో మరణాల కన్నా జననాల సంఖ్య అధికంగా ఉండటం.

(ii) గ్రామీణ, నగర ప్రాంతాల పునర్‌వర్గీకరణ. దీనివల్ల గతంలో గ్రామీణ ప్రాంతాలుగా పరిగణించబడిన ప్రాంతాలలో కొన్ని నగర ప్రాంతాలుగా వర్గీకరించబడతాయి.

(iii) గ్రామీణ - నగర వలస.

20.2.1 నగరీకరణ - నగరాల పెరుగుదల

ఒక కేంద్రంలో జనాభా కేంద్రీకృతం కావడాన్ని నగరీకరణ సూచిస్తుంది. మామూలు మాటలలో అయితే నగరీకణను నగర ప్రాంతాలలో నివసించే జనాభా నిష్పత్తిగా నిర్వచించవచ్చు. దీనినే అందమైన రీతిలో వివరించవలెనంటే నగర ప్రాంతాలలోని ఆర్థిక వ్యవస్థయొక్క గౌణ రంగంలో నిమగ్నమై ఉన్న జనాభా నిష్పత్తిగా వర్ణించవచ్చు. జనాభాశాస్త్ర రీత్యా నగరీకరణ నగర జనాభాలోని పెరుగుదలను సూచిస్తుంది అయితే నగర జనాభా పెరుగుదలకు, నగరీకరణకు భేదముంది. ఒక ప్రదేశంలోని మొత్తం జనాభా పెరుగుదల రేటుతో పోల్చినపుడు ప్రదేశంలోని నగర జనాభా పెరుగుదల రేటు దానితో సమానంగా కాని, తక్కువగా కాని ఉన్నట్లయితే ఆ స్థితిని 'నగర పెరుగుదల' అని వివరించవచ్చు. ఒకప్రదేశంలోని జనాభా పెరుగుదల రేటు కన్నా ఆ ప్రదేశంలోని నగర జనాభా పెరుగుదలరేటు ఎక్కువగా ఉంటే దానిని 'నగరీకరణ' అని పేర్కొంటారు. అంటే నగరీకరణ, నగర పెరుగుదల వేగంగా జరిగే రూపమన్నమాట. దీని ఫలితంగా మొత్తం జనాభాతో పోలిస్తే నగర జనాభా నిష్పత్తి వేగంగా పెరుగుతుంది. మొత్తం జనాభా, నగర జనాభాల మధ్య నిష్పత్తి పెరుగుతున్నంత కాలం నగరీకరణ కొనసాగుతూనే ఉంటుంది.

BRAOU

20.2.2 నగరీయత - నగరీకరణ

నగరీయత అనే భావన "నగర నివాసం అనే దృగ్విషయాన్ని గుర్తించడం"తో ముడిపడి ఉన్న జీవన విధానాన్ని సూచిస్తుంది. వర్త్ అభిప్రాయం ప్రకారం నగర జీవితానికి నగరీయత ఒక ప్రత్యేక లక్షణం. దీని లక్షణాలలో వైజాతీయత, నగర వాసులు ఇతరులపై అధిక స్థాయిలో ఆధారపడటం, నగర సామాజిక సంబంధాలకన్నా ఖండాలుగా విభజించే లక్షణం, నైపుణ్యాల స్థాయి అధికంగా ఉండటం, నగర ప్రజల హేతుబద్ధత ముఖ్యమైనవి. ఈ లక్షణాలు ఒక దేశం నుంచి మరొక దేశానికి, ఒకే దేశంలో ఒక ప్రాంతం నుండి మరొక ప్రాంతానికి మారుతూ ఉంటాయి. నగర జీవన విధానాన్ని వ్యక్తి ఏ విధంగా జీవిస్తున్నాడన్న దాన్ని బట్టి గుర్తించవచ్చు. వ్యక్తి ఉపయోగించే చర ఆస్తులు - ముఖ్యంగా రేడియో, టెలివిజన్, టెలిఫోన్, ఇంట్లో ఉపయోగించే ఎలెక్ట్రిక్ పరికరాలు, ఇంటిని అలంకరించిన వస్తువులు, పుస్తకాలు, చిత్రాల రకాలు మొదలయినవన్నీ అతని జీవన విధానాన్ని సూచిస్తాయి. నగర జీవితం ప్రకృతిపై ఆధారపడి ఉండదు. ఇది పూర్తిగా పారిశ్రామికమైనది. యంత్రాలు, యంత్రాంగాలు ఈ విధానంలో ప్రధానమైనవి. నీటి సరఫరా వ్యవస్థ మురుగునీటి పారుదల, డ్రైనేజీ వ్యవస్థ, భావప్రసారాలు, వీధిదీపాలు వెలిగించడం, ట్రాఫిక్ నియంత్రణవంటి ఎన్నో పనులు గడియారంచేత నియంత్రించబడతాయి.

చాలామంది రచయితలు 'నగరీయత', 'నగరీకరణ' అనే పదాల ఉపయోగాన్ని వివరించడంలో ఏకాభిప్రాయంతో లేరు. నగరీయత అనే పదం గ్రామీణ, వ్యవసాయ ప్రధానమైన సముదాయాల జీవనానికి భిన్నమైన ప్రత్యేక జీవన విధానాన్ని సూచిస్తుంది. సాంప్రదాయికంగా గ్రామీణ తరహాకు చెందిన ఒక సముదాయం మొత్తంగాని, లేదా దానిలోని ఒక భాగం కాని కొత్త తరహా జీవన విధానాన్ని అవలంబించే ప్రక్రియను నగరీకరణ సూచిస్తుంది. నగర లక్షణాలకు అనుగుణంగా అనుసరించడమే నగరీయత. వర్త్ అభిప్రాయం ప్రకారం నగర ప్రదేశాల జీవన విధానమే నగరీయత. ఇతని నిర్వచనం ప్రకారం, " నగర జీవిత విధానపు లక్షణాలు - సంశ్లిష్టతే నగరీయత. ఈ పదం నగరీకరణను, దీనినేర్పరిచే కారకాల అభివృద్ధి, విస్తృతులను, సూచిస్తుంది. ఈ లక్షణాలు కేవలం భౌగోళకంగా, జనాభాశాస్త్ర రీత్యా నగరాలుగా పరిగణింపబడిన ప్రాంతాలలోనే కనబడతాయి. ఇవి ప్రత్యేకంగా మహానగరాలలోనే అభివ్యక్తమవుతాయి."

భారతదేశంలోని పరిస్థితి మిగాతా అభివృద్ధి చెందుతున్న దేశాలను పోలి ఉంటుంది. భారతదేశంలో ఒక లక్షకు పైగా జనాభా ఉన్న నగరాలు నగరాల ప్రత్యేక లక్షణాలను వ్యక్తం చేయవు. అయితే సూపర్ నగరాలు, మహానగరాలలో ఈ లక్షణాలు కన్పిస్తాయి.

'నగరీకరణ'ను ఎన్‌సైక్లోపీడియా ఆఫ్ సోషల్‌సైన్సెస్ ఈ విధంగా వివరించింది. "నగరీకరణ అనే పదం వ్యవసాయం ప్రధాన వృత్తిగా గల చిన్న సముదాయాల నుండి ప్రజలు ప్రభుత్వం, వ్యాపారం, ఉత్పత్తి, ఇతర అనుబంధ కార్యక్రమాలలో నిమగ్నమైన, పెద్ద సముదాయాలకు వలస వెళ్ళడాన్ని సూచిస్తుంది. అంటే నగరీకరణ ప్రక్రియను ఈ క్రింది కారకాలు లక్షణాలు కల ప్రక్రియగా వర్ణించవచ్చు.

(a) వ్యవసాయ ప్రాంతాలనుండి, వ్యావసాయికేతర ప్రాంతాలకు ప్రజలు వలసపోవడం.

(b) క్రొత్త ప్రదేశంలోకాని, క్రొత్త జీవిత విధానం గల ప్రదేశంలో కాని ప్రజలు కేంద్రీకృతం కావడం.

(c) వృత్తులలో వైవిధ్యం. ఈ వృత్తులు వ్యావసాయికేతరమైనవి. ఈ వృత్తులలో నిరంతరం కొనసాగే గతిశీలత.

(d) వ్యావసాయికేతర ఆర్థిక వ్యవస్థ ప్రత్యేకమైన నివాస ప్రాంతా విధానం.

నగరీకరణ స్థాయిని కేవలం మొత్తం జనాభాలో నగర జనాభా నిష్పత్తితో, లేదా రాజకీయ, పాలనాపరమైన ప్రదేశాలలోని నగర ప్రదేశాల సంఖ్యతో మాత్రమే కాక, పృష్ఠభూమి, ఇతర ప్రాంతాలపై ఆ నగర ప్రదేశం లేదా నగర సముదాయం సాంస్కృతికంగా రాజకీయంగా, ఆర్థికంగా చూపే ప్రభావం ఆధారంగా అంచనా వేస్తారు. పై విశ్లేషణ ద్వారా నగరీకరణ అంటే నగర ప్రాంతాల అభివృద్ధి, నగర లక్షణాల అభివృద్ధి అని అర్థం చేసుకోవచ్చు.

BRAOU

20.2.3 నగరీయత సిద్ధాంతం

నగరీయత సిద్ధాంతం 'నగరం ఒక సామాజిక అంశం' (city as a social entity) అని పరిగణించి, దానికి సంబంధించిన పరిజ్ఞానాన్ని అందజేస్తుంది. నగరాలలోని జీవన విధానానికి లక్షణాలుగా పేర్కొనబడే లక్షణాల సంశ్లిష్టతే నగరీయత. లూయీస్ వర్త్ (Louis worth) అభిప్రాయం ప్రకారం నగరానికి పరిమాణం (size), సాంద్రత (Density), వైజాతీయత (Heterogeneity) అనేవి లక్షణాలు. నగర ప్రాంతాలలో ప్రాథమిక సంబంధాలు లేకపోవడం, గౌణ సంబంధాలు పెరగడం, స్వచ్ఛంద సంస్థలు, శ్రమాణాలు, విలువలలో బాహుళ్యత, ఖండాలుగా విభజితమయిన పాత్రలు, శ్రమ విభజన అధికంగా ఉండటం, మొదలయిన లక్షణాలు కనిపిస్తాయి. నగర జీవితాన్ని అవగాహన చేసుకునే ప్రయత్నంలో ఎన్నో సమాజశాస్త్రీయ ప్రతిపాదనలు ఉద్భవించినాయి. ఈ ప్రతిపాదనలు వీటి మధ్య సంబంధాన్ని తెలియజేయడానికి ఉద్దేశించినవి. (a) జనాభా సంఖ్య - పరిమాణం, (b) నివాస ప్రాంతంయొక్క జనసాంద్రత, (c) సమూహ జీవితం, వ్యక్తులలో గల వైజాతీయత.

జనాభా పరిమాణం : ఒక ప్రదేశంలో నివసిస్తున్న జనాభా సంఖ్య ఒక హద్దును దాటి పెరిగినట్లయితే వ్యక్తుల మధ్య సంబంధాలు, నగర లక్షణాలు దెబ్బతింటాయి. అంతేకాదు ఎంత ఎక్కువమంది వ్యక్తులు పరస్పర చర్యాప్రక్రియలో పాల్గొంటారో వారిమధ్య విభేదీకరణ పెరగడానికి అంత ఎక్కువ అవకాశముంటుంది. నగర సముదాయంలో నివసించే వ్యక్తుల లక్షణాలు, వృత్తులు, సాంస్కృతిక జీవనం, భావాలు, విలువలు, నమ్మకాలలో వైవిధ్యం ఉంటుంది. ఈ వైవిధ్యాల వల్లనే వ్యక్తులు తమతమ ఆర్థిక, సామాజిక అంతస్తు, రంగం, నగవర్గ వారసత్వాల ఆధారంగా ప్రాదేశికంగా వేర్పాటు (Spatial Segregation) చెందడం జరుగుతుంది. గ్రామీణ సమాజాన్నిపట్టి ఉంచే బంధుత్వ సంబంధాలు, పోటీ రాహిత్యం స్థానంలో పోటీ, నియత సామాజిక నియంత్రణగా విధానాలు చోటు చేసుకుంటాయి. ఏదైనా ఒక సముదాయంలో నివసించే ప్రజల సంఖ్య ఒక పరిమితిని దాటిపోతే ఆ సముదాయంలోని ప్రజలకు తమతోటి వారిని గురించి తెలుసుకోవడానికి అవకాశాలు మృగ్యమౌతాయి. మాక్స్ వెబర్ అభిప్రాయం ప్రకారం ఒక ప్రాంతంలో నివసించే ప్రజల సంఖ్య, జనసాంద్రత పెరగడం ఆ ప్రాంతంలో నివసించే వారి మధ్య పరస్పర పరిచయాలు తగ్గిపోవడానికి దారి తీస్తుంది. వారి సామాజిక సంబంధాల లక్షణాలలో మార్పులు తెస్తుంది. మానవ సంబంధాలు ఖండాలుగా విడిపోవడానికి దారితీస్తుంది. నగరవాసులు నిర్వహించే పాత్రలు విభజితమై ఉంటాయి. నగరవాసులు ముఖాముఖి సంబంధాలను కలిగి ఉన్నప్పటికీ, ఆ సంబంధాలు వ్యక్తిగతేతరమైనవి, పైపైన ఉండేవి, నిరంతరం పరివర్తన చెందేవి, ఖండాలుగా విభజితమైనవి. నగర సామాజిక సంబంధాలకు లక్షణాలయిన పైపైన ఉండటం, అనామకత్వం, పరివర్తనాశీలత్వం నగర వాసులకు ఆపాదించబడతాయి. నగర వాసులు తమ జీవితావసరాలను సంతృప్తిపరచుకోవడానికి చాలామందిపై ఆధారపడి ఉంటారు. వీరు వ్యవస్థాపితమైన సమూహాలతో సంబంధాన్ని కల్గి ఉంటారు. కాని ఒక ప్రత్యేకమైన వ్యక్తులపై తక్కువగా ఆధారపడి ఉంటారు. నగరాలలోని వైయక్తికేతర సంబంధాల లక్షణాలయన ఖండాలుగా విభజన చెందడం, ప్రయోజనాత్మకత శ్రమ విభజన ప్రత్యేకీకరణ రూపాలయిన వృత్తులలో సంస్థాపరంగా వ్యక్తమవుతాయి. నగర వాసులు వ్యక్తంచేసే తటస్థ ధోరణిని ఇతరుల వైయక్తిక ప్రతీక్షలు, హక్కులనుండి తమను తాము రక్షించుకునే కవచంగా వర్ణించవచ్చు.

జనసాంద్రత : నిర్ణీతమైన స్థలంలో చాలామంది ప్రజలు కేంద్రీకృతం కావడం, దాని ఫలితాలు నగరం యొక్క సమాజశాస్త్రీయ విశ్లేషణ దృష్ట్యా ముఖ్యమైనవి. దుర్థెయిమ్ అభిప్రాయం ప్రకారం ప్రదేశం స్థిరరాశిగా ఉన్నప్పుడు జనాభా సంఖ్యలో ఏర్పడే పెరుగుదల విభేదీకరణను, ప్రత్యేకీకరణను ఏర్పరుస్తుంది. ఈ ప్రక్రియల ద్వారానే ఆ ప్రదేశం తన పెరుగుతున్న జనాభాను ఆదుకోగల్గుతుంది. వ్యక్తులు, వారి కార్యకలాపాలలోని వైవిధ్యంపై జనాభా సంఖ్య ప్రభావాన్ని, సామాజిక నిర్మితియొక్క సంశ్లిష్టత పెరగడాన్ని జనసాంద్రత సూచిస్తుంది. జిమెల్ అభిప్రాయం ప్రకారం "చాలామంది వ్యక్తుల మధ్య ఉండే భౌతిక సంపర్కం మనకు నగర జీవనం పట్లగల దృష్టిలో మార్పును తెస్తుంది. నగరాలలో మనం భౌతికంగా చాలా దగ్గరిగా ఉన్నప్పటికీ సామాజికంగా మన మధ్య దూరం చాలా ఎక్కువ".

నగరాలలో స్థలాలకోసం పోటీపడటం చాలా ఎక్కువ. ప్రతి ప్రదేశాన్ని అత్యధిక ఆర్థిక ఆదాయాలు వచ్చే రీతిలో ఉపయోగించడం జరుగుతుంది. నగరాలలో పనిచేసే స్థలం, నివసించే స్థలం వేర్వేరుగా ఉంటాయి.

BRAOU

పారిశ్రామిక, వాణిజ్య సంస్థలకు దగ్గరిగా ఉన్న ప్రదేశాలు ఆర్థికంగా, సామాజికంగా కూడా నివాసయోగ్యం కావు. చిన్న నివాస ప్రాంతంలో నివసించే వైవిధ్యం గల జనాభా వివిధ ప్రమాణాల ఆధారంగా వేర్పాటు చెందుతారు. ఈ ప్రమాణాలలో ముఖ్యమైనవి - ఆదాయం, జాతిపరమైన, నరవర్గపరమైన లక్షణాలు, పనిచేసే స్థలం, పని స్వభావం. జనసాంద్రత, భూమివిలువ, అద్దె, అందుబాటులో ఉండటం, ప్రతిష్ఠ, ధ్వని, పొగ, దుమ్ము, ధూళి వంటివి లేకపోవడంవంటి లక్షణాలు నగర నివాస ప్రాంతంలోని వివిధ ప్రదేశాల నివాస ప్రాధాన్యతను నిర్ణయిస్తాయి.

సజాతీయ అంతస్తు గల వ్యక్తులు పరిస్థితుల ఒత్తిడిచేత ఒకే ప్రదేశంలో నివసిస్తారు. దీనివల్ల నగరంలోని వివధ ప్రాంతాలు ప్రత్యేకమైన ప్రకార్యాలను సంతరించుకుంటాయి. నగరం సామాజక ప్రపంచంయొక్క అందమైన నిర్మితిని పోలి ఉంటుంది. దీనిలో జీవితానికి ఆలంబనమయిన వివేకం, లౌకికీకరణలకు ఆధారంగా విభేదాలపట్ల సహనం వహించడం కనిపిస్తుంది.

నగరంలోని వ్యక్తులు కలిసి జీవిస్తారు. కలిసి పనిచేస్తారు. అంతమాత్రాన వీరి మధ్య ఉద్వేగాత్మకమైన, అభివృత్తిపరమైన సంబంధాలు ఉండవు. ఈ రకమైన జీవనం పరస్పర దోపిడీని, పాటీతత్వాన్ని బలపరుస్తుంది. బాధ్యతా రాహిత్యాన్ని, క్రమరాహిత్యాన్ని నియంత్రించడానికి నియత నియంత్రణలు ఆవిర్భవిస్తాయి. జనాభా ఒత్తిడి అధికంగా ఉన్న ప్రదేశాలలో చాలామంది వ్యక్తులు త్వరత్వరగా వలసపోతూ ఉండటం ఫలితంగా ప్రకర్షణలు ఏర్పడతాయి.

వైజాతీయత : నగరంలోని వివిధ రకాల మూర్తిమత్వాలుగల వ్యక్తుల మధ్య సామాజిక పరస్పరచర్యలేర్పడతాయి. దీని ఫలితంగా కులంలోని బంధుత్వం తగ్గుతుంది, వర్గ నిర్మితి సంశ్లిష్టమవుతుంది. సామాజికస్తరీకరణలో వైవిధ్యంతో కూడిన విభేధాలు ప్రవేశిస్తాయి. వ్యక్తుల గతిశీలత ఫలితంగా వ్యక్తి రకరకాల వ్యక్తులతో పరిచయాలేర్పరచుకోవడానికి అవకాశమేర్పడుతుంది. నగర సామాజిక నిర్మితిని రూపొందించే వివిధ సామాజిక సమూహాలలో వ్యక్తి నిరంతరం మారుతూ ఉండే అంతస్తును కల్గి ఉంటాడు. దీనివల్ల వ్యక్తి అస్థిరాత్వాన్ని, రక్షణలేమిని ఒక ప్రమాణంగా అంగీకరించడం మొదలుపెడతాడు. నగరవాసి యొక్క ఇతర లక్షణాలు నైపుణ్యత (sophistication) మరియు కాస్మోపాలిటన్ వాదము (cosmopolitanism) నగరవాసిపై సంప్రదాయాలు, భావావేశాల ప్రభావం చాలా తక్కువగా ఉంటుంది. పరిమాణము, సాంద్రత, వైజాతీయత అనే మూడు ప్రమాణాల ఆధారంగా వివరించనట్లయితే నగర జీవితానికి ఈ లక్షణాలుంటాయని పేర్కొనవచ్చు. గౌణ సంబంధాలు, బంధుత్వ సంబంధాలు బలహీనమవడం, కుటుంబంయొక్క సాంఘిక ప్రాధాన్యత సన్నగిల్లడం, ఇరుగు పొరుగు సమూహం అదృశ్యమవడం సామాజిక సుదృఢత యొక్క సాంప్రదాయిక ఆధారం సన్నగిల్లడం - అనే అంశాలను సమాజశాస్త్రరీత్యా నగర జీవిత లక్షణాలుగా పేర్కొంటారు.

నగర జీవితం మానవ సంబంధాల సాంప్రదాయిక బంధాలను బలహీనపరిచింది. అయితే దీనివల్ల మనిషికి, మనిషికి మధ్య పరస్పరాశ్రయత ఏర్పడింది. వ్యక్తి నగర జీవన విధానం యొక్క అత్యధికంగా విభేదీకృతం చెందిన ప్రకార్యాలను నిర్వహించలేకపోయినట్లయితే అతని మూర్తిమత్వ అభివృద్ధిలో రక్షణారాహిత్యం, అసంగత్వం ఏర్పడతాయి. దీని ఫలితంగా వైయుక్తిక అవ్యవస్థాపన ఏర్పడుతుంది.

నగరీయత ప్రభావాన్ని అవగాహన చేసుకోవడానికి క్రింద పేర్కొన్న చలాంకాలను పరిగణలోనికి తీసుకోవాలి. ఇవి :

(a) నగర ప్రభావితమయ్యే వ్యక్తుల ప్రవర్తన, విలువలు.

(b) నగరాలలోగాని, పృష్ఠభూమిలోగాని నివసిస్తున్న ప్రజల భౌగోళిక ప్రాంతం.

(c) నగరాలు, లేదా పృష్ఠ భూముల - ఆర్థిక, రాజకీయ, వృత్తిపరమైన వ్యవస్థాపనపైన ఏర్పడిన ప్రభావాలు :

(d) వ్యక్తుల విద్య, సంక్షేమము, ఆరోగ్యము మొదలయినవి.

సామాజిక, సాంస్కృతిక వ్యవస్థలలోని వైవిధ్యం ఒక నగరం, దాని పృష్ఠ భూముల మధ్య ఏర్పడే పరస్పర చర్యలను ప్రభావితం చేస్తుంది. సమాజాలు నగరీకృతం అవుతున్నకొద్దీ ఆరోపించిన అంశాలకంటే సాధనకు ప్రాముఖ్యత పెరుగుతుంది. ఆసియాలోని కుటుంబాల నిర్మితి, ప్రకార్యాలను నగరీకరణ ప్రక్రియ ప్రభావితం చేసింది. నగరాలలో

BRAOU

ఉమ్మడి కుటుంబం స్థానే తల్లిదండ్రులు, వారి సంతతితో కూడిన న్యూక్లియర్ కుటుంబాలు ఏర్పడినాయి. నగర ప్రాంతాలలోని వృత్తిపరమైన వైవిధ్యం స్త్రీలు ఇంటికి వెలుపల ఉపాధి చేపట్టడానికి అవకాశాలనేర్పరిచింది. ఈ పాత్ర పరివర్తనలు స్త్రీల సామాజిక అంతస్తులో మార్పులనేర్పరిచినాయి, కుటుంబం లోపల, వెలుపల వ్యక్తుల మధ్య సంబంధాలను ప్రభావితం చేసినాయి. గ్రామాలనుంచి పురుషులు మాత్రమే నగరాలకు వలస రావడంతో గ్రామాలలోని వారి కుటుంబాలలో సమస్యలుత్పన్నమైనాయి. ఆసియాలోని నగరీకరణ ప్రభావంతో మరో ముఖ్యమైన అంశం గ్రామీణ, నగర సముదాయాల ఆర్థిక ప్రవర్తన మారిపోవడం. ద్రవ్యీకరణ (Monetization) తో బాటు ఫ్యాక్టరీతో తయారయిన వస్తువులను వినియోగించే అభివృత్తి పెరగడంతో నూతన వినియోగ ప్రవర్తనా నమూనాలు, వినియోగ అభిరుచులు ఏర్పడినాయి.

నగరీకరణ ప్రక్రియలో సాంకేతిక పరిజ్ఞానం వ్యాప్తి వేగంగా జరుగుతుంది కాని, దానితో సమానంగా సామాజిక వ్యవస్థాపనలో ఆలోచనా విధానాలలో మార్పులు ఏర్పడవని ఆసియా దేశాలు, భారతదేశంలో జరిపిన వివిధ అధ్యయనాలలో ఋజువయింది. గ్రామీణ జీవితంలో ఏర్పడిన సామాజిక, మానసిక పరివర్తనలు కుటుంబ దార్ఢ్యత క్షీణించడానికి దారితీసినాయి.

20.2.4 నగరీకరణ సిద్ధాంతము

గిబ్స్, ఆండర్సన్, బ్లాక్, సమ్నర్‌వంటి సమాజ శాస్త్రవేత్తలు నగరీకరణ పారిశ్రామిక విప్లవానంతరం ఏర్పడిన నూతన దృగ్విషయంగా వివరించారు. గతంలో ప్రపంచం మొత్తంలో ఏదో ఒక రకమైన నగరాలున్నప్పటికీ, ఆధునిక నగరాలు క్రీ.శ. 1800 సం॥ తరువాతనే ఆవిర్భవించినాయి. నగరాలను నాగరికత అంత పురాతనమైనవని వర్ణించడం పరిపాటి. 'నగరం' (cities), 'నాగరికత' (civilization) ల మధ్య శబ్దపరమైన సామ్యం మాత్రమే కాదు. మరెన్నో లక్షణాలు ఇమిడి ఉన్నాయి. ఈ రెండు పదాలు కలిసే ఉద్భవించినాయి. నగరం నిర్మితీయ చట్రాన్ని అందిస్తే, ఈ చట్రంద్వారా నాగరీకత తన విధులను నిర్వహిస్తుంది. అంటే ఆహారం, రక్షణ లభ్యం కావడంలో దిమ్మరులు ఎప్పుడైతే స్థిర నివాసాన్ని ఏర్పరచుకోవడం ప్రారంభించారో అప్పటినుండీ నగరాలు, నాగరికత ప్రారంభమయినాయి. గాలియన్ (Gallion) ఈ అంశాన్ని వివరిస్తూ ఈ విధంగా పేర్కొన్నాడు. "ఎప్పుడైతే పాతరాతియుగం నాటి మానవుడు తన గుహ నివాసం నుంచి ఆకులతో 'కట్టుకున్న ఇళ్ళలోకి మారాడో అప్పుడే నగరీకరణకు నాంది పలికినాడు. కొత్త రాతియుగంనాటి మానవుడు మొక్కలను పెంచాడు, పశువులను మచ్చిక చేసుకున్నాడు, వ్యవసాయాన్ని ఆరంభించినాడు. ఇతడు పంటలు, పశువులు, పనిముట్ల రూపంలో ఉన్న ఆస్తిని సృష్టించినాడు. ఆస్తి శత్రుత్వాన్ని పెంచింది. దీనితో రక్షణ ఏర్పాట్లు అవసరమైనాయి. కుటుంబాలు స్నేహ సమూహాలుగా ఏర్పడినాయి. ఈ స్నేహ సమూహాలే గ్రామాలుగా మార్పు చెందినాయి. గ్రామాలలోని వ్యవసాయ వృత్తులను నిర్వహించే జనాభా పరస్పర రక్షణను కల్పించుకునేవారు. ఎక్కడైతే ప్రకృతి రక్షణ కల్పిస్తుందో, ఆయా ప్రదేశాలలో - అంటే ఎత్తైన పర్వత సానువులలో, ద్వీపాలలో, ద్వీపకల్పాలలో - గ్రామాలను నిర్మించడం జరిగింది. తొలి గ్రామాన్ని స్విస్ సరోవరంలో నిర్మించారు.

మానవుడు అందరితో కలిసి జీవించాలని కోరుకుంటాడు. తోటివారితో కలిసి జీవిస్తున్నపుడే అతడు వినోద సదుపాయాలను, ఆటలను కనిపెట్టినాడు. అతడు పూజించే దైవంయొక్క ప్రతిష్ఠా స్థానంగా గ్రామాన్ని పరిగణించేవారు. గ్రామం మతపరమైన ప్రార్థనాస్థలం, సమావేశస్థలం, వ్యాపార కేంద్రం కూడా. పరిసరాలతో సంబంధం అధికమయ్యేకొద్దీ, నగరీకరణ ఆరంభమయింది. "ప్రాచీనకాలం నుంచీ ఆహారం, దుస్తులు, రక్షణ, నివాసం, యూథ నివాసం, సుఖమయమైన జీవితం మొ॥న అంశాలన్నీ వ్యక్తులు స్థిర నివాసాన్ని ఏర్పరచుకోవడానికి, నగరాలను ప్రతిష్ఠించడానికి దారితీసినాయి. తొలినగరాలు క్రీ. పూ. 4వ సహస్రాబ్దిలో నిర్మించబడినాయి. ఈ నగరాలు ప్రస్తుత పాకిస్తాన్, ఇరాక్, ఈజిప్ట్, భారతదేశాలలో ఉండేవి. అయితే ఈ నగరాలకు సంబంధించిన వివరాలేవీ చరిత్రకారులు నమోదు చేయలేదు. పురావస్తు శాస్త్రవేత్తల త్రవ్వకాలలో బయటపడిన అంశాలు ఈ తొలినగరాల వైభవాన్ని, ప్రణాళికను, అభివృద్ధిని తెలియజేస్తున్నాయి. ఈ అధ్యయనాలు దాదాపు 5000 సం॥ల క్రితం నిర్మించిన (క్రీ.పూ. 3000 సం॥ కంటే ముందు) మొహంజొదారో ప్రణాళిక బద్ధంగా నిర్మించిన నగరమని పేర్కొంటున్నాయి. "ఈ నగరంలో ప్రజలందరికీ ఉద్దేశించిన స్నానఘట్టం ఉండేవి. దీని నిర్మాణ కౌశల్యం ఆధునిక కాలంలో కూడా ఎక్కడా కన్పించదు. ఈ స్నానఘట్టం సామాజిక కేంద్రంగా కూడ పనిచేసింది. తర్వాత కాలంలో

రోమ్‌లో ఈ కోవకు చెందిన స్నానఘట్టాలు నిర్మించడం జరిగింది." ప్రాచీన నిర్మాత తన నిర్మాణంలో కౌశల్యాన్ని, నిర్మాణాత్మకత, నైపుణ్యం, సృజనాత్మకతలను కలిగి ఉండేవారు. ప్రాచీన నాగరికతలు జీవనదీ పరీవాహప్రాంతాలలో ఉద్భవించినాయి. అభివృద్ధి చెందినాయి. ఉదాహరణకు భారతదేశంలోని గంగా, యమునా నదీ ప్రాంతాలు, ఈజిప్టులోని నైలు, ఇరాన్‌లోని టైగ్రిస్ - యూఫ్రటీస్, చైనాలోని హుయాంగ్ హు నదీలోయలు. ప్రపంచంలోని అతి ప్రాచీన నగరాలలో హరప్పా, వారణాసి, థీబ్స్, మెంఫిస్, సుసా నగరాలు కొన్ని. చరిత్ర పూర్వకాలంనాటి మరికొన్ని నగరాలు మెసపుటోమియా, చైనా, అస్సీరియా ప్రాంతాలలో ఉండేవి. అయితే వీటి వివరాలు పూర్తిగా లభ్యం కాలేదు. చారిత్రక ఆధారాల ప్రకారం ప్రాచీన చరిత్ర ఉదయించడానికి ముందుగానే ఈజిప్ట్, గ్రీసు, రోమ్ దేశాలలో నగరాలు ఉద్భవించినాయని చెప్పవచ్చు. 'హమ్మురాబి' పాలనలోను 'బాబిలోను' నగరం పశ్చిమ ఆసియాలోని అతి ప్రధానమైన నగర రాజ్యంగా ఉండేది. ఈజిప్ట్ క్రీ.పూ. 3వ సహస్రాబ్దినాటికే నగరాలను నిర్మించినారు. ఈ నగరాలను వారి రాజైన 'ఫరా' ఆదేశం మేరకు నిర్మించడం జరిగింది. 'ఫరా' లకు అంకితం చేసిన పిరమిడ్లు, సమాధులను పెద్ద పెద్ద రాతిపలకలతోను బానిసలు నివసించే ప్రాంతాలను ఎండబెట్టిన ఇటుకలతోను అప్పటివారు నిర్మించినారు. ఈజిప్ట్‌లో పిరమిడ్ల నిర్మాణం కొనసాగుతున్న కాలంలోనే సింధునదీ లోయలో కాల్చిన ఇటుకలతో శాశ్వత ప్రాతిపదకపై ఇళ్ళు, నగరాలు నిర్మించడం ప్రారంభమయింది. సింధునదీ లోయలో నిర్మించిన నగరాలలోని నగర నిర్మాణం, ఇళ్ళ నిర్మితి, ప్రణాళిక, రూపచిత్రాలు నీటి పారుదల సౌకర్యాల నిర్మితితో అభివృద్ధి కన్పిస్తుంది. నైలు నదీతీరులో పెద్ద దేవాలయ - నగరాలు, దేవాలయ - అంతఃపురాలుగల నగరాలను ఈ కాలంలోనే నిర్మించారు. గతకాలం నాటి నగర నమూనాలకు రోమ్‌లోని నగర రాజ్యాలు, గ్రీస్‌లోని ట్రాయ్ నగరాలు సాక్షీభూతమై నిలుస్తాయి. అయితే ఈ నగరాలు "ప్రజల" నగరాలు కావు. రాజులు, ధనవంతులు, మతాధికారుల విలాస జీవితం, దోపిడీ చేయడం, అధికారాలకు ప్రతీకగా, సామాన్య ప్రజలు, బానిసల దుర్భర జీవితానికి చిహ్నంగా ఈ నగరాలు కనిపిస్తాయి. సుమేరియన్, సింధు - గంగానదీపరీవాహ, ఈజిప్టు, గ్రీకు, రోమన్ నాగరికతలు పతనం చెందడంతో ఈ బ్రహ్మాండమైన నగరాలలో చాలాభాగం అంతరించిపోయినాయి.

మధ్యయుగాలలో నగరాలు రాజధానీ నగరాలుగానో, వాణిజ్య కేంద్రాలుగానో ఉండేవి. ఏథెన్స్, సైరకస్, అలెగ్జాండ్రియా నగరాలలో ఒక లక్షకన్నా జనాభా ఎక్కువగా ఉండేది. ఈ నగరాలు క్రీ.పూ. 5-11 శతాబ్దాల మధ్య పాశ్చాత్యదేశాలలో ఏర్పడినాయి. రోమన్ సామ్రాజ్య పతనానంతరం యూరోపులో రాజకీయ వికేంద్రీకరణ, అసమైక్యత ఏర్పడినాయి. ఈ రాజకీయ అల్లకల్లోలం 12, 13, 14 శతాబ్దాలలో ఏర్పడింది. ఈ కాలంలో కేవలం కాన్‌స్టాంటినోపుల్, రోమ్ నగరాలు మాత్రమే తమ ప్రాభవాన్ని నిలబెట్టుకోగలిగాయి. అయితే ఈ నగరాలకన్నా బాగాదుకు ఎక్కువ ప్రాముఖ్యత ఉండేది. మధ్య తూర్పు ప్రాంతంలో ఈ నగరాలకు పోటీగా డమాస్కస్, కైరో నగరాలుండేవి. 1600 సం॥నాటికి యూరోపులో ప్రధాన సాంస్కృతిక రాజకీయ కేంద్రాలుగా పారిస్ నగరం అవతరించింది. అయితే 17వ శతాబ్ది చివరికాలానికి పారిస్ నగర స్థానాన్ని ఇంగ్లండులోని లండన్ నగరం ఆక్రమించుకున్నది. పారిశ్రామిక విప్లవానంతరం లండన్ నగరానికి ప్రాముఖ్యం పెరిగింది. 15వ శతాబ్దిలో ప్రారంభమయిన వాణిజ్య, పారిశ్రామిక విప్లవాలు వ్యాపించడానికి 3 శతాబ్దులు పట్టింది. యూరోపు అంతటా వ్యాపించిన ఈ విప్లవాలు 18వ శతాబ్దాంతం వరకూ నిలిచి ఉన్నాయి. ఈ విప్లవాల ఫలితంగా పాశ్చాత్య దేశాలలోని రాజకీయ వ్యవస్థాపన, సామాజిక సంబంధాలు, ఉత్పత్తి విధానాలలో చెప్పుకోదగిన మార్పులేర్పడినాయి. వీటి ఫలితంగా యూరోపియన్ సమాజం పూర్తిగా మారిపోయింది. ఈ విప్లవాల అనంతరం వాణిజ్య సంబంధాలు స్థానిక, ప్రాదేశిక సరిహద్దులను దాటిపోయినాయి. సముద్ర యానానికి నూతన వాణిజ్య సంబంధాలకు దగ్గరి సంబంధమేర్పడింది. ప్రజలలో ఉద్యమిత స్ఫూర్తి ఏర్పడటం ఫలితమే అమెరికాను కనిపెట్టడం. క్రీ.శ. 1800 సం॥ వరకూ ప్రపంచంలోని నగరాలు వివిధ ప్రాంతాలలో ఒకదానితో ఒకటి సంబంధం లేకుండా ఉండేవి. దీనికి కారణం భావ ప్రసార మాధ్యమాలు, రవాణా సౌకర్యాలు, అంటే శక్తితో నడిచే రైళ్ళు, కార్లు, విమానాలు, నావలు, రేడియో, వైర్‌లెస్, టెలిఫోన్‌వంటివి అప్పటికి ఇంకా అభివృద్ధి చెందలేదు. రవాణా, భావ ప్రసారాలలో వచ్చిన సాంకేతికాభివృద్ధులు మానవ చరిత్రలో కొత్త శకానికి నాంది పలికినాయి. నగరాల పాత్ర పెరగడానికి, నగరాల సంఖ్య పెరగడానికి దారితీసినాయి. నిజానికి, పారిశ్రామిక విప్లవకాలంలో, విప్లవానంతరం అంటే 17, 18. శతాబ్దాలలో, నగరాల పెరుగుదల అతివేగంగా ఉండింది. అయితే 19, 20వ శతాబ్దాలతో పోల్చిచూస్తే నగరాల పెరుగుదల వేగం తక్కువే. నగరాల సంఖ్య, నగరాల పెరుగుదల, విస్తృతి తక్కువగానే ఉండేవి. 19వ శతాబ్దం జీవన గమనంలో విప్లవాత్మకమైన మార్పులను తీసుకొని వచ్చింది.

BRAOU

నాగరిక ప్రపంచానికి వర్క్‌షాపులుగా మహానగరాలు ప్రాధాన్యత సంతరించుకున్నాయి.

ప్రాచీన నగరాలు పూర్తిగా దాని పృష్ఠ భూమి విస్తృతపైననే ఆధారపడి ఉండేవి. ప్రాచీన నగరాల మరో ప్రధాన లక్షణం బయటి ప్రపంచంతో సంబంధం లేకుండా ఒంటరిగా ఉండటం. దీనికి వ్యతిరేకంగా ఆధునిక నగరాలు ప్రపంచాన్ని నియంత్రించే కేంద్రాలు.

ప్రస్తుత నగరాలకు, ప్రాచీన నగరాలకు మధ్య ఈ నాలుగు అంశాలలో తేడాలు కనిపిస్తాయి. (1) లే అవుట్, (2) ప్రదేశం, (3) ప్రకార్యాలు (4) నివసిస్తున్న ప్రజల సంఖ్యాబలం.

ప్రాచీన నగరాలకు అంతర భావ ప్రసారాలు లేవు. కేవలం యాత్రికుల మూలంగా మాత్రమే ఒక నగరానికి మరొక నగరం గురించి తెలిసేది. ఈనాటి నగరాలు రోడ్డు - రవాణా సౌకర్యాల ద్వారా ఒకదానిలో మరొకటి దగ్గరి సంబంధాన్ని కల్గి ఉన్నాయి. ప్రాచీన నగరాలు చుట్టు కోడగోడ నిర్మితమైన నగరాలు. ఈ విషయాన్ని వివరిస్తూ నెల్స్ అండర్సన్ ఈ విధంగా పేర్కొన్నారు. "గోడ ఆత్మపృథక్కరణకు చిహ్నమైతే, రోడ్డు గతిశీలతకు అందుబాటులో ఉండటానికి సంకేతం... పృష్ఠభూమిలో వస్తువులను అమ్మడం, దారులను నిర్మించడంలో నగరానికి చెప్పుకోదగినంత అభీలాషేమీలేదు... ఆత్మ సంతృప్తి అనే ఆచారం లేదా పాలసీకి కోటగోడ ఒక్కటే దారితీయదు. అయినప్పటికీ కోటగోడ గల నగరాలలో ఇది ఎక్కువగా ఉంటుంది. నగరాలు తమ గ్రామీణ పృష్ఠభూమిని దోపిడీ చేయాలని చూస్తాయేగాని పృష్ఠ భూమిలోకి విస్తరించడానికి ప్రయత్నించదు".

ప్రాచీన నగరాలు కోటగోడలోపలే పనిచేసేవి. ఈ నగరాలలో నివాస ప్రాంతాల విస్తరణకుగాని, వాణిజ్య, ఆర్థిక పెరుగుదలకుగాని ఏ మాత్రం అవకాశముండేది కాదు. ఆధునిక నగరాలలో సమస్తరీయంగా, విషమస్తరీయంగా విస్తరించడానికి ఎన్నో అవకాశాలున్నాయి. ప్రాచీన నగరాలలో నగరం ఎక్కడ నిర్మించాలన్న విషయాన్ని రక్షణ అవసరాలు నిర్ణయించేవి. అందువల్లనే ఆనాటి నగరాలు నదుల ఒడ్డుగాని, పర్వత శిఖరాలపైనగాని నిర్మించేవారు. ఈనాడు ఈ ప్రమాణాలకు కాలదోషం పట్టింది. నగరాన్ని నిర్మించే ప్రదేశం ఎంపికలో వాణిజ్య సౌకర్యాలకు ప్రాచీననగరాలలో ఏ మాత్రం ప్రాధాన్యత ఉండేది కాదు. ఆధునిక కాలంలో నగరాల ప్రదేశాన్ని నిర్ణయించడంలో అందుబాటులో ఉండటం, భూమిలభ్యత, పారిశ్రామిక, వాణిజ్యాభివృద్ధికి అవకాశాలు ఉండటం ప్రధాన పాత్ర వహిస్తున్నాయి.

ప్రాచీన నగరాలలో గతిశీలత ఉండేదికాదు. ఆధునిక నగరాలకు గతిశీలత ఒక ప్రధాన లక్షణం. ఆధునిక పారిశ్రామిక నగరాల పెరుగుదలకు వలస వంతగానో తోడ్పడుతుంది. 19వ శతాబ్ది ప్రారంభం నుంచీ పశ్చిమ యూరోపులో, అమెరికాలో నగరాల పెరుగుదలకు దారితీసిన కారణాలుగా శాస్త్రీయ పరిశోధనలు, యాంత్రిక నవ్య కల్పనలను పేర్కొనవచ్చు. ఈ అంశాలు పెద్ద పరిశ్రమల అభివృద్ధికి తోడ్పడినాయి. ఈ పెద్ద పరిశ్రమలు ప్రజలు భౌగోళకంగా గతిశీలత చెందేలా చేసినాయి. వీటన్నిటి ఫలితంగా ప్రపంచమంతటా పెద్ద, పారిశ్రామిక నగరాలు ఆవిర్భవించినాయి. ఆధునిక నగరీకరణ పరిసర సంబంధమైన, సాంకేతిక కారకాల ఫలితమే.

ప్రస్తుతం నగరాల పెరుగుదల, అభివృద్ధికి, ఈనాటి ఆర్థిక నిర్మితిలో ప్రాబల్యం వహించడానికి దారితీసే కారకాలు ఇవి :

(a) రవాణా సౌకర్యాలు

(b) భావప్రసారమార్గాలు

(c) విద్యాపరమైన, వినోద సౌకర్యాలు అందుబాటులో ఉండటం

(d) పారిశ్రామిక, వాణిజ్య, విత్త సంబంధమైన కార్యకలాపాలు

(e) వృత్తిపరమైన, ప్రొఫెషనల్ వ్యవస్థాపనలుండటం

(f) ప్రపగాండా, ప్రచార ఏజెన్సీలుండటం

BRAOU

20.2.5 నగరీకరణ కారణాలు, ఫలితాలు

నగరీకరణ అధ్యయనంలో ఎదుర్కొనే సమస్యలలో నగరీకరణ కారణాలు, ఫలితాలను అవగాహన చేసుకోవడం. నగరీకరణ ప్రక్రియను ఒక్కొక్క నగరకేంద్రం యొక్క పరిమాణంలో వచ్చిన పెరుగుదల, జనాభా కేంద్రీకరణ అనే అంశాల ఆధారంగా అవగాహన చేసుకోవచ్చు. ఒక నగరకేంద్రం యొక్క పరిమాణంలో విస్తృతి మొత్తం జనాభా యొక్క స్వాభావిక పెరుగుదలపై లేదా గ్రామాలనుంచి, ఇతర నగరాలనుంచి ఆ నగరానికి వలస వచ్చేవారి సంఖ్యపై ఆధారపడి ఉంటుంది. కొన్ని సందర్భాలలో ప్రభుత్వం, సెన్సెస్ ఏవో కొన్ని లక్షణాలను చేర్చడంద్వారా లేదా మార్చడంద్వారా గ్రామాలను నగరాలుగా వర్గీకరిస్తాయి. అంటే, నగరీకరణకు ప్రధాన కారణాలు మూడు (1) స్వాభావిక పెరుగుదల, (2) వలసద్వారా ఏర్పడిన పెరుగుదల (3) కొత్తనగర కేంద్రాలు ఏర్పడటం. సాధారణంగా స్వాభావిక పెరుగుదల, లేదా నగర కేంద్రాల పునర్‌వర్గీకరణ ఫలితంగా ఏర్పడే నగరీకరణ పెరుగుదల శాతం చాలా తక్కువ. అంటే నగరీకరణ అభివృద్ధికి దారితీసే ప్రధాన కారణం గ్రామాలనుంచి నగరాలకు వలసరావడం. గ్రామీన నగర వలస ప్రధానంగా గ్రామాలనుంచి శ్రామికులను నగరాలవైపు త్రోసే 'పుష్' కారకం ఫలితమే. గ్రామాలలోని నిరుద్యోగిత, సామాజిక ఆర్థికావకాశాలు లభ్యం కాకపోవడం, తక్కువస్థాయి ఆదాయాలు గ్రామంలో ఆర్థికపరమైన ఒత్తిడిని నిరంతరం పెంచుతూ ఉంటాయి. ఈ ఆర్థికపరమైన ఒత్తిడి గ్రామ ప్రజలకు ఉద్యోగిత, జీవనోపాధిని వెతుక్కుంటూ నగరాలకు వలసపోయేలా చేస్తుంది. దీనినే 'పుష్' కారకంగా వర్ణిస్తారు. నగరాలలోని ఆర్థిక కార్యకలాపాలను అభివృద్ధిపరచడం కోసం శ్రామికులకు డిమాండ్ అధికంగా ఉంటుంది. దీనినే 'పుల్' కారకంగా కూడా నగర జనాభా పెరుగుదలకు దారితీస్తుంది. సామాజిక - ఆర్థిక సేవల లభ్యత, పౌర సదుపాయాలు, సమాజంలోని ఆధునిక దృష్టివంటి అంశాలుకూడా ప్రజలను నగరాలవైపు వలసవచ్చేలా ఆకర్షిస్తాయి. ప్రస్తుతకాలంలో అభివృద్ధి చెందుతున్న దేశాలలో వేగంగా పెరుగుతున్న నగరీకరణ రేటుతో సమానంగా పరిశ్రమలు పెరగలేదు. అందువల్లనే, అభివృద్ధి చెందుతున్న దేశాలలోని నగర కేంద్రాలలో శ్రామికులకోసం డిమాండ్ తగ్గిపోతున్నది. తత్ఫలితంగా, నగరాలకు వలస వచ్చిన ప్రవాసులు మరీ తక్కువ ఉత్పాదకతగల కార్యకలాపాలను చేపట్టడమో లేదా నిరుద్యోగులుగా ఉండిపోవడమో జరుగుతున్నది. అంటే, ప్రస్తుతం నగరీకరణ తక్కువ ఉత్పాదకత గల వ్యవసాయ ఉద్యోగితనుండి నగర ప్రదేశాలలోని తక్కువ ఉత్పాదకతగల హస్తకళల ఉత్పత్తి, చిల్లర వ్యాపారం, గృహ సంబంధమైన సేవలనందివ్వడంవంటి ఉపాధులకు ప్రజలు మారడాన్ని సూచిస్తుంది. గతిశీలత పెరగడం ఆర్థిక వ్యవస్థ మొత్తంలోగాని, లేదా పారిశ్రామిక రంగంలో కాని పెట్టుబడులు వేగంగా పెరగడాన్ని సూచిస్తుంది. ఈ పరిస్థితి 'వేగంగా అభివృద్ధి చెందడం' అనే మార్గంలో పయనిస్తున్న అన్ని అభివృద్ధి చెందుతున్న దేశాలలో కన్పిస్తుంది. దీనిని బట్టి గ్రామీణ - నగర వలసల మధ్యగల కార్యకారణ సంబంధం జటిలమైనదని, దీనిని కేవలం గ్రామీణ పుష్ కారకాల ఆధారంగానే వివరించలేమని చెప్పవచ్చు. నగరీకరణ ఒక నైరంతర్య, సంశ్లిష్ట ప్రక్రియ. ఇది నైరంతర్యమైనది. ఎందుకంటే ఈ ప్రక్రియలో "నగరాలుగా మారడం, పట్టణాలు, నగరాలకు వలసపోవడం, మహానగరాలకు వలసపోవడం, వ్యవసాయ వృత్తులనుండి నగర ప్రాంతాలలో సాధారణంగా కనిపించే వ్యవసాయికేతర వృత్తులకు మారడం, వీటన్నిటి ఫలితంగా ప్రవర్తనా సమూనాలలో వచ్చే మార్పులు". అనే అంశాలు ఇమిడి ఉంటాయి. ఇది సంశ్లిష్టమైన ప్రక్రియ. ఎందుకంటే ఈ ప్రక్రియ సమాజంలో వచ్చే సామాజిక, ఆర్థిక, భౌగోళికపరమైన మార్పులను వివరిస్తుంది. అయితే నగరీకరణ లక్షణాలు, ఫలితాలు ఒక ఆర్థిక వ్యవస్థకు మరొక వ్యవస్థకు మారుతూ ఉంటాయి.

20.3. వలస కారకాలు

నగరీకరణ మూడు విధాలుగా ఏర్పడుతుందని ఇంతకు ముందే నేర్చుకున్నాము. ఈ విధాలు - నగర ప్రాంతాలలో ప్రత్యుత్పత్తి రేటులో మార్పులుండటం. గ్రామీణ, నగర ప్రాంతాల పునర్‌వర్గీకరణ, గ్రామీణ ప్రాంతాలనుంచి నగరాలకు వలసరావడం. వీన్‌బెర్గ్ (Weinberg-1961) వలసను ఈ విధంగా నిర్వచించనారు. "శాశ్వతంగాగాని, కొంతకాలంకోసం తాత్కాలికంగా గాని వ్యక్తుల నివాసాన్ని మార్చడం". ప్రతీకాత్మకంగా వలసను మానవజీవన గమనంలో ఒక పరిసరం నుంచి మరొక పరిసరానికి మారడంగా వర్ణిస్తారు. నగరీకరణలో నికర వలస ప్రధానమైన అంశం. ఈ అంశంద్వారానే ప్రపంచంలోని నగరీకరణ అలా ఏర్పడింది. నికర అంతర్జాతీయ వలస లేని ప్రదేశాన్ని ఊహిస్తే, ఆ సముదాయంలో ఏర్పడిన నగరీకరణ పెరుగుదలకు నికర అంతర వలసే

BRAOU

ప్రధాన కారణంగా కన్పిస్తుంది. అంటే భారతదేశంలో కాని, వేరే దేశంలో గాని నగరీకరణ గురించిన చర్చ మౌలికంగా నికర గ్రామీణ - నగర వలసకు సంబంధించిన చర్చే, నగరీకరణ కారకాల విశ్లేషణ అంటే వలస ప్రేరేపించే వివిధ జనాభాపరమైన, ఆర్థిక, సామాజిక అంశాల విశ్లేషణే.

వలసకు దారితీసే కారకాలను పుష్ కారకాలు, పుల్ కారకాలు అని రెండు రకాలుగా వర్గీకరించవచ్చు. వ్యక్తి తానున్న ప్రదేశంలో తన అవసరాలు తీరడంలేదని భావించి, వేరే ప్రదేశానికి వెళ్ళాలని భావిస్తే వలస ఏర్పడుతుంది. అంటే ఉద్యోగిత కోల్పోవడం, సామాజిక, ప్రాకృతిక వైపరీత్యాల వంటి పుష్ కారకాలు వ్యక్తిని వలసపోయేలా ప్రోత్సహిస్తాయి. వలసకు దారితీసే మరొక కారణం - వ్యక్తి తన ప్రస్తుత పరిస్థితిలో సంతృప్తిపడినప్పటికీ, క్రొత్త, ఆకర్షణీయమైన అవకాశాలు మరొకచోట లభ్యమవుతాయన్న సమాచారం అతడు ఆయా ప్రదేశాలకు వలసపోవడాన్ని ప్రోత్సహిస్తుంది. సామాజిక, ఆర్థిక, రాజకీయావకాశాలు మెరుగుగా ఉండటం, మెరుగైన సౌకర్యాలుండటం, మెరుగైన జీవన విధానం వంటివి వలసకు దారితీసే 'పుల్' కారకాలు. నగరీకరణ ప్రక్రియతో నగరాల పెరుగుదల వేగంగా జరగడానికి దారితీసే కారకం గ్రామాలనుంచి నగరాలకు వలసపోవడం, నగరీకరణ ప్రక్రియకు వలస ఆధారం. దీనివల్లనే నగర ప్రాంతాలు క్రమంగా పెరుగుతాయి. నగరీకరణ, వలసలు, చాలా దగ్గరి సంబంధం కలవి. ఎప్పుడైతే సమాజాలు పారిశ్రామికీకరణ చెందడం ప్రారంభించినాయో, అప్పుడు గ్రామీణ జనాభా నగర ప్రాంతాలకు వలసరావడంతోనే నగరాలు పెరిగినాయి. నగరాలలోని వాణిజ్య, ఉత్పత్తి సంస్థలు గ్రామీణ ప్రవాసులకు ఉపాధి కల్పించడమేగాక, వారు వ్యవసాయదారులుగా ఆర్జించే మొత్తంకంటె ఎక్కువ వేతనాలు చల్లించడంతో గ్రామాలనుంచి నగరాలకు వలస వచ్చేవారి సంఖ్యకూడా పెరిగింది. తక్కువరేటుకు శ్రామికులు దొరుకుతారన్న ఉద్దేశ్యంతో వ్యాపారస్తులు కూడా నగరాలకు వలసను ప్రోత్సహించినారు.

వ్యక్తులు తమ జన్మస్థలంలోని పరిస్థితులు సరిగా లేకపోయినా, క్రొత్తప్రదేశంలోని ఆకర్షణలచేత ప్రోత్సహించబడినా వలసపోతారు. అయితే ఈ రెండు కారకాలు పరస్పర ప్రోత్సాహకాలు. గ్రామాలలోని 'పుష్' కారకాలు, నగరాలలోని 'పుల్' కారకాలకు పరస్పర ప్రేరేపకాలుగా ఉపయోగపడతాయి. ఈ వర్గీకరణ సౌలభ్యం కోసం ఏర్పరచుకున్నదే. వలస కారణాలు, నగరీకరణకు సంబంధించిన అధ్యయనాలలోని దత్తాంశాలు వలసకు దారితీసే ప్రధాన కారణంగా 'పుల్' కారకాలను పేర్కొంటుంది. అయితే ఈ అభిప్రాయాన్ని ప్రా. సావాని అంగీకరించలేదు. ఇటీవల తాను రచించిన వ్యాసంలో 'అతి నగరీకరణ' సిద్ధాంతాన్ని ఆయన విమర్శించినారు. ఆయన అభిప్రాయం ప్రకారం 'అతినగరీకరణ'కు దారితీసే గ్రామీణ - నగర వలస గ్రామాలలోని 'పుష్' ఫలితమేకాని, నగరాలలో, పట్టణాలలో పెరుగుతున్న ఆర్థిక కార్యకలాపాలు శ్రామికుల కోసం డిమాండ్‌ను పెంచుతాయన్న 'పుల్' కారకం ఫలితం కాదు. అందువల్లనే, ఆసియా దేశాలలో ఇటీవల వేగంగా పెరుగుతున్న నగరీకరణతో సమానంగా పరిశ్రమలు పెరగలేదు. నగర జనాభా కేవలం తక్కువ ఉత్పాదకత గల వ్యవసాయ ఉద్యోగితనుండి, అంటే తక్కువ ఉత్పాదకతగల నగరీయ వృత్తులలోకి ప్రవేశిస్తుంది.

ఐ.ఎల్.ఒ. నివేదిక ఈ అంశాన్ని విశ్లేషిస్తూ ఈ విధంగా పేర్కొన్నది. "అభివృద్ధి అంతగాలేని దేశాలలో వ్యవసాయరంగంలో ఆదాయాలు పడిపోవడం, అల్పోద్యోగిత వంటి పుష్ కారకాలు ప్రబలంగా ఉన్నాయి. అయితే 'పుల్' కారకాలతో ప్రమేయం లేకుండా ఈ 'పుష్' కారకాలు ఒక్కటే వృత్తిపరమైన మార్పులు తీసుకుని రాలేవు. గతిశీలత రేటు అధికంగా ఉండటం అంటే వ్యవసాయ, పారిశ్రామిక, నగర రంగాలలో పెట్టుబడి వేగంగా పెరుగుతుందన్నమాట. ఈనాడు అంతగా అభివృద్ధి చెందని దేశాలన్నీ అతివేగంగా అభివృద్ధి చెందే ప్రక్రియలోనే ఉన్నాయి."

ఈ అంశాలను బట్టి గ్రామీణ - నగర వలసయొక్క కార్యకారణ సంబంధం జటిలమైనదని తెలుస్తున్నది. నగరీకరణకు 'పుష్', 'పుల్' కారకాలు రెండూ దోహదం చేస్తాయి. 'పుష్' కారకాలలో ప్రధానమైనవి - వ్యవసాయరంగంలో ఆదాయాల స్థాయి తక్కువగా ఉండటం, భూకమతాల విభజన, కౌలుదారులు వ్యవసాయం చేయడం మొదలయినవి. 'పుల్' కారకాలలో ప్రధానమైనవి - పారిశ్రామికీకరణ, రవాణా సౌకర్యాలు మెరుగవడం, భావప్రసారాలు పెరగడం, నగర ప్రాంతాలలోని విద్యావకాశాల లభ్యత.

వ్యవసాయరంగంలోని సాంకేతిక నైపుణ్యంలేని, ఊహించడానికి వీలులేని పరిస్థితులు, రిస్క్ గ్రామాలనుండి నగరాలవైపుకు ప్రజలను త్రోస్తాయి.

BRAOU

'పుల్' కారకాలలో నవ్యకల్పనలు, పరిశోధనలు, పారిశ్రామికాభివృద్ధి అనే అంశాలను చేర్చవచ్చు. వాణిజ్యం కూడా నగరాల పెరుగుదలకు దారితీసింది. పెద్ద పెద్ద కార్పొరేషన్‌ల ప్రధాన కార్యాలయాలు మహానగరాలలోనే ఉన్నాయి. దీని ఫలితంగా ఈ నగరాలకు వలసవచ్చే వారిసంఖ్య పెరుగుతుంది. గ్రామాలలోకన్నా మెరుగైన విద్యా, వైద్య సౌకర్యాలు కూడా ప్రజలను నగరాలవైపు ఆకర్షితులను చేస్తాయి.

జన్మస్థలంలో పనిచేసే 'పుష్' కారకాలలో ప్రధానమైనవి

1) లభ్యమయ్యే వనరులపై జనాభా ఒత్తిడిని కలుగజేసేరకంగా జనాభాలో ఏర్పడిన స్వాభావిక పెరుగుదలరేటు.

2) ప్రాకృతిక వనరులు క్షీణించిపోవడం

3) కరువు కాటకాలు

4) వరదలు

5) భూకంపం, కరువు వంటి ప్రాకృతిక వైపరీత్యాలు

6) సామాజిక, మతపరమైన, రాజకీయ సంఘర్షణలు తీవ్రంగా ఉండటం.

7) భూకమతాల విఘటన

8) వ్యవసాయరంగంలో వచ్చే ఆదాయం తక్కువగా ఉండటం, మొదలయినవి.

'పుల్' కారకాలలో ప్రధానమైనవి - (1) నూతన పరిశ్రమల స్థాపన (2) ఆదాయాలు ఎక్కువగా లభించే ఉద్యోగితావకాశాలు ఈ నూతన పరిశ్రమలలో ఉండటం, (3) నగరాలలో ఉన్నత విద్యకు అవకాశాలుండటం, (4) ఆహ్లాదకరమైన, వాతావరణ పరిస్థితులు (5) రవాణా సౌకర్యాలలో మెరుగుదల (6) భావ ప్రసారాలు మెరుగవడం.

20.4. సారాంశం

మామూలు మాటలలో చెప్పవలెనంటే నగరీకరణ అనే పదం గ్రామాలనుంచి నగరాలకు ప్రజలు వలసపోవడాన్ని సూచిస్తుంది. భారతదేశంలో 'నగరప్రాంతం' అనే పదానికున్న నిర్వచనాలు ఒక గణాంక సంవత్సరానికి, మరొక గణాంక సంవత్సరానికి ఏ విధంగా పరిణామం జరిగిందో తెలియజేస్తాయి. ఒక లక్ష కన్నా జనాభా ఎక్కువగా గల ప్రాంతాలన్నీ నగరాలుగా పరిగణించబడతాయి. ఈ ప్రాంతాలలోని ప్రజలు వ్యావసాయికేతర వృత్తులను నిర్వహిస్తారు. జనసాంద్రత ఒక చదరపు మైలుకు 1,000 కన్నా ఎక్కువగా ఉంటుంది. నగర నివాసంతో ముడిపడి ఉన్న జీవన విధానాన్ని 'నగరీయత' సూచిస్తుంది. ఈ యూనిట్‌లో మనం వలస కారకాలను గురించి కూడా తెలుసుకున్నాం.

20.5. నమూనా పరీక్ష ప్రశ్నలు

I. ఈ క్రింది ప్రశ్నలకు 30 పంక్తులలో జవాబు రాయండి.

1) నగరీకరణ భావనను వివరించండి.

2) నగరీకరణ సిద్ధాంతాలను చర్చించండి.

3) నగరీకరణ ఫలితాలను వివరించండి.

4) వలస కారకాలను వివరించండి.

BRAOU

20.6. చదవదగిన పుస్తకములు

1. Bergel E.V. - Urban Sociology
2. Gist. P & Fava - Urban Society
3. Quinn - Urban Sociology
4. Ralph Thompson - Urban Structure
5. R.E. Park, E.W. Burgess - The city

BRAOU

భాగం - 21 : అభివృద్ధి చెందిన, అభివృద్ధి చెందుతున్న సమాజాలలో నగరీకరణ

విషయక్రమం

21.0 లక్ష్యాలు

21.1 పరిచయం

21.2 అభివృద్ధి చెందిన, అభివృద్ధి చెందుతున్న దేశాల లక్షణాలు.

21.3 అభివృద్ధి చెందిన దేశాలలో నగరీకరణ

21.4 అభివృద్ధి చెందుతున్న దేశాలలో నగరీకరణ

21.4.1 భారతదేశంలో నగరీకరణ

21.5 పారిశ్రామిక లేదా అభివృద్ధి చెందిన దేశాలు, అభివృద్ధి చెందుతున్న దేశాలమధ్య పోలికలు, తేడాలు

21.6 సారాంశం

21.7 నమూనా పరీక్ష ప్రశ్నలు

21.8 చదవతగిన పుస్తకములు

21.0 లక్ష్యాలు

ఈ భాగం అధ్యయనంవల్ల ఈ అంశాలు అర్థమవుతాయి.

- అభివృద్ధి చెందిన, అభివృద్ధి చెందుతున్న దేశాల లక్షణాలు.
- అభివృద్ధి చెందిన, అభివృద్ధి చెందుతున్న దేశాలలో నగరీకరణ
- ఈ దేశాల మధ్య పోలికలు, తేడాలు.

21.1 పరిచయం

ఒక దేశపు ఆర్థికాభివృద్ధి స్థాయి ఆ దేశపు ఆర్థిక వ్యవస్థ నిర్మితిలో ప్రతిబింబిస్తుంది. ఆర్థికాభివృద్ధి సూచకాలలో జి.ఎన్.పి.లో పెరుగుదల, తలసరి జి.ఎన్.పి.లో పెరుగుదల, పేదరికం తగ్గడం, నగరీకరణ, జీవన సూచికలలో పెరుగుదల, శ్రామిక ఉత్పత్తి పెరుగుదల ముఖ్యమైనవి. ఆర్థికాభివృద్ధి తొలిదశలలో వ్యవసాయ రంగంలో, ప్రాథమిక ఉత్పత్తి రంగాలలో పనిచేసే వారి నిష్పత్తి అధికంగా ఉంటుంది. అభివృద్ధి జరుగుతున్నకొద్దీ వ్యవసాయికేతర రంగాలలో ఉత్పత్తి, ఉపాధి సౌకర్యాలు పెరుగుతాయి. ఆర్థికాభివృద్ధికి నగరీకరణ, పారిశ్రామికీకరణ, వ్యాపారీకరణలకు దగ్గరి సంబంధముంది. పారిశ్రామిక సమాజాలు చాలావరకు సంపూర్ణంగా నగరీకరణం చెందినవిగానో లేదా అత్యధిక నగరీకరణ చెందినవిగానో కనిపిస్తాయి. ఈ పాఠంలో అభివృద్ధి చెందిన, అభివృద్ధి చెందుతున్న దేశాలలో నగరీకరణ గురించి తెలుసుకుందాం.

21.2 అభివృద్ధి చెందిన, అభివృద్ధి చెందుతున్న దేశాల లక్షణాలు

ప్రపంచ ఆర్థిక వ్యవస్థలను వాటి ఆర్థికాభివృద్ధి స్థాయి ఆధారంగా అభివృద్ధి చెందిన దేశాలు, అభివృద్ధి చెందుతున్న దేశాలు, అభివృద్ధి చెందని దేశాలు అని మూడు రకాలుగా వర్గీకరించడం పరిపాటి. అభివృద్ధి చెందిన దేశాలనే పారిశ్రామిక ఆర్థిక వ్యవస్థలని పిలుస్తారు. ప్రపంచంలోని అభివృద్ధి చెందిన దేశాలలో యు.ఎస్.ఎ., యు.కె., జపాన్, జర్మనీ దేశాలు కొన్ని. తలసరి ఆదాయం ఎక్కువగా ఉండటం వ్యవసాయికేతర రంగానికి ప్రాధాన్యత ఉండటం, పెట్టుబడి, సాంకేతిక పరిజ్ఞానం పుష్కలంగా ఉండటం, నిరుద్యోగితాస్థాయి తక్కువగా ఉండటం,

BRAOU

జీవన విధానాలలో వాసి, మొదలయినవన్నీ ఈ దేశాల లక్షణాలు. అత్యధికంగా పారిశ్రామికీకరణ చెందిన దేశాలలోని ప్రజలలో 70 నుంచి 80 శాతం వరకు పెద్ద నగరాలలో నివసిస్తారు.

అభివృద్ధి చెందుతున్న దేశాల చరిత్ర, భౌగోళిక పరిస్థితి, సామాజిక - ఆర్థిక నిర్మితులలో వైవిధ్యమున్నప్పటికీ వీటి లక్షణాలలో సామ్యముంటుంది. తలసరి ఆదాయం తక్కువగా ఉండటం, పేదరికం విస్తృతంగా ఉండటం, నిరుద్యోగిత, వ్యవసాయానికి అధిక ప్రాధాన్యత, అధిక జనాభా ఒత్తిడి, పెట్టుబడి లోపం, జీవన విధానాలలో లేమి, తక్కువ ఆర్థిక వ్యవస్థాపన, ద్వంద్వవైఖరి, ప్రకృతి వనరులను సరిగా ఉపయోగించుకోలేకపోవడం మొదలయినవి ఈ దేశాల లక్షణాలలో ముఖ్యమైనవి. ఈ దేశాల పారిశ్రామికీకరణ దశ, నగరీకరణ స్థాయి - రెండూ తక్కువగానే ఉంటాయి.

ఈ భాగంలో అభివృద్ధి చెందిన సమాజాలలో, అభివృద్ధి చెందుతున్న సమాజాలలో నగరీకరణను వివరించడమైనది.

21.3 అభివృద్ధి చెందిన దేశాలలో నగరీకరణ

అన్ని ఆధునిక పారిశ్రామిక సమాజాలు బాగా నగరీకృతమై ఉంటాయి. పారిశ్రామిక దేశాలలోని పెద్ద నగరాలలో నివసించేవారు దాదాపు 20 మిలియన్ల దాకా ఉంటారు. ఈనాటి అత్యధికంగా నగరీకృతం చెందిన నగరాలను కొందరు 'మెగాలోపోలిస్' లేదా 'నగరాలకే నగరాలు' అని వర్ణిస్తారు.

పారిశ్రామికీకరణకు నాంది పలికిన బ్రిటన్‌లోనే నగరీకరణకుకూడా గ్రామీణ ప్రాంతాలనుండి నగర ప్రాంతాలవైపు ప్రజలు వలసపోవడం ప్రక్రియ ఫలితంగా నాంది ఏర్పడింది. 1800 సం॥లో బ్రిటన్ జనాభాలో 20 శాతం 10,000 జనాభాకన్నా ఎక్కువ జనాభాగల నగరాలలో నివసిస్తుండేవారు. 1900 సం॥ నాటికి ఈ నిష్పత్తి 74 శాతానికి పెరిగింది. 1800 సం॥లో బ్రిటన్ రాజధానీ నగరమయిన లండన్‌లో 1.1 మిలియన్ ప్రజలు జీవించేవారు. 20వ శతాబ్ది ప్రారంభమయ్యేనాటికి లండన్ నగర జనాభా పరిమాణం 7 మిలియన్లకు పైగా పెరిగింది. లండన్ ప్రపంచంలోని అతిపెద్ద నగరంగా ప్రఖ్యాతి వహించింది. అంతేకాదు, బ్రిటిష్ సామ్రాజ్య విస్తరణ కేంద్రంగా ఉత్పత్తి, వ్యాపార, వాణిజ్య కేంద్రంగా కూడా ఈ నగరానికి ఎంతో ప్రాధాన్యత ఉంది.

ఇతర యూరోపియన్ దేశాలలో, యునైటెడ్ స్టేట్స్‌లో నగరీకరణ ప్రక్రియ ఏర్పడటానికి కొంత కాలం పట్టింది. 1800 సం॥లో ప్రధాన యూరోపియన్ దేశాలతో పోలిస్తే యునైటెడ్ స్టేట్స్ గ్రామీణ సమాజంగానే ఉండింది. ఈ కాలంలో యునైటెడ్ స్టేట్స్ జనాభాలో 10 శాతం తక్కువమంది 2,500 జనాభాగల ప్రాంతాలలో నివసించేవారు. ఈనాడు అమెరికన్లలో నాల్గింట మూడు వంతుల జనాభా నగరాలలో నివసిస్తున్నారు. 1800-1900 సం॥ల మధ్య న్యూయార్క్ నగర జనాభా 60,000 నుంచి 4.8 మిలియన్లలకు పెరిగింది.

20వ శతాబ్దంలో నగరీకరణ ఒక విశ్వవ్యాప్త ప్రక్రియగా అవతరించింది. మూడవ ప్రపంచదేశాలు కూడా ఈ ప్రక్రియకు లోనయినాయి. 1900 సం॥ నికి ముందు నగరాల పెరుగుదల పాశ్చాత్య దేశాలకే పరిమితమయింది. గత 50 సం॥ల నుంచి ఈ ప్రక్రియ మూడవ ప్రపంచ దేశాలలో కూడా ఏర్పడుతున్నది. ఈనాడు ప్రపంచ జనాభా పెరుగుదలకన్నా నగర జనాభా వేగంగా పెరుగుతున్నది. 1975 సం॥లో ప్రపంచ జనాభాలో 39 % నగర ప్రాంతాలలో నివసిస్తే, ఈ జనాభా 2000 సం॥ నాటికి 50% 2025 సం॥ నాటికి 63% అవుతుందని యునైటెడ్ నేషన్స్ అంచనా వేసింది.

జనాభా పెరుగుదల, గ్రామీణ ప్రాంతాలనుంచి ప్రజలు వలస పోవడం ఫలితంగా నగరాలు విస్తరించినాయని చెప్పవచ్చు. వ్యవసాయ గ్రామాలనుండి ప్రజలు వివిధ దేశాలలోని నగర ప్రాంతాలకు వలసపోయే ప్రక్రియ కూడా నగరీకరణకు దోహదపడింది. ఉదాహరణకు యూరోపులోని పేదవారు చాలామంది యునైటెడ్ స్టేట్స్‌కు వలస వెళ్ళినారు. అంతేకాక యూరోపు ఖండంలోని వివిధ దేశాల మధ్యకూడా విస్తృతంగానే వలసలు ఏర్పడినాయి. గ్రామీణ ప్రాంతాలలో అవకాశాలు తక్కువగా ఉండటంతో చాలామంది కర్షకులు, గ్రామీణులు పట్టణాలకు వలస వెళ్ళినారు. పట్టణాలలోని ఆకర్షణలు, ఉపాధి సౌకర్యాలు, వివిధ వస్తుసేవలు సులభంగా లభ్యమవడం వంటి

BRAOU

కారణాలు వలసను ప్రోత్సహించినాయి. 1830 సంవత్సరం వరకూ నిర్మానుష్యంగా ఉన్న ప్రాంతంలో 1900 సం॥ నాటికి 2 మిలియన్లకుపైగా జనాభాతో చికాగో నగరం ఆవిర్భవించింది.

ఇంగ్లండు. యునైటెడ్ స్టేట్స్‌లలో 19వ శతాబ్దిలో నగరీకరణ వేగాన్ని పుంజుకుంది. 20వ శతాబ్ది నాటికి చాలా పారిశ్రామిక దేశాలు వేగంగా నగరీకరణ చెందసాగినాయి. కింగ్‌స్లే డేవిస్ అభిప్రాయం ప్రకారం ప్రపంచ నగర జనాభా 10 నుంచి 30 శాతానికి పెరగడానికి దాదాపు 79 సంవత్సరాలు పట్టింది. ఈ సమయం దేశానికి దేశానికి వేర్వేరుగా ఉంటుందని డేవిస్ అభిప్రాయం. ఇతని అభిప్రాయం ప్రకారం నగర జనాభాలో 20 శాతం పెరుగుదల రావడానికి యునైటెడ్ స్టేట్స్‌లో 66 సం॥లు, జర్మనీలో 48 సం॥లు, జపాన్‌లో 36 సం॥లు, ఆస్ట్రేలియాలో 26 సం॥లు పట్టింది. ఈ విభేదాలకు కారణం ఆయా దేశాలలో పారిశ్రామికీకరణ వేగం అందుకోవడంతో తేడాలుండటమే. ప్రస్తుతం నగర జనాభా మొత్తం జనాభాలో 70 నుంచి 80 శాతం వరకు ఉండటంతో నగరీకరణ ప్రక్రియ వేగం సన్నగిల్లింది. ఈ ధోరణి ఇట్లే కొనసాగితే పారిశ్రామిక దేశాలలో గ్రామీణ - నగర నిష్పత్తి స్థిరమయ్యే అవకాశముంది. ఈ పరిస్థితి ఇంగ్లండ్‌లో సంభవించింది. ఇంగ్లండ్‌లోని జనాభాలో అత్యధిక శాతం నగరాలలోనే జీవిస్తున్నారు. బాగా పారిశ్రామికీకరణ చెందిన దేశాలన్నీ అధికంగా నగరీకరణ చెందినవే.

21.4 అభివృద్ధి చెందుతున్న నగరీకరణ

ప్రపంచ జనాభాలో మూడింట రెండువంతుల జనాభా అభివృద్ధి చెందుతున్న దేశాలలోనే నివసిస్తున్నారు. ఈ దేశాలు మౌలికంగా గ్రామీణ దేశాలు. ఈ దేశాలలో నగరీకరణ స్థాయి మొత్తం జనాభాలో 10 నుండి 40 శాతానికి మించదు. అభివృద్ధి చెందుతున్న దేశాలలో ఏర్పడుతున్న నగరీకరణ ప్రక్రియకు, అభివృద్ధి చెందిన పారిశ్రామిక దేశాలలోని నగరీకరణకు ఎన్నో తేడాలున్నాయి. ఈ దేశాలలోని ప్రజలు నగరాలలో లభించే వివిధ ఉపాధి సౌకర్యాలపట్ల ఆకర్షితులై నగరాలకు వస్తారు. వీరిలో కొందరు తగినంత ఆదాయం సముపార్జించుకొన్న తర్వాత తిరిగి తమ గ్రామాలకు వెళ్ళిపోవాలన్న తలపుతో తాత్కాలికంగా నగరాలకు వలసవస్తారు. కొందరు తమ తలపుకు అనుగుణంగా తిరిగి గ్రామాలకు వెడతారు. అయితే చాలామంది గ్రామాల నుంచి నగరాలకు వలస వచ్చినవారు ఏదో ఒక కారణంతో నగరాలలోనే ఉండిపోతారు. ఇట్లా వచ్చిన ప్రవాసులు నగరపు అంచులలో పుట్టగొడుగుల్లా ఏర్పడిన తాత్కాలిక నివాసుల మండలాలలో నివసిస్తారు. వీరు నివసించే ప్రాంతాన్ని కొందరు సమాజ శాస్త్రవేత్తలు 'నగర ప్రాంతాల దుర్గంధపూరిత పాలిమేర'గా వర్ణిస్తారు. అభివృద్ధి చెందుతున్న దేశాలలో నగర జనాభా 1950 సం॥లో 325 మిలియన్లుండేదని, ఈ జనాభా 1991 నాటికి 1850 మిలియన్లు పెరిగిందని యునైటెడ్ నేషన్స్, వరల్డ్ బాంకు అధ్యయనాలు అంచనా వేసినాయి. ప్రపంచ నగర జనాభా 1950 సం॥లో 1 బిలియన్‌కంటే తక్కువగా ఉండేది. ఈ జనాభా 1970 నాటికి 1.4 బిలియన్లకు, 1991 సం॥నాటికి 2.8 మిలియన్లకు పెరిగిందని, ఈ శతాబ్దాంతానికి 4 బిలియన్లకు చేరుకుంటుందని అంచనా. 19వ శతాబ్దంలో ఉత్తర అమెరికా, యూరోపులలో నగరాల విస్తృతి చాలా ఎక్కువగా జరిగింది. అభివృద్ధి చెందుతున్న దేశాలలో ఈ నగరీకరణ ప్రక్రియ విస్తృతి వేగం పారిశ్రామిక దేశాలకంటే ఎక్కువగా ఉంది. మొత్తం ప్రపంచంలోని నగర జనాభాలో మూడింట ఒక వంతు జనాభా అభివృద్ధి చెందుతున్న దేశాల నగరాలలోనే జీవిస్తున్నారు. ఈ దేశాలలో పెద్ద పెద్ద నగరాలు కూడా ఉన్నాయి. అభివృద్ధి చెందుతున్న దేశాలలో నగర జనాభా విస్తృతమవుతున్నది. ఈ ప్రక్రియ ఇట్లాగే కొనసాగుతుందనడంలో అతిశయోక్తిలేదు.

21.4.1 భారతదేశంలో నగరీకరణ

భారతదేశంలోన నగర జీవనంలో ప్రధానంగా రెండు ధోరణులు కనిపిస్తాయి. ఇవి - (1) జీవనోపాధిగా వ్యవసాయంపై ఆధారపడటం మరింతగా పెరిగింది. (2) క్రమంగా పట్టణాలు, నగరాలలోని జనాభా పెరుగుతున్నది. ఈ రెండు ధోరణులూ పారిశ్రామీకీకరణ, నగరీకరణ ప్రక్రియలు పెరగడాన్ని సూచిస్తాయి. నగరీకరణ ఫలితంగా గ్రామాలలో మతం, కులం, కుటుంబంవంటి సంస్థల ప్రభావం సన్నగిల్లింది.

1901 సం॥ నుంచీ భారతదేశంలోని గ్రామీణ - నగర జనాభా నిష్పత్తిలో చెప్పుకోదగిన మార్పులేవీలేవు. కాగా కొంత తగ్గినట్లు చెప్పవచ్చు. ప్రస్తుత నగరాలు అధిక జనాభాలో సతమతమవుతున్నాయి. రాష్ట్ర రాజధానీ నగరాలపై ఒత్తిడి అత్యధికమయింది. గత రెండు దశాబ్దాలుగా ఢిల్లీ, బెంగుళూరు, జయపూర్ నగరాల జనాభా అతివేగంగా పెరుగుతున్నది. అయితే దేశంలోని అన్ని పట్టణాలు, నగరాల జనాభా పెరుగుదల తీరు ఒకేరకంగా లేదు.

1981 సం॥లో దేశం మొత్తంలో ఒక లక్ష కంటే ఎక్కువ జనాభా గల నగరాల సంఖ్య (క్లాస్ 1 నగరాలు) 216. ఈ నగరాలలో నివసించిన జనాభా సంఖ్య 94 మిలియన్లు. ఈ జనాభాలో 27 శాతం 12 పెద్ద నగరాలలో (1 మిలియన్; అంతకంటే ఎక్కువ జనాభా గల నగరాలు) నివసించారు. ఈ 12 నగరాలలో నగర జనాభా పెరుగుదల 48% అయితే, రెండు నగరాలలో ఈ రేటు 55% నుండి 65% మధ్య ఉండింది. బెంగుళూరు నగరం అతి వేగంగా పెరిగింది. ఒక మిలియన్ జనాభా గల నగరాలలో ఢిల్లీ బెంగుళూరు నగరాలు అతివేగంగా పెరిగినాయి. ఇతర క్లాస్ 1 నగరాల కన్నా జయపూర్ కొంత వేగంగా పెరిగింది. నాగపూర్, లక్నో నగరాల పెరుగుదల మొత్తం నగర జనాభా పెరుగుదలకన్నా తక్కువగా ఉండింది.

'పరిమాణం' ఆధారంగా భారతదేశంలోని నగరాలను ఆరు రకాలుగా వర్గీకరించవచ్చు. ఇవి - (1) 10,000 అంతకంటే ఎక్కువ జనాభా, (2) 50,000-1,00,000 (3) 20,000-50,000 (4) 10,000-20,000 (5)5,000-10,000 (6) 5,000 కంటే తక్కువ జనాభా.

ఇవికాక ఢిల్లీ, కలకత్తా, ముంబాయి, చెన్నై, అహమదాబాద్, హైదరాబాద్, బెంగుళూరు, కాన్పూరువంటి మహానగరాలున్నాయి. స్వాతంత్ర్యానంతరం భారతదేశంలో క్లాస్ V క్లాస్ VI నగరాల సంఖ్య తగ్గింది. అన్ని రాష్ట్రాలలో పారిశ్రామిక నగరాలు ఆవిర్భవించినాయి. పశ్చిమ బెంగాల్, బీహార్, ఒరిస్సా రాష్ట్రాలలో పారిశ్రామిక నగరాలు ఆవిర్భవించినాయి.

భారతదేశంలోని పట్టణాలు, నగరాలు పారిశ్రామీకీకరణ ఫలితంగా ఏర్పడినవి కావు. ప్రాక్- పారిశ్రామిక భారతదేశంలో తీర్థయాత్రా కేంద్రాలు, రాజధానీ నగరాలు, వ్యాపార, వాణిజ్య కేంద్రాలు, విశ్వవిద్యాలయ నగరాలు, విద్యాకేంద్రాలు నగరాలుగా ఉండేవి. వారణాసి, అలహాబాద్, తిరుపతి, అమృతసర్, అజ్మీర్, హరిద్వార్, ఢిల్లీ, ఆగ్రా, హైదరాబాద్, పూనా, నలందా, తక్షశిల మొదలైన నగరాలు పారిశ్రామీకీకరణకు పూర్వమే ప్రధాన నగరాలుగా ప్రఖ్యాతికెక్కినాయి. ఈనాడు తీర్థయాత్రా కేంద్రాలు వ్యాపార, వాణిజ్య కేంద్రాలుగా అభివృద్ధి చెందినాయి. రాష్ట్ర రాజధానీ నగరాలలో సైన్యం, పోలీసు, ఉద్యోగిస్వామ్యం, మేధావి వర్గాల కార్యక్రమాల కేంద్రీకరింపబడి ఉన్నాయి. ఈ నగరాలు కళాకారులను, విద్యావేత్తలను, సంగీతవేత్తలను ఆకర్షిస్తున్నాయి. బ్రిటిష్‌వారు మనదేశంలోనికి వచ్చిన తార్వాత రేవు పట్టణాలు ప్రధాన వ్యాపార, వాణిజ్య కేంద్రాలుగా మారినాయి. ఆ తర్వాత ఈ నగరాలే, ముఖ్యంగా కలకత్తా, ముంబాయి, మద్రాసు నగరాలు విద్యాకేంద్రాలుగా మారినాయి. ఏవో కొన్ని నగరాలు తప్ప, భారతదేశంలోని ప్రాక్-పారిశ్రామిక నగరాలన్నీ వాటి అనుస్థాపన వనరులు, శక్తితో సంబంధం లేకుండా చాలా పెద్దగా పెరిగినాయి.

21.5 పారిశ్రామిక, అభివృద్ధి చెందుతున్న దేశాల మధ్య పోలికలు, తేడాలు :

పారిశ్రామిక, అభివృద్ధి చెందుతున్న దేశాల మధ్య నగరీకరణలో వ్యత్యాసాలు, పోలికలు అవగాహన చేసుకోవలెనంటే ఆయా దేశాలలో అభివృద్ధికి తోడ్పడిన వివిధ పరిస్థితులను గణనలోకి తీసుకోవాలి. పారిశ్రామిక, అభివృద్ధి చెందిన దేశాలు, అభివృద్ధి చెందుతున్న దేశాల మధ్య తేడాలు, పోలికలను ఈ విధంగా వివరించవచ్చు.

అభివృద్ధి చెందిన దేశాలు	అభివృద్ధి చెందుతున్న దేశాలు
స్థాయి-1	
దశ-1	
1. నగరీకరణ ఏర్పడలేదు	1. నగరీకరణ ఏర్పడలేదు.
దశ - 2	
2. అతి తక్కువస్థాయి నగరీకరణ. మొత్తం జనాభాలో 1 శాతం కంటే తక్కువ జనాభా మార్కెట్, పాలనా కేంద్రాలలో లేదా పట్టణాలలో, జీవించేవారు.	2. అతితక్కువ నగరీకరణ. మార్కెట్, పరిపాలనా కేంద్రాలు, మతకేంద్రాలు, పట్టణాలలో నివసించే జనాభా 1 శాతం కంటే తక్కువగా ఉండేది.

BRAOU

స్థాయి-2

3. నగరీకరణ వ్యాప్తి ప్రారంభం. నగర ప్రాంతాలలో నివసించే జనాభా మొత్తం 5 శాతం కంటే తక్కువగా ఉంటుంది. మార్కెట్, వాణిజ్య, పాలన, మత కేంద్రాలలో కొన్ని పెద్ద నగరాలుగా మారినాయి.

3. మొత్తం జనాభాలో 5% కంటే తక్కువ జనాభా నగర ప్రాంతాలలో నివసించడం ప్రారంభమయింది. పాలన, మార్కెట్, వాణిజ్య, మత కేంద్రాలలో కొన్నిపెద్ద నగరాలుగా మారినాయి.

4. చాలా గ్రామాలు కొన్ని నగరాలతో, మార్కెట్ పట్టణాలతో సంబంధాలు గలిగి ఉండటం ప్రధాన లక్షణంగా పారిస్థితిక నిర్మితి ఏర్పడింది.

4. ఎన్నో గ్రామాలు కొన్ని నగరాలలో మార్కెట్ పట్టణాలతో సంబంధాలు కల్గి ఉండటం ప్రధాన లక్షణంగాగల పారిస్థితిక నిర్మితి ఏర్పడింది.

5. సామాజిక నిర్మితి మౌలికంగా భూస్వామ్య విధానానికి సంబంధించినది. కొద్దిమంది విలాసాలకోసం ఉత్పత్తి చేయడంకోసం శాస్త్రీయ, సాంకేతిక విజ్ఞానాన్ని ఉపయోగించారు.

5. సామాజిక నిర్మితి మౌలికంగా భూస్వామ్య విధానం. కొద్ది మంది విలాసాలకోసం ఉత్పత్తి చేయడం కోసం శాస్త్రీయ, సాంకేతికవిజ్ఞానాన్ని ఉపయోగించారు.

6. మరణాలు, జననాలరేట్లు అధికంగా ఉండటంవల్ల జనాభా పెరుగుదల అంతంత మాత్రంగా ఉండింది.

6. అత్యధిక జనన, మరణాలరేటు ఫలితంగా జనాభా అంతంత మాత్రంగానే పెరిగింది.

స్థాయి - 3

దశ - 1

7. శాస్త్రీయ విజ్ఞానానికి ప్రాముఖ్యత పెరిగింది. శాస్త్ర, సాంకేతిక విజ్ఞానాలు ముందంజ వేసినాయి.

7. శాస్త్ర, సాంకేతిక విజ్ఞానాలు సంప్రదాయంతో ముడుపడి ఉండేవి మతం, తాత్త్విక చింతనలకు ప్రాధాన్యం ఎక్కువ.

8. ప్రధాన యూరోపియన్ రాజ్యాలు ఆసియా, ఆఫ్రికా, అమెరికా, ఆస్ట్రేలియా ఖండాలకు విస్తరించి సామ్రాజ్యాలుగా మారినాయి.

8. తాత్త్వికంగా ఉన్నత దశలో ఉన్న దేశాలయిన భారతదేశం, చైనాలతో సహా చాలా దేశాలు ప్రత్యక్షంగానో, పరోక్షంగానో, యూరోపియన్‌ల అధికారంకు లోబడినాయి. దేశీయ ప్రతిభ, సాంకేతిక విజ్ఞానాలలో అభివృద్ధికి అవరోధమేర్పడింది.

9. వలస రాజ్యాలనుంచి ముడి సరుకులను తెచ్చుకోవడం స్థానికంగానో లేదా నైపుణ్యంగల ప్రవాసులో అభివృద్ధి చేసిన సాంకేతిక విజ్ఞానం అనే కారణాలవల్ల పారిశ్రామికీకరణ పెరగడంతో నగరాల సంఖ్య, పరిమాణం పెరిగినాయి.

9. ముడిసరుకులను ఎగుమతి చేయడం, తయారయిన వస్తువులను దిగుమతి చేసుకోవడం అనే అవసరాలకోసం కొన్ని నగరాలు పాలనా కేంద్రాలుగా ఆవిర్భవించినాయి. రేవు పట్టణాలు ప్రధాన నగర కేంద్రాలుగా వెలసినాయి. పట్టణాలలో ప్రత్తి, వస్త్ర పరిశ్రమ వంటి కొన్ని పరిశ్రమలు మాత్రమే ఉండేవి. ఈ పరిశ్రమలకు కావలసిన యంత్రాలను యూరపు నుంచి దిగుమతి చేసుకునేవారు.

BRAOU

10.	నియత పారిశ్రామిక రంగంలో ఉపాధి అవకాశాలు పెరిగినాయి కాని అనియత రంగంలో తగ్గినాయి. జనాభా పెరిగినప్పటికీ స్థానిక ఆర్థికవ్యవస్థపై దాని ప్రభావం అంతంత మాత్రమే. ఎందుకంటే చాలామంది వలసపోయి కాలనీలలో నివాసం ఏర్పరచుకున్నారు. వ్యవసాయం వ్యాపారపరమైంది. సాంకేతిక విజ్ఞానంలో వచ్చిన మార్పులు భూమిపై ఒత్తిడిని తగ్గించాయి.	10. నియత, పారిశ్రామిక రంగంలో ఉపాధి అవకాశాలు పెరగడం అంతంత మాత్రమే. అయితే అనియత రంగంలో తగ్గినాయి. దీనికి కారణం దిగుమతి చేసుకున్న విదేశీ వస్తువులు చవకగా లభించడం. వ్యవసాయాన్ని నిర్లక్ష్యం చేసారు.
11.	భూస్వామ్య సామాజిక నిర్మితి క్రమంగా విచ్ఛిన్నమవడం ప్రారంభమయింది.	11. భూస్వామ్య సామాజిక నిర్మితి బలపడింది.
	దశ - 2	
12.	జనన, మరణాల రేట్లలో తగ్గుదల, ఇతర దేశాలకు వలస వెళ్ళే వారి సంఖ్య అత్యధికంగా ఉండటంతో జనాభా పెరుగుదల ఎక్కువగా కన్పించదు.	12. జనాభా వేగంగా పెరిగింది. వీరందర ఆ దేశంలోనే జీవించేవారే. వ్యవసాయరంగంలో అభివృద్ధి ఏమీ లేదు. భూమిపై జనాభా ఒత్తిడి పెరిగింది.
13.	వ్యవసాయికేతర రంగంలో మంచి అవకాశాలు లభించడంతో నగర జనాభా మరింతగా పెరిగింది.	13. వ్యవసాయ రంగంలో అవకాశాలు తక్కువపడంతో నగర జనాభా ఇతోధికంగా పెరిగింది.
14.	నగరాలలోని సౌకర్యాలు గ్రామీణ ప్రాంతాలల్లో అందుబాటులోకి రావడంతో గ్రామాల గ్రామీణీకరణ ప్రారంభమయింది. నగరాలలోని పాత ప్రాంతాలు పునరోభివృద్ధి చెందినాయి.	14. గ్రామీణ ప్రాంతాలు మౌలిక సదుపాయాలేవీ లేక పేదగానే ఉండిపోయినాయి. నగర కేంద్రాల గ్రామీణీకరణ సరైన పద్ధతిలో ఏర్పడలేదు. గ్రామాలలోని పేదవారు నగరాలకు ఉప్పెనలాగా వలసరాసాగినారు. నగరాలలో గృహవసతి సమస్యకు స్థానిక పరిష్కారంగా మురికి వాడలు, తక్కువస్థాయి ఇళ్ళు, గుడిశెలు, పేవ్‌మెంట్ నివాసాలు ఏర్పడినాయి.
15.	పరిశ్రమలు, వాహనాలు, యంత్రాల సంఖ్య పెరగడంతో వాయు, జల, ధ్వని కాలుష్యాలు పెరిగినాయి. ఒక ప్రణాళిక ప్రకారం నగర ప్రాంతాలు గ్రామీణ పృష్ఠభూమిలోనికి చొచ్చుకునిపోవడం జరిగింది.	15. నగర ప్రాంతాలలో పరిశ్రమలు, వాహనాలు పెరగడంతో ధ్వని, జల, వాయు కాలుష్యాలు పెరిగినాయి. ఒక ప్రణాళిక ఏదీ లేకుండానే నగర ప్రాంతాలు గ్రామీణ పృష్ఠ భూమిలోనికి చొచ్చుకునిపోవడంతో నగరాభివృద్ధి సమస్యలు మరింత జటిలమైనాయి.
16.	ఆదాయాలు పెరిగినాయి. వ్యక్తులమధ్య, ప్రదేశాల మధ్య తలసరి ఆదాయంలో వ్యత్యాసాలు తగ్గినాయి.	16. ఆదాయాలు అంతంత మాత్రంగా పెరిగినాయి. తలసరి ఆదాయంలో వ్యత్యాసాలు కొనసాగినాయి. కొన్ని సందర్భాలలో పెరిగినాయి.

BRAOU

	స్థాయి - IV	
17.	గ్రామీణ ప్రాంతాల నగరీకరణ లేదామహా నగరీకరణల వల్ల గ్రాగరీకరణ (Rurbanisation) ధోరణులు వ్యక్తమయినాయి.	17. చాలాదేశాలలో 3వ స్థాయి కొనసాగింది. నగరీకరణ ధోరణులు 3వ స్థాయికి దారితీయడం కొన్ని ప్రాంతాలలో ఏర్పడింది.

పారిశ్రామిక విప్లవానంతరం అభివృద్ధి చెందిన అభివృద్ధి చెందుతున్న దేశాలలో నగరీకరణ ఏర్పడిన తీరులల తేడాలున్నాయి. అభివృద్ధి చెందిన దేశాలలోని నగరీకరణ నమూనాలు, అభివృద్ధి చెందుతున్న దేశాలలోని నగరీకరణ నమూనాలు ఒకదానికొకటి సమాంతరమైనవి కావు.

21.6 సారాంశం

ఈ భాగంలో అభివృద్ధి చెందిన, అభివృద్ధి చెందుతున్న సమాజాలలో నగరీకరణను వివరించడమైనది. అభివృద్ధి చెందుతున్న దేశాలలో ఏర్పడుతున్న నగరీకరణ ప్రక్రియకు, అభివృద్ధి చెందిన పారిశ్రామిక దేశాలలోని నగరీకరణకు ఎన్నో తేడాలున్నాయి. నగరీకరణ ఏర్పడిన తీరులో తేడాలున్నాయి.

21.7 నమూనా పరీక్ష ప్రశ్నలు

I. ఈ క్రింది ప్రశ్నలకు 30 పంక్తులలో జవాబులు రాయండి.

1) అభివృద్ధి చెందుతున్న దేశాల, అభివృద్ధి చెందిన దేశాల లక్షణాలను వివరించండి.

2) అభివృద్ధి చెందుతున్న దేశాలలో నగరీకరణను వివరించండి.

3) అభివృద్ధి చెందిన, అభివృద్ధి చెందుతున్న దేశాల మధ్య పోలికలను, తేడాలను వివరించండి.

II. ఈ క్రింది ప్రశ్నలకు 15 పంక్తులలో జవాబులు రాయండి.

1) అభివృద్ధి చెందిన దేశాలలో నగరీకరణ

2) అభివృద్ధి చెందుతున్న దేశాలలో నగరీకరణ.

BRAOU

21.8 చదవదగిన పుస్తకములు

Kosambi, Meera, 1994 - Urbanization and Urban Development in India.

Rama Chandran, 1971 - Urbanization and Urban systems in India.

Sander Halebsky - The Sociology of the City.

భాగం - 22 : నగరాల వర్గీకరణ, భారతదేశంలో నగరాలు, మహానగరాల ఆవిర్భావం, పెరుగుదల

విషయక్రమం

22.0 లక్ష్యాలు

22.1 పరిచయం

22.2 నగరాల వర్గీకరణ

22.3 మహానగర మనగానేమి ?

22.4 మహానగరాల పెరుగుదల

22.5 అభివృద్ధి చెందిన, అభివృద్ధి చెందుతున్న దేశాలలో మహానగరాలు పెరుగుదల

22.6 భారతదేశంలో మహానగరాల పెరుగుదల

22.7 సారాంశం

22.8 నమూనా ప్రశ్నలు

22.9 చదవదగిన పుస్తకములు

22.0. లక్ష్యాలు

ఈ భాగం చదివిన తరువాత మీరు :

- నగరాల వర్గీకరణను వివరించగలరు.
- మహానగరాల పెరుగుదలను వివరించగలరు.
- అభివృద్ధి చెందుతున్న దేశాలలో మహానగరాల పెరుగుదలను వివరించగలరు.
- భారతదేశంలో మహానగరాల పెరుగుదలను వివరించగలరు.

BRAOU

22.1. పరిచయం

ఈ భాగంలో ఉద్దేశ్యాలు నగరాల వర్గీకరణను అధ్యయనం చేయడం, మహానగరాలను వివరించి, వాటి పెరుగుదల ధోరణులను వివరించడం జరిగింది.

22.2. నగరాల వర్గీకరణ

నగరాలను జనాభారీత్యా, అభివృద్ధి ధోరణుల రీత్యా చారిత్రక అంశాల రీత్యా, ఆర్థిక-సామాజికాభివృద్ధిరీత్యా ఎన్నో రకాలుగా వర్గీకరించవచ్చు. షాబర్గ్ వర్గీకరించిన ప్రాక్ పారిశ్రామిక, పారిశ్రామిక నగరాలు, హాస్‌లిట్జ్ వర్గీకరించిన ఉత్పాదక, పరాన్న జీవ నగరాలు, ముమ్‌ఫర్డ్ నగరాల అభివృరద్ధి వర్ణన నగరాల వర్గీకరణను అవగాహన చేసుకోవడానికి తోడ్పడతాయి.

22.3. మహానగరమనగానేమి ?

ప్రాచీన గ్రీకు రాజ్యాలలో 'మెట్రోపాలిస్' (metropolis) అనే పదాన్ని ప్రభుత్వ, రాజ్య కార్యకలాపాల కేంద్రంగా పరిగణించేవారు. నగర భౌగోళిక శాస్త్రజ్ఞులు, ప్రణాళికావేత్తలు, సమాజ శాస్త్రవేత్తలు 'మహానగరం' (Metropolitan) అనే పదాన్ని వివిధ పరిపాలనా కేంద్రాలు గల, నిరంతరం నగరీకరణ చెందే ప్రదేశాన్ని సూచించడానికి ఉపయోగిస్తారు. జనాభా శాస్త్రవేత్తలు ఒక మిలియన్‌కంటే ఎక్కువ జనాభాగల నగరాలను మహానగరాలుగా వర్గీకరిస్తారు. మామూలు

పరిస్థితులలో ఈ పదాన్ని నగరాల సామాజిక, ఆర్థిక, రాజకీయ అంతస్తును సూచించడానికి ఈ పదాన్ని వాడతారు.

పారిశ్రామిక ఆధారంతో మహానగరాలు పెరిగే ప్రక్రియను మహానగరీకరణ (Metropolitanisation) అంటారు.

మహానగరాన్ని వివిధ శాస్త్రవేత్తలు వేర్వేరుగా వివరించారు. కాన్జన్, ఫిలిప్స్ (Conzen and Philips) ల అభిప్రాయం ప్రకారం "ఒకే కేంద్ర నగరం చుట్టూ గ్రామాలు ఆవిరించి ఉండే ప్రదేశమే మహానగరము". పాలెన్ (Panlen) అభిప్రాయం ప్రకారం 'మహానగర ప్రదేశం అంటే కేంద్రనగరం చుట్టూ ఉండే గ్రామీణ ప్రాంతాలు'. ఈ "ప్రాంతాలు మహానగర లక్షణాలను కల్గి ఉంటాయి. సామాజికంగా, ఆర్థికంగా నగరంలో ఇమిడిపోయి ఉంటాయి.

మహానగరం రాజకీయ, వ్యాపార, సాంస్కృతిక సత్తా కేంద్రంగా పనిచేస్తుంది. స్థానికంగా, మొత్తం దేశానికి సంబంధించినంతవరకూ మహానగరం పాత్ర ఎంతైనా ఉంది. మహానగర ప్రకార్యాలలో ఆర్థిక కార్యకలాపాలపై ఆధారపడి ఉండే వాణిజ్య, ఉత్పత్తి, రవాణా, విత్త నిర్వహణ ప్రకార్యాలుంటాయి. ఇవేకాక సామాజిక ప్రకార్యాలసయిన అభివృద్ధి చెందిన వైద్య సేవలను అందివ్వడం, విద్య, వినోదాలను అంధివ్వడంవంటి ప్రకార్యాలను కూడా మహానగరం నిర్వహిస్తుంది. ఈ ప్రకార్యాలన్నీ సమాచార పంపిణీ, ప్రభుత్వ సేవలచేత సమైక్యమవుతాయి. చాలా సందర్భాలలో సామాజిక, ఆర్థిక, పరివర్తనను ప్రభావితంచేసే మౌలిక నిర్ణయాలను మహానగరాలలోనే తీసుకుంటారు.

భౌగోళికంగా చూస్తే, మహానగర సరిహద్దులను నిర్ణయించడం చాలా కష్టం. ఈ సరిహద్దులు శాశ్వతంగా నిర్ణయించబడి ఉండవు. మహానగరాలలో నివసించే జనాభా చాలా ఎక్కువ. నగరాలు భౌగోళిక ప్రాంతాలుగా మునిసిపల్ పరిధులను దాటిపోతూనే ఉంటాయి. అందువల్లనే మహానగరాలను, ఒక కేంద్రనగరం, కేంద్ర నగరం చుట్టూ ఉండే ఉపనగరాల మొత్తంగా నిర్వచించడం జరుగుతుంది.

జనాభా శాస్త్రరీత్యా ఒక మిలియన్ (1,000,000) కంటే ఎక్కువ జనాభాగల ప్రాంతాన్ని మహానగరంగా నిర్వచిస్తారు.

మహానగరాలు వేగంగా పెరగడానికి గ్రామాలనుంచి నగరాలకు, నగరాలనుంచి గ్రామాలకు వెళ్ళే వలస ప్రధాన కారణం.

కేంద్ర, రాష్ట్ర రాజధానులలో పరిపాలన, రాజకీయ, ఆర్థిక శక్తులు కేంద్రీకృతం కావడంతో మహానగరీకరణ ప్రక్రియ ఏర్పడుతుంది.

22.4. మహానగరాల పెరుగుదల

ఇటీవలి కాలంలో నగర ప్రదేశాలలో నివసించే జనాభా పెరగడంతో మహానగరాలుకూడా పెరుగుతున్నాయి. రెండవ ప్రపంచ యుద్ధకాలం వరకూ మహానగరాల పెరుగుదల అంతగా లేదు. 1950 సం॥ నుంచి షాంగై, టోక్యో, బీజింగ్, న్యూయార్క్, లండన్, మాస్కో, కలకత్తా, ముంబై, కరాచి, బాంకాక్ మొదలయిన నగరాలు వేగంగా పెరగసాగినాయి. వీటి అన్నింటిలోకి పెద్ద నగరమైన షాంగై నగరంలో 1991 సం॥లో 216 మిలియన్య జనాభా ఉండేది. టోక్యోలో 19.7 మిలియన్లు, న్యూయార్క్‌లో 18.1 మిలియన్లు, ఒసాకాలో 14.6 మిలియన్లు, కోల్‌కతాలో 11 మిలియన్లు, ముంబైలో 12.6 మిలియన్ల జనాభా నివసించేవారు. 1950 సం॥లో ఈ పెద్ద నగరాల జనాభా మొత్తం జనాభాలో 7 శాతం అయితే ఈ శాతం 1970 నాటికి 12 శాతానికి 1990 నాటికి 26 శాతానికి, 2000 సం॥ నాటికి 35 శాతానికి పెరిగింది. ఈ మిలియన్ నగరాల సరాసరి పెరుగుదలరేటు టోక్యో, షాంగై, సింగపూర్ నగరాలలో 6.2 శాతం అయితే అభివృద్ధి చెందుతున్న దేశాలలో 2.1 శాతంగా ఉండింది.

22.5. అభివృద్ధి చెందిన, అభివృద్ధి చెందుతున్న దేశాలలో మహానగరాల పెరుగుదల

నగరీకరణ, మహానగరీకరణ ప్రక్రియలు విశ్వజనీనమైనవిగా కనిపిస్తూ ఉన్నాయి. అయితే మహానగరాలలో నివసించే జనాభా ప్రాంతాన్నిబట్టి, దేశాన్నిబట్టి మారుతూ ఉంటుంది.

అభివృద్ధి చెందిన దేశాలు - పారిశ్రామిక దేశాలలో పెద్దపెద్ద మహానగరాలు ఏర్పడటం సాధారణమైన అంశంగా కనిపిస్తున్నది. ఈ దేశాలలో నగర జనాభా శాతం 1950 శం॥లో 53% ఉండేది. ఈ సంఖ్య 1990 నాటికి

76%కి, 2000 నాటికి 85% దాటింది. ఈ దేశాలలో 10 మిలియన్లకు పైగా జనాభాగల "మెగాలోపోలిస్"లు అభివృద్ధి చెందినాయి. చాలా పాశ్చాత్య సమాజాలలో, ముఖ్యంగా యునైటెడ్ స్టేట్స్‌లో గ్రామాలకు, నగరాలకు మధ్య తేడా నశించిపోతున్నది.

జపాన్‌లోని ప్రధానమైన మెగాలోపోలిస్‌లుగా టోక్యో, యొకహామా నగరాలను పేర్కొనవచ్చు. ఇతర ప్రధానమైన మెగాలోపోలిస్ నగరాలు రోమ్, పారిస్,లండన్, న్యూయార్క్ మొదలయినవి.

మహానగరాల పెరుగుదల రేటు దేశాన్నిబట్టి మారుతూ ఉంటుంది. 1950-1970 సం॥ల మధ్యకాలంలో లండన్, బర్మింగహామ్, మాంచెస్టర్, గ్లాస్గో (Glasgow), లివర్‌పూల్ నగరాల పెరుగుదల రేటు 1 శాతంకంటే తక్కువగా ఉండింది. 1990 సం॥ నాటికి నార్త్ అమెరికాలోని నగర జనాభా 65% అయితే, యూరప్‌లో నగర జనాభా శతం 43% మాత్రమే. మిలియన్ జనాభా గల నగరాల సంఖ్య అభవృద్ధి చెందిన దేశాలలో 1950 సం॥లో 51 కాగా 1990 సం॥లో 186కు పెరిగింది. అభివృద్ధి చెందిన దేశాలలో నగరీకరణ ప్రక్రియ సంతృప్తికర బిందువును దాటిపోవడంతో వివిధ అభివృద్ధి సమస్యలు ఏర్పడుతున్నాయి.

అభివృద్ధి చెందుతున్న దేశాలు : వేగంగా మహానగరాలుగా పెరగడం అభివృద్ధి చెందుతున్న దేశాల లక్షణాలలో ఒకటి. ఈ దేశాలలో అధిక నగర జనాభా నివసిస్తున్న ప్రాంతాలు ఆసియా, లాటిన్ అమెరికా, ఆఫ్రికా, దక్షిణాసియాలో నగర జనాభా సగటున సం॥నికి 4% పెరుగుతుంది. ఆసియాలోని నగర జనాభాలో సగానికిపైగా చైనా, భారతదేశాలలో నివసిస్తున్నారు. ప్రపంచంలోని అతిపెద్ద నగరాలయిన 12లో ఆసియా ఖండంలోనే అరు నగరాలున్నాయి.

1950-1970 దశకాలలో బాగ్దాద్, ఇస్తంబుల్, మనిలా, బీరూట్, తాయ్‌పెయ్ నగరాల జనాభా రెట్టింపయింది. కరాచీ, బాంకాక్, తెహ్రాన్, జకార్తా నగరాల జనాభా మూడింతలయింది.

ఆసియా ప్రాంతాలలోని చాలా నగరాలు గ్రామాలనుండి నగరాలకు ప్రజలు వలస రావడం ఫలితంగా పెద్ద నగరాలుగా ఎదిగినాయి. హాంగ్‌కాంగ్, కలకత్తా, ముంబై, కరాచీ, సియోల్, ఢిల్లీ వంటి మహానగరాలలోని జనాభా పారిశ్రామికీకరణ స్థాయిలో సంబంధం లేకుండా పెరుగుతున్నది.

క్లుప్తంగా వివరించవలెనంటే, మహానగరాల పెరుగుదల ప్రక్రియ అభివృద్ధి చెందిన దేశాలలో ఒకరకంగా ఉంటే, అభివృద్ధి చెందుతున్న దేశలాలో మరొక రకంగా ఉన్నది. అభివృద్ధి చెందిన దేశాలలో ఎక్కువ భౌగోళిక ప్రాంతాన్ని ఆక్రమించుకునే మెగాలోపోలిస్ నగరాల విస్తరణ అధికమవుతున్నది. అభివృద్ధి చెందుతున్న దేశాలలో మహానగరాల జనాభా అతివేగంగా పెరుగుతున్నది.

22.6. 1990 సం॥ నుంచి భారతదేశంలో మహానగరాల పెరుగుదల

20వ శతాబ్ది ప్రారంభం నాటికి భారతదేశ నగర జనాభా కేవలం 10% మాత్రమే. 1901 సం॥లో 25 మిలియన్లున్న నగర జనాభా 1941 నాటికి 44 మిలియన్లకు చేరుకుంది. స్వాతంత్రానంతరం శరణార్థుల వలస ఫలితంగా 1951 సం॥ నాటికి 62 మిలియన్లకు నగర జనాభా చేరుకుంది. అప్పటినుంచీ క్రమంగా నగర జనాభా పెరుగుతూ వస్తున్నది. 1991 సం॥లో దేశంలో 217.6 మిలియన్ల ప్రజలు నగరాలలో నివసిస్తున్నారు. మొత్తం దేశ జనాభాలో 25.72% నగరాలలో నివసిస్తున్నారు. అయితే భారతదేశంలోని నగర జనాభా పాకిస్థాన్ (33%), నైజీరియా (36%), ఫిలిప్పైన్స్ (43%), ఈజిప్ట్ (47%), జాంబియా (49%) వంటి దేశాలకన్నా తక్కువే.

రెండవ ప్రపంచ యుద్ధానంతరం భారతదేశంలోని మహానగరాలు వేగంగా పెరగసాగినాయి. 1951 సం॥నాటికి మొత్తం నగరాలలో 76% పెద్ద నగరాలు. నగర జనాభాలో 55% ఈ నగరాలలో నివసించేవారు. పాకిస్తాన్, బంగ్లాదేశ్‌లనుంచి శరణార్థులు వలస రావడం ఫలితంగా నగర జనాభా ఈ విధంగా పెరిగింది. 1961 నాటికి మెగాసిటీల సంఖ్య ఏడుకు పెరిగింది. ఇవి - కలకత్తా, ముంబై, ఢిల్లీ, చెన్నై, హైదరాబాదు, అహమ్మదాబాదు, బెంగుళూరు - 1971 నాటికి కాన్పూరు, పూనా నగరాలు మెగాసిటీలుగా మారినాయి. 1981 నాటికి నాగ్‌పూర్, లక్నో, జైపూర్ కూడా ఈ కోవకు చెందినాయి. 1991 నాటికి మెగాసిటీల సంఖ్య 23కు చేరింది. ఈ నగరాలలో నివసించే జనాభా 71 మిలియన్లు. వీరి సంఖ్య మొత్తం నగర జనాభాలో 32%.

BRAOU

ఈనాడు మొత్తం దేశ జనాభాలో పదవవంతు మెగాసిటీలలో నివసిస్తున్నారు. మొత్తం నగర జనాభాలో వీరిసంఖ్య మూడింట ఒక వంతు. భారతదేశంలోని నగరీకరణ ధోరణి మహానగరీకరణ వైపుకు మొగ్గు చూపుతున్నదనవచ్చు. ఇటీవల ప్రభుత్వం చేపట్టిన ఆర్థిక సరళీకరణ విధానాలు దేశంలో పారిశ్రామికీకరణ, ఆర్థికపరమైన పెరుగుదలకోసం ఉద్దేశించినవి. వీటి ఫలితం నగరీకరణను కూడా ప్రభావితం చేస్తుంది.

ఈనాటికీ ప్రధాన మహానగరాలుగా ముంబై, కోల్‌కతా, ఢిల్లీ, చెన్నై నగరాలకు దేశంలో ప్రాధాన్యత ఉంది. ఈ నగరాల ఆవిర్భావం గురించి కొంత ప్రస్తావిద్దాం. ఢిల్లీ నగరం బ్రిటిష్‌వారి పాలనా కాలం కంటే ముందే రాజకీయ కేంద్రంగా ప్రసిద్ధి గాంచింది. ముంబై, కోల్‌కత్తా, చెన్నై నగరాలు బ్రిటిష్ పాలనా కాలంలో ఆవిర్భవించినాయి. ఈ నగరాలు మొదట రేవు పట్టణాలుగా, బ్రిటిష్ మార్కెట్‌కు తమ పృష్ఠ భూమి నుంచి ముడి సరుకులను అందించే ప్రాంతాలుగా ఆవిర్భవించినాయి. ఈ నగరాలు వర్తక, వాణిజ్య కార్యక్రమాల కేంద్రాల కావడంతో ప్రధాన నగరాలుగా ప్రాముఖ్యతను సంతరించుకున్నాయి. క్రమంగా వీటి ప్రాముఖ్యం పెరుగుతూ ఉందే కాని తగ్గలేదు. ఈనాడు ఈ నగరాలు జాతీయ ప్రాముఖ్యత గల నగరాలుగా ప్రసిద్ధి వహిస్తున్నాయి.

22.7. సారాంశం

జనాభా శాస్త్రవేత్తలు ఒక మిలియన్ కంటే ఎక్కువ జనాభాకుగల నగరాలను మహానగరాలుగా వర్గీకరిస్తారు. పారిశ్రామిక ఆధారంతో మహానగరాలు పెరిగే ప్రక్రియను మహానగరీకరణ అంటారు. ముంబై, కోల్‌కత్తా, ఢిల్లీ, చెన్నై నగరాలు ప్రధాన మహానగరాలు.

22.8. నమూనా పరీక్ష ప్రశ్నలు

I. **ఈ క్రింది ప్రశ్నలకు 30 పంక్తులలో జవాబు రాయండి.**

(1) మహానగరాలనగానేమి ? భారతదేశంలో మహానగరాల పెరుగుదలను వివరించండి.

(2) అభివృద్ధి చెందితున్న దేశాలలో మహానగరాల పెరుగుదలను వివరించండి.

II. **ఈ క్రింది ప్రశ్నలకు 15 పంక్తులలో జవాబు రాయండి.**

(1) భారతదేశంలో మహానగరాలపెరుగుదల

22.9 చదవదగిన పుస్తకములు

Gist and Fava - Urban Society.

Ashish Bose (ed) - Patterns of Population change in India (1951-61).

Bergel - Urban Sociology.

Houses and Schnose - The Study of urbanization.

BRAOU

ఖండం - VII: నగర ఆవరణ శాస్త్రం

ఈ ఖండంలో నగర ఆవరణ శాస్త్రం భావనలను, వాదాలను, ఉపనగరాలు, ఉపనగరీకరణను వివరించడమైనది.

BRAOU

BRAOU

భాగం - 23 : నగర ఆవరణ శాస్త్రము, భావన, సిద్ధాంతాలు

విషయక్రమం

23.0 లక్ష్యాలు

23.1 పరిచయం

23.2 మానవ ఆవరణశాస్త్ర భావన

23.2.1 ఆవరణ శాస్త్ర స్వభావము, పరిధి

23.2.2 ఆవరణ శాస్త్ర ఉపగమము

23.2.3 నగర ఆవరణ శాస్త్రము

23.2.4 పారిస్థితిక వ్యవస్థలోని అంశాలు

23.3 ఆవరణ శాస్త్ర సిద్ధాంతాలు

23.3.1 సంప్రదాయ వాదులు

23.3.2 నవ్య - సంప్రదాయవాదులు

23.3.3 సంశ్లిష్టత వాదము

23.4 నగరాల పెరుగుదల యొక్క ఆవరణపరమైన నమూనా

23.5 సారాంశము

23.6 నమూనా పరీక్ష ప్రశ్నలు

23.7 చదవదగిన పుస్తకములు

23.0 లక్ష్యాలు

నగరాల అధ్యయనంలో ఆవరణశాస్త్ర ఉపగమాన్ని గురించి వివరించడమే ఈ పాఠంయొక్క ఉద్దేశ్యం. ఈ పాఠంలో ఆవరణశాస్త్ర నిర్వచనము, పరిధి, స్వభావాలను గురించి వివరించడమైనది. నగర ఆవరణశాస్త్ర భావనను కూడా వివరించినాము.

ఈ భాగం చదవిన తరువాత మీరు

- మానవ ఆవరణ శాస్త్ర భావనను వివరించగలరు.
- ఆవరణ శాస్త్ర సిద్ధంతాలను వివరించగలరు.
- నగరాల పెరుగుదల యొక్క ఆవరణపరమైన నమూనాను వివరించగలరు.

23.1 పరిచయం

నగరాలలో, మహానగరాలలో జనాభా నివసించే తీరులను గురించి ఇంతకుముందు తెలుసుకున్నాం. నగరాల యొక్క భౌగోళిక, జనాభాపరమైన పంపిణీని గురించి ఈ పాఠంలో తెలుసుకుందాం. అంటే, నగరాల రూపురేఖలు, జనాభా మొత్తం, వాటి విస్తృతి, పెరుగుదల తీరు తెన్నులు, వ్యాపారం, పరిశ్రమలు, నివాసస్థలాలు ఏయే ప్రాంతాలలో ఉన్నాయన్న విషయాలు. నగర వీధులలో, బంగళాలలో, ఇళ్ళలో నివసించే వ్యక్తుల జీవన విధానాలకు ఈ పాఠంలో తెలుసుకుందాం. ఈ అంశాలన్నీ నగరవాసుల సామాజిక క్రమాన్ని ప్రభావితం చేస్తాయి. ఈ పాఠంలో నగరాలను 'మానవ ఆవరణ శాస్త్రము' అని పిలువబడే ఆవరణశాస్త్ర ఉపగమం దృష్ట్యా అధ్యయనం చేయడం జరుగుతుంది. నగర పరిసరాలు అధ్యయనంచేసే నగర ఆవరణ శాస్త్రాన్ని గురించి కూడా తెలుసుకుందాము.

BRAOU

23.2 మానవ ఆవరణ శాస్త్ర, స్వభావము, పరిధి.

'మానవ ఆవరణము శాస్త్రము' అనే భావనను మొట్టమొదటిసారిగా 1921 సం॥లో పార్క్, బర్జెస్ అనే సమాజ శాస్త్రవేత్తలు ప్రవేశపెట్టినారు. జంతు, వృక్ష ఆవరణ శాస్త్రాల మౌలిక సైద్ధాంతిక వివరాలను మానవ సముదాయాలను అధ్యయనం చేయడానికై ఉపయోగించడంకోసం పార్క్, బర్జెస్‌లు ఈ పదాన్ని ఉపయోగించినారు. మానవ ఆవరణ శాస్త్రాన్ని మానవునికి, అతని పరిసరాలకు మధ్య, "మానవునికి ఒక పరిసరంలో గల సంబంధాలను పరీక్షించే శాస్త్రంగా" నిర్వచించవచ్చు. (పాలెన్, 1975). రాబర్ట్ ఇ. పార్క్ ఆవరణశాస్త్రాన్ని ఉపయోగించిన మొట్టమొదటి సమాజశాస్త్రవేత్త. ఇతని అభిప్రాయం ప్రకారం 'వ్యక్తులు, సంస్థలు ఒక ప్రత్యేకమైన కూటములు"గా ఏర్పడటాన్ని మానవ ఆవరణశాస్త్రం అధ్యయనం చేస్తుంది. మెకండీ అనే మరో ఆవరణ శాస్త్రవేత్త, మానవ ఆవరణ శాస్త్ర లక్ష్యంగా ఈ అంశాలను పేర్కొన్నాడు. "నిరంతరం మారుతున్న సంస్కృతిలో జీవిస్తున్న వ్యక్తులు, జీవరాశుల మధ్య పరస్పర సంబంధాల ఫలితంగా సంస్థలు, ప్రజలు నివసించే ప్రాదేశిక నమూనాలను, వీటిలో మార్పును కలుగజేసే కారకాలు, సూత్రాలను అధ్యయనం చేయడం" మానవ ఆవరణశాస్త్ర విధి. జాండెన్ (Zanden) అనే మరో సమాజ శాస్త్రవేత్త "ఒక ఆవరణ వ్యవస్థలో, ముఖ్యంగా మానవ పరిసరాలలో జీవ, నిర్జీవాంశాల మధ్యగల పరస్పర సంబంధాల అధ్యయనమే" మానవ ఆవరణశాస్త్రమని నిర్వచించినాడు.

మానవ ఆవరణశాస్త్ర / పారిస్థితిక సంశ్లిష్టతను అధ్యయనం చేసే పద్ధతులలో జనాభా (P), వ్యవస్థాపన (O), పరిసరాలు (E), మరియు సాంకేతిక పరిజ్ఞానం (T) లేదా POET సంశ్లిష్టతలో గల సంబంధాల అధ్యయనం కూడా ఒకటి. సమాజశాస్త్రంలో మానవ ఆవరణశాస్త్రం ఒక శాఖ. ఈ శాఖ మానవులు తమ పరిసరాలతో సామాజికంగా సర్దుబాటు చేసుకోవడం కోసం ఏ విధంగా వ్యవస్థాపనలేర్పచుకుంటారో వివరిస్తుంది. ఈ శాఖ ప్రధానంగా నగర నివాసప్రాంతాలు, వాటి పరిసరాల అధ్యయనం చేస్తుంది. 1920, 1930 దశకాలలో చికాగో విశ్వవిద్యాలయానికి చెందిన సమాజశాస్త్రవేత్తలు నగరాలలో నివసిస్తున్న వారిపై నగరాల ప్రభావాన్ని అధ్యయనం చేసినప్పుడు ఈ ప్రభావాలు నగరంలోని అన్ని భాగాలలో ఒకేరకంగా ఉండవని, వేర్వేరు ప్రాంతాలలో వేర్వేరగ ఉంటాయని పేర్కొన్నారు. ఉదాహరణకు, ఒక నగరంలోని వేర్వేరు ప్రదేశాలమధ్య తేడాలెందుకు ఉంటాయి ? వివిధ ప్రదేశాలు ఒకదానినొకటి ఎట్లు ప్రభావితం చేసుకుంటాయి ? వివిధ ప్రదేశాలలో పరివర్తనలను ఏర్పరిచే ప్రక్రియలేవి ? ఈ ప్రశ్నలకు సమాధానాలను ఇవ్వడంకోసం చికాగో సంప్రదాయవాదులు మానవ ఆవరణశాస్త్ర సిద్ధాంతాలను అభివృద్ధిపరిచినారు. ఈనాడు నగర సమాజశాస్త్రంలో అతి ప్రధానమైన, లోతుగా అధ్యయనం చేసిన దృక్కోణంగా మానవ ఆవరణశాస్త్రం ప్రఖ్యాతిగాంచింది.

అయితే, ఇటీవలి వరకూ నగర వ్యవస్థల ఆవరణ దృక్పథం అందరి మద్దతును పొందలేదు. నిజానికి, చాలాకాలం వరకు సమాజశాస్త్రంవేత్తలలో చాలామంది మానవ ఆవరణ శాస్త్రాన్ని సమాజశాస్త్రంతో ఉపాంత సంబంధంగల శాస్త్రంగానే భావించేవారు. దీనికి కారణం, మానవ ఆవరణ శాస్త్రం భౌతిక పరిసరంలో మానవుని పాత్రకు అధిక ప్రాధాన్యతనివ్వడం ఈ శాస్త్రంయొక్క విశ్లేషణ స్థాయి స్థూల-సమాజ శాస్త్రానికి సంబంధించినది. ఈ విశ్లేషణలోని ప్రధానాంశం - జానాభా లక్షణాలు కాని వ్యక్తుల లక్షణాలు కావు. సమాజశాస్త్రం, మనోవిజ్ఞానశాస్త్రంవంటి శాస్త్రాలు 'వ్యక్తి' ని అధ్యయనం చేస్తే, ఆవరణ శాస్త్రం సమూహాలను అధ్యయనం చేస్తుంది.

సమాజశాస్త్రవేత్తలు వృక్ష ఆవరణశాస్త్రంనుంచి గ్రహించిన భావనల ఆధారంగా మానవ ఆవరణ శాస్త్రాన్ని అభివృద్ధి పరిచినారు. జంతువులు ఏ విధంగా తమ మనుగడకోసం భూమిపైని పరిసరాలతో ఏ విధంగా సర్దుబాటు చేసుకుంటాయో, అదే విధంగా మానవులు పలిసరాలతో ఎట్లా సర్దుబాటు చేసుకుంటారో అధ్యయనం చేయడానికి ప్రయత్నించడంతో మానవ ఆవరణ శాస్త్రం ఆవిర్భవించింది. అయితే మానవులు జంతువులు, వృక్షాలకన్నా వేరైనవారు. వీరు తమ పరిసరాలను తామే సృష్టించుకోగలరు. తమ జీవనానికి కావలసిన మార్పులు చేసుకోగలరు. ప్రకృతి భీభత్సాలనుంచి రక్షించుకోగలరు. భూమి ఉపరితలం అంతటా ప్రయాణం చేయగలరు. మానవులకు సంస్కృతి ఉంది. మొక్కలకు, జంతువులకు సంస్కృతి లేదు. వీటన్నిటి ఫలితంగా సమాజ శాస్త్రవేత్తలు ఆవరణ శాస్త్రాన్ని నియమితరీతిలో నిర్వచించాల్సివచ్చింది. ఈ నిర్వచనం ప్రకారం మానవ ఆవరణశాస్త్రం అంటే "స్వాభావిక / ప్రాకృతిక, సామాజిక, సాంస్కృతిక పరిసరాలచేత ప్రభావితమైన మానవజనాభా యొక్క నివాస ప్రాంతాలు, చలనాల

అధ్యయనం". అయితే సమాజశాస్త్రవేత్తలు మానవుడిని ఒక జీవిగా పరిగణిస్తూనే ఉన్నారు. అతనికి, మొక్కలకు, జంతువులకు మధ్య సామ్యాలను, భేదాలను వివరిస్తూ ఉన్నారు. మానవుని అధ్యయనంలో పరిణామదృక్పథం అవలంబిస్తూనే ఉన్నారు.

ఇంతకుముందే చెప్పినట్లుగా, ఈ సైద్ధాంతిక దృక్పథంతో మానవ ఆవరణ శాస్త్రవేత్తలు మానవులను వ్యక్తులుగాగాక, జనాభాగా పరిగణిస్తూ ఉన్నారు. వీరి అభిప్రాయం ప్రకారం మానవ జనాభా జైవిక సముదాయాలు. వీరు ప్రపంచంలోని వివిధ ఖండాలలోని వివిధ ప్రదేశాలలో నివాసాలను ఏర్పరచుకున్నారు. మొక్కలు, జంతువుల సముదాయాల రూపణలో ఏయే నియమాలు, కారణాలు పనిచేస్తాయో మనుష్యుల సముదాయాల రూపణలో కూడా అవే నియమాలు, కారణాలు పనిచేస్తాయి. వీరు గుంపులుగా నివసిస్తూ తమ బలాన్ని, మనడానికి కావలసిన శక్తిని పెంచుకుంటారు. శ్రమ విభజన ద్వారా తమ శక్తులను ఉపయోగించుకుని 'భూమి' అనే వనరులను ఉపయోగించుకుంటారు. ఆవరణశాస్త్రవేత్తలు జంతువులలో కనిపించే 'మనుగడకోసం పోరాటాన్ని' మానవ సమాజాలను వర్ణించేప్పుడు భూమిని ఉపయోగించే హక్కుకోసం పోరాటంగా' వివరిస్తారు. జీవ సముదాయాలలో కనిపించే సహజీవన సహకారం వంటి అంశాలను మానవ సమాజంలోని పోటీ, సహకారము అనే ప్రక్రియలుగా వర్ణిస్తారు.

జంతువులవలెనే, మానవులు కూడా తమ మనుగడకోసం ప్రకృతిలో సర్దుబాటు చేసుకుంటారు. అయితే ప్రకృతిలో జీవిస్తూ వివిధ రకాల ఇతర పరిసరాలనేర్పరచుకొని, వాటికి అనుగుణంగా జీవించడానికి ప్రయత్నిస్తారు. మానవులు జట్టులు, గ్రామాలు, నగరాలు, మహానగర ప్రాంతాలు అనే వివిధ సంచయ రూపాలను గల ప్రాంతాలలో నివసిస్తూ ఉంటారు. ఈ సంచయాలు తక్కువ ప్రదేశంలో ఎక్కువమంది ప్రజలు గుమికూడటాన్ని సూచిస్తాయి. ఈ ప్రదేశాలలోని జనాభా, వారి మధ్యగల దగ్గరి సంబంధాలు మానవుల జీవనానికి అత్యవసరమైన మానవ పరిసరాన్ని ఏర్పరుస్తాయి. నివాస ప్రాంతాలను ఏర్పరచుకోవడంలో జంతువులకు, మానవులకు, ఎన్నో తేడాలున్నాయి. మానవులు నగరాలను నిర్మించడంకోసం ప్రత్యేకమైన భౌతిక పరిసరాన్ని నిర్మిస్తారు. భవనాలు, వీధులు, ఫ్యాక్టరీలు, రైలుమార్గాలు, రహదారిమార్గాలు, ఇతర కళాకృతులు ఈ వస్తు ప్రపంచం (Material Environment) లోని భాగాలు, ఇవన్నీ భూమి యొక్క నైసర్గిక రూపాన్ని మార్చివేస్తాయి. మానవులు వారి సమాజాలు, సంస్కృతుల వ్యవస్థాపన ద్వారా జంతుసమాజాలకంటే వేరైన సామాజిక పరిసరాన్ని స్థాపించుకుంటారు.

ఈ కారణాల ఫలితంగా, మానవ ఆవరణ శాస్త్రవేత్త అధ్యయనం చేసే అంశాలు వృక్ష, జంతు ఆవరణ శాస్త్రవేత్తలు అధ్యయనం చేసే అంశాలకన్నా వేరుగా ఉంటాయి. మానవ ఆవరణ శాస్త్రవేత్తలు మానవులు జీవించే ప్రాకృతిక ప్రపంచాన్ని, వారు ఏర్పరచుకున్న సామాజిక, సాంస్కృతిక ప్రపంచాన్ని అధ్యయనం చేయాల్సి ఉంటుంది. వీరి దృష్టి అంతా మానవుని జైవిక, సాంఘిక మనుగడపైననే కేంద్రీకృతమై ఉంటుంది కాబట్టి మానవుని సముదాయాలు, సంస్కృతులను అతని మొత్తం పరిసరంలో ఇమిడిపోయే భాగాలుగా పరిగణిస్తారు.

మానవ ఆవరణ శాస్త్రవేత్తలు వృక్షశాస్త్రజ్ఞులనుంచి కొన్ని పారిభాషిక పదాలను గ్రహించి, వాటికి తాము రూపొందించిన కొన్ని పదాలను జతచేసినారు. ఈ పారిభాషిక పదాలలో అతి ప్రధానమైనది 'సముదాయం' దీని తరువాత పేర్కొనదగిన పదం భూమిపై వ్యక్తుల చలనాలు, లేదా పారిస్థితిక ప్రక్రియలైన కేంద్రీకరణ, కేంద్రీకృతం కావడం (concentration) వేర్పాటు, దాడి, ఆక్రమణ, వికేంద్రీకరణలు. ఈ ప్రక్రియల అర్థాన్ని వాటివాటి పేర్లనుబట్టి కొంతవరకు తెలుకుకోవచ్చును. జనాభా ఒక ప్రత్యేకమైన ప్రదేశంలో గుమికూడినప్పుడు కేంద్రీకృతమౌతారు. సముదాయాలలోని సమూహాలుగా విడిపోయినప్పుడు వేర్పడతారు. సమూహాలు ఇతర సమూహాలు నివసించే ప్రదేశాలలోకి చొచ్చుకుపోవడంవల్ల దాడి ఏర్పడుతుంది. కొన్ని సందర్భాలలో అట్లా చొచ్చుకుపోయిన సమూహం స్థానిక సమూహాన్ని ఆ ప్రదేశం నుంచి వెళ్ళగొడుతుంది. సమూహాలు సముదాయక కేంద్రప్రాంతం నుంచి పొలిమేరలకు కదలిపోవడంతో వికేంద్రీకరణ ఏర్పడుతుంది.

ఆవరణ శాస్త్రవేత్తలు, తమకున్న జీవశాస్త్రాల పట్లగల వైఖరి ఫలితంగా ఈ పదాలను వాటివాటి సాంస్కృతికాంశాలను లేదా చారిత్రక అర్థాన్ని గణనలోకి తీసుకోకుండానే మానవసంచయాలను, చలనాల రూపాలను సూచించడానికి ఉపయోగిస్తారు. వీరు మానవ సముదాయాలను జీవసముదాయాల తీరులోనే నిర్వచిస్తారు. వీరి అభిప్రాయం ప్రకారం మానవ సముదాయాలను మానవుల జీవితపు ప్రకార్యపరమైన, నిర్మితీయ వ్యవస్థాపనలుగా

వర్ణిస్తారు. ఈ వ్యవస్థాపనలో మానవులు పరిసరాలతో చేసుకునే సర్దుబాటుచేత వారి కార్యక్రమాలు నిర్ణయించబడతాయి. పారిస్థితిక ప్రక్రియలను ఆదిమ దిమ్మరి జీవనంలో, ఖండాతర కాలనీకరణలో, ఆధునిక పలసలలో, సమాజాల నగరీకరణలో కనిపించే మానవగతిశీలతయొక్క సామాన్య రకాలుగా వర్ణిస్తారు. అయితే ఈ పదాలు, సామాజిక, సాంస్కృతిక దృక్కోణం లేకపోవడంవల్ల ప్రవర్తనను వివరించలేవు. ఆవరణశాస్త్రవేత్తలు ఈ పదాలను నగరాలలోని ప్రజల చలనాన్ని వివరించడానికి ఉపయోగించడంలో ఈ అంశం తేటతెల్లమవుతుంది.

మానవ ఆవరణ శాస్త్రవేత్తలు జీవ ఆవరణశాస్త్రంనుంచి గ్రహించిన మరొక భావన 'ప్రాకృతిక ప్రక్రియలు'. పోటీ ఈ కోవకు చెందినదే. ప్రాకృతిక ప్రపంచంలోని మనుగడకోసం పోరాటంలో పోటీయే ప్రధానమైనది. మనుగడకోసం పోరాటం యొక్క మానవరూపమే పోటీ. ఆవరణశాస్త్రవేత్తలు పోటీని పారిస్థితిక ప్రక్రియలకు ప్రేరేపక శక్తిని అందించే ప్రక్రియగా, ఆర్థిక వివరణ ఫలితాన్ని ఇచ్చేదిగా వివరిస్తారు. వీరు సాధారణ స్థాయిలో ఆర్థిక పోటీని వివరించడానికి మూడు ప్రధాన భావనలను ఉపయోగిస్తారు. మొదటిది, వ్యక్తుల మధ్యగల మౌలికమైన పరస్పరాశ్రయత. వీరందరూ ఒకే పరిస్థితులలో జీవిస్తారు కనుక సముదాయాలలో నివసించవలసిందే. రెండవది - ప్రదేశానికి ఆర్థిక ప్రకార్యం ఉంటుంది. వ్యక్తులు తమ లక్ష్యాలను సాధించడానికి ఉపయోగపడే ప్రదేశాలలోనే తమ సామాజిక, సాంస్కృతిక, ఆర్థిక కార్యక్రమాలను నిర్వహిస్తారు. మూడవ భావన ప్రదేశంకోసం ప్రకర్షణ. మానవులు తమ సముదాయంలోని లోపలి ప్రదేశాలను ప్రజలు, భవనాలను అతిగా కేంద్రీకరించడంవల్ల జనాభా ఒత్తిడిగల ప్రదేశాలుగా మారుస్తారు. దీని ఫలితంగా మానవచలనానికి అవసరమైన ప్రదేశాలు కుంచించుకుపోతాయి. వీటన్నిటి ఫలితంగా కార్యక్రమాలకు అనుకూలంగా ఉన్న ప్రదేశాలకు పోటీ పెరుగుతుంది. భూమి ధర, అద్దె పెరుగుతుంది. రవాణా ఖర్చులు ఎక్కువవడం, భావప్రసారానికి, ప్రయాణానికి ఎక్కువ సమయం పట్టడం కూడా దీని ఫలితమే. ప్రజలు ప్రదేశాన్ని ఎంచుకోవడంలో వారి కార్యకలాపాల ప్రకార్యపరమైన అవసరాలను, జనసమ్మర్ధంయొక్క ఆర్థికపరమైన ధరలు పెరగడాన్ని అంచనా వేసుకోవలసి వస్తుంది. అందుకే వారు తమ కార్యక్రమాలలో కొన్నింటిని కేంద్రీకరిస్తారు, మరికొన్నిటిని వికేంద్రీకరిస్తారు.

ఆవరణ శాస్త్ర వివరణలు ఆర్థిక వివరణలను పోలి ఉన్నప్పటికీ ఆవరణశాస్త్రవేత్తలు మానవ ఆవరణ శాస్త్రం "ప్రదేశం, ప్రాంతం, సంచయం, దూరం, స్థలం వంటి కారకాల దృష్ట్యా, ఈ అంశాలన్నిటికీ మౌలికమైన చలనం, భావప్రసారపు నమూనాల దృష్ట్యా సమూదాయాలపై ప్రాకృతిక ప్రపంచపు ప్రభావాన్ని అధ్యయనం చేస్తుందని" భావిస్తారు. ఈ శాస్త్రంయొక్క ప్రమేయాలలో మానవ జనాభా ఒక ప్రాంతాన్ని ఆక్రమించుకుంటుందని, ఈ జనాభా మొత్తం వ్యక్తుల మధ్య భౌతిక, సామాజిక సంబంధాలు ఏర్పరుస్తుందని, తత్ఫలితంగా సముదాయాలు అభివృద్ధి చెందుతాయని, సంస్కృతి పెరుగుతుందని వివరించేవి ముఖ్యమైనవి.

మరో ముఖ్యమైన పారిస్థితిక ప్రక్రియ 'ప్రాబల్యము' (Dominance). వృక్ష, జంతు ఆవరణ శాస్త్రాలదృష్ట్యా 'ప్రాబల్యమైనది' అంటే "వాతావరణంలో, నివాసంతో నిర్దిష్టమైన, ప్రత్యేకమైన, సంబంధాన్ని కల్గి ఉండి, సముదాయాన్ని నియంత్రించగలిగి, ఇతర జీవులకు వివిధ శ్రేణులలో లోబడి ఉండే స్థితులను అప్పజెప్పగలిగిన జీవి". ఉదాహరణకు జైవిక సముదాయంలో పొడవైన వృక్షాలు ప్రాబల్యమైనవి. అదేవిధంగా నగర సముదాయంలో పరిశ్రమలు, వాణిజ్యం ప్రధానమైనవి. నగరాలలో పరిశ్రమలు ఏర్పరిచే ప్రదేశం, దాని చుట్టూ ఉన్న పరిసరాన్ని ప్రభావితం చేస్తుంది. ఈ ప్రభావం భూమి ఉపయోగిత తీరులో, లేదా ఆ ప్రదేశంపట్ల ఆకర్షితులైన లేదా త్రోయబడిన వ్యక్తుల వర్గాలతో కనబడుతుంది. ఆ ప్రదేశంలో నివసించే ప్రజలు, మరియు ఆ ప్రదేశపు స్వభావాన్ని రూపొందిస్తుంది.

వృక్ష, జంతు ఆవరణశాస్త్రంనుండి గ్రహించిన భావనలలో 'సహజీవన సహకారం' (symbiosis) ఒకటి. ఈ ప్రక్రియ 'జీవుల మధ్యగల పరస్పరాశ్రయతను" లేదా సహకారం యొక్క ప్రాకృతిక రూపాన్ని సూచిస్తుంది. ఒక జంతువు ఇతర జంతువుకు ఆహారం కావడంకోసం ఎక్కువ సంఖ్యలో ప్రత్యుత్పత్తి జరపడం చేసినప్పటికీ, ఆ జంతువు మనగలుగుతుంది. అంటే భక్షించే జంతువు మిగులు జంతువులను తినడంద్వారా ఆహారం ఉపయోగపడే జంతువులలో సమతౌల్యాన్ని సాధిస్తుంది. ఈ విధంగా ప్రకృతి ఒక జీవ రూపాన్ని గాక రెండు జీవుల రకాలను రక్షిస్తుంది. ఉదా॥కు శాకాహారులు అయిన జంతువులు తాము ఆహారంగా తీసుకున్న మొక్కలలోని కణాలను విరగగొట్టడంలో సహాయపడే బాక్టీరియాపై ఆధారపడి ఉంటాయి. మొక్కలు, జంతువుల మధ్యకూడా ఇదేవిధమైన సహకారం కనిపిస్తుంది. మొక్కలు అందించిన పండ్లను జంతువులు తింటాయి కాని ఆ పండ్లలోని విత్తనాలను పడవేస్తాయి. ఇట్లా పడవేసిన విత్తనాలు పరిసరమంతా వ్యాపిస్తాయి. మానవ సముదాయాలలో కూడా సామాజికంగా

వరైన సమూహాలమధ్య ఇటువంటి సహకారం కనిపిస్తుంది. శ్రమ విభజనలో ప్రతిఒక్కరి మనుగడ కోసం నిర్వహించవలసిన విధుల మధ్య సహజీనవ సహకార సంబంధముంటుంది. ఒక నగరంలోని నరవర్గ, జాతి సమూహాల ప్రణాళికా బద్ధంగాగాక సాంప్రదాయిక సాంస్కృతిక సమూనాల ఆధారంగా ఈ రకమైన సహజీవన సహకార సంబంధాన్ని ఏర్పరచుకోవచ్చు.

పై వివరణ దృష్ట్యా తేలినదేమిటంటే, వృక్ష, జంతు ఆవరణ శాస్త్రాలలోని భావనలు, సైద్ధాంతిక దృక్పథాలను మానవ ఆవరణశాస్త్రంలోకి తెచ్చుకుని అవలంబిస్తున్నారు. ఈ భావనలు మౌలికంగా

1. జైవిక, సమతౌల్యం, సామాజిక సమతౌల్యం ఏ విధంగా పొందవచ్చు, నిర్వచించవచ్చు అనే అంశాన్ని;
2. కొన్ని ప్రక్రియల ఫలితంగా జైవిక సమతులనం, సామాజిక సమతౌల్యం మౌలైనప్పుడు స్థిరత్వం గల క్రమంలోనికి సమాజాలు వెళ్ళే తీరును. అధ్యయనం చేస్తాయి. అందుకనే ఈ ఉపమానపద్ధతిని సామాజికంగా సరిపోయే ఆవరణశాస్త్ర సిద్ధాంతంగా పార్క్ మలచినాడు. ఈ సిద్ధాంతంవల్ల సామాజిక వ్యవస్థాపన అధ్యయనం, ఆవరణ శాస్త్రాన్ని సమాజ శాస్త్రీయ అవసరాలకు ఉపయోగింటుకోవడం సులువవుతుంది. దీని ఫలితంగా, మానవ ఆవరణ శాస్త్రం కొన్ని ఆవరణశాస్త్రపరమైన భావనలను గ్రహించి వాటికి సామాజికంగా సమానార్థకాలయిన 'పరిసరము' (environment), అనే పదాన్ని రూపొందించింది. ఈ భావనకు స్పష్టమైన సామాజిక ఎల్లలున్నాయి. ఈ కారణంవల్ల పార్క్ నగర ఆవరణ శాస్త్ర అధ్యయనాన్ని సమాజ శాస్త్ర అధ్యయనాలలో ముఖ్యమైనదని, భావించినాడు. "మానవ ఆవరణ శాస్త్రం నగర ఆవరణ శాస్త్రంగా మారింది." (రీస్‌మాన్, 1964,)

23.3.2 ఆవరణశాస్త్ర ఉపగమము (Ecological Approach)

సామాన్యార్థంలో ఆవరణశాస్త్రం జీవుల సమూహాలకు, వారి పరికరానికి మధ్యగల పరస్పర సంబంధాలను అధ్యయనం చేస్తుంది. బారీ కామనర్ (Borry commoner : 1971) మాటలలో చెప్పవలెనంటే "ప్రతి అంశం ఇతర అంశాలతో సంబంధం కలిగి ఉంటుంది." ఇదే ఆవరణ శాస్త్రంయొక్క మౌలిక సూత్రం. వృక్ష ఆవరణ శాస్త్రం, జీవావరణశాస్త్రం నగర ఆవరణ శాస్త్రం వంటి నిర్ణీత దృగ్విషయాల అధ్యయనంలోగాని, లేదా భూమిపై ఉండే వందలాది జీవరాశుల, ప్రక్రియల విశ్లేషణలోగాని ఉపయోగింటే మౌలిక సూత్రం ఇదే. జిస్ట్, ఫావాల అభిప్రాయం ప్రకారం "ఆవరణశాస్త్రం వ్యవస్థలను అధ్యయనం చేసే శాస్త్రం". ఆవరణశాస్త్ర ఉపగమము సమిష్టి నివాసాలలోని విభిన్న అంశాల మధ్య పరస్పరాశ్రయతను వర్ణించి, విశ్లేషించే పద్ధతి. వృక్ష , జీవావరణ శాస్త్రాలలో పరస్పరాశ్రయత అంటే ఒకే పరిసరంలో పరస్పరం సర్దుబాటు చేసుకునే వివిధ జీవరాశులమధ్య గల సంబంధం. మానవ ఆవరణశాస్త్రం ఒకే జీవరాశిని గురించి అధ్యయనం చేస్తుంది. అయితే ఈ ఒక్క రాశిలోనే ఆర్థిక, సామాజిక, సాంస్కృతిక కారకాలకు చెందిన వివిధ సామూహిక వ్యత్యాసాలుంటాయి. మానవుడు తన చుట్టూ ఉన్న ప్రపంచాన్ని ఇతర జీవులపలెకాకుండా తనకు కావలసిన రీతిలో మలచుకోగల శక్తిని కలిగి ఉండటంవల్ల మానవ ఆవరణశాస్త్ర అధ్యయనం మరింత సంక్లిష్టమయింది.

పరస్పరాశ్రమ వ్యవస్థలో స్వేచ్ఛగా ఉండే అంశాలేవీ ఉండవు. "ప్రతి అంశం ఏదో ఒక చోటకు పోవలసిందే", (జిస్ట్, ఫావా, 1974). ఈ ఆవరణ శాస్త్ర సూత్రాలు ప్రతి ఆవరణ వ్యవస్థలోని ప్రతి చర్యకు కొన్ని ఫలితాలుంటాయని సుచిస్తాయి. ఈ ఫలితాలలో కొన్ని వ్యవస్థలోని సంబంధిత భాగాలలో త్వరత్వరగా ఏర్పడితే, మరికొన్ని, నిదానంగా, ఊహించనిరీతిలో అభివ్యక్తమవుతూ ఉంటాయి. ఆవరణ వ్యవస్థలోని భాగాలు నిరంతరం డోలనం చెందుతూ ఉంటాయి. అయితే ఒక భాగం వ్యవస్థ నిర్వహణ ప్రకార్యానికి అనుగుణంగా ప్రవర్తించినంతకాలం వ్యవస్థ కొనసాగుతుంది. డోలనం ఒక స్థాయిని మించితే సమతులనాన్ని సాధించడం అసాధ్యమవుతుంది. అంటే ఆవరణ వ్యవస్థలోని ఒక అంశంలో మార్పు ఏర్పడితే దాని ప్రతిచర్య ఒక గొలుసులాగా అన్ని అంశాలలో ఏర్పడుతుంది. అందుకనే చాలా సందర్భాలలో "ప్రతి అంశం ఇతర అంశాలతో కలిసి ఉంటుంది. స్వేచ్ఛగా ఏదీ ఉండదు. అన్నీ ఒకదానికొకటి కలిసి ఉంటాయి." అని పేర్కొంటారు.

పాలెన్ (1975) అభిప్రాయం ప్రకారం "ఆవరణశాస్త్రం అంటే, స్థూలార్థంలో, పరిసరాలలో జీవుల మధ్యగల సంబంధాల అధ్యయనమే. ఇది జీవులను, వస్తువులను గురించికాక వారి మధ్యగల సంబంధాలను గురించి

BRAOU

అధ్యయనం చేస్తుంది." జీవుల మధ్యగల వివిధ సంబంధాల మొత్తాన్నే "జీవ సముదాయము" (Biotic Community) అని అంటారు. సముదాయము, దాని భౌగోళిక ప్రదేశం కలిసి "పారిస్థితిక వ్యవస్థ" (ecosystem) అవుతాయి. ఆవరణశాస్త్ర వివరణలు చాలా వరకు ఛార్లెస్ డార్విన్ ప్రతిపాదించిన పరిణామ సిద్ధాంతంపై ఆధారపడి ఉన్నాయి. ఈ వివరణలను 19వ శతాబ్దిలో మొట్టమొదట మొక్కల అధ్యయనంలో ఉపయోగించినారు. 20వ శతాబ్దపు తొలి దశలో జంతు ఆవరణశాస్త్రం ఆవిర్భవించింది. ఆ తరువాత మానవ ఆవరణ శాస్త్రం ఉద్భవించింది.

23.2.3 నగర ఆవరణ శాస్త్రము (Urban Ecology)

"నగర ప్రాంతంలోని సామాజిక ప్రభావాలను అధ్యయనంచేసే శాస్త్రాన్ని 'నగర ఆవరణశాస్త్రం' అని స్థూలార్థంలో నిర్వచించవచ్చు". (ఫ్లానాగన్, 1990). నగరం ఒక భౌతిక ప్రదేశంగా వ్యక్తిప్రవర్తన, సంబంధాలపైన ప్రభావం చూపుతుందనేది మౌలికంగా ఆవరణ శాస్త్ర భావన. పరిమిత దృక్పథంలో నగర ఆవరణ శాస్త్రాన్ని నగర ప్రాంతాల నివాస ప్రాంత లక్షణాలు ఆవిర్భావంలో దోహదపడే ప్రక్రియలు, నమూనాల గురించి, పరిమిత ప్రదేశంలో నగర జనాభా, ప్రకార్యపరమైన అంశాలు ఏ విధంగా అమరిక ఏర్పరచుకుంటాయన్న అంశాలను అధ్యయనంచేసే శాస్త్రంగా వర్ణించవచ్చు. ఈ దృష్ట్యా చూస్తే నగర ఆవరణశాస్త్రం నగర ప్రదేశంలోని జనాభా, సేవలు, పరిశ్రమలు, ప్రదేశాల పంపిణీ, వీటిమధ్యగల సంబంధాల అధ్యయనమని చెప్పవచ్చు.

జిస్ట్, ఫావా (1974) ల అభిప్రాయం ప్రకారం మానవ ఆవరణ శాస్త్రం ఒక నిర్ణీత ప్రదేశంలో నివసించే మనుష్యుల మధ్య పరస్పర సంబంధాలను, నగర ఆవరణశాస్త్రం నగరాలలో కనిపించే పరస్పర సంబంధాలను అధ్యయనం చేస్తాయి నగరాల పంపిణీ, వాటి అంతర్గత నిర్మితి, కూర్పువంటి ఆవరణపరమైన పరస్పర సంబంధాలను, బహిర్గతంగా వ్యక్తమయ్యే ఇతర ఆవరణపరమైన సంబంధాలను నగర ఆవరణశాస్త్రం అధ్యయనం చేస్తుంది. మైకేల్‌సన్ అభిప్రాయం ప్రకారం నగర ఆవరణ శాస్త్ర పరిధికి సంబంధించిన అనుమానాలు నగర ఆవరణశాస్త్రాన్ని ఒక ప్రత్యేకమైన ఆవరణ శాస్త్ర పద్ధతిమేరకు అంటే నగరంలో ఆవరణపరమైన సహసంబంధాలను ఏర్పరిచే సామాజిక దృగ్విషయాల పంపిణీని చిత్రించే మేరకు కుదించడంవల్ల ఎక్కువవుతాయి.

నగర ఆవరణశాస్త్రం వ్యక్తులను కేవలం వ్యక్తుల వలనే కాక, వయస్సు, లింగవిభేదం, వైవాహిక అంతస్సు వంటి సమిష్టి లక్షణాల గల వ్యక్తుల సమూహాలను అధ్యయనం చేస్తుందన్న విషయం మనం గుర్తుంచుకోవాలి. అలాగే నగర ఆవరణ శాస్త్రం వ్యక్తిగత వ్యాపార సంస్థలను, పరిశ్రమలను గురించి వివరించదు. సేవారంగంలోని సంస్థలు, వాణిజ్య సంస్థలు, ఉత్పత్తి సంస్థలు మొదలయిన సంస్థల రకాలను వివరిస్తుంది. నగర ఆవరణశాస్త్ర అధ్యయన విషయం వ్యక్తుల సంవర్గాలు లేదా ఒక నగరంలో వ్యక్తమయ్యే అంశాలలో నిబిడమై ఉండే అంతర సంబంధాలను వర్ణించే ప్రయత్నం. వ్యక్తులు, వాణిజ్య సంస్థలు స్వయం సమృద్ధమైనవికావు. ఇవి ఇతరులపైన ఆధారపడి ఉంటాయి. ఈ పరస్పరాశ్రయత ఒక సంశ్లిష్టమైన శక్తుల పనితీరు. అంతేగాక పరస్పర సంబంధంగల ఒక 'మొత్తం' లోని అంశాలు, దానిలోని విభాగాలలోని అంశాలకంటే వేరైనవి. ఈ కారణాల వల్లనే నగర ఆవరణశాస్త్రం ఎల్లప్పుడు సమిష్టులను (collectivities) అధ్యయనం చేస్తుంది.

23.2.4 పారిస్థితిక వ్యవస్థలోని మౌలికాంశాలు - వాటి మధ్యగల పరస్పర సంబంధం

పారిస్థితిక వ్యవస్థలో నాలుగు మౌలికాంశాలుంటాయని డంకన్ (Duncan) పేర్కొన్నాడు. అవి జనాభా (P), వ్యవస్థాపన (O), పరిసరాలు (E), సాంకేతిక విజ్ఞానం (T). వీటికి తోడుగా సామాజిక-మనోవిజ్ఞాన కారకాన్ని అయిదో మౌలికాంశాన్ని చేరుస్తారు. ఈ అయిదంశాలు కలిసి POETS అని పలవబడతాయి.

జనాభా : (Population) మానవ ఆవరణశాస్త్రం మానవ జనాభా యొక్క కూర్పులను అధ్యయనం చేస్తుంది. మానవ జనాభా సమూహాలకు వారి సర్దుబాటును ప్రభావితం చేసే లక్షణాలు ఉంటాయి. నగర ఆవరణశాస్త్రానికి సంబంధించినంతవరకూ, జనాభా లక్షణాలలో ఒకటైన 'చలనం' (Movement) ముఖ్యమైనది. చలనం అంటే నగరంలో ఒక ప్రాంతం నుంచి మరొక ప్రాంతానికి పలసపోవడం.

పరిసరాలు : జనాభా ఒక ప్రాకృతిక పరిసరంలో నివసిస్తారు. దీనినే ప్రదేశం అని, వాతావరణం అని, స్వాభావిక వనరులు అని స్థూలార్థంలో నిర్వచిస్తారు. జనాభా పరిమాణం, సాంద్రతలను నిర్ణయించే ప్రమాణాలను

BRAOU

పరిసరం ఏర్పరుస్తుంది. కాని మానవుడు తన సంస్కృతిని, సాంకేతిక పరిజ్ఞానం ఆధారంగా తన పరిసరాన్ని మార్చుకోవడానికి ప్రయత్నిస్తాడు కనుక సర్దుబాటు ప్రక్రియ నిరంతరం కొనసాగుతూ ఉంటుంది.

సాంకేతిక పరిజ్ఞానం : జనాభా తమ పరిసరంలో ఏ విధంగా సర్దుబాటు చేసుకుంటారన్న అంశం లభ్యమయ్యే సాంకేతిక పరిజ్ఞానంపైన ఆధారపడి ఉంటుంది. ప్రాకృతిక పరిసరాలను మానవుడు రూపాంతరీకరించడంలో ఈ అంశం ఇమిడి ఉంది. ఇవ్వబడిన పరిసరం యొక్క శక్తి మానవుడు ఆ పరిసరాన్ని ఉపయోగించడానికి రూపొందించుకున్న సాధనాలను బట్టి మారుతూ ఉంటుంది. వ్యావసాయికేతర వృత్తులను నిర్వహిస్తూ జీవనం సాగించడానికి చాలామంది ప్రజలకు వీలుకల్పించే సంశ్లిష్టమైన, ప్రత్యేకీకృతమైన సాంకేతిక విజ్ఞానంపై నగరం ఆధారపడి ఉంటుంది. సాంకేతిక విజ్ఞానంలో పరివర్తనలు ఏర్పడుతున్నకొద్దీ, నగరాల ఆవరణశాస్త్రంలోకూడా మార్పులు ఏర్పడతాయి. ఈ మార్పులు పరిశ్రమలు, వ్యాపారం పంపిణీలో మాత్రమేగాక ప్రజల పంపిణీలో కూడా ఏర్పడతాయి.

వ్యవస్థాపన : పారిస్థితిక సంశ్లిష్టతలో అతి మౌలికమైన అంశం వ్యవస్థాపన. మానవుల వ్యవస్థాపన ఎల్లప్పుడూ సామాజికమైనదే. ఎందుకంటే మానవులు ఒకరితో ఒకరు సంబంధంలేకుండా జీవించలేరు కనుక. పరస్పరాశ్రయ జీవులుగా వారు తమ కార్యకలాపాలను నియమబద్ధం చేసుకోవాలి. ఒక సమూహంలో నివసిస్తున్నప్పుడు తమ పనులను క్రమంగా ఉండేలా చూసుకోవాలి. లేనట్లయితే, విప్లవం, సంక్షోభం, వేగంగా జరుగుతున్న సామాజిక పరివర్తనల ఫలితంగా ఏర్పడినట్లుగా అలజడి ఏర్పడుతుంది. సాముదాయిక స్థాయిలో పనిచేసే సామాజిక వ్యవస్థాపన యొక్క అంశాలను మానవ ఆవరణ శాస్త్రం లేదా నగర ఆవరణశాస్త్రం అధ్యయనం చేస్తాయి.

సామాజిక - మనోవిజ్ఞాన ప్రభావం : పాఠం మొదట్లో చెప్పినట్లుగా, డంకన్ అభిప్రాయం ప్రకారం మానవ ఆవరణశాస్త్రానికి సామాజిక, మనోవిజ్ఞాన అంశాలను అయిదవ అంశంగా చేర్చాలి. మానవుడు, భావవృత్తుల, ఇష్టాయిష్టాలతో కూడిన జీవి. తన ఇష్టానుసారం తనకు కావలసిన దానిని ఎంచుకోగలిగినవాడు మానవుడు. అతడు స్వార్థపరుడు. అతనికి ఇతర వ్యక్తులు, సమూహాలపట్ల గల ఇష్టాయిష్టాలు అతని సంఘజీనవ స్వభావాన్ని ప్రభావితం చేస్తాయి. అంతేకాకుండా తరుచుగా సముదాయంలోని పారిస్థితిక నిర్మితిలో అతని స్థానాన్ని ప్రభావితం చేస్తాయి.

ఈ అంశాల మధ్యగల పరస్పర సంబంధాన్ని ఇప్పుడు పరిశీలిద్దాం. పరిసరాలు, జానాభా, సాంకేతిక విజ్ఞానం, వ్యవస్థాపన, సామాజిక - మానసిక అంశాలు పరస్పరం ఒకదానినొకటి రూపాంతరం చెందించుకుంటాయి. ఈ అంశాలను ఒక క్రమంలో పరిశీలిస్తే వాటిమధ్యగల పరస్పర చర్య స్పష్టంగా కనిపిస్తుంది. రెండవ ప్రపంచయుద్ధం తరువాత అమెరికన్ నగరాల ఉపనగర విస్తృతిని ఒక ఉదాహరణగా పేర్కొనవచ్చు. [POETS మరియు S.P. అనే పదాలు వరుసగా జనాభా (Population), వ్యవస్థాపన (Organisation), పరిసరాలు (Environment), సాంకేతిక విజ్ఞానం (Technolgy), సామాజిక - మానసికాంశాలు (Social - Psychological elements) అనే పదాలకు ప్రాతినిధ్యం వహిస్తాయి].

1930 దశకంలోని ఆర్థికమాంద్య దశలో, రెండవ ప్రపంచయుద్ధ కాలంలో అమెరికన్ నగరాలలో కొన్ని నివాస గృహాలు నిర్మించారు. ఈ ఇళ్ళు కూడా పారిశ్రామీకరణ, పెరుగుదల వేగంగా ఉన్న కాలంలో నిర్మించారు కనుక నిర్మాణంలో ప్రణాళిక, నియమాలనేవీ పాటించలేదు. అందువల్లనే, 1940 దశకం మధ్య కాలానికి అమెరికన్ నగరాల కేంద్రప్రాంతాలలో చాలాపరకు వాయు కాలుష్యానికి గురైనాయి. పార్కులకుగాని, వినోదానికి గాని, పారిశ్రామికంగా లేదా నివాసపరంగా విస్తృతి చెందడానికిగాని ఏమాత్రం ఖాళీస్థలం ఉండేదికాదు. (O, SP, T-E). ఈ కాలంలోనే, ప్రవాస సమూహాలలో చాలా సమూహాలు మధ్యవర్గంలో వలీనమయినాయి. యాంత్రకీకరణ పెరగడంతో నగరాలకు వచ్చే ప్రజల సంఖ్య పెరిగింది. నైపుణ్యంపై ఆధారపడిన ఉద్యోగాలలో శ్రామికశక్తి నిష్పత్తి తగ్గింది. విరామ సమయం ఎక్కువయింది. బాల్య వివాహాలు, పిల్లలకు సంబంధించిన విలువలు మారినాయి. ఈ మార్పులన్నింటికీ కారణం వేగంగా విస్తరిస్తున్న, ధనవంతులైన, మధ్యవర్గానికి చెందిన, చాలామంది చిన్నపిల్లలుగల నగర జనాభాయే. (O, SP, T-D).. నగర జనాభా పరిమాణము, కూర్పులలో వచ్చిన మార్పు అప్పటికే జనసమ్మర్థంతో ఉన్న నగరంపై ఒత్తిడిని తీసుకుని వచ్చింది. ఇది పిల్లలకు మధ్యవర్గపు సౌకార్యాలు అమర్చడానికి అననుకూలంగా ఉండటంతో నగర మధ్యవర్గపు జీవనంలో సర్దుబాటును సంక్లిష్టం చేసింది. (P-E, O, SP). ప్రజలు ఇళ్ళు, కార్లకు స్వంతదారులయ్యారు. ముఖ్యంగా గృహ నిర్మాణంలో బహుళ ఉత్పత్తి విధానాలను అవలంబించడంతో

BRAOU

మధ్యవర్గాలకు ఇతోధికంగా ఇళ్ళు లభించసాగినాయి. దీనితో అమెరికన్ నగరాల చుట్టుప్రక్కల ఉండే పంటపొలాలు, ఖాళీస్థలాలో నివాసానికి ఉద్దేశించిన ఉపనగరాలు ఏర్పడినాయి.

ఈ క్రొత్త సముదాయాలు అయిదు పారిస్థితిక అంశాల మధ్య క్రొత్త పరస్పర సంబంధాలు తిరిగి అనుసరన ప్రక్రియలపై ఆధారపడినాయి. ఈ సముదాయాలు చలనానికి దారితీసినాయి. ఈ విశ్లేషణ ఆధారంగా పారిస్థిక సముదాయంలోని క్రమానుగత పరస్పర సంబంధాలు నిరంతరం కొనసాగే అనుసరణ, పునఃఅనుసరణ అనే చక్రంలో తిరుగుతూ ఉంటాయి అని చెప్పవచ్చు. అందువల్లనే, అయిదు పారిస్థితికాంశాలను, వాటి పరస్పర చర్యను మానవ ఆవరణశాస్త్ర అధ్యయనాలకు ఆధారంగా పేర్కొంటారు.

23.2.5 మానవ ఆవరణ శాస్త్ర స్వభావము, పరిధి

మొదట్లో మానవ ఆవరణశాస్త్రం వంటి అభివృద్ధి చెందనిశాస్త్ర శాఖల అధ్యయనాన్ని ప్రారంభించడానికి ఈ ప్రశ్నలకు సమాధానాలు అన్వేషించేవారు. ఈ అధ్యయనక్షేత్రం యొక్క పరిధి ఏమిటి ? ఈ అధ్యయనం ఏ రకమైన సమస్యలను పరిష్కరించడానికి ప్రయత్నిస్తుంది?

మౌలికంగా మానవునికి అతని పరిసరాలకు మధ్యగల సంబంధాల అధ్యయనమే మానవ ఆవరణ శాస్త్రమన్న విషయాన్ని అందరూ అంగీకరించినప్పటికీ ఈ శాస్త్రంయొక్క అధ్యయనక్షేత్రంపట్ల, ఏయే అంశాలను పరిశోధించాలన్న విషయంపట్ల ఏకాభిప్రాయం లేదు. క్రింద పేర్కొన్న ఏడు దృక్పథాలు మానవ ఆవరణశాస్త్ర పరిధిని చిత్రించగలవు. మానవ ఆవరణ శాస్త్రము.

1. వివిధ సాంప్రదాయిక శాస్త్రాలను తనలో ఇముడ్చుకునే సమన్వయము.
2. మానుష భూగోళ శాస్త్రాన్ని పోలి ఉంటుంది.
3. కొన్ని జీవశాస్త్ర సాధారణ సూత్రాలను మానవునికి అనుప్రయుక్తం చేయడం.
4. ఉప-సామాజిక మానవ సంబంధాల అధ్యయనము.
5. నగరంలోని విలక్షణమైన సామాజిక-సాంస్కృతిక-ఉపప్రదేశాల అధ్యయనము.
6. మానవ దృగ్విషయాల భౌగోళిక పంపిణీ అధ్యయనము.
7. సముదాయాలు, ప్రాంతాల అధ్యయనాలను పోలి ఉంటుంది.

ఈ ఏడు పరస్పర విరుద్ధమైన దృక్పథాల ఆధారంగా మానవ ఆవరణ శాస్త్ర స్వభావము, పరిధులను వివరంగా తెలుకుందాము.

1. మానవ ఆవరణ శాస్త్రం తనలో ఇముడ్చుకునే సమన్వయము

ఈ దృక్పథాన్ని విపులంగా వర్ణించినవారు జె.డబ్ల్యు. బ్యూస్ (J.W. Bews) అనే వృక్షశాస్త్రవేత్త. ఇతని అభిప్రాయం ప్రకారం మానవ ఆవరణ శాస్త్రంయొక్క అధ్యయనక్షేత్రం. "అన్ని మానవశాస్త్రాల సమాహారము. ఈ సమన్వయ అధ్యయన పద్ధతిలో ప్రతి శాస్త్రానికి తగిన స్థానమివ్వడం జరుగుతుంది." కొన్ని సందర్భాలలో ఈ శాస్త్రం పరిసరాన్ని అధ్యయనం చేస్తే, మరికొన్ని సందర్భాలలో మానవునిపై దృష్టిని సారిస్తుంది. ఇంకొన్ని సందర్భాలలో మానవునికి, అతని పరిసరానికి మధ్యగల సంబంధాలను అధ్యయనంచేస్తుంది. మొత్తంమీద పరిసర ప్రకార్యము - జీవులను ఒక సమగ్రమైన మొత్తంగా పరిగణించి అధ్యయనం చేస్తుంది. ఈ విశాల దృక్పథం ప్రకారం మానవ ఆవరణశాస్త్రంలో (a) మానవుడు, (b) పరిసరము, (c) వీరిమధ్యగల సంబంధాలను అధ్యయనంచేసే శాస్త్రాలన్నీ ఇమిడిపోయి ఉంటాయి. బ్యూస్ (Bews) అభిప్రాయం ప్రకారం సాంప్రదాయిక అధ్యయనాలయిన శరీర నిర్మాణశాస్త్రము, శరీరధర్మశాస్త్రము, [మానవుడి పరిణామము నిర్మితి, ప్రకార్యాల అధ్యయనాలు, మానవుడి జైవిక వారసత్వము, అభివృద్ధులను వివరిస్తాయి.], భూస్థితిశాస్త్రము, భూగోళశాస్త్రము (పాదార్థిక పరిసరాలు విశ్లేషణలు), మనోవిజ్ఞానశాస్త్రము మానవ శాస్త్రము (మానవుని సంస్కృతి అధ్యయనము) సమాజ శాస్త్రము (మానవుడిని అతని పరిసరాలతో సర్దుబాటు చేసుకొనే ఆలోచించదగిన జీవిగా వర్ణించే శాస్త్రము (మానవ పరస్పర చర్యల అధ్యయనము) మొదలయిన శాస్త్రాలన్నీ మానవ ఆవరణ శాస్త్రంలో ఇమిడి ఉంటాయి. వీటితోబాటుగా మానవుడు, పరిసరాలు.

BRAOU

వాటిమధ్యగల సంబంధాలను వివరించే పరిజ్ఞానంతో ఒక సమగ్రమైన మొత్తంగా సమన్వయపరిచే విధికూడా మానవ ఆదరణ శాస్త్రందే.

మానవుడు, అతని పరిసరం ఒకదానికొకటి విడదీయరానివన్న దృక్పథాన్ని బ్యూస్ తన అధ్యయనాధారంగా గ్రహిస్తారు. పరిసరంతో సంబంధం లేకుండా జీవనం కొనసాగదు. ఆ స్థితిని ఊహించలేం కూడా." పరిసరాలులేని జీవనం అర్థరహితం అనీ, జీవనాన్ని జీవిత ప్రధానాంశం, పరిసరాల మధ్య ఏర్పడే మార్పుల ప్రక్రియ అనీ, పరిసరాలు, ప్రకార్యం, జీవి అనేవి మూడూ కలిసి ఏర్పడతాయని జైవిక త్రికం (Functional Biological Traid) గా ఏర్పడతాయని బ్యూస్ వివరించాడు. ఈ త్రికాన్ని ఒక సంపూర్ణమైన మొత్తంగానే అధ్యయనం చేయాలి. ఈ అధ్యయనమే మానవ ఆవరణ శాస్త్రము.

ఇతర మానవ ఆవరణ శాస్త్రవేత్తలు "మానవుడు, అతని పరిసరాలు విడతీయడానికి వీలులేనివి" అన్న బ్యూస్ అభిప్రాయంతో ఏకీభవిస్తారు. అయితే వీరు తమ అధ్యయనాలను త్రికం (Traid) లోని 'సంబంధాల' అధ్యయనం వరకే పరిమితం చేస్తారు. జీవి, లేదా పరిసరాల అధ్యయనాలను చేర్చరు.

2. మానవ ఆవరణశాస్త్రం మానుష భూగోళశాస్త్రాన్ని పోలి ఉంటుంది :

మానుష భూగోళ శాస్త్రవేత్తలు తమ అధ్యయన విషయాన్ని మానవుడు, అతని పరిసరాల మధ్యగల పరస్పర సంబంధాల అధ్యయనంగా పేర్కొంటారు. ఈ దృష్ట్యా చూస్తే మానవ ఆవరణశాస్త్రం, మానుష భూగోళశాస్త్ర అధ్యయన విషయాలు ఒకటే. అయితే భూగోళశాస్త్రవేత్తలు మానవుడు, అతని పరిసరాలకు మధ్యగల మొత్తం సంబంధాలను అధ్యయనం చేయరు. వీరు పారిస్థితిక ప్రక్రియలపట్ల అసలు దృష్టి చూపరు. ఒకవేళ అధ్యయనం చేసినా విపులంగా వివరించరు. అయితే సమాజశాస్త్రవేత్తలు పారిస్థితిక ప్రకియల అధ్యయనాన్ని ఆవరణశాస్త్ర అధ్యయనానికి మౌలికమైనదిగా భావిస్తారు. భూగోళశాస్త్రవేత్తలు పరిసరంపై ఎక్కువ శ్రద్ధ వహిస్తే సమాజశాస్త్రీయ ఆవరణ శాస్త్రవేత్తలు మానవులమధ్యగల సమైక్య, ప్రకార్యపరమైన - భౌగోళిక సంబంధాల తీరులను అధ్యయనం చేస్తారు.

3. మానవ ఆవరణ శాస్త్రము జైవిక సూత్రాల అనుప్రయుక్తత :

జీవశాస్త్రవేత్తలు మానవ ఆవరణశాస్త్ర అధ్యయనక్షేత్రం ఉనికిని గుర్తిస్తారు. వీరి అభిప్రాయంలో మానవ ఆవరణశాస్త్రం అంటే కొన్ని జైవిక సూత్రాలను, ముఖ్యంగా వృక్ష, జంతు ఆవరణ శాస్త్రాల సూత్రాలను మానవునికి అనుప్రయుక్తం చేయడం. వీరి అభిప్రాయం ప్రకారం, సామాన్య జీవుల అధ్యయనాలు సంశ్లిష్టమైన మానవ శరీరాన్ని అవగాహన చేసుకోవడంలో ఏ విధంగా తోడ్పడతాయో, అదేవిధంగా వృక్ష, జంతు సముదాయాలలో కనిపించే సామాన్య సూత్రాలు సంశ్లిష్టమైన మానవ సామాజిక జీవితాన్ని అవగాహన చేసుకోవడానికి ఉపయోగపడతాయి. వీరు ఎన్నో సాధారణ ఆవరణశాస్త్ర భావనలను అభివృద్ధిపరిచినారు. వీటిలో కొన్ని - పోటీ, సహకారం, ఆక్రమణ, దాడి, గ్రేడియంట్ (Gradient), జీవితపు అల్లిక (Web-of-life), ఆహారపు గొలుసు (Food chain), నిక్ (Niche), ప్రాకృతిక ప్రదేశం (Natural area). వీటిని సముదాయాల అధ్యయనంలో యథాతథంగా ఉపయోగించవచ్చు. వీరు మానవ ఆవరణశాస్త్రాన్ని సాధారణ ఆవరణ శాస్త్ర సూత్రాలు, భావనలను మానవునికి అనుప్రయుక్తం చేసే ఒక శాస్త్రంగా పరిగణిస్తారు. ఈ దృక్పథం 'సంస్కృతి' అనే కారకాన్ని పూర్తిగా విస్మరిస్తుంది. సంస్కృతి వల్లనే మానవ ఆవరణ శాస్త్రం వృక్ష, జంతు ఆవరణశాస్త్రాల కంటే మౌలికంగా వేరుగా ఉంటుంది. అంతేకాక విభిన్న ప్రత్యేకతలుగల ఉపప్రాంతాలచేత ఏర్పడే సంశ్లిష్ట సమగ్ర ప్రదేశాల అధ్యయనానికి కావలసిన సైద్ధాంతిక వివరణను ఈ దృక్పథం ఇవ్వలేకపోయింది.

4. మానవుల మధ్యగల ఉప-సామాజిక సంబంధాల అధ్యయనంగా మానవ ఆవరణ శాస్త్రము

సమాజశాస్త్ర అధ్యయనక్షేత్రంలోనే ఒక భాగం మానవ ఆవరణశాస్త్రాన్ని ఒక వ్యవస్థాపనలో "పోటీ" ద్వారా ఆవిర్భవించి, మారే ఉప-సామాజికాంశాలు అధ్యయనంగా వర్ణిస్తుంది. ఈ దృక్పథం మానవ పరస్పర సంబంధాల సామాజిక అంశాల అధ్యయనాలను వేటినీ గణనలోకి తీసుకోదు. ఈ దృక్పథం ప్రకారం వైయుక్తికేతర "పోటీ" ప్రక్రియల ఫలితంగా ఒక ప్రదేశంలో ఉండే వ్యక్తులు, సంస్థలు ఒక 'ఉప - సామాజిక - స్థానిక జీవి" ఏర్పడతారు. ఈ ప్రక్రియల ద్వారానే ప్రతివ్యక్తి తనదైన ప్రకార్య స్థానాన్ని సంపాదించుకుంటాడు. ప్రకార్యపరంగా, భౌగోళికంగా వ్యవస్థీకృతమైన ప్రదేశంలో పాలుపంచుకునే విధంగా భౌగోళిక స్థానాన్ని పొందుతాడు. ఈ దృక్పథం మానవ

BRAOU

ఆవరణశాస్త్రం యొక్క సమాజ శాస్త్రీయ విభాగాన్ని సమాజ శాస్త్రీయ సిద్ధాంతంయొక్క ప్రత్యేక శాఖగా విడదీయడానికి తార్కికంగా ఆధారమవుతుంది.

ఈ దృక్పథంపట్ల సమాజశాస్త్రంలో ఎన్నో వివాదాలు చెలరేగినాయి. ఉదా॥కు ఒక రచయిత "పోటీ" పైన ఆధారపడిన సహజీవన సమాజము, ప్రతీకాత్మక పరస్పర చర్య పై ఆధారపడిన సాంస్కృతిక సమాజము - రెండూ ఉంటాయనీ, ఈ రెండింటి మధ్య తేడాలను గుర్తించవచ్చనీ సహజీవన ఉపనిర్మితి అధ్యయనం ద్వారా సాంస్కృతిక, సామాజిక జీవనాన్ని అర్థం చేసుకోవచ్చనీ పేర్కొన్నారు. మరికొందరు రచయితలు మానవుల మధ్యగల సంబంధాలను సహజీవన (symbiotic), సామాజిక దృక్పథాలుగా విడదీయడంలోని ఔచిత్యాన్ని ప్రశ్నిస్తారు. మరొక రచయిత పారిస్థితిక పరస్పరచర్యను సాంస్కృతికేతర పరస్పర చర్యగా పేర్కొంటాడు. మరొక రచయిత సంస్కృతిని మానవుల మధ్య ప్రక్రియల్లోని ప్రధానాంశంగా పరిగణిస్తారు. ఈ దృక్పథాన్ని అవలంబించే సైద్ధాంతిక ప్రమేయాలతో దాదాపుగా అన్నీ నిశిత విమర్శలకైనాగురైనాయి, లేదా చాలామందిచేత అంగీకరించబడినాయి.

5. మానవ ఆవరణశాస్త్రం సామాజిక - సాంస్కృతిక ప్రదేశాల అధ్యయనము

మానవ ఆవరణశాస్త్రాన్ని సమాజశాస్త్రీయ అధ్యయన విషయంలో ఒక భాగంగా గుర్తించే సమయానికి, సమాజశాస్త్రవేత్తలు నగర సముదాయాలు, ఇరుగు పొరుగు సమూహాలను గురించిన అధ్యయనాలెన్నో చేసారు. వీటిలో కొన్ని అధ్యయనాలు, ముఖ్యంగా చికాగోతో చేసిన అధ్యయనాలు బర్జెస్ ప్రతిపాదించిన కేంద్రీకృతమండల సిద్ధాంతం దృష్ట్యా ఆవరణ శాస్త్రంపై సైద్ధాంతిక చట్రంలోనికి చేరినాయి. అయితే ఈ అధ్యయనాలు, విడిగా చూస్తే, సంస్థలు, మూర్తిమత్వపురకాలు, సామాజిక ప్రక్రియలపై తమ దష్టిని కేంద్రీకృతం చేసినాయి. గోల్డ్‌కోస్ట్, లిటిల్ సిసిలీ బ్లాక్ బెల్ట్‌లపై చేసిన అధ్యయనాలు మౌలికంగా సామాజిక - సాంస్కృతిక సంశ్లిష్టత యొక్క అధ్యయనాలే. ఈ అధ్యయనాలను ఆవరణశాస్త్ర ఉపగమం అధ్యయనాలుగా గుర్తింపబడినాయి. కొందరు సమాజ శాస్త్రవేత్తలు మానవ ఆవరణశాస్త్రాన్ని నగర సామాజిక-సాంస్కృతిక ప్రదేశాల అధ్యయనంగా పరిగణించడం ప్రారంభించినారు. అయితే మానవ ఆవరణశాస్త్రంయొక్క సామాజిక - సాంస్కృతిక భావన, దాని అధ్యయన విషయాన్ని నిర్వచించడంతో అంత సహాయకారీమీకాదు.

6. భౌగోళిక పంపిణీ అధ్యయనంగా మానవ ఆవరణ శాస్త్రము

కొందరు సమాజశాస్త్రజ్ఞుల అభిప్రాయం ప్రకారం మానవ ఆవరణశాస్త్రంలో మానవ దృగ్విషయాల భౌగోళిక పంపిణీ అధ్యయనాలన్నీ ఇమిడి ఉంటాయి. వీరు ప్రదేశాల ఉప-సామాజిక, సామాజిక వ్యవస్థాపనల భౌగోళిక అధ్యయనాలన్నింటినీ ఆవరణపరమైన అధ్యయనాలుగా పరిగణించడమేగాక, భౌగోళిక పంపిణీ దత్తాంశపు వర్ణనలను కూడా ఈ కోవలోకే చేరుస్తారు. వీరు ఒక ప్రదేశంలోని జనాభా యొక్క భౌగోళిక పంపిణీ, సంస్థలు, సమస్యల రేఖాచిత్రాలన్నీ ఆవరణశాస్త్ర పరిశోధనలే అని భావిస్తారు. వీరు ఆవరణశాస్త్ర అధ్యయనానికి భౌగోళిక పంపిణీ అతి ముఖమైన లక్షణమని పేర్కొంటారు. ఈ భావన తార్కికంగా సహేతుకమైనదికాదు. కొన్ని రకాల భౌగోళిక పంపిణీలు, ఉదా॥కు సైన్యం కనాతుచేయడం, పారిస్థితిక ప్రకియలు కాలేవు.

7. మానవ ఆవరణశాస్త్రం సముదాయాలు, ప్రాంతాల అధ్యయనమే

ఇటీవలి కాలంలో చాలామంది సమాజశాస్త్రవేత్తలు మానవ ఆవరణ శాస్త్రమంటే సముదాయాలు, ప్రాంతాల అధ్యయనమే అని భావించసాగినారు. ఒక సముదాయంలో లేదా ప్రాంతంలోని జనాభా, పరిసరాలు, సంస్కృతి ఒక సన్నిహితమైన సంశ్లిష్టతగా పెనవేసుకుని ఉంటాయి. వీటిలో ఏ ఒక్క అంశాన్ని మిగతా వాటితో విడదీసి అధ్యయనం చేయలేము. ఈ విశిష్ట ప్రాదేశిక సంశ్లిష్టతలు సంక్లిష్టమైన సామాజిక సంబంధాల అల్లికను విడదీసి అర్థం చేసుకోవడానికి ఉపయోగపడతాయి. భౌగోళిక ప్రదేశం ఒక పరిసర సంబంధమైన భావన. ఈ దృష్ట్యా చూస్తే ఏ ప్రాదేశిక అధ్యయనమైనా పరిసరంతో మానవుడు సర్దుబాటు చేసుకోవడాన్ని అధ్యయనం చేస్తుంది కనుక అది ఆవరణశాస్త్ర అధ్యయనమే. ఈ అంశాన్నే వివిధ శాస్త్రవేత్తలు వివిధ రకాలుగా వర్ణించినారు. అయితే వీరందరూ అంగీకరించే ప్రధానాంశం - ఒక సముదాయంలేదా ప్రాంతంలోని భౌగోళిక - ప్రకార్యమైన - సాంస్కృతిక సంశ్లిష్టతలోని ఏ అంశాన్నైనా అధ్యయనం చేస్తే ఆ అధ్యయనాన్ని ఆవరణశాస్త్ర అధ్యయనమని చెప్పవచ్చు.

BRAOU

23.3 ఆవరణ శాస్త్ర సంప్రదాయాలు

23.3.2 సంప్రదాయము

ఆవరణశాస్త్రంయొక్క సంప్రదాయవాదం 1921 సం॥లో చికాగో విశ్వవిద్యాలయంలో ఆవిర్భవించింది. దీనికి ఆద్యులు రాబర్ట్ పార్క్, ఎర్నెస్ట్ బర్జెస్‌లు. వీరిని సమాజశాస్త్రంలోని 'చికాగో సంప్రదాయానికి' సృష్టికర్తలుగా పరిగణిస్తారు. వీరు నగరంయొక్క భౌగోళిక - సామాజిక పరిసరాన్ని ఆధారంగా చేసుకుని ఎన్నో అధ్యయనాలు చేసారు. రాబర్ట్ ఇ. పార్క్ 1916 సం॥లో, చికాగో విశ్వవిద్యాలయానికి వచ్చిన వెంటనే "ది సిటీ సజెషన్స్ ఫర్ ది ఇన్వెస్టిగేషన్ ఆఫ్ హ్యూమన్ బిహేవియర్ ఇన్ ది అర్బన్ ఎన్విరాన్‌మెంట్" (The city : Suggestions for the Investigation of Human) అనే వ్యాసాన్ని వ్రాసారు. ఈ వ్యాసం "అమెరికన్ జర్నల్ ఆఫ్ సోషియాలజీ" లో ప్రచురితమైంది. మానవ ఆవరణశాస్త్ర సిద్ధాంతంలో ఇది ప్రధాన ఘట్టం.

మానవ ఆవరణ శాస్త్రాన్ని గురించిన రచనలు అటు పాదార్థిక అనుస్థాపన (materialistic orientation) నైనా లేదా ఇటు స్వచ్ఛంద ఉపమానైనా (Voluntaristic approach), అవలంబిస్తాయి. సంప్రదాయవాదులు పాదార్థిక అనుస్థాపనను అనుసరించి సామాజికేతర పరిస్థితులలో ఆవరణపరమైన అభివృద్ధులను వివరించడానికి ప్రయత్నిస్తారు. వీరు సామాజిక వరణంద్వారా మానవుడు చేసే ప్రయత్నాలతోబాటు కొన్ని ప్రత్యేక శక్తులు ఆవరణ దృగ్విషయాన్ని నిర్ణయిస్తాయని, ఈ విషయంలో సామాజిక విలువలు, సంస్కృతుల పాత్రేమీ లేదని వాదిస్తారు. వీరు యూరోపియన్ సమాజశాస్త్రవేత్తలైన జార్జి జిమెల్, మెయిన్, టానీస్, దుర్ఖెయిమ్, మాక్స్‌వెబర్, పార్క్, బర్జెస్‌లు, ఇతర సంప్రదాయవాదుల అధ్యయనాలను ఆధారంగా చేసుకుని ఆవరణపరమైన / పారిస్థితిక అభివృద్ధుల జైవిక వివరణలను ఇస్తారు. కనుక వీరిని "సాంప్రదాయిక మెటీరియలిస్టుల" ని పిలుస్తారు.

వీరి ఉద్దేశం సమూహాలు, సంస్థలు ఏ విధంగా ఒక ప్రదేశంలో ఉన్నాయో రేఖాపరంగా వివరించడం మాత్రమేకాదు, భౌగోళిక సంబంధాలుగా ప్రతిబింబితమయ్యే నగర జీవితపు సమాజశాస్త్రీయ, మనోవిజ్ఞానశాస్త్ర, నైతిక అనుభవాలను పరిశోధించడంకూడా. మానవ ఆవరణశాస్త్రం "మానవులు, మానవ సంస్థల యొక్క సహజీవన సంబంధాల భౌగోళిక దృక్కోణాలను అధ్యయనం చేసే శాస్త్రమని" వీరు భావిస్తారు. (మెకంజీ, 1933).

"సమాజంలోని సాంస్కృతిక పరివర్తనలలో చాలాభాగం ప్రాదేశిక వ్యవస్థాపనలోని పరివర్తనలతో సహసంబంధం కల్గి ఉంటాయి. జనాభాయొక్క ప్రాదేశిక, వృత్తిపరమైన పంపిణీలో ఏర్పడే ప్రతిమార్పు సంస్కృతిలోని మార్పులను ప్రభావితం చేస్తుందని" పార్క్ భావించినాడు. సామాజిక క్రమం, భౌతిక ప్రదేశాలమధ్య, సామాజిక, భౌగోళిక అంతరాలమధ్య, సామాజిక సమానత్వం, నివాస సామీప్యాల మధ్య సన్నిహితమైన సంబంధముంటుందన్న అభిప్రాయమే నగర ఆవరణశాస్త్ర సిద్ధాంతాలను మద్దతు పలికే మౌలిక పరికల్పన. (థామ్లిన్, సన్ 1969).

రాబర్ట్ పార్క్, ఎర్నెస్ట్ బర్జెస్‌లు ప్రతిపాదించిన సంప్రదాయవాదం, మానవుని భౌతిక, ప్రాదేశిక దశదిశలను అధ్యయనం చేయడం, ప్రభావికత, ఆక్రమణ, దాడి, ప్రాదేశిక ప్రాంతాలు, కేంద్రీకృత మండలాలు మొదలైన ఉప - సామాజిక చాలా రకాల దృష్ట్యా జైవిక పోటీ నమూనాలను వివరించడం ప్రధానోద్దేశాలుగా పరిగణిస్తుంది. వీరి ప్రధాన అధ్యయన విషయం - ఒక ప్రదేశంలో మానవుని పంపిణీలో ఇమిడివున్న నమూనాలను, ప్రక్రియలను గుర్తించడం; ఈ అంశాలను వృక్ష, జీవ ఆవరణ శాస్త్రాల నుండి, సామాజిక డార్విన్ వాదం నుండి గ్రహించినారు.

చికాగో ఆవరణ శాస్త్రవేత్తల సిద్ధాంత రూపణ సామాజిక డార్విన్ వాదము, సంప్రదాయ అర్థశాస్త్రాల సమ్మేళనాన్ని సూచిస్తుంది. ఇవి రెండూ మానవ చర్యలను వైయుక్తికేతర పోటీ దృష్ట్యా వివరిస్తాయి. సంప్రదాయ అర్థశాస్త్రవేత్తలు స్వేచ్ఛావాదం, మార్కెట్ తీరుల ఆధారంగా సిద్ధాంతాలను రూపొందిస్తున్నప్పటికీ, సామాజిక డార్విన్‌వాదం పరిమితులలోనే తమ సిద్ధాంతాలను రూపొందిస్తారు.

చికాగో ఆవరణ శాస్త్రవేత్తల మధ్య ఎన్నో విభేదాలున్నాయి. ఒకవైపు బర్జెస్ సంప్రదాయ అర్థశాస్త్రపై ఎక్కువ ఆధారపడుతూంటే, మరొకవైపు పార్క్ సామాజిక డార్విన్ వాదంపట్ల ఎక్కువ మొగ్గు చూపినాడు. దీని ఫలితంగా చికాగో సంప్రదాయవాదుల మధ్య సైద్ధాంతిక విభేదాలు తలెత్తినాయి. ఉదాహరణకు ఫైరే (Firay) ఉప - సామాజిక

BRAOU

సిద్ధాంతంయొక్క ఆర్థిక దృక్కోణానికి ఎక్కువ ప్రాధాన్యతనిస్తే, ఇతరులు డార్విన్ వాద లక్షణాల పట్ల ఎక్కువ శ్రద్ధ చూపుతారు.

చికాగో విశ్వవిద్యాలయంలోని సమాజశాస్త్రవేత్తలలో చాలామంది తమ అమెరికన్ నగరాల పారిస్థితిక అధ్యయనాలలో పార్క్, బర్జెస్‌లను అనుసరించారు. వీరిలో ముఖ్యమైనవారు - వాల్టర్ రెక్‌లెస్, రాబర్ట్ ఫారిస్, వారన్ డన్‌హామ్, పాల్ క్రేసే, ఫ్రెడరిక్ థ్రాసర్, థియోడర్ అండర్సన్, హార్వే జోర్బాంగ్, ఎర్నెస్ట్ వూరర్, లూయీస్ వర్త్, రాబర్ట్ రెడ్‌ఫీల్డ్ మొదలయినవారు. వీరు అన్ని పెద్ద నగర సముదాయాల భౌగోళిక పంపిణీలో సామాజిక అంతస్తు కుటుంబాల రకాలు, వయస్సుమూహాలు విచలిత ప్రవర్తన వంటి సామాజిక చలాంకాలు ప్రభావితం చూపిస్తాయని పేర్కొంటారు.

చికాగో సంప్రదాయవాదులు, లేదా సంప్రదాయ ఆవరణశాస్త్రవేత్తల అధ్యయనాలు ఎన్నో విమర్శలకు గురైనప్పటికీ, వీటి ప్రభావం ఇంకా కనపడుతూనే ఉంది. ఈ అధ్యయనాలను ఇంకా ఉపయుక్త అధ్యయనాలుగా పేర్కొంటున్నారు. అంతేకాక కొందరు సమాజశాస్త్రవేత్తలు ఆవరణశాస్త్రంలోని చికాగో సంప్రదాయాన్ని పునరుద్ధరించడానికి ప్రయత్నించినారు.

23.3.3 నవ్య సంప్రదాయ వాదము (Neo - Classical School of Thought)

చికాగో ఆవరణశాస్త్ర సిద్ధాంతం ప్రతిపాదించిన జైవిక సిద్ధాంతం (Biotic Framework) ఎన్నో విమర్శలకు గురయ్యింది. దీనిని విమర్శించిన రచనలలో ముఖ్యమైనవి - 1938 సం॥లో ప్రచురితమైన మిల్లా అయిసా అలిహాన్ (Milla Aissa Alihan) విమర్శ "సోషల్ ఇకాలజీ", 1940లో ప్రచురితమైన వార్నర్ గెట్టీ (Warner Getty) వ్రాసిన వ్యాసం "హ్యూమన్ ఇకాలజీ అండ్ సోషల్ థియరీ". ఈ రెండు రచనలు 'జర్నల్ ఆఫ్ సోషల్ ఫోర్సెస్'లో ప్రచురితమైనాయి. 1947 సం॥లో మరో రెండు రచనలు సాంప్రదాయిక ఆవరణశాస్త్ర భౌతికవాదాన్ని విమర్శించినాయి. ఇవి - వాల్టర్ ఫైరీ రచించిన 'లాండ్ యూజ్ ఇన్ సెంట్రల్ బోస్టన్", సోషియాలజీ అండ్ సోషల్ రీసెర్చ్" లో ప్రచురితమైన "ఏ - రీ-ఎగ్జామినేషన్ ఆఫ్ ది ఇకలాజికల్ థియరీ" అనే ఎ.బి. హాలింగ్‌షెడ్ రచించిన వ్యాసం. కాథరీన్ బైల్, బీవర్లీ డేవిస్, ఆటిస్ డంకన్, సి.ఇ. గెహ్ల్కే, పాల్‌హాట్ మొదలయినవారు సాంప్రదాయిక ఆవరణశాస్త్రవేత్తలు ప్రతిపాదించిన జైవిక ప్రమేయం అవాస్తవికమైనదని విమర్శించినారు. ఆవరణశాస్త్ర దత్తాంశాలను సాంస్కృతిక విలువలు, సామాజిక వ్యవస్థాపనల దృష్ట్యా వివరించాలని పేర్కొంటూ వీరు "స్వచ్ఛంద ఉపగమము" (Voluntaristic Approach) అనే క్రొత్త పద్ధతిని ఆవిష్కరించినారు. వీరి అభిప్రాయం ప్రకారం సంప్రదాయ ఆవరణ శాస్త్రవేత్తలు అధ్యయనం చేసిన చికాగో నగరంలో కూడా నగరం పెరుగుదల రాజకీయ, వ్యాపార చర్యలవల్ల మాత్రమే ఏర్పడింది. అంటే నగర నమూనాల వివరణను భౌగోళిక అంశాలతో మాత్రమే ఇవ్వలేము. 'స్వచ్ఛందవాదులు'గా రచనలు సాగించిన వారిలో విలియం ఫోరం (William Form), క్రిస్టెన్ జోనాసన్ (Christen Jonassen), గిడియన్ షోబర్గ్ (Gideon Sjobreg) ప్రధానమైనవారు.

1930 దశకం చివరి భాగంనాటికి సంప్రదాయవాదాన్ని విమర్శిస్తూ భౌతిక కారకాలకు ప్రాధాన్యతనిచ్చే "నవ్య-సంప్రదాయ వాదం" ప్రచారంలోకి వచ్చింది. నవ్యసంప్రదాయవాదులు జేమ్స్‌క్విన్ (James Quin) లాగా సంస్కృతి ఆధారంగా ఆవరణశాస్త్రాన్ని అవగాహన చేసుకోవడానికైనా ప్రయత్నించినారు. లేదా అమోస్ హాలే (Amos Hawley) వలె సముదాయపు ఆర్థిక దృక్కోణాలలో ప్రతిబింబించే సాంస్కృతికాంశాలపై దృష్టిని కేంద్రీకరించారు. నవ్య సంప్రదాయ భౌతికవాదులు కొన్ని "పస్త్వాశ్రయ" అంశాలపట్ల సామాజిక వ్యవస్థాపన లేదా / మరియు మానవుని ప్రతిస్పందనలను ఆవరణశాస్త్ర పరిశోధనా వస్తువులుగా పేర్కొంటారు. వీరు ఆత్మాశ్రయతను అంగీకరించరు. నవ్యసంప్రదాయ భౌతికవాదులలో ప్రధనమైనవారు అమోస్‌హాలే, ఆటిస్ డంకన్ (Otis Duncan), లియో ష్నోర్ (Leo Schnolre), జాక్ గిబ్స్ (Jack Gibbs), వాల్టర్ మార్టిన్ (Walter Martin).

23.3.4 పారిస్థితిక సంశ్లిష్టతావాదము (The Ecological Complex School))

ప్రాచీన చికాగో సంప్రదాయవాదులకు, డంకన్, ష్నోర్ గిబ్స్, మార్టిన్ వంటి ఉత్సాహవంతులైన యువ ఆవరణశాస్త్రవేత్తలకు మధ్య సయోధ్య కుదర్చడానికి తొలుత ప్రయత్నించినవారు మెకంజీ (Mekenzie) అయితే ఆ ప్రయత్నాన్ని కొనసాగించినవారు హాలే(Hawley). ప్రస్తుత ఆవరణశాస్త్ర రచయితలు తొలి చికాగో

ఆవరణశాస్త్రవేత్తలచేత మాత్రమే గాక దుర్ఖెయిమ్, సంప్రదాయ అర్థశాస్త్రవేత్తలు మార్క్స్, అతని అనుయాయులచేత ప్రభావితులైనారు.

డంకన్, స్నోర్ (Duncan & Schnore) లు ప్రతిపాదించిన 'పారిస్థితిక సంశ్లిష్టత' (Ecologicalcomplex)లో నాలుగు మౌలికాంశాలు ఉన్నాయి. (1) జనాభా (Population), (2) పరిసరాలు (Environment) (3) సామాజిక వ్యవస్థాపన (Social Organisation), మరియు (4) సాంకేతిక పరిజ్ఞానము (Technology), ఈ చలాంకాలు ప్రకార్యపరంగా పరస్పర సంబంధం కల్గి ఉంటాయి. వీటిలోని ఒక అంశంలో మార్పు ఏర్పడితో మిగతా అంశాలన్నీ మారుతాయి. డంకన్, స్నోర్‌ల వాదన ప్రకారం వారి సిద్ధాంతం సమాజశాస్త్రంలోని రెండు ప్రధాన సంప్రదాయాలైన సాంస్కృతిక (cultural), సామాజిక - మానసిక (social - psychological) వాదాల కంటే విభిన్నమైనది. వీరి సిద్ధాంతం ప్రకారం మానవుని ప్రవర్తన ఆవరణ పరిస్థితులకు అనుగుణంగా ఉండాలంటే కొన్ని వైయక్తికేతర భౌతిక పరస్థితులను అవలంబించాల్సి ఉంటుంది. ఈ సిద్ధాంతం పరిమాణాత్మక గణాంక దత్తాంశాల వివరణకు ఉపయోగపడినప్పటికీ, మానవ ఆవరణశాస్త్రం వైయుక్తికేతర ఆధారంపైన ఉంటుందన్న వాదం అవాస్తవికమైనది.

నవ్య సంప్రదాయ ఆవరణ శాస్త్రవేత్తలలో ముఖ్యులైన మరో ఇద్దరు శాస్త్రవేత్తలు గిబ్స్ (Gibbs), మార్టిన్ (Martin)లు. వీరి రచన "అర్బనైజేషన్" టెక్నాలజీ అండ్ ది డివిజన్ ఆఫ్ లేబర్ (Urbanisation,Technology and the Division of Labour) లో క్రింద పేర్కొన్న అధ్యయనాంశాలను వివరించినారు.

1. నగరీకరణస్థాయి శ్రమవిభజనను బట్టి మారుతూ ఉంటుంది.
2. ఒక సమాజంలోని శ్రమవిభజన వినియోగపు వస్తువుల వ్యాప్తిపై ఆధారపడి ఉంటుంది.
3. ఒక సమాజంలోని నగరీకరణస్థాయి సాంకేతికాభివృద్ధినిబట్టి మారుతూ ఉంటుంది.
4. ఒక సమాజంలోని సాంకేతికాభివృద్ధి వినియోగపు వస్తువుల వ్యాప్తిని బట్టి మారుతూ ఉంటుంది.

ఈ ప్రమేయాల ఆధారంగా 'ఒక సమాజంలోని నగరీకరణకు వినియోగవస్తువుల వ్యాప్తికి ప్రత్యక్ష సంబంధముంటుందన్న" సిద్ధాంతాన్ని గిబ్స్, మార్టిన్‌లు ప్రతిపాదించారు.

డంకన్, స్నోర్‌ల వలెనే గిబ్స్, మార్టిన్‌లు కూడా దత్తాంశ విశ్లేషణలో విలువల పాత్రను అంతగా పట్టించుకోరు. పైన పేర్కొన్న రచనలో వారు ఈ విధంగా పేర్కొన్నారు. "నగరీకరణను, శ్రమవిభజనను సామాజిక-సాంస్కృతిక విలువలు, తాత్త్విక సిద్ధాంతాలు ప్రభావితం చేస్తాయన్న విషయం నిజమేకావచ్చు. కానీ ఈ దృగ్విషయాలను శ్రమయొక్క వివరణలుగా మేం తిరస్కరిస్తాం. ఈ అధ్యయనంలో పేరొన్న సంబంధాలను వివరించే వివరణలుగా కూడా వాటిని మేం అంగీకరించలేం". గిబ్స్, మార్టిన్‌ల సిద్ధాంతమైన "నగరీకరణ ప్రక్రియలో విలువల జోక్యం అనవసరం" అన్న ప్రమేయాన్ని అంగీకరించినప్పటికీ, "శ్రమ విభజనలో విలువల పాత్రేమీ ఉండదన్న ప్రమేయాన్ని మాత్రం అంగీకరించడం సాధ్యంకాదు. ఎందుకంటే, శ్రామికులు, మరియు మానేజ్‌మెంట్, శ్రామికుల మధ్య పంచుకున్న విలువలేవీ లేకపోతే శ్రామికులు పనిచేయడం కష్టమైనపని. వస్తు నియమపద్ధతిలో సేవలను పొందే సమాజాలలో కూడా వినిమయానికి సంబంధించిన కొన్ని నియమాలు ఉంటాయి.

మరో ఇద్దరు నవ్య సంప్రదాయ ఆవరణశాస్త్రవేత్తలు - అమోస్ హాలే, విలియం ఎఫ్. అగ్బర్న్‌లు - నగరా ప్రదేశాన్ని నిర్ణయించడంలోనేగాక, వాటి అంతర్గత అమరికలో కూడా సాంకేతిక పరిజ్ఞానం పాత్ర ఉంటుందని" వివరిస్తారు. అయితే అగ్బర్న్ ప్రతిపాదించిన "నగరాలలోని జనాభా నివాస విధానం, నివాసగృహాలు, స్థానిక రవాణాపై ఆధారపడి ఉంటాయన్న ప్రమేయం ఒక అతిశయోక్తి మాత్రమే. ఈ విమర్శ హాలే ప్రతిపాదించిన "నగర కేంద్రాలలో జనాభా విస్తరించడం చలనానికి సంబంధించిన సౌలభ్యాలు పెరగడానికి ఒక ప్రతిస్పందన" అనే ప్రమేయానికి కూడా వర్తిస్తుంది. నగర ప్రక్రియలపై సాంకేతిక విజ్ఞానం ప్రభావాన్ని తగ్గించే రీతిలో సాంస్కృతిక విలువలు, సత్తా కారకాలు ఏ విధంగా పనిచేస్తాయో వివరించే దత్తాంశాలను ప్రపంచం నలుమూలలో గల నగరాలలో సేకరించినారు. ఉదా॥కు డోస్టన్ (Doston) యొక్క 'మెక్సికన్ నగరాల' అధ్యయనం, భారతదేశంలోని బెంగుళూరు నగరాన్ని అధ్యయనం చేసిన జిస్ట్ (Gist) అధ్యయనం ఈ పారిశ్రామిక సముదాయాలలోని 'ఉపనగరీకరణ ప్రక్రియను సామాజిక-సాంస్కృతిక కారకాలు తగ్గించాయని పేర్కొంటాయి. ఈ సందర్భంలో రాజకీయ సిద్ధాంతాలచేత

BRAOU

సృజించబడిన 'బెర్లిన్‌గోడ' బెర్లిన్ నగరంలోని నివాస ప్రాంతాలను, వలసను ఏ విధంగా ప్రభావితం చేసిందో పరిశీలించవచ్చు.

నవ్య సంప్రదాయ ఆవరణ శాస్త్రం విలువలతో సంబంధంలేనిదేమీ (Value-free) కాదు. ప్రతిసమాజంలో బాహిర భౌగోళిక సంబంధాలకు మానవులు ఏవో అర్థాలను ఆపాదిస్తారు. ఈ అర్థాలు కాలాన్ని బట్టి మారుతూ ఉంటాయి.

23.4 నగరాల పెరుగుదల యొక్క పారిస్థితిక నమూనా

గ్రామ ప్రాంతాల రూపాలు మౌలికంగా భౌగోళక పరిస్థితులపై ఆధారపడి ఉంటాయి. గ్రామాలలో వ్యవసాయదారులు పొలంతీరు, వ్యవసాయ కార్యక్రమాలకు పనికి వస్తుందా లేదా వంటి అంశాల దృష్ట్యా నివాస స్థలాన్ని ఎంచుకుంటారు. ఈ రకమైన ఎంపిక "వైయుక్తికమైనది". అందువల్లనే నివాస ప్రాంతాల అమరిక గ్రామాలలో ఒక నియమాన్ని అనుసరించదు.

దీనికి వ్యతిరేకంగా నగర ప్రాంతాలలో నివాస ప్రాంతాల అమరికను కొలవవచ్చు, వివరించవచ్చు. నగర కార్యక్రమాలలో ఒక క్రమం ఉంటుంది. నగరంలోని వేర్వేరు విభాగాలు భౌగోళిక పరిస్థితుల ఫలితంగా కాక సామాజికాంశాల ఆధారంగా ఏర్పడతాయి. నగరంలో బహుళ ప్రకార్యాలుంటాయి. ప్రకార్యాలలోని వైవిధ్యం పై ఆధారపడి ఎన్నో నగరాల పెరుగుదలకు సంబంధించిన సిద్ధాంతాలు ఆవిర్భవించినాయి.

ఈ సిద్ధాంతాలలో ముఖ్యమైనవి :

(a) ఎర్నెస్ట్ బర్జెస్ ప్రతిపాదించిన "కేంద్రీకృత మండల సిద్ధాంతము"

(b) హోమర్ హోయట్ (Hormer Hoyt) ప్రతిపాదించిన "సెక్టర్ సిద్ధాంతము" (Sector Theory)

(c) సి.డి. హారిస్, ఎడ్వర్డ్ ఉల్‌మాన్‌లు రూపొందించిన "బహుళ కేంద్రక సిద్ధాంతము". (Multiple Nuclei Theory)

ఈ సిద్ధాంతాలలో ప్రతి ఒక్కటి పారిస్థితిక పరివర్తనను, ఈ పరివర్తనల ఆధారంగా ఏర్పడే నివాస ప్రాంత రూపాలను అధ్యయనం చేస్తుంది. ఈ సిద్ధాంతాలన్నీ అమెరికన్ నగరాల పెరుగుదల, ఆవరణపరమైన నిర్మితికి సంబంధించిన సమాచారం ఆధారంగా రూపొందించబడినవే. ఈ సిద్ధాంతాలు అమెరికన్ నగరాల అధ్యయనానికి అనువుగా ఉంటాయి. ఇతర దేశాల నగరాల అధ్యయనాలకు ఇవి అంత అనుకూలంగా ఉండవు.

(i) కేంద్రీకృత మండల సిద్ధాంతము : నగరాల భౌతిక నిర్మితి ఆధారంగా నగరాల పెరుగుదలను వివరించే కేంద్రీకృత మండల సిద్ధాంతాన్ని బర్జెస్ ప్రతిపాదించినాడు. ఇతని సిద్ధాంతం ప్రకారం నగరాలు వాటి కేంద్రం చుట్టూతా మండలాలలుగా విస్తరిస్తాయి. (చూ. పటం 1)

BRAOU

పటం - 1.

కేంద్రీకృత మండల సిద్ధాంతము

(Concentric Zone Theory)

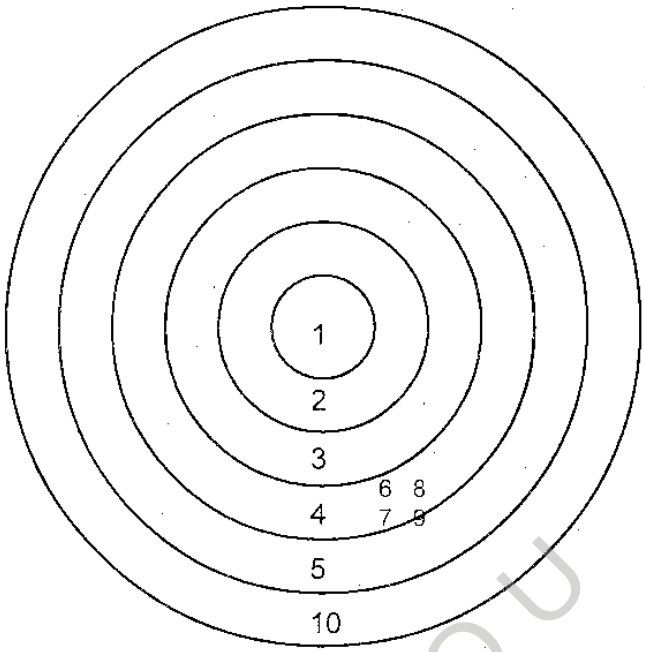

1.	Central Business District	-	కేంద్ర వ్యాపార కేంద్రము
2.	Wholesale light manufacturing	-	టోకు చిన్నతరహా వస్తువుల ఉత్పత్తి మండలము
3.	Low-class residential	-	నిమ్నవర్గ నివాస మండలము
4.	Medium-class residential	-	మధ్యవర్గ నివాస మండలము
5.	High-class residential	-	ఉన్నత వర్గ నివాస మండలము
6.	Heavy Manufacturing	-	పద్దతరహా పరిశ్రమల మండలము
7.	Outlying business district	-	పొలిమేరలోని వ్యాపారకేంద్రము
8.	Residential Suburb	-	నివాస ఉపనగరము
9.	Industrial Suburb	-	పారిశ్రామిక ఉపనగరము
10.	Commuter's Zone	-	కమ్యూటర్‌ల మండలము

బర్జెస్ ప్రతిపాదించిన ఈ మండలాలు కేవలం ఆదర్శప్రాయాలు మాత్రమే. నదులు, సరోవరాలు, పర్వతాలవంటి భౌతిక అవరోధాలు సముదాయం యొక్క మండల నమూనాను మార్చివేస్తాయి. రైలు, రోడ్డు మార్గాలు మండలాలను చిన్నవిభాగాలుగా విభజిస్తాయి.

నగరంలోని ప్రధానమైన మండలాలు అయిదు. వీటిలో కేంద్రస్థానాన్ని ఆక్రమించేది కేంద్ర వ్యాపార జిల్లా (CBD). దీని చుట్టుతా గల సామాజిక సమస్యలు కల సంధాయుగపు ప్రదేశంలోనికి వ్యాపార ఉత్పత్తి మండలం చొచ్చుకునిపోతూ ఉంటుంది. మూడవ మండలంలో శ్రామికుల నివాస గృహాలు, ఫ్యాక్టరీలు ఉంటాయి. నాలుగవ మండలం, నగర సరిహద్దుల వరకూ విస్తరించి ఉంటుంది. దీనిలో ఒకే కుటుంబం నివసించే నివాసగృహాలు, ఎక్కువ అద్దె గల అపార్ట్‌మెంట్ భవనాలు ఉంటాయి. దీనిని మధ్యవర్గం వారి నివాసస్థలంగా పేర్కొనవచ్చు. దీని

BRAOU

తరువాత ఉపనగరాలు, గ్రామాలతో కూడిన కమ్యూటర్ మండలం ఉంటుంది. CBD కి, ఈ మండలానికి మధ్య దూరం ప్రయాణంచేయాలంటే అరగంటనుంచి గంట పడుతుంది.

బర్జెస్ తన పరికల్పనకు మద్దతుగా చికాగో నగరంపై ఆధారపడిన సమాచారాన్ని పేర్కొన్నాడు. చికాగో నగరంలోని కేంద్రప్రాంతం (LOOP), నుంచి పొలిమేరవైపు వెడుతున్న కొద్దీ నేరాల రేటు, స్త్రీ, పురుష నిష్పత్తి, విదేశాలలో జన్మించిన వారి సంఖ్య క్రమంగా తగ్గుతూ ఉంటుందని, ఇళ్ళపై స్వంత హక్కులు పెరుగుతాయని బర్జెస్ అభిప్రాయము.

(ii) హొయట్ ప్రతిపాదించిన సెక్టర్ సిద్ధాంతము (Hoyt's Sector Theory of Urban Growth)

1939 సం॥లో హోమర్ హొయట్ తన సెక్టర్ సిద్ధాంతాన్ని ప్రతిపాదించారు. ఈ సిద్ధాంతం ప్రకారం భూమి ఉపయోగితా నమూనాలు CBD నుంచి ఆ ప్రాంతం ఎంత దూరంలో ఉందన్న అంశాన్ని బట్టిమారవు. ప్రధాన రవాణా మార్గాలు, అద్దె, భూఆస్తి ధరలు భూమి ఉపయోగితను ప్రభావితం చేస్తాయి. నగరాలు కేంద్రీకృత మండలాలుగాగాక భూమి ఉపయోగితననుసరించి పెరుగుతాయి. సాధారణంగా అధిక అద్దెగల ప్రాంతాలు నగరంలోని సెక్టర్‌ల పొలిమేరలలో ఉంటాయి. పారిశ్రామిక ప్రాంతాలు CBD చుట్టూ కేంద్రీకృతమవవు. నదీపరీవాహ ప్రాంతాలు, రైలు, రోడ్డు మార్గాలున్నచోట ఏర్పడతాయి. ఇటీవలి కాలంలో పరిశ్రమను నగర పొలిమేరలలో నిర్మించడం జరుగుతున్నది. (చూ. ప. 2.)

సెక్టర్ సిద్ధాంతము

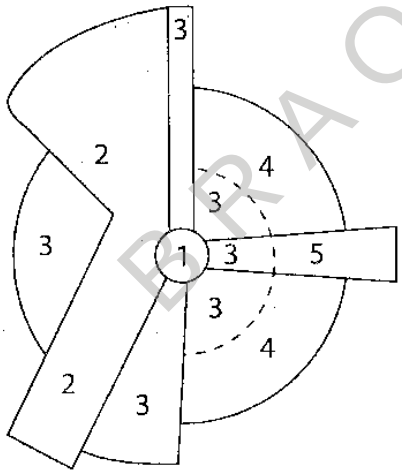

1. కేంద్ర వ్యాపార జిల్లా
2. టోకు ఉత్పత్తి కేంద్రాలు
3. నిమ్న - ఆదాయవర్గాల గృహాలు
4. మధ్యవర్గాల నివాసాలు
5. ఉన్నత వర్గాల నివాసాలు.

కేంద్రీకృత మండల సిద్ధాంతం పేర్కొన్న విధంగానే ఈ సిద్ధాంతంకూడా నగరాలు చక్రీయ నమూనాను అనుసరించి పెరుగుతాయని పేర్కొన్నది. అయితే రవాణా మార్గాలకున్న ప్రాముఖ్యత ఫలితంగా నగరాల సరిహద్దులు చక్రీయంగా కాక నక్షత్రాకృతిలో ఉంటాయి. సెక్టర్ సిద్ధాంతం నగర రూపంకన్నా రవాణా మార్గాల చుట్టూతా భూమి ఉపయోగితా నమూనాలపై దృష్టిని కేంద్రీకరించింది.

(iii) బహుళ కేంద్రక సిద్ధాంతము (Multiple Nuclei Theory of urban growth

ఈ సిద్ధాంతాన్ని 1945లో సి.డి. హారిస్, ఎడ్వర్డ్ ఎల్. ఉల్మాన్‌లు ప్రతిపాదించినారు.. వీరి అభిప్రాయం ప్రకారం నగరాలు చక్రీయ మండలాలుగానో, సెక్టర్‌లుగానో అభివృద్ధి చెందవు. నగరాలు ఏదో ఒకో నమూనాను అనుసరించి అభివద్ధి చెందవు. నగరానికి ఒకే కేంద్రంకాక బహుళ కేంద్రాలుండవచ్చు. ఈ కేంద్రాన్ని ఏదో ఒక పనిలో ప్రత్యేకతను కల్గి ఉంటాయి. ఉదా॥కు రిటైల్, టోకు వ్యాపారం, వ్యాపార లావాదేవీలు, ప్రభుత్వ కార్యకలాపాలు, వినోదం, విద్య మొ॥నవి. (చూ. పటం. 3)

BRAOU

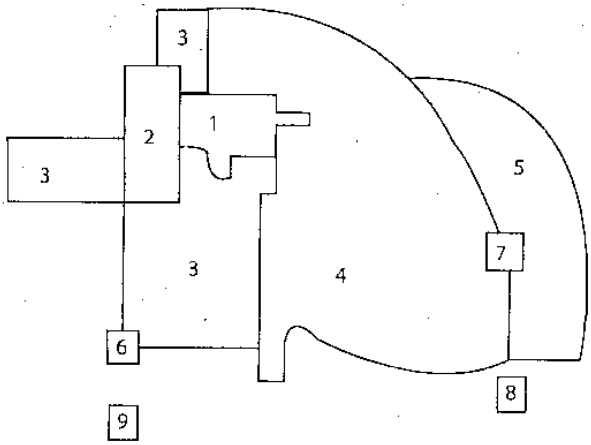

1. కేంద్రవ్యాపార జిల్లా
2. టోకు ఉత్పత్తి కేంద్రం
3. నిమ్న వర్గాల గృహాలు
4. మధ్యవర్గాల గృహాలు
5. ఉన్నత వర్గాల గృహాలు
6. పెద్ద పరిశ్రమలు
7. నగరం వెలుపలగల పరిశ్రమలు
8. నివాస ఉపనగరము
9. పారిశ్రామిక ఉపనగరము.

బహుళ కేంద్రీక సిద్ధాంతము

ఈ సిద్ధాంతం ప్రకారం నగరంలోని వివిధ కార్యకలాపాల ప్రత్యేకతలు నగరంలో బహుళ కేంద్రకాలు ఏర్పడేలా చేస్తాయి. టోకు, వ్యాపారం, పరిశ్రమలు, ఉన్నత, మధ్య, నిమ్న వర్గాల గృహాలు మొదలయినవన్నీ CBD కంటే వేరుగా కేంద్ర స్థానాలను ఏర్పరచుకుంటాయి.

ఈ సిద్ధాంతాలపై విమర్శలు :

కేంద్రీకృత మండల సిద్ధాంతాన్ని విమర్శించినవారిలో అలిహాన్ (Alihan) ముఖ్యమైనవారు. అలిహాన్ అభిప్రాయం ప్రకారం బర్జెస్, హోయట్‌లు రూపొందించిన సిద్ధాంతాలలో ఒక కేంద్రీకృత మండలంలోని దృగ్విషయాలు ఒకే రకంగా ఉంటాయన్న ప్రమేయం ఇమిడి ఉంది. ఈ ప్రమేయం సరైనది కాదు. అంతేకాక నగరంలో అయిదు మండలాలే ఉండనవసరంలేదు. మండలాల సంఖ్య ఎన్నైనా ఉండవచ్చు. ఈ సిద్ధాంతాలు సాంస్కృతిక కారకాలు, పారిస్థితిక ప్రక్రియలు నగరాలను ఏ విధంగా ప్రభావితం చేస్తాయన్న అంశాన్ని గణనలోకి తీసుకోలేదు.

బోస్టన్ నగరాన్ని అధ్యయనం చేసిన ఫైరే (Firay) అభిప్రాయం ప్రకారం కేంద్రీకృత మండల, సెక్టర్ సిద్ధాంతాలు ఆ నగరాన్ని వివరించలేవని పేర్కొన్నాడు.

జాన్ ఎం. షెపర్డ్ (John M. Sheperd) అభిప్రాయం ప్రకారం ఈ సిద్ధాంతాలన్నీ నగరాల పెరుగుదలను వివరించే సిద్ధాంతాలయినప్పటికీ, వీటిలో ఏ ఒక్కటీ అన్ని నగరాలకు సరిపోయేది లేదు.

కేంద్రీకృత మండల, సెక్టర్, బహుళ కేంద్రీక సిద్ధాంతాలు ఎన్నో విమర్శలకు గురైనాయి. ఇటీవలికాలంలో సామాజిక ప్రదేశ విశ్లేషణ (Social - area anlaysis) ను షెర్వీ (Shervy), ఎస్రెఫ్ (Eshref), వెండల్‌బెల్ (Wendell Bell)లు రూపొందించినారు.

ఈ విశ్లేషణలో నగర సముదాయాల ఉపజనాభా వర్గాలను విశ్లేషించడం జరుగుతుంది. ఈ విశ్లేషణలో ప్రధానంగా సామాజిక శ్రేణి (Social Rank), నగరీకరణ, వేర్పాటు అనే మూడు చలాంకాలను ఉపయోగిస్తారు. ఈ సిద్ధాంతంకూడా ఎన్నో విమర్శలకు గురయ్యింది.

23.5 సారాంశం

ఈ పాఠంలో మానవ ఆవరణ శాస్త్రం స్వభావాన్ని, ఆవరణశాస్త్ర సిద్ధాంతాలను విపులంగా అధ్యయనం చేశారు. ఈ అధ్యయనాలు నగరీకరణ ధోరణులు అవగాహన చేసుకోవడంలో ఎంతగానో ఉపయోగపడతాయి.

BRAOU

23.6 నమూనా పరీక్ష ప్రశ్నలు

I. ఈ క్రింది ప్రశ్నలను 30 పంక్తులలో జవాబులు రాయండి.

1. మానవ ఆవరణ శాస్త్ర స్వభావాన్ని వివరించండి.
2. మానవ ఆవరణ శాస్త్ర పరిధిని వివరించండి.
3. ఆవరణ శాస్త్ర సంప్రదాయ వాదుల సిద్ధాంతాన్ని వివరించండి.

II. ఈ క్రింది ప్రశ్నలకు 15 పంక్తులలో జవాబులు రాయండి.

1. నవ్య - సంప్రదాయవాదుల సిద్ధాంతాలను వివరించండి.
2. సంశ్లిష్టత వాదము వివరించండి.

23.7 చదవదగిన పుస్తకములు

Bergel E.V.	-	Urban Sociology
Gist and Fava	-	Urban Society
Ley, David	-	Social Geography of the city
Quinn	-	Urban Sociology
Ralph Thompson	-	Urban Structure

BRAOU

భాగం - 24 : ఉపనగరాలు - ఉపనగరీకరణ, నివాస ప్రాంత పరంగా సామాజిక వర్గాల పంపిణీ, వేర్పాటు

విషయక్రమం

24.0 లక్ష్యాలు

24.1 పరిచయం

24.2 ఉపనగరాలు (Suburbs)

24.2.1 ఉపనగరాలు - నిర్వచనం

24.2.2 ఉపనగరాల పుట్టుక

24.2.3 ఉపనగరాల లక్షణాలు

24.2.4 ఉపనగరాల రకాలు

24.2.5 ఉపనగరాల సమస్యలు

24.3 వేర్పాటు (Segregation)

24.3.1 వేర్పాటు - కారణాలు

24.3.2 నివాస ప్రాంతాల పరంగా సామాజిక వర్గాల పంపిణీ

24.3.3. నివాస ప్రాంతాల వేర్పాటు - దాని ప్రభావాలు

24.4 సారాంశము

24.5 నమూనా పరీక్షా ప్రశ్నలు

24.6 చదవదగిన పుస్తకములు

24.0. లక్ష్యాలు

ఈ భాగం చదివిన తరువాత మీరు :

- ఉపనగరం అంటే ఏమిటో నిర్వచించగలుగుతారు.
- ఉపనగరాల పుట్టుక, లక్షణాలు, రకాలను, సమస్యలను వివరించగలుగుతారు.
- వేర్పాటు అంటే ఏమిటో నిర్వచించగలుగుతారు.
- వేర్పాటుకు గల కారణాలు, నగర జీవనంపై దానియొక్క ప్రభావం ఏమిటో తెలుసుకోగలుగుతారు.

24.1 పరిచయం

నగర సముదాయంలో ప్రజలు వివిధ ప్రాంతాలను ఆక్రమించుకొని తమతమ ప్రత్యేక జీవన విధానాలను కొనసాగిస్తూ ఉంటారు. నగర సముదాయంలోని వివిధ ప్రాంతాలు వివిధ రకాల జనాభాకు, ప్రకార్యాలకు ఆలవాలమై ఉంటాయి. ఒక్కొక్క ప్రాంతంలో ఒక్కొక్క వర్గపు ప్రజలు నివసిస్తూ ఉంటారు. వివిధ ప్రాంతాల ప్రజల ఆదాయము, సంస్కృతి, వృత్తి, విలువలు, లక్ష్యాలు, జీవన విధానాలు వేరువేరుగా ఉంటాయి. ఈ విధంగా ఒక భౌతిక అస్తిత్వంగా ఏర్పడిన నగరం, దాని విభాగాలు స్థలం కోసం ఎంతో పోటీపడుతూ ఉంటాయి. నగరం ఎప్పుడూ అన్ని విధాలా వృద్ధి పొందుతూ ఉండటంవల్ల దాని విభాగాలు కూడా ఎక్కువ అవుతాయి. ఈ విధంగా పెరుగుతున్న నగరం దాని ప్రకార్యాల ననుసరించి వివిధ మండలాలుగా (Zones) విభజితమవుతు ఉంది. ఒక్కొక్క మండలంలో కొన్ని ప్రత్యేక ప్రకార్యాలు నిర్వహించబడతాయి. అంతేగాకుండా ఒక్కొక్క మండలంలో ఒక ప్రత్యేక వర్గానికి చెందిన ప్రజలు స్థలం కోసం పోటీ పడడం జరుగుతుంది. దీనితోపాటు నగరాలలో జనాభా విపరీతంగా పెరగడంవల్ల

BRAOU

ప్రజలు నగర పొలిమోరలకు స్థలంకోసం వెళ్ళవలసి వస్తుంది. ఈ విధంగా నగరం జనాభా పరంగాను, స్థలపరంగాను చాలా దూరంవరకు అన్ని వైపుల విస్తరిస్తుంది. ఈ ప్రక్రియలో భాగంగానే దాదాపు అన్ని పెద్ద నగరాలలో ఉపనగరాలు వెలసినాయి.

ఉపనగరం అంటే ఏమిటో, ఉపనగర లక్షణాలు, ఉపనగర రకాలు, సమస్యలు ఏమిటో చర్చించడం ఈ పాఠం యొక్క ప్రధానోద్దేశ్యము. దీనితోపాటు వేర్పాటు అంటే ఏమిటో, నగరాలలో నివాస ప్రాంతాల వేర్పాటుకు గల కారణాలేమిటో చర్చించడం ఈ పాఠ్యాంశం యొక్క మరొక ప్రధానోద్దేశ్యము.

24.2 ఉపనగరాలు (Suburbs) :

19వ మరియు 20 శతాబ్ద కాలంలో చాలా నగరాలు జనాభా పరంగాను, స్థలపరంగాను నగర కేంద్ర ప్రాంతం నుండి నగరం చుట్టూ చాలా దూరం వరకు విస్తరించినాయి. నగరంలో జనాభా పెరగడం మూలంగా నగర ప్రజలు నగర సరిహద్దులలో గల గ్రామాలలో నివాసమేర్పరచుకోవడం జరిగింది. దీనివల్ల నగరానికి, నగర సరిహద్దులలో గల గ్రామీణ ప్రాంతాలకు మధ్య పరస్పర చర్యలు ఎక్కువైనాయి. తద్వారా నగర సరిహద్దులలో గల గ్రామీణ ప్రాంతాలు కాలక్రమంలో నగరంలో అంతర్భాగంగా కలిసిపోయినాయి. అక్కడి జీవన విధానం కూడా సంపూర్ణంగా మారిపోయి నగర సరిహద్దులలో వృద్ధి చెందిన సముదాయాలను ఉపనగరాలు అని అనవచ్చు.

ఇప్పుడు ఉపనగరాల నిర్వచనం, పుట్టుక, వాటి లక్షణాలు, రకాలు, సమస్యలు మున్నగు అంశాలను గురించి వివరంగా చర్చిద్దాం.

24.2.1 ఉపనగరాలు - నిర్వచనం

వాస్తవికంగా ఉపనగరాలను నిర్వచించడానికి నిర్దిష్ట ప్రాతిపదికలనేవి లేవు. అనేక కారణాల వల్ల ఉపనగరాలు ఏర్పడవచ్చు. ప్రత్యేకంగా ఈ కారణం వల్లనే ఉప నగరాలేర్పడతాయని చెప్పలేవు. అయినప్పటికినీ కొన్ని ప్రాతిపదికల నాధారంగా చేసుకొని ఉపనగరాలను ఈ క్రింది విధంగా నిర్వచించడం జరిగింది.

జాన్ కాన్నెల్ (John Connell) ప్రకారం నగర కేంద్ర ప్రాంతానికి సుదూరంగా ఉండి, నగరంపై ఆధారపడియుండే నగర సరిహద్దు ప్రాంతాన్ని ఉపనగరం అంటారు.

డబ్ల్యు. స్కానర్ (W. Schaner) ప్రకారం నగర పొలిమేరలలో విశాలమైన స్థలంలో జనావాసాలు కలిగి యుండి, సాపేక్షకంగా తక్కువ జనసాంద్రత కలిగియున్న గ్రామీణ ప్రాంతాలను ఉపనగరాలు అంటారు.

ఉపనగరాలు ప్రధానంగా స్థలపరంగా విస్తరించబడిన సముదాయాలు. ఉపనగరాలు స్థల కొరతను ఎదుర్కొంటున్న నగర ప్రజలకు స్థలాన్ని కల్పిస్తాయి. కాని ఉద్యోగ వసతినిగాని, జీవన భృతినిగాని కల్పించలేవు. కాబట్టి ఉపనగలాలలో స్థిరపడిన వ్యక్తులు తమ జీవన భృతికి నగరంపైననే ఆధారపడియుండవలసి ఉంటుంది. అంతేగాకుండా ఉపనగర ప్రజలు తమ యితర అవసరాలైన విద్య, ఆరోగ్యవసతి, వ్యాపారం, ప్రభుత్వపరమైన కార్యకలాపాలు తమకు కావలసిన వస్తువులను కొనడంగాని, విక్రయించడంగాని, వినోద కార్యకలాపాలు మున్నగు వాటన్నింటికోసం నగర కేంద్ర ప్రాంతంపై ఆధారపడవలసి ఉంటుంది.

కాబట్టి, ఉపనగరాలు నగర కేంద్రానికి దూరంగా అభివృద్ధి పొందుతాయి. కాని అందులో ఉన్న జనాభాను మహానగర జనాభాగానే పరిగణిస్తారు. అంతేగాకుండా ఉపనగరీయత ఒక రకమైన జీవిత విధానము. అటువంటిజీవిత విధానంలో ఇరుగు పొరుగుతనము, కుటుంబ విలువల మీద గట్టి నమ్మకము, అంతస్తుమీద అభిలాష, అనువర్తన, ప్రవర్తన మొదలైనవి యిమిడి ఉంటాయి. నగరాలు ఆధునిక మహానగరాలుగా అభివృద్ధి చెందినప్పుడే ఉపనగరాలు ఏర్పడతాయి. ఉపనగరము నగరానికి ఉన్న సంశ్లిష్టతవల్ల, అభివృద్ధి వల్ల ఏర్పడుతుంది. ఉపనగరం పెరుగుదల వర్తక, వాణిజ్య రంగాలలో పలు రకాలైన అభివృద్ధి కార్యకలాపాలమీద, పారిశ్రామికాభివృద్ధి మీద, రాకపోకల సౌకర్యాలమీద ఆధారపడి ఉంటుంది. మధ్య తరగతి ప్రజలు ఎక్కువగా నగరంలో విస్తరించడంవల్ల, గృహ నిర్మాణ పథకాలు ఎక్కువగా వ్యాపించడంవల్ల ఉపనగరాలు, వాటి సంఖ్య నగర ప్రాంతంలో ఎక్కువ అవుతాయి. అంతేకాకుండా స్వస్థలంమీద, స్వగృహంమీద అభిమానము, సాంఘికంగా తమతో సమానంగా ఉన్నవారికి చేరువగా

BRAOU

నివసిద్దామనే కోరిక నగరవాసులకు ఉండడంవల్ల ఉపనగరాలు ఏర్పడుతున్నాయి. ముఖ్యంగా యివి నివాస యోగ్యమైన రూపాలలో ఏర్పడతాయి. అక్కడక్కడ పారిశ్రామిక ఉపనగరాలు కూడా వెలుస్తాయి. అయితే ఉపనగరాలు నగరీకరణ ప్రాంతానికి దూరంగా వ్యాప్తి చెందినప్పటికి, నగరానికి వీటికి మధ్య రాకపోకల సౌకర్యాలు ఉండటంవల్ల ఉపనగరాలలో నివసిస్తున్న వారికి నగరము అందుబాటులోనే ఉంటుంది. ఉపనగరాలలో జనసాంద్రత మహానగర కేంద్ర ప్రాంతంలో ఉన్నంతగా ఉండదు. ఉపనగరవాసుల వృత్తులు అన్నీ గ్రామీణేతర, వ్యవసాయేతర వృత్తులు. వీరు కూడా కుటుంబ జీవితాన్ని, చదువులను, వినోదాన్ని ప్రాంత నగర జీవనంలాగానే అనుభవిస్తారు. ఇక్కడ కూడా నగర ప్రాంతంలో ఉన్న విలువలే ఉంటాయి. కాబట్టి ఉపనగరము ఆక్రమించుకొన్న ప్రాంతాన్ని ఉపనాగరక ప్రాంతము అంటారు.

24.2.2 ఉపనగరాల పుట్టుక (Origin of suburbs) :

నగర సముదాయాల లక్షణాలలో ఉపనగరాలు అనేవి ఒకటి. వాస్తవానికి యివేమి కొత్తవి కావు. గత వంద సంవత్సరాలుగా అమెరికాలోని వివిధ మహానగరాల చుట్టూ ఈ ఉపనగరాలనేవి ఉన్నాయి. ముఖ్యంగా 19వ శతాబ్ద కాలంలో ఈ ఉపనగరాలనేవి విస్తృతంగా విస్తరించినాయి. ప్రధానంగా రెండవ ప్రపంచ యుద్ధానంతర కాలంలో అమెరికాలోని అనేక పెద్ద నగరాలలో ఉపనగరాలు ఆవిర్భవించి, అతి వేగంగా విస్తరించినాయి. ఫ్రెడిరిక్ లెవిస్ అలెన్ (Frederick Lewis Allen) అనే సామాజిక చరిత్రకారుడు ఉపనగరాలు పెరుగుదలను ఆరు దశలుగా వివరించినాడు. అవి :

(1) మొదటిదశ గుర్రం, బగ్గీకాలము.

ఈ దశ 19వ శతాబ్దం చివరికాలం నుండి మొదటి ప్రపంచ యుద్ధం ముగిసే కాలం వరకు సంబంధించినది. 19వ శతాబ్దం చివరి కాలంలో చాలామంది ఆర్థికంగా ఉన్నతస్థితిలో ఉన్నవారు నగరంలో కాకుండా నగరానికి ఆనుకొని ఉన్న గ్రామీణ ప్రాంతాలలో నివాసాలేర్పరచుకొన్నారు. వీరు సంవత్సరంలో కొంతకాలం ఆ నివాసాలలో గడిపి వచ్చేవారు. అంటే వారు తమ గృహాలను నగరంలోను నగర సరిహద్దులలో గల గ్రామాలలోను రెండు చేట్ల ఏర్పరచుకొని, సంవత్సరంలో కొంత కాలం గ్రామీణ నివాసంలో ఉండేవారు. ఈ ఆచరణ కొంత కాలనికి నగర సరిహద్దులలో గల గ్రామీణ ప్రాంతాలలోనే స్థిర నివాసముండేటట్లు అయ్యింది. నగరం నుండి ఈ గ్రామీణ ప్రాంతాలకు రవాణా సోకర్యాలు అభివృద్ధి పరచబడినాయి. రైలు, రోడ్డు వసతి కల్పించబడింది. దాని మూలంగా ప్రజలు నగర సరిహద్దు ప్రాంతాలలోనే స్థిర నివాస మేర్పరచుకోవడానికి యిష్టపడినారు. కాని నగరంతో ఆర్థిక, వర్తక, వ్యాపార సంబంధాలు కొనసాగినాయి.

ఈ కాలంలో ప్రధానంగా బోస్టన్ లాంటి నగరాలలో ఉపనగరీకరణ వేగవంతంగా విస్తరించింది. 1890వ సంవత్సరంలో "స్ట్రీట్ కార్ రైల్వేస్" (Street car Railways) అనే రవాణా సౌకర్య పద్ధతిని ప్రవేశపెట్టడంతో నగరానికి, ఉపనగర ప్రాంతానికి మధ్య రాకపోకల సౌకర్యాలు మరింత పెరిగి, జీవనం మరింత సులభతరమైంది. దీనివల్ల ప్రజలు నగరంలో పనిచేయడం, ఉపనగరాలలో నివాసమేర్పరచుకోవడం చేసినారు. తత్ఫలితంగా ఉపనగలాలు బెడ్‌రూమ్ సముదాయాలుగా మారినాయి.

(2) 1920వ సంవత్సర కాలం రెండవదశ.

ఈ దశలో రవాణా సౌకర్యాలలో విప్లవాత్మక మార్పులు వచ్చినాయి. వాహనాల సంఖ్య గణనీయంగా పెరిగింది. 1920వ సంవత్సరంలో 9 మిలియన్యలు ఉన్న కార్ల సంఖ్య 1930 సం॥ నాటికి 26 మిలియన్ల సంఖ్యకు పెరిగింది. రోడ్డు, రైలు మార్గాలు చాలా విస్తరింపబడినాయి. నగర కేంద్ర ప్రాంతాన్ని, ఉపనగర ప్రాంతాన్ని కలుపుతూ నేరుగా రోడ్డు సౌకర్యం ఏర్పాటు చేయబడింది. తద్వారా ఉపనగరంలో నివసించే ప్రజలు నేరుగా తమ స్వంత వాహనాలలో నగరానికి వచ్చి తమ వ్యాపార, వాణిజ్య, ఆర్థిక, సాంఘిక, వినోద, ఆరోగ్యపరమైన తదితర కార్యకలాపాలను ముగించుకొని తిరిగి తమ యింటికి వెళ్ళే సౌకర్యం ఏర్పడింది. దీనిమూలంగా ఉపనగర ప్రాంతంలో నివాసమేర్పరచుకొని, ప్రశాంత జీవనం గడపవలెనను కోరుకొనే వారి సంఖ్య పెరిగింది.

BRAOU

(3) 1930వ సంవత్సరం నుండి 1945 వరకు గల కాలం మూడవ దశ.

ఈ మధ్యకాలంలో గొప్ప ఆర్థిక సంక్షోభం, రెండవ ప్రపంచ యుద్ధం సంభవించినాయి. 1929 లో ఆర్థిక సంక్షోభం మొదలైనప్పుడు జాతీయాదాయం గందరగోళంలో పడడంవల్ల ఉపనగరాల పెరుగుదల కూడా కొంత తగ్గింది. అయితే 1930వ దశకం చివరిలో ఆర్థికస్థితి కొంతవరకు పుంజుకోవడంతో మళ్ళీ ఉపనగరాలు పెరుగుదల అనేది ప్రారంభమయి మెల్లిగా వేగాన్ని అందుకుంది. ఈ కాలంలో నగరాల చుట్టూ ఉపనగరాలు వెలువడి జనాభా చాలావరకు పెరిగింది.

(4) అలెన్ ప్రకారం రెండవ ప్రపంచ యుద్ధానంతర కాలం నాలుగవ మరియు ఐదవ దశలుగా చెప్పవచ్చు.

ఈ కాలంలో నగర సరిహద్దు ప్రాంతాలలో పెద్ద ఎత్తున ఉపనగరాలు వెలసినాయి. యిక్కడ మొదట ప్రత్యేకంగా యుద్ధ సైనికుల కోసం ఇళ్ళు నిర్మించడం జరిగింది. అవి పెద్ద నివాస కాలనీలుగా మారిపోయినాయి. వీటికి ప్రక్కనే యితరులు కూడా ఒక్కొక్కరు ఇళ్ళు కుట్టుకోవడంతో ఉపనగర ప్రాంతాలు వేగంగా వృద్ధి చెందినాయి. ఉపనగర ప్రాంతాలలో పెద్ద ఎత్తున ఇళ్ళు కట్టడంతో కేవలం ఆర్థికంగా ఉన్నత స్థితిలో ఉన్నవారే గాకుండా, మధ్య తరగతికి చెందిన ప్రజలుకూడా నగర కేంద్ర ప్రాంతం నుండి ఉపనగర ప్రాంతాలకు వెళ్ళి నివాసమేర్పరచుకోవడం జరిగింది. ఉపనగర ప్రాంతంలో నివాస గృహ కాలనీలు పెరగడం, ఉపనగరంలో కూడా ఉపాధి అవకాశాలు పెరగడం, నగర జీవితంతో విసిగిపోవడం మున్నగు కారణాల మూలంగా ఈ దశలో ఉపనగరీకరణ విపరీతంగా పెరిగింది. కాబట్టి రెండవ ప్రపంచ యుద్ధానంతర కాలంలో ముఖ్యంగా 1950వ సంవత్సరం నుండి 1970వ సంవత్సరం వరకు ఈ ఉపనగరీకరణ వేగాన్ని పుంజుకుంది.

(5) 1970వ సంవత్సరానంతర కాలం ఐదవదశ. దీనిని అలెన్ ఉపనగర వాణిజ్య కాలం అన్నాడు.

ఈ కాలంలో వ్యాపార, వాణిజ్యం, పరిశ్రమలు వికేంద్రీకరణ చెంది నగర ప్రాంతంనుండి ఉపనగర ప్రాంతాలకు విస్తరించింది. ఉపనగరాలు కూడా వ్యాపార వాణిజ్య కార్యకలాపాలకు నిలయమైనాయి. ఉపనగర ప్రాంతాలలో పరిశ్రమలను స్థాపించబడినాయి. వాస్తవికంగా పరిశ్రమలను నగర కేంద్ర ప్రాంతంనుండి ఉపనగర ప్రాంతాలకు మార్చడం జరిగింది. ఈ విధంగా ఉపనగర ప్రాంతాలలో పరిశ్రమలు, వర్తక, వాణిజ్య కార్యకలాపాలు పెరగడంవల్ల జనాభాకూడా అధికమై ఉపనగరం ఒక "బాహ్య నగరం" (outer citys) గా మార్పు చెందింది.

అయితే భారతీయ నగరాలలో ఉపనగర ప్రాంతాల పెరుగుదల 1950వ సంవత్సరం వరకు అంతగా లేదు. గత కొన్ని దశాబ్దాలుగా మాత్రమే ఉపనగర ప్రాంతాలు ఆవిర్భవించి, అభివృద్ధి చెందినాయి. 1950 వ సంవత్సరానికి ముందు కాలంలో భారతదేశంలో నగరాల పెరుగుదల కూడా చాలా నెమ్మదిగా జరిగింది. 'స్వాతంత్ర్యానంతర కాలంలో నగరాల పెరుగుదల వేగాన్ని పుంజుకోవడంతో నగరాల జనాభా పెరిగి, తత్పర్యవసానంగా ఉపనగరాలు వెలసినాయి. బొంబాయి, మద్రాస్, కలకత్తా, ఢిల్లీ, హైదరాబాద్, బెంగుళూరు లాంటి మహానగరాలలో జనాభా విపరీతంగా పెరగడంవల్ల గృహ సమస్య, నీటి సమస్య తదితర సమస్యలు ఉత్పన్నమైనాయి. దీని కారణంగా ప్రజలు ఉపనగర ప్రాంతాలకు తరలి వెళ్ళి నివాసాలేర్పరచుకోవడం జరిగింది. నగర జనాభా పెరిగిన కొద్దీ ఉపనగర ప్రాంతాలు చాలా దూరం వరకు విస్తరించినాయి. నగర వాసుల గృహ సమస్యకు పరిష్కారం కేవలం ఉపనగరాల విస్తరణ మాత్రమే. ఎందుకంటే నగర ప్రాంతంలో భూమి దొరగడం అసాధ్యం. భారదేశంలో ముఖ్యంగా 1970 వ సంవత్సరం తరువాత ఢిల్లీ, ముంబయి, కలకత్తా, మద్రాస్, హైదరాబాద్, కాన్పూర్, అహ్మదాబాద్, పునే లాంటి నగరాలలో ఉపనగర జనాభా విపరీతంగా పెరిగి, ఉపనగర ప్రాంతాలు చాలా దూరం వరకు విస్తరించినాయి. ఉదాహరణకు హైదరాబాద్ నగరంలో 1971-81 మధ్య కాలంలో నగర ప్రాంత జనాభా దశాబ్ద కాలపు పెరుగుదల రేటు 34.6% కాగా, 1981-91 మధ్యకాలంలో పెరుగుదల రేటు 58.7%. అదే ఉపనగర ప్రాంతాల జనాభా 1971-81 మధ్య కాలంలో 86% (దశాబ్ద కాలపు పెరుగుదలరేటు) పెరిగితే, 1981-91 మధ్యకాలంలో 138.4% (దశాబ్ద కాలపు పెరుగుదల రేటు) పెరిగింది.

24.2.3 ఉపనగర ప్రాంతాల లక్షణాలు

సమాజ శాస్త్రవేత్తలు, నగర భౌగోళిక శాస్త్రవేత్తలు, నగర ప్రణాళికావేత్తలు వివిధ ఉపనగరాలను అధ్యయనంచేసి ఉపనగర లక్షణాలను గుర్తించినారు. వాటిలో ప్రధానమైన వాటిని ఈ క్రింది విధంగా చెప్పవచ్చు -

BRAOU

గాలెడ్జ్ (Golledge) ప్రకారం ఉపనగర ప్రాంతాలు ఈ క్రింది లక్షణాలను కలిగియుంటుంటాయి.

(1) నిరంతరం మార్పు చెందుతూ ఉండే భూవినియోగ పద్ధతి.

(2) గతిశీలత గల జనాభా మరియు తక్కువ జనసాంద్రత.

(3) నివాస ప్రాంతాలు వేగంగా విస్తరించడం.

(4) ప్రజా వినియోగ సౌకర్యాలు సంపూర్ణంగా లేకపోవడం.

(5) భవిష్యత్తును దృష్టియందుంచుకోని నిర్మాణాలు చేయడం.

ఆర్.ఇ. పాల్ (R.E. Pahl) అనే నగర సమాజశాస్త్రవేత్త ఉపనగర ప్రాంతాలకు సంబంధించిన సామాజిక లక్షణాలను ఈ విధంగా వివరించినాడు -

(1) ఉపనగర ప్రాంతాలలో ప్రధానంగా మధ్యతరగతికి, మరియు ఉన్నత తరగతికి చెందిన ప్రజలు నివసిస్తుంటారు.

(2) యిక్కడ నివాస ప్రాంతపరంగా వేర్పాటు అధికంగా ఉంటుంది. మధ్యతరగతి ప్రజల నివాస ప్రాంతాలు, నిమ్న తరగతి ప్రజల నివాస ప్రాంతాలు వేరువేరుగా ఉంటాయి.

(3) ఉపనగరాల ప్రాంతాలకు వలసవచ్చే వారిసంఖ్య ఎక్కువగా ఉంటుంది. ముఖ్యంగా మధ్యతరగతి ప్రజలు యిక్కడ ఎక్కువగా నివసిస్తారు.

(4) యిక్కడ గ్రామీణ మరియు నగర జీవన విధానం రెండింటి సమ్మేళనం కనబడుతుంది.

(5) యిక్కడ చాలావరకు ఏక కుటుంబ నివాసాలుంటాయి.

(6) ఉపనగర ప్రాంతాలకు నిరంతరం కొత్త కొత్త ప్రజలు నాగరిక వైఖరులు, జీవన విధానంతో వలస వచ్చి స్థిరపడటం వల్ల ఉపనగర ప్రాంత ప్రజల జీవన విధానంలోను, ప్రయాణ సౌకర్యాలలోను, సాధనాలలోను చాలా మార్పులు ఏర్పడుతుంటాయి.

పై లక్షణాలను బట్టి ఉపనగర ప్రాంతాలనేవి నగరం జనాభా పరంగా పెరుగుదల చెంది, సంశ్లిష్టత చెందడంవల్ల ఏర్పడతాయని చెప్పవచ్చు. ఉపనగరం పెరుగుదల వ్యాపార, వాణిజ్యరంగాలలో పలురకాలైన అభివృద్ధి కార్యకలాపాల మీద, పారిశ్రామికాభివృద్ధిమీద, రాకపోకల సౌకర్యాల మీద ఆధారపడి ఉంటుంది. యింతకు ముందే చెప్పినట్లుగా, ఉపనగర ప్రాంతంలో గృహ నిర్మాణ పథకాలు ఎక్కువవడం మూలంగా మధ్య తరగతి ప్రజలు తమ నివాసాలను నగరం నుండి ఉపనగర ప్రాంతానికి మార్చు ఉన్నారు. ఉపనగర ప్రాంతాలలో చాలావరకు మధ్య తరగతికి చెందిన ప్రజలు నివసిస్తుంటారు. అయితే ఉపనగర ప్రాంతంలో నివసించే ప్రజలు గ్రామీణ మరియు నగర సంస్కృతులు రెండింటినీ కలిగి యుంటారు. ఉపనగర వాసుల వృత్తులు చాలా వరకు గ్రామీణేతర, వ్యవసాయేతర వృత్తులు. అయితే యిక్కడకూడా నగర ప్రాంతంలో ఉండే విలువలే ఉంటాయి. నగర సంస్కృతి ఉపనగర సంస్కృతిలో కూడా కనబడుతుంది.

24.2.4 ఉపనగరాల రకాలు (Types of Suburbs) :

ఉపనగర ప్రాంతాలలో నివసించే ప్రజల సామాజిక, ఆర్థిక అంతస్తును ఆధారంగా తీసుకొని లూయిస్ హ్యారిస్ (Louis Harris), డేవిడ్ సి. థార్న్స్ (David.C. Thorns), ఆల్విన్ బాస్కాఫ్ (Alvin Boskoff) మున్నగువారు ఉపనగరాలను ఈ క్రింది విధంగా వర్గీకరించినారు.

లూయిస్ హ్యారిస్ (Louis Harris) నివాస ప్రాంత ఉపనగరాలను వర్గీకరించినాడు. అవి - (a) ధనిక వర్గ ప్రజల స్థిర నివాస ఉపనగరం. యిందులో ధనిక వర్గానికి చెందిన ప్రజలు స్థిరంగా నివాసముంటారు. యిటువంటి నివాసాలు అంతవేగంగా పెరగడం ఉండదు. ఉద్యోగరీత్యాగాని, జీవనభృతిరీత్యాగాని, ఆదాయరీత్యాగాని, అవకాశాల రీత్యాగాని ఈ వర్గం స్వయం సమృద్ధిని కలిగి యుంటుంది. (b) ధనికి వర్గ బెడ్‌రూమ్ తరహా ఉపనగరం. యిక్కడ అత్యధిక ఆదాయంగల వ్యక్తులు, కొన్ని ప్రత్యేక వృత్తులలో గలవారు, ఉన్నతస్థాయి అంతస్తు కలిగిన వ్యక్తులు

BRAOU

నివాసముంటారు. వీరు ప్రతి రోజూ నగర కేంద్రంలో దినమంతా పనిచేసి యింటికి రాత్రికి చేరతారు కాబట్టి వారికి యిల్లు అనేది కేవలం బెడ్‌రూమ్‌లాంటిది. (c) తక్కువ ఆదాయంగల వ్యక్తులు నివసించే ఉపనగరం. అయితే వీరి ఆదాయం పెరుగుతూ ఉండవచ్చు. (d) చాలా తక్కువ ఆదాయం గల వ్యక్తులు నివసించే ఉపనగర ప్రాంతం. ఇక్కడ నివసించే ప్రజల ఆదాయం స్థిరంగా ఉంటుంది. వీరి ఆదాయంలో అంతపెద్దగా మార్పేమీ ఉండదు.

డేవిడ్ సి.థార్న్ (David. C.Thorns) అనే నగర సమాజ శాస్త్రవేత్త, ఉపనగరాలు ప్రణాళికాబద్ధంగా ఏర్పడినవా లేక వాటంతటవే కాలక్రమంలో ఏర్పడినాయా అనే దానిని ప్రాతిపదికగా పెట్టుకొని ఉపనగరాలను వర్గీకరించినాడు. యితడు ఎనిమిది రకాల ఉపనగరాలను గుర్తించినాడు. అవి- (1) ప్రణాళికా బద్ధమైన మధ్యతరగతి నివాస ప్రాంత ఉపనగరాలు (2) ప్రణాళికా రహిత మధ్యతరగతి నివాస ప్రాంత ఉపనగరాలు. (3) ప్రణాళికా బద్ధ మధ్య తరగతి పారిశ్రామిక ఉపనగరాలు. (4) ప్రణాళికా బద్ధ శ్రామిక వర్గ నివాస ప్రాంత ఉపనగరాలు. (5) ప్రణాళికారహిత శ్రామిక వర్గ నివాస ప్రాంత ఉపనగరాలు. (6) ప్రణాళికాబద్ధ శ్రామికవర్గ పారశ్రామిక ఉపనగరాలు. (7) ప్రణాళికారహిత శ్రామికవర్గ పారిశ్రామిక ఉపనగరాలు.

ఆల్విన్ బాస్కోఫ్ (Alvin Boskoff) ఉపనగరాలను ఆరు రకాలుగా వర్గీకరించినాడు. అవి -

(1) **సాంప్రదాయిక ఉన్నత వర్గము ముఖ్యంగా ఉన్నత అంతస్తు కలిగిన కుటుంబాలు నివసించే ఉపనగరాలు.**

(2) **పరస్పర గుర్తింపు కలిగిన సజాతీయత గల సమూహాలు నివసించే ఉపనగరాలు.**

యిక్కడ చాలా వరకు కంప్యూటర్ రంగంలోగాని, వైద్య వృత్తిలోగాని, మేనేజీరియల్ ఎగ్జిక్యూటివ్ లాంటి వృత్తిలోని ఉన్న సమూహాలు ప్రత్యేకంగా ఒక ప్రాంతంలో నివసించినప్పుడు యిటువంటి వృత్తి ప్రాధాన్యత, గుర్తింపు కలిగిన ఉపనగరాలు ఏర్పడతాయి.

(3) **జనసామాన్య సమూహాలు గల ఉపనగరాలు.**

యిక్కడ అన్ని వృత్తులకు, వ్యాపారాలకు సంబంధించిన సాధారణ వ్యక్తులు నివసిస్తారు. యిక్కడ గృహాలు ఒక మోతాదురేటుకు అందుబాటులో ఉంటాయి.

(4) **ఉపనగర మురికివాడలు (Suburban Slums) యిక్కడ అతి సామాన్యమైన గృహాలు ఉంటాయి.**

ఈ ప్రాంతంలో విపరీతమైన జనసంఖ్య నివసిస్తుంటారు. యిక్కడ చాలావరకు నిపుణేతర శ్రామిక వర్గానికి చెందిన ప్రజలు నివసిస్తుంటారు. వీరు ప్రతిరోజు నగరానికి వెళ్ళి ఏదో ఒక నిపుణత అవసరంలేని పనులు చేసి తిరిగి తమ నివాస ప్రాంతానికి చేరుకుంటారు. యిక్కడ ప్రజారోగ్య వసతి సౌకర్యాలు అంత బాగా ఉండవు. యిక్కడ జనసాంద్రత కూడా అధికంగా ఉంటుంది.

(5) **స్థిరత్వాన్ని కలిగియున్న ఉపనగరాలు - యిటువంటి ఉపనగరాలు.**

ప్రత్యేకంగా ఏర్పడినవికావు. ఒక ప్రాంతంలో వచ్చిన మార్పుల ఫలితంగా మెల్లిగా అక్కడ ఉపనగరం ఏర్పడుతుంది. ఉదాహరణకు ఒక ప్రాంతంలో ఒక పెద్ద హాస్పిటల్‌నుగాని, యూనివర్సిటీనిగాని, కాలేజీనిగాని, వినోద కార్యకలాపాల కేంద్రాన్ని గాని, ఒక పెద్ద పరిశ్రమనుగాని స్థాపించినట్లయితే కాలక్రమంలో ఆ సంస్థకు వచ్చేపోయేవారితో జన సమ్మర్ధం పెరిగిపోయి కాలక్రమంలో ఆ సంస్థ చుట్టూ ఉపనగరం ఏర్పడుతుంది.

(6) **పారిశ్రామికి ఉపనగరాలు (Industrial Suburbs)**

పారిశ్రామిక ప్రాంతాలు ఎక్కడైతే ఉంటాయో దాని చుట్టు ప్రక్కల నివాస ప్రాంతాలు కూడా ఏర్పడతాయి. యిటువంటి ఉపనగరాలలో పరిశ్రమలు, శ్రామిక వర్గలేదా కార్మిక వర్గ నివాస ప్రాంతాలు ప్రక్క ప్రక్కనే ఉంటాయి. పారిశ్రామిక ఉపనగరాలలో చాలా వరకు ఆయా పరిశ్రమలలో పనిచేసే కార్మికులే నివసిస్తుంటారు. యిక్కడ పారిశ్రామిక కార్యకలాపాలు, నివాస కార్యకలాపాలు రెండూ ఉంటాయి.

BRAOU

పైన వివరించిన వర్గీకరణలనాధారంగా, ఉపనగరాలను ప్రధానంగా మూడు రకాలుగా వర్గీకరించవచ్చు. అవి - (1) నివాస ఉపనగరాలు (Residential Suburbs), (2)పారిశ్రామిక ఉపనగరాలు (Industrial Suburbs), (3) వినోదాత్మక - విడిది ఉపనగరాలు (Recreational or Resort Suburbs).

నివాస ఉపనగరాలు అనేవి కేవలం వ్యక్తులు నివసించడానికి మాత్రమే ఉపయోగపడుతుంది. యివి నివాస యోగ్యమైన రూపాలలో ఉంటాయి. అయితే నివాస ఉపనగరాలు మూడు రకాలుగా ఉంటాయి. అవి - (!) ఉన్నత వర్గ ఉపనగరము (Upper Class Suburb), (2) మధ్యతరగతి ఉపనగరము (Middle Class Suburb), (3) ప్యాకేజీ ఉపనగరము (The packaged suburb). ఉన్నతవర్గ ఉపనగరంలో సాధారణంగా ధనిక వర్గ కుటుంబాలే నివసిస్తాయి. ఆధునిక మహానగరాలలో ధనిక వర్గానికి చెందిన ప్రజలు ఈనాడు నగర కేంద్రానికి దూరంగా ప్రత్యేక నివాస ప్రాంతాలను ఏర్పరరచుకొంటున్నారు. యిక్కడ జనాభా తక్కువగా ఉంటుంది. యిక్కడ ధనికవర్గ ప్రజలు విశాలవంతమైన ఇండ్లు కట్టుకొని శాశ్వతంగా స్థిర నివాసాన్ని ఏర్పరచుకొని నివసిస్తుంటారు. యికపోతే మధ్య తరగతి ఉపనగరం అనేది ఈ మధ్య కాలంలో నగరం చుట్టూ, నగరాన్ని అనుకొని ఏర్పడుతున్నాయి. ఇటువంటి ఉపనగరం అంతస్తులోను, ఆదాయంలోను, మధ్య తరగతి కుటుంబీకులను ఆకర్షిస్తుంది. ఈ ప్రాంతంలో నివసిస్తున్న వ్యక్తులు వివిధ వ్యక్తులను అంటే వైద్య వృత్తి, ఉపాధ్యాయ వృత్తి, న్యాయవాదవృత్తి, ప్రభుత్వోద్యోగాలు, చిన్న చిన్న వ్యాపారాలు మొదలైనవి చేస్తూ జీవిస్తుంటారు. ఇకపోతే ప్యాకేజీ ఉపనగరాలలో అన్ని రకాల, అన్ని వర్గాల ప్రజలు నివసిస్తూ ఉంటారు. వీరి నివాసము చాలా తాత్కాలికమైనది. యిక్కడ వలస వచ్చేవారి సంఖ్య ఎక్కువగా ఉంటుంది.

ఇకపోతే రెండవరకం ఉపనగరాలు పారిశ్రామిక ఉపనగరాలు. ఆధునిక నగరాలు పారిశ్రామికీకరణం చేందిన కొద్దీ నగరాలను అనుకొని పరిశ్రమలు, వాటికి దగ్గరగా పారిశ్రామిక ఉపనగరాలు ఏర్పడతాయి. పారిశ్రామిక ఉపనగరాలలో నివసించే వ్యక్తుల వృత్తులు, పనులు వేరైనా అవి పారిశ్రామిక రంగానికి మాత్రమే పరిమితమై ఉంటాయి. అంటే పారిశ్రామిక ఉపనగరం మొత్తం ఏదో ఒక పరిశ్రమ మీద ఆధారపడి ఉంటుంది. ప్రజల జీవనోపాధి పరిశ్రమల మీదనే ఆధారపడి ఉంటుంది.

మూడవరకం ఉపనగరాలు వినోదాత్మక విడిది ఉపనగరాలు. వినోదాత్మక విడిది ఉపనగరాలు కొండలమీద, నదీతీరాలలోను, సముద్రతీర ప్రాంతాలలోను ఏర్పడతాయి. ఉదాహరణకు డార్జిలింగ్, సిమ్లా, హార్సిలీహిల్స్, విశాఖ పట్టణం దగ్గర భీముని పట్టణం, తమిళనాడులోని మహాబలిపురం మొదలైనవి. ఇద కేవలం వినోదం కోసం కొంతకాలం నివసించే ప్రాంతము. యిక్కడ జనాభా వేసవిలో అధికంగాను, మిగిలిన కాలాలలో అతి స్వల్పంగాను ఉంటుంది.

24.2.5 ఉపనగరాల సమస్యలు (Problems of Suburbia) :

ఉపనగరాలలో సమస్యలు లేవని అనుకోవడం పొరపాటు. ఉపనగరాలలో కూడా చాలా రకాలైన సమస్యలు తలెత్తుతున్నాయి. ఉపనగర ప్రాంతాలలో జనాభా పెరగడం, రకరకాల ప్రజలు యిక్కడికి వలస రావడం, ఆర్థిక కార్యకలాపాల వికేంద్రీకరణ, చిన్న చిన్న పరిశ్రమలను యిక్కడ స్థాపించడం మున్నగు కారణాల వల్ల ఉపనగరాలలో రకరకాల సమస్యలు ఉత్పన్నమవుతున్నాయి. జనాభా పెరగడంవల్ల వాహనాలు కూడా పెరిగినాయి. పేదరికము, ట్రాఫిక్ సమస్య, నేరం, దోపిడీ దొంగతనాలు, దౌర్జన్యం, గాలి, నీటి కాలుష్యం, భౌతిక పరిసరాల కాలుష్యం, గృహ సమస్య, మున్సిపాలిటీలకు ఆర్థిక సమస్యలు, అభివృద్ధి కార్యక్రమాల కోసం నిధుల కొరత మున్నగునవి ఉపనగరాల ప్రధాన సమస్యలు. అయితే ఉపనగరాలలో మరీ క్లిష్టతరమైన సమస్యలు - పెరుగుతున్న పేదరికం, నగర పేదలు, మురుకివాడలు, నేరం ముఖ్యంగా వ్యవస్థీకృతమైన నేరాలు (Organized Crimes) మున్నగునవి. అయితే ఉపనగర ప్రాంతాలకు నిరంతరం కొత్త కొత్త వ్యక్తులు వచ్చి స్థిరపడడం, రవాణా సౌకర్యాలు విపరీతంగా పెరగడం, జనాభా గతిశీలత అధికమవడం మూలంగా యిక్కడ సంచరించే వ్యక్తులలో ఎవరు ఎటువంటి వారో గుర్తించడం కష్టమైపోతున్నది. ఎవరు మంచివారో, ఎవరు నేర ప్రవర్తన గలవారో గుర్తించలేని పరిస్థితి ఏర్పడుతున్నది. అందువల్ల నేరస్తులు నేరం చేసి సునాయాసంగా తప్పించకొని పోగలుగుతున్నారు. అంతేగాకుండా కొన్ని ఉపనగర ప్రాంతాలలో యిండ్లు దూరం దూరంగా ఉండడంవల్ల, ఒకరికి మరొకరికి అంతగా పరిచయాలుగాని, పరస్పర సంబంధాలు గాని లేకపోవడంవల్ల ఏ యింట్లో ఏమి జరుగుతున్నదో ఎవరికి తెలియదు. దీనివల్ల కూడా వ్యవస్థీకృత

BRAOU

నేరస్తులకు దొంగతనంగాని, దోపిడిగాని, హత్యలుగాని చేయడం సులభతరమైపోతున్నది. ఈ విధంగా ఉపనగర ప్రాంతాలలో జీవితం అనేది కొంత భయాందోళనలతో కూడికొని ఉంటుంది. దీనితో ప్రజలకు రక్షణ కొరవడుతున్నది. యిది ఉపనగరాల ప్రధన సమస్య.

అంతేగాకుండా కొన్ని ఉపనగరాలలో జనాభా రద్దీ ఎక్కువవడంవల్ల గృహ సమస్య ఏర్పడి, కొంతకాలం తరువాత ఆ ప్రాంతాలు మురికి వాడలుగా మారుతున్నాయి. యిటువంటి ప్రాంతాలలో ప్రజల దైనందిన అవసరాలకు కావలసిన వసతులు కూడా కొరవడుతున్నాయి. జనాభా పెరగడం మూలంగా దైనందిన అవసరాలైన నీరు, రోడ్డు, రవాణా సౌకర్యాలు, విద్యుత్తు, ప్రజారక్షణ, పాఠశాలలు, గృహవసతి, డ్రైనేజీ మున్నగు వాటికోసం మున్సిపాలిటీల మీద, ప్రభుత్వం మీద ఒత్తిడి పెరుగుతున్నది. ఒకవైపు ఉపనగరాలలో సమస్యలు పెరుగుతుంటే, మరోవైపు మున్సిపాలిటీలు నిధుల కొరత సమస్యతో సతమతమవుతున్నాయి. యిట్లాంటి పరిస్థితులలో మున్సిపాలిటీలు ఆస్తిపన్నును, గృహ పన్నును, యితరత్రా పన్నులను పెంచడం జరుగుతున్నది. ఈ పన్నుల పెంపకానికి వ్యతిరేకంగా ప్రజలు నిరసన తెలుపడం జరుగుతున్నది. యిది ఒక రకమైన సంఘర్షణాత్మక పరిస్థితికి దారితీస్తున్నది. దీనివల్ల మున్సిపాలిటీలకు, ప్రజలకు మధ్య అభిప్రాయ భేదాలు ఏర్పడి ఒక పెద్ద అగాధం ఏర్పడుతుంది. దీనివల్ల సమస్యలు మరింత జటిలపుతున్నాయి.

రానున్న కాలంలో నగరాలలో జనాభా విపరీతంగా పెరిగే అవకాశాలు చాలా ఎక్కువగా ఉన్నాయి కాబట్టి ప్రజలు యింకా ఎక్కువ సంఖ్యలో ఉపనగరాలకు వచ్చే అవకాశం ఉన్నది. ఎందుకంటే గ్రామీణ ప్రాంతాలనుండి నగరాలకు వలస వచ్చే వారి సంఖ్య రోజురోజుకు గణనీయంగా పెరుగుతున్నది. అందువల్ల నగర జనాభా తద్వారా ఉపనగరాల జనాభా కూడా పెరుగుతుంది. అంతేగాకుండా నగరాలలో గృహవసతి సమస్య తీవ్రం కావడంతో ముఖ్యంగా మధ్యతరగతి ప్రజలు ఉపనగరాలకు వెళ్ళి శాశ్వత గృహ వసతిని ఏర్పరచుకొంటున్నారు. అంతేగాకుండా నగరంలోగల రద్దీ, జనసమ్మర్ధంతో విసిగి వేసారిపోయినవాళ్ళు ఉపనగర ప్రాంతాలకు వెళ్ళి ప్రశాంత జీవనాన్ని గడపాలని కోరుకుంటున్నారు. వీటన్నింటివల్ల ఉపనగరోలలో కూడా జనాభా పెరిగి సమస్యలు ఉత్పన్నమయ్యే పరిస్థితి ఏర్పడుతుంది. అయితే ఉపనగరాలలో జనాభా రద్దీ ఉన్న చోట ఒక రకమైన సమస్యలు, జనాభా అధికంగా లేనిచోట మరొక రకమైన సమస్యలు ఏర్పడుతున్నాయి. కాబట్టి భవిష్యత్తులో ఉపనగరాల సమస్యలను పరిష్కరించడానికి ప్రణాళికా బద్ధమైన, నిర్మాణాత్మకమైన వ్యూహం అవసరము.

24.3 వేర్పాటు (Segregation) :

ప్రతి సమాజంలో మానవులకు కొన్ని అభిరుచులు, విలువలు, స్థితిగతులు ఉంటాయి. వీటిని బట్టి వ్యక్తులు ఒకరికొకరు కలవడంలేదా విడిపోవడం జరుగుతూ ఉంటుంది. ఒకే వృత్తిని చేపట్టిన వారు, ఒకే ఆదాయమున్న వారు సాధారణంగా ఒకరికొకరు సన్నిహితంగా ఉండడానికి ప్రయత్నిస్తూ మిగిలిన వారిని వేరు చేస్తారు. అదే విధంగా వారందరూ ఒకే ప్రాంతంలో నివసించడానికి ప్రయత్నిస్తారు. యిటువంటి ప్రక్రయనే వేర్పాటు (Segregation) అంటారు. కాబట్టి ఈ వేర్పాటు ప్రక్రియ ద్వారా నగరం అనేక ప్రాంతాలుగా విడిపోతుంది.

యిప్పుడు ఈ వేర్పాటు ప్రక్రియకు గల కారణాలు, ఏమిటో చర్చిద్దాం.

24.3.1 వేర్పాటు - కారణాలు (Causes of Segregation) :

వేర్పాటు ప్రక్రియ అనేది వ్యక్తుల అప్రయత్న, ఆలోచనారహిత చర్యలద్వారా అంటే అవైయక్తిక (Non-personal) కారణాలవల్ల ఏర్పడుతుందా లేక ఆలోచనాబద్ధ చర్యలద్వారా అంటే వైయక్తిక (personal) కారణాల వల్ల ఏర్పడుతుందా అనే సందిగ్ధత సమాజశాస్త్రంలో ఉండింది. అయితే వేర్పాటు అనేది అవైయక్తిక, వైయక్తిక అనే రెండు కారకాల ఫలితంగా ఏర్పడుతుందని చెప్పవచ్చు. ఒక వర్గానికి లేదా ఒక సాంఘిక సమూహానికి చెందిన వారు మరొక వర్గానికి లేదా సాంఘిక సమూహానికి దూరంగా ఉండవలెనని కోరుకోవడమనేది ఆ వర్గ ప్రజలంటే అయిష్టత గాని, ద్వేషంగాని, భయంగాని ఉండి కాదు.. కేవలం తమ ఆలోచనలకు, యిష్టాలకు అనుగుణంగా ఉన్న వర్గంవారితో నివసించాలనే కోరిక, ఆకర్షణ మాత్రమే. కాబట్టి వేర్పాటు ప్రక్రియ వైయక్తిక, అవైయక్తిక కారణాలపై ఆధారపడి ఏర్పడుతుంది.

అవైయక్తిక (Non-personal) కారకాలలో ప్రధానమైనవి - (1) సమాజ స్వరూప లక్షణాలు (Morphological features). యిందులో గృహ నిర్మాణం, గృహ పరిస్థితులు, గుంపు, భూవినియోగ పద్ధతులు మున్నగునవి ఉంటాయి. (2) మనోభావాత్మక కారకాలు (Sentimental factors). చారిత్రక సంప్రదాయాలు, సాంస్కృతిక గొప్పదనం, పేరు ప్రఖ్యాతులు, కుటుంబ చరిత్ర మున్నగునవి యిందులో ప్రధానాంశాలు.

వైయక్తిక (personal) కారకాలలో ప్రధనామైనవి (1) వ్యక్తిగత కోరిక, ఒకే రకమైన జీవనసరళులు, విలువలు. (2) సంస్థాగతమైన చర్య (Institutional action). కంట్రాక్టర్లు, భూవ్యాపారస్తులు, పారిశ్రామిక, వ్యాపార సంస్థలు, వ్యక్తిగత యింటి యజమానులు, ప్రభుత్వ ఏజెన్సీలు మున్నగు వారి చర్యలన్నీ యిందులో గల ప్రధానాంశాలు.

నగరంలోని ఒక ప్రాంతంలో గల భౌతిక, సాంఘిక పరిస్థితులను బట్టి ఎటువంటి వ్యక్తులు అక్కడ నివసిస్తారనేది నిర్ణయమవుతుంది. ఉదాహరణకు ఉన్నత ఆర్థిక అంతస్తుకు చెందిన వ్యక్తులు ఏ రకమైన వసతులులేని మురికి వాడలలో నివసించడానికి యిష్టపడరు. తనకు అనుకూలంగా, తన ఆర్థిక స్థితికి తగిన సదుపాయాలు ఉన్న ప్రాంతానికి వెళ్ళి స్థిర నివాసమేర్పరచుకొంటాడు. అదే విధంగా ఒక మతానికి చెందిన వ్యక్తులు తమ మతానికి చెందిన వ్యక్తులున్న ప్రాంతంలో నివసించడానికి యిష్టపడతారు. ఈ విధంగా వ్యక్తులు వైయక్తిక, అవైయక్తిక, కారణాల మూలంగా కొన్నిసార్లు అనాలోచితంగానే, మరికొన్నిసార్లు ఆలోచితంగానే తమ నివాస ప్రాంతాన్ని ఎంచుకోవడం జరుగుతుంది.

ఉదాహరణకు అమెరికన్ నగరాలలో శ్వేత జాతీయులు నివసించే ప్రాంతంలోకి నల్ల జాతీయులు వచ్చి స్థిరపడినట్లయితే, శ్వేతజాతీయులు ఆ ప్రాంతాన్ని వీడి మరో ప్రాంతానికి వెళ్ళడానికి ప్రయత్నం చేస్తారని చెప్పడం జరుగుతుంది. అంటే యిక్కడ శ్వేత జాతీయులు శ్వేత జాతీయులతోనే, నల్ల జాతీయులు నల్ల జాతీయులతోనే కలిసి నివసించాలని కోరుకోవడమనేది వేర్పాటుకు ప్రధన కారణం.

అవైయక్తిక వేర్పాటు అనేది ప్రధానంగా రెండు కారణాల ఫలితంగా ఏర్పడుతుందని చెప్పవచ్చు. అవి (1) ప్రజల మనోభావాలు మరియు నగరంలోని కొన్ని ప్రాంతాలతో ఉన్న అనుబంధం, (2) ఒక ప్రాంతంలోగల యిరుగు పొరుగు స్వరూప లక్షణాలు లేదా నిర్మాణాత్మక లక్షణాలు. ప్రజల మనోభావాలకు మరియు అనుబంధానికి సంబంధించి, ఉన్నత వర్గాలకు, చెందిన ప్రజలు సాంస్కృతికంగాను, చారిత్రకంగాను గొప్ప పేరు ప్రఖ్యాతులు మరియు మేధోపరంగాను, ఆర్థికంగాను ఉన్నత స్థాయిలో ఉన్న వ్యక్తులు నివసించే ప్రాంతంలో తాము కూడా నివసించాలని కోరుకుంటారు. యిది వారిమనోభావం. అదే విధంగా మధ్య తరగతికి చెందిన ప్రజలు చుట్టు ప్రక్కల మధ్య తరగతి ప్రజలున్న ప్రాంతంలో నివసించడానికి యిష్టపడతారు. అదే విధంగా ఒక మతానికి చెందిన వారు అదే మతానికి చెందిన ప్రజలు ఎక్కువ సంఖ్యలోగల ప్రాంతాన్ని యిష్టపడతారు. అదేవిధంగా ధనవంతులు విశాలమైన భవనాలలో నివసించడానికి, విశాలమైన భవనాలున్న ప్రాంతంలో నివసించడనానికి యిష్టపడతారు. మధ్యతరగతి ప్రజలు మామూలు స్థాయిలో ఉన్న యిళ్ళలోను, నిమ్నతరగతికి చెందిన ప్రజలు చిన్న చిన్న యిళ్ళలోను నివసించడానికి యిష్టపడతారు. అంటే వారి యిష్టా యిష్టాలనేవి వారి యొక్క ఆర్థిక స్థితిని బట్టి నిర్ణయింపబడతాయి. యివన్నీ ప్రజల మనోభావాలకు సంబంధించినవి.

నివాస ప్రాంతాల వేర్పాటు అనేది ఒక ప్రాంతంలో గల యిరుగుపొరుగు స్వరూప లక్షణాలను, కుటుంబ నిర్మితిని, సాంఘిక స్థితిని బట్టి కూడా జరుగుతుంది. ప్రజలు తమ చుట్టూ తమ స్థాయికి, అంతస్తుకు తగిన వ్యక్తులు, కుటుంబాలు నివసించాలని కోరుకుంటారు. అటువంటిది లేనప్పుడు ఆ ప్రాంతాన్ని వదలి తాను కోరుకున్న, తన అంతస్తుకు సరిపోయే ప్రాంతానికి తరళి వెళతారు. ఈ విధంగా రకరకాల కారణాలవల్ల నగరంలో వేర్పాటు అనేది ఏర్పడుతుంది.

24.3.2 నివాస ప్రాంతాల పరంగా సామాజిక వర్గాల పంపిణీ

నగర సముదాయంలో జనసాంద్రత అధికంగా ఉంటుంది. వివిధ మతాలకు, వర్గాలకు, సాంఘిక సంవర్గాలకు, భాషా సమూహాలకు చెందిన వ్యక్తులు నగరాలలో నివసిస్తుంటారు. కాబట్టి నగరం అనేది వైధర్మ్యత గల సమాజం. అధిక జనాభా, సాంకేతికాభివృద్ధి, పారిశ్రామికీకరణల ఫలితంగా నగర సముదాయాలు సంశ్లిష్టంగా తయారవుతాయి. నగర సముదాయంలో నివసించే ప్రజలు ఆ సముదాయానికున్న ప్రదేశాన్ని గురించి, ఆ సముదాయంలో లభించే

అవకాశాలను గురించి ఎప్పుడూ పోటీపడుతూ ఉంటారు. వీటి ద్వారా శ్రమ విభజన, శ్రమలలో ప్రత్యేకతలు, ప్రత్యేక నైపుణ్యాలు అధికమవుతూ ఉంటాయి. నగర సముదాయం ప్రత్యేకతలను విపరీతంగా ప్రోత్సహిస్తుంది. పరిశ్రమలు నెలకొని, అవి అన్ని రకాల ప్రజలమీద ఆధారపడటం మూలంగా జనాభా ఎక్కువై జనాభా లక్షణాలలోను, వృత్తులలోను, సంస్కృతిలోను, ఉద్దేశ్యాలలోను, వైధర్మ్యం ఎక్కువైపోతుంది. ఈ వైధర్మ్యత మూలంగా నగర సముదాయాలు యింకా సంశ్లిష్టంగా తయారవుతాయి.

వైధర్మ్యం పొందిన, గతిశీలత చెందుతున్న నగరంలో స్థలం కోసం నగర వాసులు పోటీ పడుతూ ఉంటారు. ఈ పోటీలో సముదాయాల, ప్రకార్యాల లక్షణాలను బట్టి వేర్పాటు సాధ్యమవుతుంది. ఈ లక్షణం నగర నివాస ప్రాంతాల వేర్పాటులో కొట్టవచ్చినట్లు కనబడుతుంది. నగరంలో కేంద్ర ప్రాంతాన్ని పూర్తిగా నగరానికి ముఖ్యమైన ప్రకార్యాలకు కేటాయిస్తారు. అంటే దాన్ని వర్తక, వాణిజ్య, ఆర్థిక, ప్రభుత్వ రంగాలకు కేటాయిస్తారు. ఉదాహరణకు ప్రభుత్వ కార్యాలయాలు, ప్రభుత్వ ప్రైవేటు ఆసుపత్రులు, సినిమా హాళ్లు, హోటళ్లు, వర్తక వాణిజ్యానికి సంబంధించిన దుకాణాలు, షోరూమ్‌లు అన్నింటిని నగర కేంద్రంలోనే స్థాపిస్తారు. ఈ స్థలంలోని భవనాలు ఒక అంతస్తుపైన మరొక అంతస్తు చొప్పున నిటారుగా అభివృద్ధి చెందవలసినదేగాని, సమస్తరీయంగా అభివృద్ధి చెందడానికి అవకాశం ఉండదు. నగర కేంద్ర ప్రాంతంలో స్థలంకోసం చాలామంది పోటీపడుతూ ఉంటారు. ఆపోటీ ద్వారా నగర కేంద్ర ప్రాంతంలో భూమి విలువ విపరీతంగా పెరిగిపోయి ధర కూడా విపరీతంగా పెరుగుతుంది. అందువల్లనే చాలా అంతస్తుల భవనాలు ఈ ప్రాంతంలో కనబడతాయి. ఇక నివాస గృహాలు జాతిని బట్టి, మతాన్ని బట్టి, వృత్తిని బట్టి, వర్గాన్ని బట్టి, ఆదాయాన్ని బట్టి వేర్వేరుగా నగర కేంద్ర స్థలం చుట్టూ ఏర్పడతాయి. కాబట్టి అంతస్తు ప్రాతిపదికగా చేసుకొని ఈ నివాస స్థానాలను నిర్ణయిస్తారు. వీటి తరువాత పరిశ్రమలను నెలకొల్పి పరిశ్రమలలో పనిచేసే కార్మికులు అక్కడ నివాసమేర్పరచుకొంటారు. నగరంలో ఆర్థికంగా ఉన్నత స్థితిలో ఉన్నవారు నగర పొలిమేరలలో ఇళ్లు నిర్మించుకొని స్వచ్ఛమైన వాతావరణంలో జీవిస్తుంటారు. ఈ నివాస ప్రాంతాల వేర్పాటు మూలంగా వలస విధానం, నేరము, ఆత్మహత్యలు, విడాకులు, మరణాలు, జబ్బులు, యితర సమస్యలు మొదలైనవి ఏఏ ప్రాంతాలలో ఎంతెంతగా, ఏయే రేటులో, ఏ సంఖ్యలో ఉన్నాయో మనం తెలుసుకోవడానికి వీలవుతుంది. అంతేకాకుండా ఈ నివాస ప్రాంతాల వేర్పాటుల మధ్య మనం పైన పేర్కొన్న విషయాలతో పోల్చి చూడడానికి అవకాశం లభిస్తుంది. ఇది నగర అధ్యయనంలో ఒక పద్ధతిగా ఏర్పడుతుంది. ఈ విధంగా నగరాలలో ప్రజలు ఆర్థిక స్థితిగతులనుబట్టి, సామాజిక అంతస్తును బట్టి, వారి వారి ప్రకార్యాలను బట్టి నివాస ప్రాంతాల వేర్పాటు జరుగుతుంది.

24.3.3. నివాస ప్రాంతాల వేర్పాటు - దాని ప్రభావాలు

నివాస ప్రాంతాల వేర్పాటు ప్రక్రియ వల్ల కొన్ని పర్యవసానాలు ఏర్పడుతున్నాయి. ముఖ్యంగా ఈ వేర్పాటు ప్రక్రియ అనేది నగర వాసులను జాతి పరంగా, మతపరంగా, ఆర్థిక స్థితిపరంగా, జీవన సరళిపరంగా, విడదీస్తుంది. ఒక సముదాయంలో నివసిస్తున్న ప్రజలను సంఘటిత పరచడానికి బదులు వెర్పాటు అనేది ప్రజలను విడదీసి, వేరు వేరు చేస్తుంది. దీనివల్ల నగర సముదాయంలో నివసించే ప్రజలలో జాతి, మత, ఆర్థిక అంతస్తు, సాంస్కృతికపరమైన విభేధాలు, స్పర్థలు ఏర్పడే అవకాశముంటుంది. ప్రజలందరిలో తామంతా ఒకటే అనే సాముదాయిక భావన ఉండదు. అయితే నగర వాసులు స్వచ్ఛందంగా తమకు తాము విడివడి, సంతృప్తికరంగా జీవనం కొనసాగించనంతకాలం ఎలాంటి సమస్య ఉత్పన్నం కాదు. మరొక విషయమేమిటంటే, వ్యక్తులు తమలాంటి ఆర్థిక, సాంస్కృతిక అంతస్తులు కలిగియున్న వ్యక్తులకు దగ్గరగా నివసించాలని కోరుకోవడం సహజమైన విషయం. అప్పుడే వారికి తాము సురక్షితంగా జీవనం గడపగలమనే విశ్వాసం ఏర్పడుతుంది.

అయితే భౌతికంగాను, సాంస్కృతికంగాను వేర్పాటు చెందిన ప్రాంతంలో జీవనం ప్రాంతీయీకరణ చెందుతుంది. అప్పుడు ఆ ప్రాంతంలో నివసిస్తున్న ప్రజలలో సజాతీయత ఎక్కువై, యితర సాంస్కృతిక సమూహాలతో అంతగా సంబంధాలు లేకుండా పోతుంది. భౌతికంగాను, సాంస్కృతికంగాను ఒక నిర్దిష్ట ప్రాంతానికే పరిమితం కావడంవల్ల ప్రజలకు బయటి ప్రపంచంతో అంత ఎక్కువ సంబంధాలు లేకపోవడంవల్ల యితర వర్గాల వారిని, సమూహాల వారిని అనుమానాస్పద దృష్టితో చూసే ధోరణి ఎక్కువవుతుంది. దీనివల్ల సమాజంలోని వివిధ సమూహాలలో వైమనస్యత ఎక్కువవుతుంది. ఒక వర్గం వారు మరొక వర్గం వారిని, ఒక సాంస్కృతిక సమూహానికి చెందినవారు మరొక సాంస్కృతిక సమూహానికి చెందిన వారిని నమ్మలేని పరిస్థితి ఏర్పడుతుంది. దీనివల్ల వివిధ వర్గాలకు చెందిన ప్రజల మధ్య సామాజిక దూరం మరింతగా పెరిగిపోతుంది.

BRAOU

అయితే ఆధునిక జనబాహుళ్య ప్రసార సాధనాలైన (Mass media) టెలివిజన్, వార్తా పత్రికలు ఈ పారిస్థితిక వేర్పాటు వల్ల సృష్టించబడిన సామాజిక, సాంస్కృతిక ఏకాకితను (Isolation) తగ్గించడానికి సహాయపడుతున్నాయి. అయినప్పటికినీ వేర్పాటు ప్రక్రియవల్ల ఏర్పడిన సమస్యలు యింకా సంపూర్ణంగా తొలగిపోవడంలేదు. వాస్తవికంగా ఆర్థిక అంతస్తు ప్రాతిపదికగా జరిగే వేర్పాటు మరింత ఎక్కువవుతున్నదని చెప్పవచ్చు. అదేవిధంగా నగర జీవనంలో సాంస్కృతిక బాహుళ్యత పెరిగినప్పటికినీ, భౌతికపరమైన వేర్పాటుతోపాటు సాంస్కృతిక వేర్పాటు కూడా అధికమవుతున్నది. సాంస్కృతిక గుర్తింపు కోసం ప్రజలు వివిధ సాంస్కృతిక సమూహాలుగా విడివడిపోతున్నారు. అయితే నగర సమాజంలో శాంతియుత జీవనమేర్పరచడానికి, సామాజిక, సాంస్కృతిక ఐక్యతకు ఈ వేర్పాటు ప్రక్రియవల్ల సృష్టించబడే వైమనస్యతను, ఏకాకికతను తగ్గించడం ఎంతైనా అవసరం.

24.4. సారాంశము

నగర కేంద్రానికి సుదూరంగా ఉండి, నగరంపై ఆధారపడియుండే నగర సరిహద్దు ప్రాంతాన్ని ఉపనగరం అంటారు. ఉపనగరాలు నగర కేంద్రానికి దూరంగా అభివృద్ధి పొందుతాయి. కాని అందులో ఉన్న జనాభాను మహానగర జనాభాగానే పరిగణిస్తారు. అంతేకాకుండా ఉపనగరీయత ఒక రకమైన జీవిత విధానము. అటువంటి జీవిత విధానంలో ఇరుగుపొరుగు తనము, కుటుంబ విలువల మీద గట్టి నమ్మకము, అంతస్తు మీద అభిలాష అనువర్తన ప్రవర్తన మొదలైనవి యిమిడి ఉంటాయి. నగరాలు ఆధునిక మహానగరాలగా అభివృద్ధి చెందినప్పుడే ఉపనగరాలు ఏర్పడతాయి.

ఉపనగర ప్రాంతాలనేవి నగరం జనాభాపరంగా పెరుగుదల చెంది, సంశ్లిష్టత చెందడంవల్ల ఏర్పడతాయని చెప్పవచ్చు. ఉపనగరం పెరుగుదల వ్యాపార, వాణిజ్య రంగాలలో పలురకాలైన అభివృద్ధి కార్యకలాపాల మీద, పారిశ్రామికాభివృద్ధి మీద, రాకపోకల సౌకర్యాల మీద ఆధారపడి ఉంటుంది. ఉపనగర ప్రాంతాలలో చాలావరకు మధ్య తరగతికి చెందిన ప్రజలు నివసిస్తుంటారు. ఉపనగరవాసుల వృత్తులు చాలా వరకు గ్రామీణేతర, వ్యవసాయేతర వృత్తులు. అయితే యిక్కడకూడా నగర ప్రాంతంలో ఉండే విలువలే ఉంటాయి. నగర సంస్కృతి ఉపనగర సంస్కృతిలో కూడా కనబడుతుంది.

ఉపనగరాలను ప్రధానంగా మూడు రకాలుగా వర్గీకరించవచ్చు. అవి - (1) నివాస ఉపనగరాలు, (2) పారిశ్రామిక ఉపనగరాలు, (3) వినోదాత్మక - విడిది ఉపనగరాలు. అయితే ఉపనగరాలలో కూడా జనాభా పెరగడంవల్ల చాలా సమస్యలు తలెత్తుతున్నాయి. పేదరికము, నిరుద్యోగము, ట్రాఫిక్ సమస్య, గృహ సమస్య మురికివాడలు, నీటి కాలుష్యము, వాయు కాలుష్యము, నేరం, దోపిడి దొంగతనాలు, దౌర్జన్యం, వ్యవస్థీకృత నేరాలు మున్నగునవన్నీ ఉపనగరాలలో గల ప్రధాన సమస్యలు.

ప్రతి సమాజంలోను మానవులకు కొన్ని అభిరుచులు, విలువలు, స్థితిగతులు ఉంటాయి. వీటినిబట్టి వ్యక్తులు ఒకరికొకరు కలువడం లేదా విడిపోడవం జరుగుతూ ఉంటుంది. అంటే వ్యక్తులు తమకు యిష్టమైన వ్యక్తులతో సమూహాలతో కలిసి నివసించడం లేదా యిష్టంలేని వ్యక్తులకు, సమూహాలకు దూరంగా తరలివెళ్లడం జరుగుతూ ఉంటుంది. యిటువంటి ప్రక్రియనే వేర్పాటు అంటారు. ఈ వేర్పాటు ప్రక్రియద్వారా నగరం అనేక సాంఘిక ప్రాంతాలుగా విడిపోతుంది. వేర్పాటు అనేది వైయక్తిక, అవైయక్తిక కారకాల వల్ల ఏర్పడుతుంది. ముఖ్యంగా ప్రజల మనోభావాలు, ఒక ప్రాంతంలో గల యిరుగు పొరుగు స్వరూప లక్షణాలు వేర్పాటుకు దోహదం చేస్తాయి. ప్రజలు తమ సామాజిక, ఆర్థిక, సాంస్కృతిక అంతస్తులను బట్టి తమకు సరిపోయే ప్రాంతంలో స్థిర నివాసమేర్పరచుకొంటారు. అంటే నగర ప్రాంతం వ్యక్తుల ఆర్థిక, సామాజిక స్థితిగతులను బట్టి విడిపోతుంది. ఉన్నతవర్గానికి చెందిన ప్రజలు ఒకే ప్రాంతంలో, మధ్య తరగతి ప్రజలు మరొక ప్రాంతంలో, అదేవిధంగా నిమ్న తరగతికి చెందిన ప్రజలు యింకొక ప్రాంతంలో స్థిర నివాస మేర్పరచుకొంటారు. నివాసపరంగా వీరంతా కలువడం జరుగదు. ఎవరికి వారే ఆయా ప్రాంతాలకు పరిమితమైపోతారు. అయితే భౌతికంగాను, సాంస్కృతికంగాను వెర్పాటు చెందిన ప్రాంతంలో జీవనం ప్రాంతీయీకరణ చెందుతుంది. అప్పుడు ఆ ప్రాంతంలో నివసిస్తున్న ప్రజలలో సజాతీయత ఎక్కువై, యితర సాంస్కృతిక సమూహాలతో అంతగా సంబంధాలు లేకుండా పోతుంది. ఈ వేర్పాటువల్ల ప్రజలలో

BRAOU

యితర వర్గాల వారిపట్ల అనుమానాస్పద వైఖరి, ధోరణి ఎక్కువవుతుంది. దీనివల్ల వివిధ వర్గాలకు చెందిన ప్రజల మధ్య సామాజిక దూరం మరింతగా పెరిగిపోతుంది.

24.5 నమూనా పరీక్షా ప్రశ్నలు

I. ఈ క్రింది ప్రశ్నలకు 30 పంక్తులలో జవాబు రాయండి.

(1) ఉపనగరం అంటే ఏమిటో నిర్వచించి, ఉపనగరాల పుట్టుక, లక్షణాలను వివరింపుము.

(2) ఉపనగరాలు రకాలను, సమస్యలను గురించి చర్చింపుము.

(3) వేర్పాటు అంటే ఏమిటి ? నివాస ప్రాంతాల పరంగా సామాజిక వర్గాల పంపిణీని గురించి చర్చింపుము.

(4) నగర సమాజంపై నివాస ప్రాంతాల వేర్పాటు ప్రభావం ఏ విధంగా ఉంటుందో వివరింపుము.

24.6 చదవదగిన పుస్తకములు

1. Berger E.V ..... Urban Sociology.
2. Gist. P. & Fava ..... Urban Society
3. Ley, David ..... Social Geography of the city.
4. Quinn ..... Urban Sociology.
5. Ralph Thampson ..... Urban Structure.
6. R.E. Park, E.W. Burgess & R.D. Mckenzie. ..... The City

BRAOU

ఖండం - VIII: నగరీకరణ ప్రభావం

ఈ ఖండంలో నగర సమాజ వ్యవస్థ, మురికివాడల ఆవిర్భావం, గృహనిర్మాణ సమస్యలను వివరించడమైనది.

BRAOU

BRAOU

భాగం - 25 : నగర సామాజిక వ్యవస్థలు, మురికివాడల ఆవిర్భావము.

విషయక్రమం

25.0 లక్ష్యాలు

25.1 పరిచయం

25.2 నగర సముదాయాల లక్షణాలు

25.2.1 జనాభా పరిమాణం

25.2.2 జనాభా సాంద్రత

25.2.3 పరిసరం

25.2.4 సామాజిక విభేదీకరణ

25.2.5 సామాజిక గతిశీలత

25.2.6 సామాజిక పరిస్పర చర్య

25.2.7 సామాజిక సుదృఢత

25.3 మురికివాడల ఆవిర్భావం

25.4 సారాంశం

25.5 నమూనా పరీక్ష ప్రశ్నలు

25.6 చదవదగిన పుస్తకములు

25.0 లక్ష్యాలు

ఈ భాగం చదివిన తరువాత మీరు

- నగర సామాజిక వ్యవస్థ లక్షణాలను అర్థం చేసుకోవడం
- నగర సమాజంలో మురికివాడ సమస్య ఆవిర్భావాన్ని పరిశీలించడం.

BRAOU

25.1 పరిచయం

నగరీకరణ ప్రక్రియను గ్రామీణ ప్రాంతాలను నగర ప్రాంతాలుగా మార్చే ప్రక్రియగా నర్వచిస్తారు. ఈ ప్రక్రియ ఫలితంగా గ్రామాలలో జనాభా తగ్గుతుంది. నగర జనాభా పెరుగుతుంది. ప్రజల సమాజిక దృక్పథంలో, అభివృత్తులలో మార్పు వస్తుంది. ఈ యూనిట్‌లో నగర సామాజిక వ్యవస్థ లక్షణాలను, నగర సమస్యలలో ఒకటైన మురికివదాల ఆవిర్భావాన్ని అధ్యయనం చేద్దాం.

25.2 నగర సామాజిక వ్యవస్థ లక్షణాలు

వర్త్ (1938) నగరాన్ని నిర్వచించడంలో జనాభా పరిమాణం, సాంద్రత, వైజాతీయత అనే మూడు ప్రమాణాలను తీసుకుని గ్రామాలకు నగరాలకు మధ్య తేడాలను వివరించినాడు. ఇతని అభిప్రాయం ప్రకారం నగర సామాజిక పరస్పర చర్యల లక్షణాలలో అవైయక్తికత, విభజన, పైపైన ఉండటం, నిరంతర పరివర్తన శీలత, ప్రాయోగికమైన పరస్పరచర్యలు, సాధనాత్మకత ముఖ్యమైనవి. నగర సంబంధాలను గౌణ సంబంధాలని, గ్రామీణ సంబంధాలను ప్రాథమిక సంబంధాలని వర్త్ భావించినాడు.

నగరం ఒక మార్కెట్ స్థలంగా పనిచేస్తుందని, నగరాలలో వర్తక - వాణిజ్య సంబంధాలు ప్రబలంగా ఉంటాయని మాక్స్ వెబర్ పేర్కొన్నాడు. గ్రామాలకు, నగరాలకు మధ్య గల భేధాలను వృత్తి, పరిమాణము,

జనసాంద్రత, వాతావరణం, వైజాతీయత, సామాజికస్తరీకరణ, గతిశీలత, పరస్పర చర్యలు అనే ప్రమాణాల ఆధారంగా వివరించవచ్చు.

సోరోకిన్, జిమ్మర్‌మాన్ (1962)లు ఈ అంశాలను నగర సామాజిక వ్యవస్థ లక్షణాలుగా పేర్కొన్నారు.

(అ) **వ్యాపసాయికేతర వృత్తులు :** గ్రామాలలో వ్యవసాయం ప్రధాన వృత్తి అయితే నగర ఆర్థికవ్యవస్థ పరిశ్రమలు, వర్తక వాణిజ్యాలపై ఆధారపడి ఉంటుంది. వృత్తిలోగల ఈ భేదం ఫలితంగానే గ్రామీణులు స్వాభావిక పరిసరాలలో పనిచేస్తూ ఉంటే నగర వాసులు కృత్రిమ వాతావరణంలో పనిచేస్తూ ఉంటారు. జేమ్స్ విలియమ్స్ (1958) వ్యక్తులు ఏ వాతావరణంలో పనిచేస్తూ ఉన్నారో ఆ వాతావరణ ప్రభావం వారి ప్రవర్తన విధానాలు, అభవృత్తులపైన ఉంటుందని పేర్కొన్నాడు. వృత్తిపరమైన విభేదాల ఫలితంగానే నగర ప్రాంతాలలో సాంప్రదాయిక వాదులు, ఉదారవాదులు, ఆధునిక వాదులు, సంప్రదాయవాదులు కనిపిస్తారు.

జనాభా పరిమాణం :

(ఆ) నగరాల పరిమాణం గ్రామీణ సముదాయంకన్నా చాలా పెద్దది. నగరాలలో ఉపాధి అవకాశాలు ఎక్కువగా ఉండటం, విద్యా, వైద్య, వినోద సౌకర్యాలుండటం ఫలితంగా చాలామంది ప్రజలు నగరాల పట్ల ఆకర్షితులవుతారు.

(ఇ) **జనాభా సాంద్రత :** గ్రామాలలోని ప్రజలు వారి వారి వ్యవసాయ భూములకు దగ్గరలో జీవిస్తూ ఉంటారు. నగర ప్రాంతాలలో ప్రజల నివాస ప్రాంతాలు వారి కార్యాలయాలు, మార్కెట్, పిల్లల పాఠశాలలు, కళాశాలలు ఏయే ప్రాంతాలలో ఉన్నాయన్న అంశంపై ఆధారపడి ఉంటాయి. దీని ఫలితంగా ఈ సౌకర్యాలున్న ప్రదేశాల సమీపంలో జనాభా సాంద్రత అధికంగా ఉంటుంది. భారతదేశంలోని మహానగరాలలో జనసాంద్రత ఒక చదరపు మైలుకు 3000 నుంచి 5000 మంది ప్రజలుగా ఉంటుంది.

(ఈ) **పరిసరం :** పరిసరాన్ని నాలుగు రకాలుగా వర్గీకరించి పరిశీలించవచ్చునని బెర్నార్డ్ భావించినాడు. ఇవి - భౌతిక పరిసరం (వాతావరణం), జైవిక పరిసరం (మొక్కలు, జంతువులు), సామాజిక పరిసరం (భౌతిక -సామాజిక పరిసరాలయిన యంత్రాలు, పనిముట్లు, మానసిక - సామాజిక పరిసరాలయిన ఆచారాలు, సంప్రదాయాలు, సామాజిక సంస్థలు), సంశ్లిష్ట పరిసరం (ఆర్థిక, రాజకీయ, విద్యా సంస్థలు). నగర పరిసరాలు కాలుష్య పూరితాలు. అదే సమయంలో నగర వాసులు పోటీమనస్తత్వం కలవారు, వివేకవంతమైన, సెక్యులర్ దృక్పథం కలిగి ఉంటారు.

(ఉ) **సామాజిక విభేదీకరణ :** నగర ప్రాంతాలలోని ప్రజలు వృత్తులు, మతం, వర్గం, జీవన ప్రమాణాలు, సామాజిక విశ్వాసాల ఆధారంగా విభేదీకరణ చెంది ఉంటారు. వీరందరు పరస్పరాశ్రయతతో పనిచేస్తూ ఉంటారు.

(ఊ) **సామాజిక గతిశీలత :** గ్రామాలతో పోల్చి చూస్తే, నగరాలలో ఊర్ధ్వముఖ గతిశీలత అధికంగా కనిపిస్తుంది. నగరాలలో సమాజక గతిశీలతతో బాటు ప్రాదేశిక గతిశీలతకూడా అధికంగానే ఉంటుంది.

(ఋ) **సామాజిక పరస్పరచర్య :** నగర వాసుల మధ్యగల సంబంధాలు అవైయక్తికమైనవి, గౌణమైనవి. వ్యక్తులు సమ్మకాలు, తాత్త్విక సిద్ధాంతాలకన్నా అంతస్తు, నైపుణ్యాలకే ఎక్కువ ప్రాధాన్యత ఇస్తారు. నగరాలలోని సామాజిక నియంత్రణ చాలా సందర్భాలలో విచలిత ప్రవర్తనకు దారితీస్తుంది.

(ఌ) **సామాజిక సుదృఢత :** గ్రామీణ ప్రాంతాలలో యాంత్రిక దార్ఢ్యత కనిపిస్తే, నగర ప్రాంతాలలో విధాయక దార్ఢ్యత కనిపిస్తుంది ఈ రకమైన స్థితిలో వ్యక్తికి తనదంటూ ఒక ప్రత్యేకత, మూర్తిత్వం ఉన్నప్పటికీ, అతడు ఇతరులపైన ఎక్కువగా ఆధారపడతాడు.

ఈ లక్షణాలే గాక, కొన్ని ఇతర లక్షణాలను నగర సమాజాన్ని వర్ణించడానికి సమాజ శాస్త్రవేత్తలు ఉపయోగిస్తారు. వీటిని పరిశీలిద్దాం.

వృత్తి నిర్మితి : గ్రామీణ సముదాయాలలోని వృత్తి నిర్మితి మౌలిక వృత్తులైన వ్యవసాయ, వ్యవసాయ సంబంధిత వృత్తులతో నిర్మించబడి ఉంటుంది. నగర సముదాయాలలో గౌణ వృత్తులైన ఉత్పత్తి, వర్తక వాణిజ్యాలు

BRAOU

ప్రధానమైనవి. గ్రామీణులు ప్రకృతిపై ఆధారపడి జీవిస్తారు. ఈ ప్రకృతి ఆధారం ఫలితంగా గ్రామీణులు మతం, సంప్రదాయిక నమ్మకాలు, మూఢ విశ్వాసాల పట్ల ఎక్కువ మొగ్గు చూపుతారు. నగర వ్యక్తులు ప్రకృతిపై ఆధారపడరు. వీరు వ్యక్తులపైన, సామాజిక సంబంధాలపైన ఎక్కువగా ఆధారపడి ఉంటారు. నగర వ్యక్తి ఉత్పత్తి, వర్తక వాణిజ్య కార్యకలాపాలపై ఆధారపడి జీవిస్తాడు. ఈ రకమైన వృత్తులు ప్రత్యేకీకరణను ప్రోత్సహిస్తాయి. ప్రత్యేకీకరణ ఫలితంగా నగరం ఎల్లప్పుడు వైజాతీయ సమూహంగా కనిపిస్తుంది. నగరంలోని సామాజిక సమూహాలు సామాజిక అంతస్తురీత్యా సమస్తరీయంగా ఉన్నప్పటికీ, వృత్తిపరంగా చూస్తే సమస్తరీయ, విషయస్తరీయ విభాగాలుగా కనిపిస్తాయి.

జనాభా పరిమాణం : జనాభా పరిమాణం దృష్ట్యా గ్రామీణ ప్రాంతాలను నగరాలతో పోల్చి చూసినట్లయితే నగరాల జనాభా పరిమాణం చాలా ఎక్కువగా కనిపిస్తుంది. నగరాలలో జనసాంద్రత కూడా ఎక్కువే.

సామాజిక నియంత్రణ : సామాజిక సంపర్కాలలో బాహుళ్యము, కుటుంబ సుదృఢత క్షీణించడం, గౌణ సంబంధాలు ప్రబలంగా ఉండటం నగరాల లక్షణాలలో అతిముఖ్యమైనవి. అందువల్లనే నగరాలలో వివిధ సంఘాలు, వ్యక్తిగత చట్టాలు, శాసనాలకు సంబంధించిన ఏజెన్సీలు నియత సామాజిక నియంత్రణా ఏజెన్సీలుగా పనిచేస్తున్నాయి.

జనాభాలో వైజాతీయత అధికంగా ఉండటం

నగరాలతో పోల్చి చూస్తే గ్రామాలు సాంస్కృతికంగా సజాతీయమైనవి. నగరాలలో లాగా గ్రామాలలో పరివర్తనను అంత త్వరగా అంగీకరించరు. అందువల్లనే సాంస్కృతిక, విలువలపరమైన ఘర్షణలు గ్రామాలలో తక్కువగా ఉంటాయి. నగర సమాజంలో కులం, మతం, భాష, సంస్కృతి మొదలయిన అంశాలన్నింటిలో వైజాతీయత కన్పిస్తుంది. ఈ వైవిధ్యాలు విలువల సంఘర్షణకు, సాంస్కృతిక వ్యత్యాసాలకు దారితీస్తూ ఉంటాయి.

సామాజిక గతిశీలత

నగర సముదాయాలు వర్గం ఆధారంగా స్తరీకరించబడి ఉంటాయి. గ్రామాలలో దీనికి విరుద్ధంగా కులస్తరీకరణ ఉంటుంది. అందువల్లనే గ్రామీణ వ్యక్తి అంతస్తు, అతని కుటుంబం, కులంపైన ఆధారపడి ఉంటుంది. నగరాలలోని విస్తృతమైన శ్రమ విభజన, పోటీతత్వం, అవైయక్తిక సంబంధాలు - మొ॥నవన్నీ సాధించిన అంతస్తుకు ప్రాధాన్యతనిస్తాయి. నగరాలలో అసమానతలు కూడా ఎక్కువే. నగరాలలో వ్యక్తి అంతస్తు అతడు చేస్తున్న వృత్తి, కార్యక్రమంపై ఆధారపడి ఉంటుంది. నగరాలలో అంతంతర వృత్తి గతిశీలతకు, తరాంతర వృత్తి గతిశీలతకు అవకాశాలు ఎక్కువగా ఉంటాయి.

నగర సామాజిక వ్యవస్థ లక్షణాలు

నగరీయత, నగర సామాజిక వ్యవస్థను విస్తారంగా అధ్యయనం చేసి వారిలో లూయీస్ వర్త్ ప్రధానవ్యక్తి. వర్త్ నగరీయతను ఒక జీవన విధానంగా వర్ణిస్తూ, దానికి మూడు ప్రధాన లక్షణాలుంటాయని పేర్కొన్నాడు. ఇవి (1) నిరంతర పరివర్తనా శీలత (Transciency), (2) పైపైన ఉండే సంబంధాలు (Superficiality), (3) అనామకత్వము, వైయక్తికవాదము (Anonymity and Individualism).

నగర వ్యక్తికి పరిచితుల సంఖ్య ఎక్కువే. కాని ఆ పరిచయాలలో చాలా భాగం క్షణికమైనవి, తాత్కాలికమైనవి. నగర వ్యక్తుల మధ్య ప్రగాఢమైన సాన్నిహిత్యముండదు.

నగరీయతకు గతిశీలత, అనామకత్వము, వ్యక్తివాదము, వైయక్తికేతర సంబంధాలు, సామాజిక విభేదీకరణ, విధాయక దార్ఢ్యత, నిరంతర పరివర్తనా శీలత ప్రధాన లక్షణాలని రూత్ గ్లాస్ పేర్కొన్నారు. అండర్సన్ నగరీయతకు సర్దుబాటు చేసుకోవడం, గతిశీలత, వ్యాప్తి అనే మూడు లక్షణాలుంటాయని పేర్కొన్నాడు. మార్షల్ క్లినార్డ్ అభిప్రాయం ప్రకారం వేగంగా జరిగే సామాజిక పరివర్తన, విలువలు, ప్రమాణా మధ్య సంఘర్షణ, గతిశీలత, ఇహలోక సౌఖ్యాలకు ఎక్కువ ప్రాధాన్యతనివ్వడం, సన్నిహితమైన వ్యక్తిగత భావ ప్రసారాలు తగ్గిపోవడం అనేవి నగరీయత యొక్క ప్రధాన లక్షణాలు.

నగర సామాజిక వ్యవస్థకు ఎనిమిది మౌలిక లక్షణాలుంటాయని కె. డేవిస్ భావించినాడు. ఇవి :

(1) సామాజిక వైధర్మ్యత, (2) గౌణ సంఘాలు, (3) సామాజిక గతిశీలత, (4) వ్యక్తివాదము, (5) పరిసర సంబంధమైన వేర్పాటు, (6) సామాజిక సహనం, (7) గౌణ నియంత్రణ, (8) స్వచ్ఛంద సంఘాలుండటం.

25.3. మురికివాడల ఆవిర్భావం

'ఐక్యరాజ్యసమితి 'మురికివాడను' "జనాభా ఒత్తిడి అత్యధికంగా ఉండి, సరైన సదుపాయాలు లేక, అశుభ్రంగా, అనారోగ్యకరంగా ఉండే ప్రదేశం లేదా ఇళ్ళ సముదాయం" అని నిర్వచించింది. ఈ ప్రాంతంలోని పరిస్థితులవల్ల అక్కడ నివసించే వారి శారీరక, మానసిక, నైతిక ఆరోగ్యాలు దెబ్బతింటాయి.

మురికివాడలను నగరీకరణ ఫలితంగా ఏర్పడే సమస్యగా పరిగణిస్తారు. భారతదేశంలోని నగరాలన్నిటిలో మురికివాడలు కనిపిస్తాయనడం అతిశయోక్తికాదు. మురికివాడలను ఒక్కొక్క ప్రాంతంలో ఒక్కొక్క పేరుతో పిలుస్తారు. గల్లీ, జగ్గే - ఝోపడీ, ఛావర్, అహాటా, బస్తీ, ఛేరీ, కెరీ, పేట -ఇవన్నీ మురికివాడల పేర్లే.

వివిధ సమాజశాస్త్రవేత్తలు వేర్వేరు విధాలుగా మురికివాడలను నిర్వచించినారు. ఈ నిర్వచనాల ఆధారంగా మురికివాడల లక్షణాలను ఈ విధంగా పేర్కొనవచ్చు.

(1) మురికివాడ అనే పదం ఏదో ఒక్క భవనాన్నిగాక, ఒక ప్రదేశాన్ని సూచిస్తుంది.

(2) మురికివాడల వివిధ భౌతిక ల భౌతిక లక్షణాలుంచాయి.

(3) మురికివాడల భౌతిక లక్షణాలలో వైవిధ్యముంటుంది.

మురికివాడల భౌతిక లక్షణాలలో ముఖ్యమైనవి కనీస సౌకర్యాలు లేని ఇళ్ళు, అధిక జనసాంద్రత, జనం ఒత్తిడి అధికంగా ఉండటం, మురుగునీటిపారుదల సౌకర్యాలు లేకపోవడం, త్రాగు నీటి సరఫరా సక్రమంగా లేకపోవడం, చెత్తాచెదారం ప్రోగయి ఉండటం మొదలైనవి. ఈ భౌతిక లక్షణాలతో బాటుగా సామాజిక చెడు (Social vice) వంటి లక్షణాలుకూడా మురికివాడల లక్షణాలుగా కనిపిస్తాయి.

మురికివాడ ఆవిర్భావానికి దారితీసే పరిస్థితులు

మురికివాడలు ఆవిర్భవించడానికి దారితీసే పరిస్థితులను ఈ విధంగా వివరించవచ్చు.

1. పేదవారు ఒక ప్రాంతం నుంచి మరొక ప్రాంతానికి జీవనోపాధి కోసం వలసపోతూ ఉంటారు. ఈ రకమైన వలస ప్రధానంగా గ్రామాల నుంచి నగరాలకం వలస. గ్రామీణ వ్యవసాయ శ్రామికులలో చాలామందికి నగరాలలో పనిచేయడానికి తగిన నైపుణ్యముండదు. దీనివల్ల నగరాలలో వారికి సరైన ఉపాధిక దొరకదు. వారికి లభించే ఆదాయం కూడా చాలా తక్కువ. ఇట్లా వలస వచ్చిన వారిలో చాలామంది ఖాళీగా ఉన్నస్థలాలను ఆక్రమించకొని ఈ గుడిశెలు వేసుకుంటారు. స్థానిక ప్రభుత్వాలు ఈ గుడిశెలను చట్ట విరుద్ధమైనవి పరిగణించడంతో వీరికి నీటిపారుదల, డ్రైనేజీవంటి సర్వీసులేవీ అందుబాటులో ఉండవు. తత్ఫలితంగా అత్యధిక జనాభా, కనీస సౌకర్యాలలేమి, తక్కువ/నాసిరకం ఇళ్ళతో కూడిన మురికివాడలేర్పడతాయి.

2. మురికివాడలు ఏర్పడటానికి దారితీసే మరో కారణం - నగరంలోని పాత ఇళ్ళు, భవనాలు శిథిలావస్థలోకి చేరుకోవడం. ఈ పరస్థితి ముఖ్యంగా నగరంలోని పాత నగరం ప్రాంతాలలో ఏర్పడుతుంది. ఈ ప్రాంతంలో సరైన మునిసిపల్ సౌకర్యాలుండవు. ఈ ప్రాంతాలలో తక్కువ ఆదాయపు వర్గాలవారు నివసిస్తూ ఉంటారు.

3. నగరం పెరుగుతున్నకొద్దీ, దానిచుట్టూతా ఉన్న స్థానిక, వృత్తి సేవా కార్మికుల ఆవాసాలను, గ్రామాలను నగరం ఆక్రమించుకొంటుంది. ఈ ప్రక్రియలో గ్రామంలోని వ్యవసాయ భూములన్నీ పారిశ్రామిక పనులకు వినియోగింపబడతాయి. గ్రామంలోని నివాస ప్రాంతంలో మాత్రం నూతన సౌకర్యాలు చెప్పుకోదగినంతగా అభివృద్ధి చెందవు. ఈ ప్రాంతంలో ఇళ్ళు చవకగా అద్దెకు లభిస్తాయి కనుక నగరానికి వచ్చి నైపుణ్యంలేని కార్మికులు, పేదవారు ఈ ప్రాంతంలో జీవించడం మొదలు పెడతారు. ఫలితంగా ఈ ప్రాంతంలో జనాభా ఒత్తిడి పెరుగుతుంది. కొన్ని రోజులు గడచేసరికి ఈ ప్రాంతం మురికివాడగా మారుతుంది.

BRAOU

మురికివాడలకు, గుడిశెలకు (Hutment Colonies) తేడా ఉన్నది. గుడిశెలు తాత్కాలికమైనవి. వీటిని సాధారణంగా నిర్మాణ కార్యక్రమాల కూలీలు (Construction Workers), నియత కార్మిక కూలీలు తాత్కాలికంగా జీవించడానికి కట్టుకుంటారు. వ్యాపార కేంద్రాలకు సమీపంలో గాని, నది ఒడ్డునగాని, ఖాళీగా ఉన్న స్థలంలోగాని గుడిశెలను వేసుకుంటారు. ఈ గుడిశెవాసులు తమ తాత్కాలికంగా ఏర్పరచుకున్న గుడిశెలలో శాశ్వతంగా నివసిస్తారు. దీనితో గుడిశెలు నగర సముదాయానికి మచ్చగా ఆవిర్భవిస్తాయి.

మురికివాడల లక్షణాలు - సాధారణంగా మురికివాడలను కనీస సౌకర్యాలు కూడాలేని ఇళ్ళు గల ప్రాంతాలుగా వర్ణించవచ్చు. వీటి లక్షణాలను క్రింద పేర్కొనడం జరిగింది.

1. నగరకేంద్ర ప్రాంతంలో లేదా పారిశ్రామిక ప్రాంతాల చుట్టూ మురికివాడలు ఏర్పడతాయి. ఖాళీగా ఉన్న స్థలాలో కూడా ప్రవాసులు గుడిశెలు నిర్మించడం ఫలితంగా మురికివాడలు ఏర్పడతాయి. నగర కేంద్ర ప్రాంతంలోని కేంద్ర వ్యాపార జిల్లాలో పనిచేసేవారు నగర కేంద్రంలోనే నివసించడానికి ఇష్టపడతారు. అయితే ఈ ప్రాంతంలో ఇళ్ళ అద్దె ఎక్కువగా ఉంటుంది. ఎక్కువ అద్దె ఇచ్చుకోలేనివారు శిథిలావస్థలో ఉన్న ఇళ్ళలో, కనీస సౌకర్యాలు లేని ఇళ్ళలో తక్కువ అద్దెకు ఇళ్ళు తీసుకుని నివసిస్తారు. పారిశ్రామిక కార్మికులు తమ పని స్థలాలకు దగ్గరలో నివసించడానికి పోటీపడటం ఫలితంగాకూడా మురికివాడలు ఏర్పడతాయి. రోడ్డు, రైల్వే మార్గాలకు అనుకుని ఉన్న ఖాళీస్థలాలను ఎవరూ అంతగా పట్టించుకోరు. సమాజ వ్యతిరేక శక్తులు, బీదవారు ఈ స్థలాలను ఆక్రమించుకుని తక్కువస్థాయి ఇళ్ళు కట్టుకుంటారు. దీనితో ఈ ప్రాంతాలు మురికివాడలుగా ఏర్పడతాయి.

3. మురికివాడ కనీస పౌరసౌకర్యాలు లేని ప్రాంతం. ఈ ప్రాంతంలో అనారోగ్యం కల్గించే పరిస్థితులు కూడా చాలా ఎక్కువ.

4. నగర మురికివాడలలో రోడ్లుకాని, సరైన డ్రైనేజి సదుపాయాలు కాని, నీటి వసతి కాని ఉండదు.

5. మురికివాడలు పేదరికానికి అలయాలు. అంతేకాక జూదం, నేరాలు, వేశ్యావృత్తి, వ్యవస్థాపిత నేరాలకు ఆలవాలాలు.

భారతదేశంలోని నగరాలలో మురికివాడలలో నివసించే జనాభా 1951 సం॥లో 15% ఉండేది. ఇది 1981 నాటికి 45% పెరిగింది. అత్యధిక మురికివాడ జనాభా గల నగరం కలకత్తా, దీని తర్వాతి రెండు స్థానాలను ముంబై, ఢిల్లీలు ఆక్రమిస్తాయి.

మురికివాడల అభివృద్ధికై భారత ప్రభుత్వం ఎన్నో పథకాలను చేపట్టింది. ప్రణాళికపరంగా కృషి చేస్తున్నది. ఈ పథకాలలో కనీస అవసరాల పథకంలో భాగంగా చేపట్టిన EIVS స్కీము (Environmental Improvement of Urban Slums) ప్రధానమైంది. దీనితో బాటుగా నగరాలలో పేదరికం, నిరుద్యోగితలను తగ్గించడానికి SEEUY, SEPUP, UBS వంటి ఎన్నో పథకాలను అమలుపరుస్తున్నారు.

25.4. సారాంశము

భారతదేశంలో మురికివాడల సమస్య ఒక ప్రధానమైన సమాజ సమస్యగా ఏర్పడింది. నివాస సౌకర్యాలు తగువిధంగా లేక నగరాలలోని పట్టణాలలోని అధిక సంఖ్యాక ప్రజలు ఈ మురికి వాడలలో నివసిస్తున్నారు. అభివృద్ధి చెందడం, భవనాల నిర్మాణానికి స్థలాలకోసం వర్గాలమమధ్య పోటీ ఉండుటవల్ల, నగరాలలో ఇండ్ల అద్దెలు విపరీతంగా పెరిగి ఉండటంవల్ల మురికివాడలు నగరాలలో ఎప్పుడు ఉంటాయి. మురికివాడలు అన్ని జాతులవారికి, కులాలవారికి ఆవాసాలు.

BRAOU

25.5 చదవదగిన పుస్తకములు

Anderson - The Urban Community

Bergel - Urban Sociology

Gist and Fava - Urban Society

Hatt and Reiss - The Cities and Society

Hauser and Schnore - The Study of Urbanization

BRAOU

భాగం - 26 : గృహ నిర్మాణ సమస్య

విషయక్రమం

26.0 లక్ష్యాలు

26.1 పరిచయం

26.2 భారతదేశంలో గృహనిర్మాణ సమస్య

26.3 గృహనిర్మాణ సంక్షోభాన్ని తెలిపే పరిమాణాలు (Various dimensions of Housing crisis)

26.4 గృహనిర్మాణ సమస్యలకు కారణాలు

26.5 గృహనిర్మాణ విధానాలు, పథకాలు

26.6 సారాంశం

26.7 నమూనా పరీక్షా ప్రశ్నలు

26.8 చదవదగిన పుస్తకములు

26.0 లక్ష్యాలు

ఈ భాగం చదివిన తరువాత మీరు

- భారతదేశంలో గృహనిర్మాణ సమస్య తీవ్రతను వివరించగలరు.
- గృహనిర్మాణ సమస్యలకు కారణాలను చర్చించగలరు.
- భారతదేశంలో గృహనిర్మాణ విధానాలను, పథకాలను వివరించగలరు.

BRAOU

26.1 పరిచయం

గృహం అన్నది కుటుంబ జీవితానికి నిలయము. కుటుంబ సభ్యులు పరస్పర చర్యలు జరుపుకుంటూ, అన్యోన్యంగా ఉంటారు. గృహ వసతులపై కుటుంబంలోని వ్యక్తుల పరస్పర చర్యలు ఆధారపడి ఉంటాయి. వ్యక్తుల అంతస్థు గృహం తెలుపుతుంది. భారతదేశంలో గృహ సమస్య తీవ్రంగా ఉన్నది. నగరాలలో ఈ సమస్య చాలా ఎక్కువగా ఉన్నది. దీనికి కారణం జనాభా పెరుగుదల. 20వ శతాబ్దం మొదట్లో 10 శాతం జనాభా నగర ప్రాంతాలలో నివసించేవారు. 1951 నాటికి ఈ సంఖ్య 17 శాతానికి, 1971లో 20 శాతానికి, 1981 నాటికి 24 శాతానికి పెరిగింది. నగరాలు ఆర్థికంగా, రాజకీయంగా, సాంస్కృతికంగా, విద్యా సంబంధితంగా శక్తివంతమైన క్రియాశీల కేంద్రాలు. గ్రామాలనుండి అల్ప ఆదాయంకలవారు, నిరుద్యోగులు నగరాలకు వలస వస్తారు. భారతదేశంలో మహానగరాలైన పట్టణాల సంఖ్య 1951 లో నాలుగు, 1961లో ఏడుకు చేరుకుంది. 1971 లో తొమ్మిదికి పెరిగింది. 1981 లో పన్నెండుకి చేరుకుంది. ఈ శతాబ్దం చివరికి మహానగరాల సంఖ్య ఇరవైనాలుగుకి పెరగవచ్చని అంచనా వేయబడింది. నగర కేంద్రాలలో అసాధారణంగా పెరుగుతున్న జనాభా. ముఖ్యంగా మహానగరాలైన పట్టణాలలో వసతి పరస్థితులలో తీవ్ర సంక్షోభానికి, దారితీసింది. ఈ భాగంలో భారతదేశంలో గృహనిర్మాణ సమస్యను గురించి, ఈ సమస్యకు దారితీసిన కారణాలను, గృహనిర్మాణ సంక్షోభం యొక్క వివిధ పరిమాణాలను (Dimensions) కేంద్ర ప్రభుత్వ విధానాలను, పథకాలను, వివరించడమైనది.

26.2 భారతదేశంలో గృహనిర్మాణ సమస్య (Housing Problem) :

1961లో భారతదేశ జనాభా 439.1 మిలియన్లు ఉండగా 1981లో అది 685.2 మిలియన్లకు పెరిగింది. దీనినిబట్టి, 1961-81 వరకు మనదేశ జనాభా 56.05 శాతం పెరిగింది. జనాభా పెరిగినంతగా గృహనిర్మాణంలో పెరుగుదల లేకపోవడంతో గృహాల సమస్య ఏర్పడింది. 1961లో గృహాల కొరత 9 మిలియనల్ల యూనిట్లు ఉండగా

1985లో ఈ కొరత 24.7 మిలియన్లకు పెరిగింది. (18.8 మినియన్లు గ్రామ ప్రాంతాలలో, 5.9 మిలియన్లు నగర ప్రాంతాలలో). పేద ప్రజలలో గృహనిర్మాణ సమస్య తీవ్రంగా ఉన్నది. నగరాలలో, మహానగరాలలో గృహ సమస్య అంతకంటే తీవ్రంగా ఉన్నది. జనాభా పెరుగుదల, పరిశ్రమల స్థానీకరణ, కేంద్రీకరణ, ఉద్యోగ అవకాశాలు దొరికేచోట శ్రామికి నివసించే అవసరం. సామాజిక విద్యకు సంబంధించిన పురోగమనాన్ని ఆశించడం ఇవేకాకుండా ఇంకా ఎన్నో కారకాలు నగర జీవితంలో గృహ పరిమానంపై ఒత్తిడికి కారణాలని భిశ్వనాత్ గోష్ (Bishwanath Ghosh) అన్నాడు.

1983లో స్థాపించిన "టాస్క్ ఫోర్స్ ఆన్ హవుసింగ్ అండ్ అర్బన్ డెవలప్‌మెంట్" (Task force on Housing and urban Development) భారతదేశంలో 1/3వ వంతు నగర జనాభా మురికివాడలలో (Slums) నివసిస్తున్నట్టు అంచనా వేసింది. అతి జన సమ్మర్ధం, క్షీణత, దుర్గంధంపూరిత పరిస్థితులు, సదుపాయాలు లేకపోవడంవల్ల అక్కడ నివసించే సముదాయంలోని వారి ఆరోగ్యానికి, భద్రతకు లేక నైతికతకు అపాయం కలిగిస్తాయి. పెద్ద పెద్ద మహానగరాలలో 20 నుండి 30 శాతం జనాభా ఏ సదుపాయాలులేని మురికివాడలలో జీవిస్తున్నారు. బొంబాయి మనదేశంలో ఇరుకైన నగరంగా అధ్యయనాలు ప్రకటించాయి. ఇక్కడ 77 శాతం కుటుంబాలు ఒకే గదిలో నివసిస్తున్నట్లు తెలిపాయి. కలకత్తాలో 67 శాతం, పూనాలో 65 శాతం, కాన్‌పూర్‌లో 60 శాతం, అహమదాబాద్‌లో 58 శాతం, ఢిల్లీలో 57 శాతం, మద్రాసులో 54 శాతం కుటుంబాలు ఒక్క గది ఉన్న ఇళ్ళలో నివసిస్తున్నట్టు తెలుస్తున్నది.

భారతదేశ పట్టణాలలో నివాస గృహాల కొరత చాలా తీవ్రంగా ఉండడంవల్ల మురికివాడలు అడ్డదిడ్డంగా విస్తరిస్తు పట్టణ ప్రకృతికి శాశ్వత లక్షణంగా తయారయ్యాయి. పట్టణ పెరుగుదలకు రెండింతలు, దేశ జనాభాకు నాలుగింతలు మురికివాడలు పెరుగుతున్నట్లు అంచనా వేయడం జరిగింది. 1981 లో భారతదేశంలోని 1/5 వంతు (30 మిలియన్లు) జనాభా మురికివాడల్లో నివసిస్తున్నట్టు అంచనా వేయబడింది.

మనదేశంలో గృహ సమస్య బహు పరిమాణం (mult-dimensional) కలిగి ఉన్నది. నగర ప్రాంతాలలో 10 శాతం గృహాలు కచ్చాటైపువిగాను, క్లే, మట్టి, ఆకులు మొదలైన వస్తువులతో కట్టినట్టు అధ్యయనాలద్వారా తెలుస్తున్నది. మురికివాడల ప్రాంతాలలో గృహాల పరిస్థితులు చాలా నీచమైనవిగా, అతి జనసమ్మర్ధం, దుర్గంధపూరితమై, పౌర సంబంధిత సదుపాయాలు లేకుండా ఉన్నాయి. ఢిల్లీలోని జగ్గీ - జోపిరీస్, బొంబాయిలోని జోపడా - పట్టిస్, మద్రాసులోని చెర్రీస్, కలకత్తాలోని బస్తీలు నగర సంస్థల భాగాలైనాయి.

అభివృద్ధి చెందుతున్న దేశ నగరాలలో గృహాల కొరతకు ముఖ్యమైన కారణం గ్రామాలనుండి నగరాలకు వలస వచ్చే జనాభా. ప్రపంచంలోని అన్ని అభివృద్ధి చెందుతున్న దేశాలలో ఎక్కడైతే నగరాల పెరుగుదల అధికంగా ఉన్నదో అక్కడ నగరాలకు వలస వచ్చే వారి సంఖ్య అధికంగా ఉంటుంది. గ్రామాలలో మరియు నగర ప్రాంతాలలో ప్రత్యుత్పత్తి మార్పు విభిన్నంగా ఉండదు. గ్రామాలనుండి నగరాలకు వలస (Migration) నగరీకరణ యొక్క ముఖ్య అంగం. అది ప్రపంచ నగరీకరణ ధోరణులను సిద్ధించిన యంత్రరచన. పట్టణాలు ఆర్థిక, సామాజిక, రాజకీయ అవకాశాల నిలయలన్న నమ్మకం మనుషుల వలసకు దారి తీస్తుంది. భారతదేశంలాంటి అభివృద్ధి చెందుతున్న దేశాలలో గ్రామీణ పుష్ (Push) పట్టణాల పెరుగుదలకు ముఖ్యమైన కారకమని ఎన్నో అధ్యయనాలు తెలుపుతున్నాయి.

భారతదేశం, పాకిస్తాన్, చీలిక ఫలితంగా అసాధారణ కదలిక మొదలైంది. మనదేశంలో శరణార్థుల కదలిక ఫలితంగా గ్రామాలలోని, పట్టణాలలోని జనాభా నిర్మితిలో మార్పు వచ్చింది. శరణార్థులు ముఖ్యంగా నగర ప్రాంతాలలో స్థిరపడటం నగరీకరణకు సాయపడింది. భారతదేశంలో గ్రామాలనుండి నగరాలకు వలసపోవడం స్వాతంత్ర్యం వచ్చిన తరువాత విశాల విస్తరణ దృగ్విషయంగా ఉన్నది. నిరుద్యోగులు, చదువుకొని గ్రామాలలో వ్యవసాయ పనులలో తక్కువ ఆదాయం సంపాదిస్తున్నవారిని, ఎక్కువ ఆదాయం సంపాదించడానికి పట్టణాలకు చిన్న టౌనులకు నెట్టడం జరుగుతుంది. పై చదువులు, సాంకేతిక మరియు వృత్తి సంబంధ శిక్షణ, ఆసుపత్రి మరియు ఆరోగ్య సేవలు, పారిశుధ్యం, ఉద్యోగ అవకాశాలు మొదలైన నగర సదుపాయాలు గ్రామ ప్రజలను నగరాలకు పుల్ (Pull) చేస్తున్నాయి. 1981 జనాభా లెక్కల ప్రకారం 15.74 మిలియన్ల మనుషులు 1971 - 81 మధ్య గ్రామాలనుండి నగరాలకు వలస వచ్చినట్లు తెలుస్తున్నది. నివాస యోగ్య గృహాల డిమాండుకు, సప్లైకి

BRAOU

మధ్య తేడ కారణంవల్ల బలహీనవర్గాల, స్వల్ప ఆదాయం సముదాయాలుండే ప్రదేశాలపై ఎక్కువ వత్తిడి కారణమైనది. అందువల్ల ఈ ప్రదేశాలు మురికివాడలుగా మారాయి.

స్వాతంత్ర్యం వచ్చినప్పటినుండి భారతీయ నగరాలలో ఇళ్ళ సమస్య చాలా భయంకరంగా ఉండటానికి కారణం తీవ్రంగా పెరుగుతున్న నగర జనాభా. భారతదేశం నగరా నివాస స్థలాలపై అధిక ఒత్తిడి ప్రదర్శిస్తుంది. ఫలితంగా భారతీయ పట్టణాలలో గృహ వ్యవస్థ చాలా తక్కువ రకంగా ఉంది. అధికంగా ఇళ్ళు కచ్చావిగా, నీళ్ళు వసతి, కరెంటు సరఫరా లేకుండా ఉన్నాయి. భారతదేశంలోని నగరాలలో ఇళ్ళు తక్కువ రకంగా ఉండడానికి ముఖ్యమైన కారకాలు ఇవి (1) చాలా తక్కువ ఆదాయం, (2) నివాసయోగ్య అవస్థాపన (Infra Structure) పై సరిపోని పెట్టుబడులు, (3) మంచిరకం ఇళ్ళ పరిమిత వారసత్వం.

గ్రామీణ ప్రాంతాలలో కూడా గృహనిర్మాణ పరిస్థితి చాలా హీనంగా ఉన్నది. గ్రామాలలో ఎక్కువ కుటుంబాలు ఆకులతో, మట్టితో, కట్టిన షెడ్లలో నివసిస్తున్నారు. గ్రామాలలోని పురుషులు దారిద్ర్య రేఖ దిగువ ఉండడంవల్ల, వారు ఖరీదైన భవన నిర్మాణ సామాగ్రిని కొనజాలరు. అందువల్ల స్థానికంగా దొరికే చౌకవస్తు సామాగ్రితో ఇళ్ళు నిర్మించుకుంటారు. మరికొందరు తమ పశువులతోపాటు ఒకే గుడిసేలో నివసిస్తున్నారు. అందువల్ల పేద కుటుంబాలకు గృహాల కొరకు స్థలాలను, కట్టిన గృహాల, తక్కువ ఖరీదైన గృహనిర్మాణ సాంకేతిక పరిజ్ఞానాన్ని, ద్రవ్య సహాయం సమకూర్చే అవసరం ఉన్నది.

ఐక్యరాజ్యసమితి 1987 సం॥ని నిరాశ్రయులకు ఆశ్రయం కలిపించే సంవత్సరంగా (IYSH) నిశ్చయించింది. పేద ప్రజలకు ఆర్థికంగా వెనకబడిన వర్గాల గృహ సమస్యలను ప్రపంచంలోని ప్రభుత్వ ఏజెన్సీల దృష్టికి తీసుకు రావడం దీని ముఖ్య ఉద్దేశ్యం. ఐక్యరాజ్యసమితి ఉద్దేశ్యాలకు భారతదేశ ప్రభుత్వంకూడా నిరాశ్రయులకు ఆశ్రయం కల్పించాలనే ఉద్దేశ్యాలకు కట్టుబడి ఉంది. అంతేకాకుండ భారతదేశం ఒక లక్ష దాలర్లను నిరాశ్రయులకు ఆశ్రయం కలిపించడానికి చేపట్టే కార్యక్రమాలకు సహాయము అందచేసింది. ఇళ్ళులేని కుటుంబాలకు గృహాల ఫలం విస్తరింపచేయుటకు ప్రభుత్వం 2000 A.D. వరకు క్రమబద్ధమైన కార్యక్రమాలను సూత్రీకరించింది. పథకం పంచాయతీరాజ్ మరియు సమాజ అభివృద్ధి డిపార్టుమెంటు నిర్వహిస్తున్న గ్రామీణ గృహాల పథక స్వభావాన్ని పోలి ఉంటుంది. ఎక్కడైతే భూములు దొరుకుతాయో అక్కడ ఖర్చులేకుండా ఇళ్ళ నిర్మాణం చేయబడతాయి. ఆశ్రయం అన్నదిలేనివారికి, IRDP లక్ష్యం ఉన్న సముదాయానికి చెందిన వారికి ఈ పథకం (IYSH) నిధులను ఇస్తుంది. గ్రామాలలో నిర్మించే గృహాలకు ఒక్కొక్క ఇంటికి 5000 రూపాయలు, పట్టణాలలో నిర్మించే ఒక్కొక్క గృహానికి 6,500 రూ॥ మరియు 8,600 రూ॥ ఒక్కొక్క కుటుంబానికి ఫ్లష్ లాట్రిన్, సమీప మార్గ ఏర్పాటు, 4-5 లాభకారులకు సాముదాయిక నీళ్ళ మూలం ఏర్పాటుకు వేరు నిధులను సమకూర్చుతారు. ట్వాంటీపాయింట్ ప్రోగ్రాం ప్రకారం గ్రామాలలోని భూమిలేని కార్మికులకు, చేపలు పట్టేవారికి, చేతివృత్తులవారికి గృహనిర్మాణానికి పథకాలు ఉన్నాయి.

మనదేశంలో గృహ మరియు నగర అభివృద్ధి కార్పరేషన్ (HUDCO) గృహనిర్మాణానికి నిధులను కేటాయించడంలో అగ్రగామి అయ్యింది. హడ్కం, ఇతర రాష్ట్ర ప్రభుత్వ ఏజెన్సీల సహకారంతో 4,780 పథకాలకు ద్రవ్య సహాయం చేసింది. 2.8 మిలియన్ల గృహాలను నిర్మించడానికి 24.2 బిలియన్లు ఇచ్చింది. ఇందులో 80 శాతం వెనుబడిన తరగతులకు, చాలా తక్కువ ఆదాయం ఉన్న వారికి భారతదేశ ప్రభుత్వం బీలాలకు గృహాల ఏర్పాటుకై ప్రత్యేకంగా పథకాలను ఉద్ఘాటించింది. 1985 లో షెడ్యూల్డ్ కులాల, షెడ్యూల్డ్ తెగల వారికి, గ్రామీణ ప్రాంతాలలోని బానిసత్వం నుండి విముక్తి పొందిన శ్రామికుల కొరకు ప్రభుత్వము ఇందిరా ఆవాస్ యోజనా (India Housing Scheme) పథకాన్ని ప్రారంభించింది. ఈ పథకం ప్రకారం 1987 వరకు 2,06,488 ఇళ్ళను నిర్మించింది. గృహనిర్మాణ అభివృద్ధిపరచుటకు కేంద్ర ప్రభుత్వం జాతీయ గృహ నిర్మాణ విధాన ఆకృతి రచనను (Draft) తయారుచేసింది. ఈ శతాబ్దం అంతం లోపల ప్రతి ఒక్క కుటుంబం సమర్థతకు తగినట్లుగా ఇల్లు సొంతం చేసుకొనుటకు సహాయం చేయడం, భూములులేని బీదలు గృహాన్ని కట్టుకోవడానికి ప్రోత్సహించడం ఈ గృహ నిర్మాణ విధాన ముఖ్య లక్ష్యం. గృహ నిర్మాణ కో - ఆపరేటివ్ ఉద్యమాన్ని బలపరచడం మరియు, వాటి అభివృద్ధిని ఆటంకపరుచు కారకాలను తొలగించడానికి చర్యలు తీసకోవడం జరుగుతుందని ఆకృతి రచన విధానం కనబరిచింది. ట్వంటీ పాయింట్ ప్రోగ్రామ్, క్రింద 73 లక్షల భూభాగములను గ్రామాలలోని ప్రజలకు కేటాయించడం జరిగిందని, అంతేకాకుండా 28 లక్షలు గ్రామీణ కుటుంబాలకు గృహనిర్మాణానికి ఆర్థిక సహాయం సమకూర్చారని

BRAOU

ప్రభుత్వ ఆధారాలు తెలిపాయి. ఎన్విరాన్‌మెంటల్ ఇంప్రూవ్‌మెంట్ ఆఫ్ అర్బన్ స్లమ్స్ (Environmental Improvement of Urban Slums) పథకం కింది 134 లక్షల మురికి వాడలలో నివసించేవారు లాభం పొందారని, నగర ప్రాంతాలలోని ఆర్థికంగా వెనకబడినవారికి 12 లక్షల నివాస స్థలాలు గృహ నిర్మాణ పథకం కింది నిర్మించనట్లు ఆధారాలు తెలుపుతున్నాయి. ప్రస్తుతం గృహ నిర్మాణ అభివృద్ధికి హౌసింగ్ ఫైనాన్స్ మరియు కన్స్ట్రక్షన్ (Housing finance and construction) సంస్థను స్థాపించే అవసరం ఉన్నది. భారత ప్రభుత్వం ఆర్థిక సహాయం సమకూర్చడానికి నేషనల్ హౌసింగ్ బ్యాంక్ (Housing bank) ని ప్రారంభించాలని నిశ్చయించింది. ఈ బ్యాంకు ప్రజలకు గృహనిర్మాణానికి ఆర్థిక సహాయం లభ్యమయ్యే సదుపాయాన్ని కలగజేస్తుంది.

26.3 గృహ నిర్మాణ సంక్షోభం యొక్క వివిధ పరిమాణాలు

నగరీకరణ, పారిశ్రామీకీకరణ అనే రెండు ప్రక్రియలు భారతదేశంలోని నగర కేంద్రాలలోని ఆశ్రయ పరిస్థితిపై అధిక ప్రభావాన్ని చూపాయి. అతిజన సమ్మర్ధం, మురికివాడల పెరుగుదల, అనధికార కాలనీలు, పాత మరియు శిథిలమైన భవనాల సంఖ్య పెరుగుదల, ప్రాథమిక సేవల అసమగ్ర సౌలభ్యం రూపాలలో ఈ సమస్య స్పష్టమగుతుంది. భారతదేశంలో పేదరికం తరువాత గృహాల కొరత ఒక సమస్యగా ఉన్నది. గృహాల కొరత, గృహంయొక్క లక్షణం (quality), అతి జన సమ్మర్ధం (over crowding) మరియు జనసాంద్రత (congestion), తక్కువ సమర్ధత కలిగి ఉండుట (Low affordability), మురికివాడలు, ఇతరుల భూమిని ఆక్రమించివేసుకున్న గుడిసెల పెరుగుదల అనేవి గృహాల సంక్షోభం యొక్క వివిధ పరిమాణాలు (Dimensions).

గృహాల కొరత

ప్రపంచంలోని అనేక అభివృద్ధి చెందుతున్న దేశాలలోలాగానే భారతదేశంలో గృహ సమస్య తీవ్రంగా ఉన్నది. దేశంలోని గ్రామాలలో, నగర ప్రాంతాలలో కోట్లకొలది ప్రజలు ఇల్లు అనేది లేనివారున్నారు. చాలా ఇళ్ళు పాతబడి శిథిలావస్థలో ఉన్నాయి. పెద్ద పట్టణాలలో, మహానగరాలున్న ప్రాంతాలలో మురికివాడల సమస్య చాలా తీవ్రంగా ఉన్నది. మురికివాడలలోని నివాసగృహాల పరిస్థితి చాలా బాధాకరంగా ఉన్నది. ఇక్కడ, గృహాలలో నీళ్ళకొరత, పారిశుద్ధ్యంలేక, మురుగుకాలవలతో కూడుకొని, నివసించడానికి సరియైన వాతావరణం లేకుండా ఉన్నవి. గృహ సమస్య ఒక ప్రక్క గృహాల కొరత మరొక ప్రక్క నివసించడానికి యోగ్యతలేని పరిస్థితులకు సంబంధించి ఉన్నది. 1961లో గృహాల కొరత 2.9 మిలియన్లు ఉండగా, 1971లో 5.0 మిలియన్లకు, 1985లో 5.9 మిలియన్లకు పెరిగింది. 1991 వరకు 6.9 మిలియన్లు పెరగవచ్చు అని అంచనా వేయబడింది. ఐక్యరాజ్య సమితి 1000 జనాభాకు 10 కొత్త ఇళ్ళు నిర్మించాలని సిఫారసు చేసింది. కాని భారతదేశంలో 1000 జనాభాకు ఒక్క గృహం నిర్మిస్తున్నట్లుగా ఉన్నది. బొంబాయిలో సంవత్సరానికి 60,000 గృహాల డిమాండు ఉండగా సంవత్సరానికి 20,000 ఇళ్ళు నిర్మిస్తున్నారని అధ్యయనాలు తెలిపాయి. ధరలు విపరీతంగా ఉండడంతో జనాభాలో 20 శాతం ఆ గృహాలను కొనగలిగే స్థితిలో ఉన్నారు.

26.4. గృహ సమస్యలకు కారణాలు

గృహ సమస్యలకు ఎన్నో కారణాలున్నాయి. వేగమైన పారిశ్రమికీకరణ, నగరీకరణ, గ్రామాలనుండి - నగర వలస ముఖ్యమైన కారణాలు.

స్వాతంత్రం వచ్చిన తరువాత భారతదేశం వేగమైన పారిశ్రామికీకరణాన్ని దేశ అభివృద్ధికి ముఖ్యమైనదిగా ఎన్నుకొన్నది. అందుకు పెద్ద నగరాలలో, మహానగర ప్రాంతాలలో పెద్ద పారిశ్రామిక యూనిట్లను స్థాపించింది. దీనితో శ్రామిక శక్తి డిమాండ్ పెరిగి, పారిశ్రామిక పనివారికి గృహాల డిమాండు పెరిగింది. పనివారికి కాలనీలు లేకపోవటంవల్ల శ్రామిక పనివారు పనిచేయు స్థలాల దగ్గర నివసించడం ప్రారంభించడంతో నగరాలలో మురికివాడలు పుట్టుకొచ్చాయి. పారిశ్రామిక గృహాల నిర్మాణ విధానాలు లేకపోవడంతో మురికివాడలు వారిని అదుకొన్నాయి.

భోగ్, జకారియాల ప్రకారం గ్రామ - నగర వలస నగరీకరణంలో ఒక ముఖ్యమైన భాగం. అంతేకాకుండా ప్రపంచ నగరకీకరణ ప్రవృతిని లేక ధోరణులను సాధించడానికి ఒక ముఖ్యమైన మెకానిజం. భారతదేశంలో

BRAOU

నగరీకీకరణ గ్రామ - నగర వలసల వల్ల జరుగుతుంది. భారతదేశంలాంటి అభివృద్ధి చెందుతున్న దేశాలలో గ్రామీణ పుష్ (Push) నగరాల పెరుగుదలకు ముఖ్యమైన కారకం అని ఎన్నో పరిశోధనలు సూచించాయి. అభివృద్ధి చెందిన పశ్చిమ దేశాలలోలాగా భారతదేశంలో నగరీకీకరణ జీవన ప్రమాణం లేక స్థాయి పెరుగుదలకు సహకరించలేదు. నిరుద్యోగులు, గ్రామాలలో వ్యవసాయ పనులు చేసి, తక్కువ ఆదాయం సంపాదించే వ్యక్తులను గ్రామాలనుండి నగరాలలో జీవనాధారాన్ని వెతుక్కోవడానికి పుష్ లేక తోయబడ్డారు. ఉన్నత విద్య, సాంకేతిక మరియు వృత్తి సంబంధించిన శిక్షణలు, ఆరోగ్యం మరియు సంరక్షణ, పారిశుద్ధ్యం, రిక్రిఎషన్ మొదలైనవి గ్రామ ప్రజలను నగరాలలో నివసించడనికి లాగుతాయి (Pull). 1981 జనాభా లెక్కల ప్రకారం భారతదేశంలో 1971-81 దశాబ్దంలో 15.74 మిలియన్ల జనాభా గ్రామ ప్రాంతాలనుండి నగర ప్రాంతాలకు వలస వచ్చినారని తెలుస్తున్నది. నిరుద్యోగంవల్ల లేక తక్కువ ఆదాయంవల్ల వలస వచ్చినవారికి నివసించ యోగ్యమైన గృహాలు అద్దె ఇచ్చే స్తోమత ఉండదు కనుక వారు మురికివాడలలో కాని కాలిబాటలపైకాని, కాళిస్థలాలోగాని, నివసిస్తారు. నగరాలలో గృహ సమస్యలకు ఇంకొక కారణం పేదరికం, వనరులు లేకపోవడం. ఒక పెద్ద మొత్తం జనాభా గ్రామాలలోను, నగరాలలోను పేదరికంతో జీవిస్తున్నారు. వీరికి వారి కుటుంబ సభ్యులకు తిండి, బట్ట కొనే స్తోమత లేదు. స్థలాలను కొనే, గృహాల నిర్మించే వనరులు అంతకంటే లేవు. వర్షాకాలంలో, చలికాలంలో వీరు రాత్రింబవళ్ళు ఇంటి పైకప్పులేని పరిస్థితులలో నివసిస్తున్నారు. నగరాలలో, మహానగరాలలో పేదరికం మురికివాడలలో ఎక్కువగా ఉన్నది. కేంద్ర ప్రభుత్వం, రాష్ట్ర ప్రభుత్వాలు, పేదరికం నిర్మూలనకు ఎన్నో ప్రయత్నాలు చేసాయి. రాష్ట్ర వనరులు చాలా పరిమితంగా ఉన్నాయి. ఐక్యరాజ్య సమితి ముందుంచిన గృహ లక్ష్యాలను ఆర్థిక, మరియు వనరులు చాలకపోవడంవల్ల సాధించలేకపోతున్నాయి.

ఇంకొక ముఖ్యమైన కారణం ప్రణాళిక లేకపోవడం మరియు అనధికార గృహ అభివృద్ధి. భారతదేశంలోని మిలియన్ల జనాభాకు చిన్న ఇల్లు కట్టుకోవడానికి కూడా స్థలంలేదు. నగరాలలోనైతే ఈ పరిస్థితి చాలా తీవ్రంగా ఉన్నది. నగరాలలోనే కాక గ్రామాలలో కూడా స్వల్ప ఆదాయం ఉన్న సముదాయాలు ఇల్లు కట్టుకోవడానికి భూమి కొనే అసమర్థ స్థితిలో ఉన్నారు. పెద్ద పెద్ద నగరాలలో, మహానగరాలలో మధ్యతరగతికి చెందిన జనాలకు కూడా ఇల్లు కట్టుకోవడానికి ఎక్కువ ఖరీదైన నగరాలలోని భూమిని కొనే సమర్థత లేదు. గృహాల కొరతవల్ల, అధికమైన డిమాండ్‌వల్ల, పెద్ద నగరాలలో అద్దె ఎక్కువగా ఉంటుంది. కావున స్వల్ప ఆదాయం ఉన్న సముదాయాలకు, మధ్య తరగతి ఆదాయం ఉన్న సముదాయాలకు ఇది భరించలేనిదిగా ఉంటుంది. ఇట్లాంటి పరిస్థితులలో వారు వారికి అందుబాటులో ఉండే ఆశ్రమానిచ్చే స్థానాలను వెతుక్కుంటారు. నగర ప్రాంతాలలో రోడ్డు, రైలు దారి పక్కన నగరానికి చుట్టు ఉన్న భూములను గృహాలులేని జనాలు ఆక్రమించి నివసిస్తారు. వీరు ఇక్కడ కచ్చా ఇల్లను లేదా మట్టి, టిను, చెక్కలతో గోడలు తాత్కాలిక పైకప్పులు వేసుకొని నివసిస్తారు. కొంతకాలం తరువాత ఇవే మురికివాడలుగా, వెలుస్తాయి. పెద్ద పట్టణాలలో రాష్ట్రానికి చెందిన భూమిలోని విశాల ప్రదేశాన్ని ఆక్రమించి, అనధికారంగా కాలనీలను ప్రణాళిక లేకుండా నిర్మిస్తారు. ఇట్లాంటి కాలనీలలో రోడ్లు, మురుగు కాలువలు, మురుగు పారిశుద్ధ్యం, పార్కులు, ఆడుకొనే స్థలాలు ఉండవు. ఇట్లా ఉద్భవించిన కాలనీలను పరిపాలనవారు కూలగొట్టడం జరుగుతుంది లేదా భూమి ధరను, అభివృద్ధి ఖరీదును తీసుకొన్న తరువాత క్రమబద్ధంచేస్తారు. ఇలాంటి ప్రణాళిక లేకుండా అనధికారంగా వెలసిన కాలనీలు అభివృద్ధి అధికారులకు, పరిపాలకులకు తలనొప్పిగా ఉంటుంది. ఇక్కడ నివసించే జనాభా మురికి, కల్మషమైన వాతావరణంలో జీవించవలసి ఉంటుంది.

26.5 గృహ నిర్మాణ విధానం

నగర అభివృద్ధి మంత్రి వర్గం జాతీయ గృహ నిర్మాణ పథకం ఆకృత రచన తయారుచేసింది. ఈ పథకం గృహనిర్మాణ క్రియాశీలతను వృద్ధి చేయడానికి ఒక దీర్ఘ వ్యూహ రచనను తయారుచేసింది. ముఖ్యంగా బీద జనాలకు గృహ నిర్మాణాన్ని నొక్కి చెప్పింది.

ఈ పథకం ముఖ్య ఉద్దేశ్యం 2001 A.D. లోపు ప్రతి కుటుంబానికి సొంత గృహాన్ని కొనే సమర్థత కలిగియుండునట్లు సహాయపడటం, మరియు భూమిలేని బీద గృహాన్ని కట్టుకోవడాన్ని, సొంత ఇళ్ళను మెరుగుపరచడాన్ని ప్రోత్సహించింది. నగర మరియు గ్రామీణ ప్రాంతాల కుటుంబాలకు రక్షణను సమకూర్చడం,

BRAOU

గృహ నిర్మాణానికి అభివృద్ధి చేయబడిన భూమిని వారి స్తోమతకు తగ్గట్టు దొరికేట్టు చేయడం ఈ పథకం ముఖ్య ఉద్దేశ్యం.

గృహ నిర్మాణ గమనాన్ని త్వరితం చేయుటకు, ఆరోగ్యమైన మానవ నివాసాల అభివృద్ధికి అవసరమైన సదుపాయాలను, మరమ్మత్తులు చేయుటకు న్యాయ మరియు సంస్థల సదుపాయాలను, (Institutional Infrastructure) అభివృద్ధి చేయడానికి ఈ పథకం సమకూరుస్తుంది.

బలహీన వర్గాలకు గృహనిర్మాణానికి భూమిని సరఫరా చేయుటకు సహకరించి, భూమి / అమ్మకం డిమాండు ఆలోచనను ప్రత్యాంకనం చేయటానికి ప్రభుత్వాలు, యూనియన్ టెరిటరీలు నిర్వాహకమైన పాత్ర ప్రదర్శించాలని ఈ పథకం సూచించింది. బలహీన వర్గాల, స్వల్ప ఆదాయ గృహనిర్మాణానికి గృహనిర్మాణ మరియు నగర అభివృద్ధి కార్పరేషన్‌ను శక్తివంతము చేయాలన్నది. గృహనిర్మాణంలో, దాని అభివృద్ధికి ఆటంకం కలిగించే కారకాలను తొలగించడానికి కో ఆపరేటివ్ ఉద్యమాన్ని శక్తివంతము చేయడానికి చర్యలు తీసుకోవాలని ఈ పథకం అభిప్రాయం. గృహనిర్మాణ ఏజెన్సీలకు, అభివృద్ధి అధికారులకు విధుల నిర్వహణలో శిక్షణ.

గృహనిర్మాణ రంగంలో పెట్టుబడులు ప్రోత్సహించడానికి మరియు ఆర్థికంగా వెనకబడినవారికి గృహ నిర్మాణానికి ఎక్కువ భూమి, పనరులు దొరకడానికి, అద్దె నియంత్రణ చట్టాన్ని, నగర భూమి గరిష్ఠ పరిమితి లేక చట్టాన్ని ప్రవేశపెట్టడం జరుగుతుంది. గృహనిర్మాణం ఒక పరిశ్రమగా ప్రకటించడానికి సరిపాలన సంబంధిత మరియు శాసన సంబంధిత చర్యలు ప్రతిపాదించారు. దీనివల్ల బహిరంగా మరియు, వ్యక్తిగత రంగంలో గృహాల నిర్మాణానికి ద్రవ్య సహాయం చేయు సంస్థల, ఇతర ప్రోత్సాహాలు దొరికేట్టు చేయడం, స్థానికంగా దొరికే తక్కువ ధర గృహనిర్మాణ సరుకులను వాడడానికి ప్రోత్సహించుట, సాంప్రదాయక గృహనిర్మాణ సరకులను పరిశోధనద్వారా అభివృద్ధి పరచడం. అంతేకాకుండా ఇన్‌కంటాక్స్, ప్రైవేటు పెట్టుబడులను ప్రోహించడానికి వెల్త్ టాక్స్, గిఫ్ట్ టాక్స్‌లాంటి ఫిసికల్ ప్రోత్సాహకాలను పునరాలోచన చేయాలని వ్యూహరచన విధానం సూచించింది.

నగర గృహనిర్మాణ పథకాలు

1979-80లో కేంద్ర ప్రభుత్వము చిన్న మరియు మధ్యరకం టౌను అభివృద్ధి పథకాన్ని ప్రారంభించారు. దీనినే ఆరవ పంచ సమగ్ర వర్ష ప్రణాళికా కాలంలో (80 -85) కూడా సాగించారు. UNICEF నగరంలోని బీదవారికి నిత్యావసారాలను సమకూర్చడానికి సహాయాన్ని అందించింది. నగర సముదాయ అభివృద్ధి, చిన్న మరియు మీడియం టవున్ల అభివృద్ధి మరియు తక్కువ ధర పారిశుద్ధ్యం అనే మూడు కార్యక్రమాలద్వారా నగర బీదలకు సహాయాన్ని అందిస్తున్నది.

ప్రస్తుతం ఈ మూడింటిని కలిపి ఒక స్కీముగా చేయడం జరిగింది. ఆ స్కీమునే "నగర ప్రాథమిక సేవలు" అని పిలువబడుతుంది ఈ స్కీమునే కేంద్ర ప్రభుత్వము ఏడవ పంచవర్ష ప్రణాళికలో ప్రారంభించారు. నగరంలోని మురికివాడల అభివృద్ధికి ఇంకా ఎన్నో స్కీములను ప్రారంభించారు.

సారాంశం

ఈ భాగంలో నగరాలోని గృహ నిర్మాణ సమస్యలను, గృహాల కొరతకు కారణాలను, విధానాలను, పథకాల గురించి తెలుసుకున్నాము. గృహ నిర్మాణ సమస్య ప్రపంచంలోని అభివృద్ధి చెందుతున్న అన్ని దేశాలలో ఉన్నది.

26.7 చదవదగిన పుస్తకాలు

1. Bogue, D.J. and Zachenia K.C. _ Urbanization and Migration in India in Turner Roy (ed) 'India's Urban future.
2. S.D. Maurya - Population and Housing Problems in India. Vol. 2
3. Chandra, R.C. & Raj Bala - Urban Growth and Housing Problem in India The Avadh Journal of Social Sciences. Vol.1
4. V.L.S. Prakasa Rao - Urbanization in India.

BRAOU

ఖండం - IX: పర్యావరణం

ఈ ఖండంలో పర్యావరణం, కాలుష్యం, పర్యావరణపై సాంకేతిక ప్రభావం గురించి వివరించడమైనది.

BRAOU

BRAOU

భాగం-27 : పర్యావరణం, కాలుష్యం

విషయక్రమం

27.0 లక్ష్యాలు

27.1 పరిచయం

27.2 పర్యావరణం, కాలుష్యం

27.2.1 వాయుకాలుష్యం

27.2.2 నీటి కాలుష్యం

27.2.3 శబ్ద కాలుష్యం

27.3 కాలుష్య నియంత్రణ

27.4 సారాంశం

27.5 నమూనా పరీక్షా ప్రశ్నలు

27.6 చదవదగిన పుస్తకాలు

27.0 లక్ష్యాలు

ఈ భాగం చదివిన తరువాత మీరు కింది అంశాలను గురించి చర్చించగలరు.

- పర్యావరణం ఎలా కలుషితమవుతుంది ?
- కాలుష్యాన్ని ఎలా నియంత్రించవచ్చు ?

27.1 పరిచయం

పర్యావరణం అనేది సాధారణంగా మానవుడు నివసిస్తున్న, పనిచేస్తున్న పరిసరంగా వ్యవహరిస్తుంటారు. "చుట్టూ ఉన్న పరిస్థితులు, సామాజిక, సాంస్కృతిక పరిస్థితులను మార్పు చేసే ప్రభావాలు లేదా శక్తులను సూచించేదే పర్యావరణం" అని వెబ్స్టర్స్ నిఘంటువు పేర్కొంటుంది. ఈ ప్రభావితంచేసే అంశాలు, అచార వ్యవహారాలు, చట్టాలు, భాష, మతం, ఆర్థిక, రాజకీయ వ్యవస్థలు ఇవన్నీ కలిసి ఒక వ్యక్తి లేదా సముదాయ జీవితాన్ని ప్రభావితం చేస్తాయి.

పర్యావరణ పరిజ్ఞానాన్ని పర్యావరణ విద్యావిధానం ద్వారా ప్రజలకు తెలియజెయ్యాలి. వారి జీవితాలను మెరుగుపరచాలి.

ఈనాడు నగర పర్యావరణ కాలుష్యం ఒక పెద్ద సమస్యగా పరిణమించింది. ఊహించినదానికంటే ఎక్కువ మోతాదులోనే ఈ పర్యావరణ కాలుష్య సమస్య మనదేశంలోని నగరాలను పట్టణాలను పీడిస్తూనే ఉంటుంది. దేశప్రజలలో అధిక సంఖ్యాకులు అశుభ్ర పరిస్థితుల్లోనే బతుకుతున్నారు. అనారోగ్య పరిస్థితుల్లోనే జీవితం వెళ్ళబోస్తున్నారు. అంతేకాక కాలుష్య నివారణ లేదా నియంత్రణ పద్ధతులను ప్రవేశపెట్టడం అనేది దారిద్ర్యం, కాలుష్యం అనే ఉచ్చుల్లో చిక్కుకొనే విపరీత పరిస్థితిని కల్పిస్తుంది.

27.2 పర్యావరణం, కాలుష్యం

మానవులు, జంతుజాలం మనుగడకు మూడు మౌలికమైన అంశాలు భూమి, నీరు, గాలి. మానవుడు, ప్రకృతులమధ్య నెలకొన్న సంబంధాలకు సంబంధించి భారతదేశంలో చారిత్రక సంప్రదాయం ఉంది. పశుపక్షాతులు, క్రిమికీటకాలను ఆరాధించడం, కొన్ని పర్వదినాలలో ప్రత్యేక పంటకాలు వండే అలావటు, ఉపవాసాలు చేసే

BRAOU

సంప్రదాయం, పచ్చటి కొమ్మలను నరకకుండా ఉండటం, నదుల్లో చేపలు పట్టడాన్ని మానుకోవడంవంటివి. భారతీయులకు ప్రకృతి పట్ల ఉన్న భక్తి, ప్రవత్తులకు, పర్యావరణ సంతులనంపట్ల ఉన్న శ్రద్ధాసక్తులకు నిదర్శనాలుగా చెప్పుకోవచ్చు.

గత వంద సంవత్సరాలలో ముఖ్యంగా అధునిక శాస్త్ర సాంకేతికాభివృద్ధి అమలులోకి వచ్చిన నాటినుంచి పర్యావరణ సంతులనం బాగా దెబ్బతీసింది. దీనికి తోడు జనాభా విస్ఫోటనం (Population explosion), నగరాలకు వలసపోవడం, సామూహిక ప్రయోజనాలకంటే వ్యక్తిగత ప్రయోజనాలకీ అధిక ప్రాముఖ్యమివ్వడం, ప్రపంచ అవసరాల కోసం అన్నింటిని జీవమున్న వాటిని జడపదార్థాలను - వాణిజ్యీకరించడం వంటి వాటిపల్ల మనదేశంలోను, ఇతర దేశాలలోను ప్రకృతి వనరులు హరించుకొనిపోవడానికి కారణమవుతున్నాయి. పర్యావరణపట్ల ప్రజల్లో అవగాహన ఏర్పడటానికి మనదేశంలో చాలా సమయమే పట్టింది. ఈ అవగాహన కల్పించడానికి బుద్ధిజీవులు, సామాజిక కార్యకర్తలు, ఎంతో కృషి చేశారు. వారి కృషి ఫలితంగానే ఇదిసాధ్యమైందనిచెప్పాలి.

అభివృద్ధి, పర్యావరణ అనేది అత్యంత సన్నిహితమైనవి. పాతశిలాయుగంనుంచి పారిశ్రామికీకరణ ప్రారంభమైననాటి వరకు ఉన్న సుదీర్ఘకాలంలో మానవుడు ప్రకృతి పరిసరాలకు తగినట్లుగా సర్దుకొనిపోతూ జీవనయాత్ర సాగిస్తూనే వస్తున్నాడు. తన అవసరాలకు మానవుడు ప్రకృతిని వాడుకొంటూనే వస్తున్నా, ఎంతో ఆరాధనా భావంతోనే ప్రవర్తిస్తూనే వచ్చాడు. ఈ కారణంగానే తన మనుగడకు అవసరమైన పర్యావరణ సంతులనాన్ని కాపాడుకొంటూనే వస్తున్నాడు. అయితే పారిశ్రామికీకరణ ప్రారంభంతో మానవుడు తన అమాయకత్వాన్ని కోల్పోయాడు. ఆధునిక సాంకేతిక పద్ధతులను ప్రవేశపెట్టడంతో మానవుడు యంత్ర సమానుడయ్యాడు. ఒక్కమాటలో చెప్పాలంటే మానవజీవితం నిస్సారం కావడం, ఓజోన్ పొర తగ్గిపోవడం, ప్రపంచమంతటా వాతావరణం వేడి ఎక్కడం, గ్రీన్‌హౌస్ ప్రభావం ఏర్పడం వంటి పరిణామాలు ఏర్పడి మానవజాతికి పెద్ద సమస్యగా పరిణమించాయి.

మానవుని చుట్టూ ఉన్న పర్యావరణం మూడురకాలుగా ఉంటుంది. (1) సామాజిక పర్యావరణం అంటే మనిషి పుట్టింది మొదలు మరణించేవరకు తనచుట్టూ ఉండే ఇతర మనుషులు, (2) సాంస్కృతిక పర్యావరణం - మానవుడు రూపొందించుకొన్న నియమ నిబంధనలు, రకరకాల ఉపకరణాలు. (3) ప్రాకృతిక పర్యావరణం - మానవ జీవిత నాటకం ప్రదర్శితమయ్యే భూతలం. పైమూడింటిలో ప్రాకృతిక పర్యావరణంలో భూమి, నీరు, శీతోష్ణస్థితి, వాతావరణం, గ్రహాంతర శక్తులు, జంతు, వృక్ష సంపద, (సాంకేతికంగా చెప్పాలంటే వృక్ష సంపద (flora), జంతుజాలం (Fauna), క్రిమికీటకాలు, అగోచరమైన సూక్ష్మజీవులు (Microbes) చేరి ఉంటాయి.

ప్రపంచంలోని అత్యధిక జనాభాగల దేశాలలో భారతదేశం రెండోది. ఈనాడు ప్రపంచజనాభాలో 15% జనాభా భారతదేశంలోనే ఉంది. అయితే భూవిస్తీర్ణంలో కేవలం 2.4% మాత్రమే ఉంది. దేశంలో తలసరి భూవిస్తీర్ణం కేవలం 0.48 హెక్టార్‌లు మాత్రమే. చైనాతో పోలిస్తే మనదేశంలో జనసాంద్రత చైనా జనసాంద్రతకంటే రెండింతలు ఎక్కువగా ఉంది. దీని కారణంగా పర్యావరణం, వనరులపై , ప్రాథమిక సౌకర్యాలు, మౌలిక సేవలైన ఆరోగ్య భద్రత, విద్య, ఉపాధి అవకాశాలు, గృహవసతి వంటివాటిపై అధిక ఒత్తిడి ఏర్పడుతోంది. అటు నగరాలలోను, ఇటు గ్రామాలలోను తాగునీటి కొరత ఒక పెద్ద సమస్యగా ఎదురవుతోంది. జనాభా త్వరితంగా వృద్ధిచెందడం, పంపిణీ, వలసవెళ్ళడం వంటివి పర్యావరణంపై అధిక ఒత్తిడి కారణమవుతున్నాయి. ముఖ్యంగా పర్యావరణ పరంగా బలహీనమైన ప్రాంతాలలో ఈ ఒత్తిడి మరింత ఎక్కువగా ఉంటోంది. నగరీకరణ వేగవంతంగా జరగడమనేది కూడా పర్యావరణ సమస్యలకు మూలమవుతోంది.

పర్యావరణ వ్యవస్థలో మరో అంశం అదనంగా చేరడంవల్ల ఆ వ్యవస్థలోని జీవ, అజీవ అంశాలలో (biotic and abiotic) ఏర్పడే హానికరమైన, అవాంఛనీయమైన మార్పులనే కాలుష్యం అని నిర్వచించవచ్చు. కాలుష్యకారిణి (Pollutant) అనేది కాలుష్యాన్ని కలిగించే ఏజెంట్. ఇది పర్యావరణంలోని సహజమైన అంశం అయి ఉండవచ్చు. అలాంటిది కాకపోవచ్చు. ఇలాంటి కాలుష్య కారిణులు సహజకారణాలవల్ల - నీరు, గాలి, నేల - ఉత్పన్నం కావచ్చు. ప్రకృతిలో నెలకొన్న కొన్ని చర్యలవల్ల కూడా కాలుష్యం ఏర్పడవచ్చు. ఇలాంటి వాటిపై మానవుడికి ఎలాంటి నియంత్రణ ఉండదు.

అగ్ని పర్వతాలు బద్దలు కావడం, భూకంపం, అడవులలో చెలరేగే మంటలు, మృత కళేబరాలు కుళ్ళిపోవడం, చెట్లూచేమలు నశించిపోవడం, జంతువులు, దుమ్ముధూళి, బూడిద, కార్బన్‌డైఆక్సైడ్, గంధకం వంటివి ఉన్న హైడ్రోజన్ సల్ఫైడ్, సల్ఫర్‌డై ఆక్సైడ్, సల్ఫర్ ట్రై ఆక్సైడ్, వంటి విష వాయువులు గాలిని కలుషితం చేస్తాయి. ముఖ్యంగా వరదలు సంభవించినప్పుడు భూమి కోత ఏర్పడటం, భూమిలోని క్షారాలు (Salts), అన్నీ నీటిలో కొట్టుకొనిపోవడం జరుగుతూ ఉంటుంది. వరదనీటి వల్ల చెట్టుచేమలు కూకటివేళ్ళతో కూలిపోవడం, ఎన్నో జంతువులు చనిపోవడం జరుగుతూ ఉంటుంది. ఇలా వరద నీటిలో కొట్టుకొనిపోయిన జంతుమృతకళేబరాలు కుళ్ళి, నశించి నీటిని కలుషితం చేస్తాయి. వరదలు భూమిపై పొరను తొలగించడంద్వారా భూమిని నిస్సారంగా చేస్తాయి.

పెరుగుతున్న జనాభా, పారిశ్రామికీకరణ, నగరీకరణలు తీవ్రమైన పర్యావరణ సమస్యలు కల్పిస్తున్నాయి. ఈ ప్రమాదకరమైన సమస్యలపట్ల మన దృష్టి సారించాల్సిన అవసరమెంతైనా ఉంది. వాస్తవానికి, ప్రకృతి ప్రసాదించిన అమూల్య సంపద హరించికొనిపోవడమే కాక మానవ జీవిత కాలాన్నికూడా తగ్గించివేస్తు ఈ ప్రమాదాన్ని అరికట్టాల్సిన అవసరముంది. ఈ ప్రమాదం మనం పీల్చే గాలి కలుషితమైంది కావడం, మనం తాగేనీరు కలుషితమైంది కావడంవల్లనే ఏర్పడుతోంది. తీవ్రంగా ఆలోచిస్తే మానవుడికి పర్యావరణానికి మధ్య జరిగే ప్రతిక్రియపైనే మానవ జీవితం ఆధారపడి ఉంటుందనే వాస్తవం సుబోధకమవుతుంది.

శిలలు, ఖనిజాలు, నేలలు, నీరు, భూమి, భూమిపై ఉన్న ఉండటానికి వీలున్న చెట్టుచేమలు, జంతుజాలం, పశుపోషనకు అనువైన పశుగ్రాసం, సీతోష్ణస్థితులే పర్యావరణంలోని అంశాలుగా గుర్తించవచ్చు. పర్యావరణంలోని ఈ అంశాల మధ్య పరస్పర ప్రతిచర్య జరుగుతూనే ఉంటుంది. ఈ ప్రతిచర్యల ఫలితంగా ఒకరకమైన సంతులనం పర్యావరణంలో ఏర్పడుతుంది. ఇలాంటి సంతులనాన్నే పర్యావరణ సంతులనం (ecological balance) అంటారు. పెరుగుతున్న పారిశ్రామికీకరణ, అధునికీకరణల నేపథ్యంలో సరి అయిన పర్యావరణ సంతులనం ఏర్పడుతుందని ఆశించలేము. అందువల్ల పర్యావరణ కాలుష్యం అనివార్యమనే చెప్పాల్సి ఉంటుంది.

నిజానికి పర్యావరణానికి "భరించే శక్తి" (carrying capacity) ఉంటుంది. అంటే పర్యావరణం మరింత భ్రష్టం కాకుండా కాలుష్యాన్ని భరించగల శక్తినే "క్యారియింగ్ కెపాసిటి" అంటారు. ఉదాహరణకు ఒక సరస్సు శక్తి, మరో దానికంటే 5 రెట్లు అధికంగా ఉన్నప్పుడు ఆ సరస్సు 5 రెట్లు కాలుష్యాన్ని భరించగలశక్తి ఉంటుంది. కాలుష్య భారాన్ని తగ్గించని పరిస్థితుల్లోను, లేదా పర్యావరణ పారిశుద్ధ్యాన్ని పెంచని పక్షంలో, పర్యావరణం భ్రష్టత అనివార్యమవుతుంది. సమాజ వనరులను దురుపయోగం చేయడం దుర్వినియోగం చేయడంవల్ల మానవ చర్యలు, ప్రకృతుల మధ్య ఉన్న సంతులనం దెబ్బ తింటుంది. పర్యావరణ కాలుష్యంవల్ల మానవజాతి సంక్షేమం, ప్రగతులకు ప్రమాదమేర్పడుతుంది.

పరిశ్రమలనుంచి వెలువడే నిర్గతల (effluents) లు పొగ, మురుగు నీరు, వ్యర్థపదార్థాలే పర్యావరణాన్ని కలుషితం చేస్తాయి. పారిశ్రామికీకరణవల్ల ఏర్పడే ప్రత్యక్ష ప్రభావమే ఈ కాలుష్యం. కాలుష్యమనేది ఈనాడు ఒక ప్రపంచవ్యాప్తమైన సమస్యగా పరిణమించింది. ఈ కాలుష్యం ఒక్కభూమినే కాదు, జలాశయాలైన సముద్రాలు. సరస్సులేకాక, చివరికి గాలికూడా దీని ప్రభావానికి లోనైంది. నీరు, గాలి, కలుషితంకావడానికి ముఖ్యమైన కారణాలు పెట్రో రసాయనాల పరిశ్రమలు, చమురు శుద్ధి కర్మాగారాలు, ఇనుము - ఉక్కు పరిశ్రమలేనని చెప్పవచ్చు. అంతేకాక అణు విద్యుత్ యంత్రాలనుంచి వెలువడే నీరుకూడా వాతావరణాన్ని కలుషితం చేస్తుంది. అభివృద్ధి చెందిన దేశాలలోని పెద్దపెద్ద రసాయన, ఎరువుల ఉత్పత్తి, కర్మాగారాలనుంచి అనేక రకాల విషపదార్థాలు, పెద్ద పెద్ద రసాయన ఎరువుల ఉత్పత్తి కర్మాగారాల నుంచి విష పదార్థాలు వాయువులు, వ్యర్థ పదార్థాలు పెద్ద ఎత్తున వెలువడి సముద్రంలోను, సరస్సులు, కాలువలు మొదలైన వాటిలో చేరి నీటిని కలుషితం చేస్తున్నాయి.

వాతావరణాన్ని కలుషితంచేసేవి కార్బన్ మోనాక్సైడ్, నైట్రిక్ ఆసిడ్ లాంటి విషపూరితమైన వాయువులే. ఇవి పొగద్వారా వాతావరణాన్ని కలుషితంచేసి అనేక ప్రమాదకర వ్యాధులకు కారణమవుతున్నాయి. ఈనాడు ఆటోమొబైల్స్ అనేక పెద్ద పెద్ద నగరలలో వాయుకాలుష్యానికి కారణమవుతున్నాయి. 18వ శతాబ్దం ప్రారంభం నుంచి పరిశ్రమలు నడవడానికి అవసరమైన ఆవిరిని ఉత్పత్తి చేయడంలో బొగ్గునే ఎక్కువగా ఉపయోగిస్తూ వస్తున్నారు. బొగ్గును కాల్చినందువల్ల ఏర్పడే దట్టమైన పొగ పర్యావరణ కాలుష్యానికి మూలమవుతోంది.

BRAOU

ఈ మధ్యకాలంలో కాలుష్య సమస్య మరింత తీవ్రమైంది. ప్రమాదస్థాయికి చేరుకుంది. పారిశ్రామిక నిర్గతలు, శుద్ధి చేయని మురుగునీరు-పరిశ్రమలనుంచి వెలువడే వ్యర్థ పదార్థాలు పసిఫిక్ సముద్ర జలాల్లోను, సరస్సులలోను, కలియడంవల్ల అనేక జలజీవులు - ముఖ్యంగా చేపలు - చనిపోవడమో, కుళ్ళిపోవడమో జరుగుతోంది. కొద్దికాలానికి మనుషులకు మంచిచేపలు దొరకడం దుర్లభమయ్యే ప్రమాదముందని నిపుణులు హెచ్చరిస్తున్నారు, తగిన చర్యలు తీసుకోవాలని సలహా ఇస్తున్నారు.

ఆసిడ్ వర్షానికి ముఖ్యమైన మూలం బొగ్గు, నూనె కలిసి వుండటమే. దీనివల్ల వాతావరణం ఆమ్లీకరణం (acidification) చెందుతుంది. ఐరోపా, ఉత్తర అమెరికా దేశాలలో దాదాపు 100 మిలియన్ టన్నుల గంధకం (మనిషి తయారుచేసిన గంధకం) వాతావరణంలో కలిసిపోతోంది. ఇది సరస్సులు, ఇతర జన పనరులు, అడవులు, పంట పొలాలు, భూగర్భ జలం ఆమ్లీకరణానికి దారి తీస్తోంది. ఇలా జరగడంవల్ల మొక్కలు నాశనం కావడం, భూమి కోసుకొనిపోవడం (erosion)తో బాటు వాతావరణాన్ని కలుషితంచేసి ప్రజల ఆరోగ్యం దెబ్బతింటోంది.

ఇప్పుడు వివిధ రకాల కాలుష్యాలను గురించి చర్చిద్దాం.

27.2.1 వాయు కాలుష్యం (Air Pollution)

భూమి తాలూకు పర్యావరణ వ్యవస్థ ప్రస్తుత రూపానికి ఎన్నో మిలియన్ సంవత్సరాలు పట్టిందని ఎం.ఎస్‌బెయి జి.యస్. బాజ్‌వాలు తెలుపుతున్నారు. పర్యావరణంలోని వివిధ అంశాలైన గాలి, నీరు, నేల మొదలైన వాటి పునరుత్పత్తి, అనుకూలమైన రేటులో జరుగుతూ ఉండటంవల్ల పర్యావరణ వ్యవస్థలో సున్నితమైన సంతులనం యధావిధిగా కొనసాగడానికి వీలవుతున్నది. అయితే వివిధ రకాల జీవులమధ్య కొనసాగుతున్న పరస్పర చర్యల కారణం బయోస్ఫియర్ (Biosphere) లోని గాలి, నీరు, నేల స్వభావం నిరంతర మార్పులకు లోనవుతూ ఉంది. బయోస్ఫియర్‌లోని అతి ముఖ్యమైన అంశం వాతావరణంలోని గాలి. ఇది లేనిదే జీవరాశి బతకలేదు. మానవ జాతి యావత్తుకు ప్రకృతిద్వారా సంక్రమించిన సంపదను అందరూ అనుభవించాలి. దాన్ని జాగ్రత్తగా కాపాడుకోవాలి. అందువల్ల గాలి కలుషితం కాకుండా చూడాలి. ప్రపంచంలోని అన్ని దేశాల బాధ్యతేకాక, చట్టపరమైన విధి కూడా. ఒక ప్రాంతంలోని గాలి కాలుష్యంవల్ల సదూర ప్రాంతాలలోని వాతావరణాన్ని కూడా కలుషితంచేస్తుంది. అందువల్ల గాలి కాలుష్యాన్ని ఒక అంతర్జాతీయ సమస్యగా పరిగణించాలి. దీనికి ఏ దేశానికాదేశం విడిగా పరిష్కరించడం సాధ్యం కాదు. ఈ సమస్య తీవ్రతను తగ్గించడానికి దేశీయ ప్రయత్నాలతోపాటు అంతర్జాతీయ స్థాయిలో చర్యలు తీసుకోవడం కూడా అవసరం.

1957 లో ప్రపంచ ఆరోగ్య సంస్థ (W.H.O) ఈ సమస్యను ప్రపంచ దృష్టికి తెచ్చింది. వాయు కాలుష్య సమస్యను గురించి చర్చించడానికి ప్రపంచ ఆరోగ్య సంస్థ (W.H.O) మిలాన్ నగరంలోని ఒక అంతర్జాతీయ సమావేశాన్ని ఏర్పాటు చేసింది. అట్లాగే 1958లో ఎన్విరాన్‌మెంటల్ శానిటేషన్‌కు సంబంధించి నిపుణుల సంస్థ ఏర్పాటు చేసింది. 1960లో ఐరోపాలోని WHO ప్రాంతీయ కార్యాలయంలో ఎపిడమాలజీ ఆఫ్ ఏర్‌పొల్యూషన్ (Epidemology of Air Pollution) సదస్సు ఏర్పాటుచేసి చర్చాగోష్ఠులను నిర్వహించడంకూడా జరిగింది. 1979లో మిలాన్ నగరంలో జరిగిన చర్చా గోష్ఠిలో పర్యావరణ పరిరక్షణను అంతర్జాతీయస్థాయిలో చేపట్టాలని తీర్మానించడం జరిగింది. 1979 లో జనీవాలో European convention of Long Range Transboundary air pollution ఒప్పందంపై సంతకాలు చేయడంద్వారా అంతర్జాతీయ సహకారాన్ని పొందడానికి శ్రీకారం చుట్టింది ప్రపంచ ఆరోగ్య సంస్థ.

ఇంధన సమస్య, ఇంధనంగా కలపను ఉపయోగించడంవల్ల వెలువడే పొగ ప్రజల ఆరోగ్యానికి హానికరంగా తయారైంది. ముఖ్యంగా గ్రామప్రాంతాలలో ఈ సమస్య తీవ్రరూపంలో కనిపిస్తుంది. వివిధ రకాల వాహనాలు, పరిశ్రమలనుంచి వెలువడే కార్బన్ మోనాక్సైడ్, కార్బన్, సల్ఫర్, లెడ్ వంటివి ప్రమాదకరమైన కాలుష్య కారకాలు. ఈ విషపదార్థాలన్నీ వాతావరణం వేడెక్కడానికి, ఓజోన్ శాతం తగ్గిపోవడానికి కారణమవుతున్నాయి. వీటివల్ల చర్మవ్యాధులు, క్యాన్సర్, ఊపిరితిత్తులకు సంబంధించిన సమస్యలు ఏర్పడుతున్నాయి. జౌళి మిల్లులలోని కార్మికులు ఎక్కువమంది బయస్సినోసిస్ (byssinosis), న్యూమోనియోకోనిసిస్ (pneumonioconisis) వంటి వ్యాధులకు గురి అవుతున్నారు. అలాగే పలకల పరిశ్రమ, బంగారు గని కార్మికుల ఏబ్‌సెస్‌టాసిస్, సిలికోసిస్ (Absestosis/ silicosis) వంటి వ్యాధుల బారిన పడుతున్నారు. పారిశ్రామిక, వాహన కాలుష్యాల కారణంగా కలిగే జబ్బులు,

BRAOU

ట్యూబర్ క్యులోసిస్ (క్షయ) యే కాక శారీరక, మానసిక వ్యాధులకు గురికావడం, ఆయు ప్రమాణం తగ్గిపోవడం జరుగుతోంది.

పర్యావరణ పరిస్థితులు దిగజారడమనేది జనాభా పెరుగుదలవల్ల అనడానికి సరయైన ఆధారాలు లేవు. ఇలాంటి పరిణామాలకు సాంకేతిక పరిజ్ఞానాన్ని చక్కగా వినియోగించకపోవడం ముఖ్యంగా పారిశ్రామిక అభివృద్ధి చెందిన దేశాలు - ముఖ్యమైన కారణంగా బారీ కామ్‌నర్ (Barry Commoner) అనే పర్యావరణ నిపుణుడు భావించాడు. ప్రజల జీవన ప్రమాణాలు తగ్గిపోవడానికి మరికొన్ని ముఖ్య కారణాలు పౌష్టికాహారలోపం, వ్యాధులు, అపరిశుభ్రమైన పరిసరాలు, అధిక సంఖ్యలో శిశు మరణాలు, పేదరికానికి మూలం అభివృద్ధి పేరుతో ప్రకృతి సిద్ధమైన వనరులను విపరీతంగా వాడటమే అనికూడా గుర్తించడం జరిగింది.

వాయుకాలుష్య మూలాలు :

(a) గృహసంబంధమైన మూలం - భారతదేశం వంటి అభివృద్ధి చెందుతున్న దేశాలలో గృహావసరాలకు ఉపయోగించే ఇంధన మూలలలో వంట చెరుకు ముఖ్యమైనది. దీనిని కాల్చడంవల్ల వెలువడే పొగ ఆరోగ్యానికి హానికరం. అయితే ఇతర కాలుష్యకారకాలతో పోలిస్తే దీనివల్ల ఏర్పడే కాలుష్యం తక్కువనే చెప్పాలి.

(b) వాహన సంబంధమైన మూలాలు - ఆధునిక కాలంలో రవాణా సౌకర్యాల నిమిత్తం వివిధ రకాల వాహనాలను - మోటార్లు, విమానాలు, నౌకలు, రైళ్ళు - ఉపయోగించడం జరుగుతోంది. ఈ వివిధ రకాల వాహనాల ఉపయోగించే ఇంధనంవల్ల కాలుష్యం ఏర్పడుతుంది.

(c) పరిశ్రమ సంబంధమైన మూలాలు - ఈనాడు ప్రపంచంలోని వివిధ దేశాలలో నెలకొల్పిన పరిశ్రమలు ఇంధన వనరులుగా బొగ్గు, చమురు, సహజవాయువు, విద్యుత్తు, అణు విద్యుత్తు వంటి వాటిని ఉపయోగించడం సర్వసాధారణమైంది. వీటివల్ల వాతావరణం కలుషితమవుతోంది. అంతేగాక థర్మల్ విద్యుత్ కేంద్రాలు నగరాల నడిబొడ్డులోనే ఉండటంవల్ల వాయుకాలుష్యం అనివార్యమైంది. ఈ కేంద్రాల నుంచీ వెలువడె 'ఫ్లై ఏష్' (Fly Ash) శ్వాస కోశ వ్యాధులకు, క్షయవ్యాధికి మూలమవుతోంది.

వాయుకాలుష్యం మొత్తం పర్యావరణ కాలుష్యం వివిధ అంశాలపై ఆధారపడి ఉంటాయి. ముఖ్యంగా జనసాంద్రత, పారిశ్రామికాభివృద్ధి, భౌగోళిక పరిస్థితి, సామాజిక ఆర్థిక నిర్మితులు మొదలైన వాటిపై ఆధారపడి ఉంటాయి. పెద్ద పెద్ద పరిశ్రమలను కొన్ని ప్రాంతాలలోనే కేంద్రీకృతం చేయడంవల్ల జనసమ్మర్దం అధికం కావడం, పరిశ్రమలనుంచీ వెలువడే వ్యర్థ పదార్థాలు, హానికరమైన రసాయనాలువంటివి జల, వాయు కాలుష్యాలకు కారణం అవుతున్నాయి. మనదేశంలో మహానగరాలైన ఢిల్లీ, కలకత్తా, బొంబాయి నగరాలు, తీవ్రమైన కాలుష్య సమస్యను ఎదుర్కొంటున్నాయి.

వాయు కాలుష్య స్వభావం, ప్రభావం :

వాయుకాలుష్యం ముఖ్యంగా ఫాక్టరీలనుంచి వెలువడే పొగవల్ల, వాహనాలు వదిలే పొగవల్ల ఏర్పడుతూ ఉంటుంది. అంతేకాక మరికొన్ని కంటికి కనిపించని వాయువులు కూడా వాయుకాలుష్యానికి కారణమవుతాయి. వీటిని గుర్తించడం కష్టం. ఇలా కనిపించని వాయువులు మరీ ప్రమాదకరమైనవి. ఇళ్ళనుంచి, వాహనాలు నుంచి వెలువడే పొగలో కార్బన్, హైడ్రో కార్బన్ మొదలైన వాటి సూక్ష్మరేణువులు గాలిలో కలిసి దాన్ని కలుషితం చేస్తుంటాయి. ఇలాంటి రేణువులు విద్యుత్ పూరితంగా ఉండటంవల్ల ఎలక్ట్రోస్టాటిక్ శక్తితో గాలిలో తేలుతూనే ఉంటాయి. పరిశ్రమలద్వారా వెలువడే విషపూరితమైన వాయువులు వాయు కాలుష్యానికి ప్రముఖ కారణాలవుతున్నాయి.

(a) మానవులపై ప్రభావం

వాయుకాలుష్యంవల్ల మానవుల ఆరోగ్యం బాగా దెబ్బతింటోంది. పరిశ్రమలనుంచీ వెలువడే వాయువులకు రంగు, వాసన ఉంటాయి. ఈ లక్షణాలవల్ల వీటిని గుర్తించడం, జాగ్రత్తపడటం సులభం. కానీ ఏ విధమైన వాసన, రంగులేని కార్బన్ మోనో ఆక్సైడ్ వంటి వాయువులు వాతావరణాన్ని విషపూరితం చేసి జనుల ఆరోగ్యాన్ని దెబ్బతీస్తాయి. ఈ వాయువులన్నీ గాలతోపాటు వివిధ ప్రాంతాలకు వ్యాపిస్తాయి. ఇలాంటి విషపూరితమైన వాయువులు ఊపిరి

BRAOU

తిత్తుల వ్యాధులకు, హృద్రోగాలకు, కడుపులో కాన్సర్‌కు, బ్రాంకైటిస్, మైయోకార్డియల్ న్యూమోనియా వంటి వ్యాధులకు కారణం అవుతాయి.

(b) మొక్కలపై ప్రభావం

వాయుకాలుష్యం మొక్కలపై కూడా పడుతుంది. వాయుకాలుష్యంవల్ల కొన్ని చెట్లు పండ్లు కాయడం ఆగిపోయింది. కాలుష్యానికి గురి అయినచెట్లు ఎదగడంకాని, పుష్పించడంగాని జరగదు. ఒకవేళ పుష్పించినా ఆ పుష్పాలు చాలా చిన్నవిగా ఉంటాయి. ఈ రకమైన ప్రమాదాలేకాక వృక్ష సంపద క్రమంగా నశించడంకూడా జరుగుతోంది.

(c) పక్షులపై ప్రభావం

వాయుకాలుష్యంవల్ల పక్షులు కూడా ప్రమాదాలకు గురి అవుతున్నాయి. కాలుష్యాన్ని తట్టుకోలేని పక్షులు సుదూర ప్రాంతాలకు వలసవెళ్తున్నాయి. ఆత్మరక్షణకోసం పక్షులు వృక్షాలను ఆశ్రయిస్తాయి. అయితే కాలుష్యంవల్ల వృక్ష సంపద నశించడంతో అందమైన చిలుకలు, గోరువంకలు కనిపించడం దుర్లభం అయింది.

(d) వాతావరణంపై ప్రభావం

వాయుకాలుష్య ప్రభావం మనచుట్టూ ఉన్న వాతావరణంపైకూడా పడుతోంది. కాలుష్యంవల్ల ఏర్పడే దుష్పరిణామాలకు వరదలు, దుర్భిక్ష పరిస్థితులు, అడవులు అంతరించడంవంటి ప్రమాదాలు ఏర్పడడమేకాక వాయుకాలుష్యంవల్ల వాతావరణంలోని ఓజోన్ (Ozone) పొర క్రమంగా పలుచబడుతోంది.

వాతావరణం - చట్టపరమైన నియంత్రణ :

వాయుకాలుష్యాన్ని నియంత్రించే ఉద్దేశంతో కేంద్ర, రాష్ట్ర ప్రభుత్వాలు చట్టపరమైన చర్యలు చేపట్టాయి. వీటిలో ముఖ్యమైనది కేంద్రప్రభుత్వం రూపొందించిన "Air prevention and control of pollution Act 1981" ముఖ్యమైంది. ఈ చట్టాన్ని భారతరాజ్యాంగం అధికరణం 253 ను అనుసరించి అంతర్జాతీయ స్థాయిలో 1972లో స్టాక్‌హోమ్ సమావేశంలో తీసుకున్న నిర్ణయం దృష్ట్యా ఈ చట్టాన్ని రూపొందించడం జరిగింది. ఈ చట్టం వాయుకాలుష్యానికి నిర్దిష్టమైన నిర్వచనాన్ని ఇచ్చింది. మానవుల ఆరోగ్యానికి హానికరమైన ఘన, ద్రవ వాయు పదార్థాలు వాతావరణంలో కలిసిపోవడమే వాయుకాలుష్యం అని వివరించింది. ఈ చట్టం ప్రకారం కాలుష్య నియంత్రణా బోర్డ్‌లను రాష్ట్ర, కేంద్ర స్థాయిలో ఏర్పరచడానికి అవకాశం ఏర్పడింది. అంతేకాక కాలుష్యానికి కారణమైన జౌళి, విద్యుచ్ఛక్తి, ఇనుము, ఉక్కు, పరిశ్రమలు, సిమెంట్, ఇంజనీరింగ్, కెమికల్, రసాయన ఎరువులు, బొగ్గు పరిశ్రమల వంటి వాటిని వాయుకాలుష్య కారకాలుగా గుర్తించడం జరిగింది. వాయుకాలుష్య నియంత్రణా ప్రాంతంలో ఎలాంటి పరిశ్రమను కాలుష్య నియంత్రణా బోర్డ్ పూర్వానుమతి లేనిదే స్థాపించడానికి వీలులేదు. కాలుష్య నియంత్రణా చట్టాన్ని అమలు చేసే అధికారాన్ని రాష్ట్రస్థాయిలోని బోర్డ్‌లకు, మున్సిపల్ అధికారులకు, ఇన్‌స్పెక్టర్‌లకు ఇవ్వడం జరిగింది. ఇప్పుడు అమలులో ఉన్న నిబంధలనలకు తోడు 1986లో నూతన పర్యావరణ పరిరక్షణ చట్టాన్ని ఒకదాన్ని కేంద్రం రూపొందించింది. ఈ చట్టం ప్రకృతి, మానవుల మధ్య సంబంధాలను భిన్న రకాల కాలుష్య కారకాలను ఈ చట్టం స్పష్టంగా పేర్కొంది.

సూచనలు :

(1) గృహాలనుండి వెలువడే పొగవల్ల కలిగే వాయుకాలుష్యాన్ని పొగలేని పొయ్యల వాడకంద్వారా (Smokeless chulahs) నియంత్రించవచ్చు.

(2) వాహనాలద్వారా కలిగే వాయుకాలుష్యాన్ని అవి వాడే ముడి పదార్థాలను, ఉపయోగించే పరికరాలను మార్చడంద్వారా నియంత్రించవచ్చు.

(3) కాలుష్యనియంత్రణా బోర్డ్ సభ్యులలో ఈ అంశాలకు సంబంధించిన నైపుణ్యం ఉన్న వ్యక్తులకు స్థానం కల్పించాలి.

(4) ఈ సంస్థ సభ్యులకు న్యాయ విషయ పరిజ్ఞానం ఉండాలి.

BRAOU

(5) భారతదేశంలో ప్రత్యామ్నాయ ఇంధన వనరులను సమకూర్చాలి.

(6) కాలుష్య సమస్య పరిష్కారానికి వార్షిక బడ్జెట్‌లో తగినంత ధనాన్ని కేటాయించాలి.

27.2.2 నీటి కాలుష్యం :

కలుషితం మానవుల ఆరోగ్యానికి ప్రమాదకరమైంది. మనిషి అనాలోచిత చర్యల ఫలితంగా జలాశయాలు కలుషితమవుతున్నాయి. జలకాలుష్యంవల్ల అనేక జీవరాశులు వినాశానికి గురి అవుతున్నాయి. భూగర్భ జలం కూడా మానవుల వివిధ కార్య కలాపాలవల్ల కలుషితమవుతోంది. పరిశ్రమల నుంచి వెలువడె అనేక రసాయనాలు, వ్యర్థ పదార్థాలు కూడా నీటిని కలుషితం చేస్తున్నాయి. ప్రజల ఆరోగ్యాన్ని దెబ్బ తీస్తున్నాయి.

పరిశ్రమలనుంచి వెలువడే వ్యర్థ పదార్థాలను, రకరకాల రసాయనాలను పారిశ్రామిక నిర్గతాలు అంటారు. జనాశయాలు - నదులు, సరస్సులు, సముద్రాలు వంటివాటి సమీపంలో ఏర్పడిన పరిశ్రమలు జలకాలుష్యానికి కారణమవుతున్నాయి. అంటే ఈ పరిశ్రమలనుంచి వచ్చే రసాయనాలు, వ్యర్థ పదార్థాలు సమీపంలోని జలాశయాలలో కలిసి ఆ జలాలను కలుషితం చేస్తున్నాయి. జలజీవరాశులు, మానవులు ఈ నీటిని వాడటంవల్ల వారి ఆరోగ్యం దెబ్బ తినడం జరుగుతోంది. అంతేగాక ఈ జలాశయాల సమీపంలోని తాగునీటి బావులు, చెరువులలోని నీరుకూడా కలుషితమయి, ఆ నీటిని తాగిన వారి ఆరోగ్యం దెబ్బ తింటోంది. మొక్కల పెరుగుదలకు అవరోధం ఏర్పడుతోంది.

థర్మల్ కాలుష్యం : పరిశ్రమలు

పరిశ్రమలవల్ల ఏర్పడే కాలుష్యాన్ని థర్మల్ కాలుష్యం అంటారు. చల్లబరచడానికి ఉపయోగించే నీరు వేడి అవుతుంది. ఈ వేడి నీటిని సరస్సులు, నదులు, సముద్రంలోకి చేరి ఆ జలాశయాలను కలుషితం చేస్తున్నాయి. వాటిలోని జీవరాశి వినాశానికి కారణమవుతున్నది. జలాల ఉష్ణోగ్రతలో మార్పు ఏర్పడి పర్యావరణ వ్యవస్థ స్థిరత్వాన్ని కోల్పోతోంది, జలాశయాలలో ఆక్సిజన్ అనుపాతం తగ్గి పర్యావరణ వ్యవస్థ అస్తవ్యస్థమవుతోంది. థర్మల్ కాలుష్యం సాధారణంగా థర్మల్, అణువిద్యుత్ కేంద్రాల సమీపంలోని జలాశయాలలో ఏర్పడుతూ ఉంటుంది.

జలకాలుష్యం : కబేళాలు, డైరీ ఫార్మస్ :

కబేళాలుండటంవల్ల జంతుజాలం శరీరభాగాలు, ఇతర విసర్జనలు నీటిలో కలుషితానికి కారణమవుతున్నాయి. పశువులలోలను, వాటి మలమూత్రాలలోని పరాన్నజీవులు (parasites) జలాలో కలియడంవల్ల ఆ నీటిని తాగిన పశువులు, మనుషులు అనారోగ్యానికి గురి అవడం అనివార్యం.

అపరిశుభ్రమైన నివాసస్థలవల్ల కాలుష్యం :

నదులు, సరస్సులలో పశువులను కడగడం, స్నానాలు చేయడంవల్ల నీరు కలుషితమవుతుంది. ఇలా చేయడంవల్ల పరాన్నజీవులు, ఇతర అనావశ్యక అవయవ భాగాలు నీటిలో చేరి కాలుష్యాన్ని పెంచుతాయి. పట్టణాలు, పెద్ద పెద్ద నగరాలలో పురపాలక సంఘాలు మురుగునీటినంతటిని నదుల్లోకి వదలడం జరుగూతూ ఉంటుంది. ఇది జల కాలుష్యానికి ముఖ్యకారణమవుతోంది.

నీరు - ప్రకృతి ప్రసాదించిన వనరులలో భూమి, నీరు ప్రముఖమైనవి. మానవుడు చేపట్టిన అభివృద్ధి కార్యక్రమాలైన పారిశ్రామికీకరణ, నగరీకరణ మొదలైన వాటివల్ల నీరు, భూమి కలుషితమవుతున్నాయి.

మనిషికి నీరు ఎంతో ఉపయోగకరమైంది. ప్రకృతిలో ఏర్పడే హైడ్రలాజికల్ సైకిల్‌వల్ల మనకు నీరు లభిస్తుంది. నీటిని గృహ అవసరాలకు, పారిశ్రామిక అవసరాలకు, విద్యుచ్ఛక్తి ఉత్పత్తికి, పంటపొలాలకు, నౌకాయానానికీ చేపల వేటకు ఉపయోగించడం జరుగుతూ ఉంటుంది. వ్యవసాయానికి నీటిలో అధికభాగం అవసరమవుతుంది. మన ఆహారపు అవసరాలలో 90% వ్యవసాయరంగమే సమకూరుస్తుంది.

తాగునీరు మానవుల ఆరోగ్యం, పర్యావరణాలపై అధిక ప్రభావాన్ని చూపుతుంది. భూమిపై లభించే నీటిలో 1.6% మనుషులు తాగడానికి యోగ్యమైంది. వ్యవసాయాన్ని వ్యాపారీకరణం (commercialisation) చేయడంవల్ల, రసాయన ఎరువులు, క్రిమిసంహారకాలు వాడటంవల్ల నీరు కలుషితమవుతోంది. దీనికి తోడు గృహాలలో వాడే డిటర్‌జంట్‌లు, ఇళ్ళ నుంచి వెలువడే మురికినీరు, వ్యర్థపదార్థాలు నీటిని మరింత కలుషితం చేస్తున్నాయి. మెట్ట

BRAOU

ప్రాంతాలలో భూగర్భ జలాలను ఎక్కువగా వినియోగించడంవల్ల, భూగర్భ జలస్థాయి నానాటికి తగ్గిపోతోంది. ఇలా తగిన వాటర్ టేబుల్ పెరగడానికి చాలా కాలం పడుతుంది.

స్వచ్ఛంద సంస్థలలో ఒకటైన N.M. Sadgura Water and Development Foundation (SWDF), Dahod, Gujrat ప్రజల జీవిత కాలం తోడ్పడే ఒకానొక వరాన్ని ప్రసాదించింది. అనువైన సాంకేతిక పద్ధతిని ప్రవేశపెట్టడమేగాక దాన్ని ఎలా ఉపయోగించి లబ్ది పొందవచ్చునోకూడా ప్రజలకు తెలియజేసింది ఈ సంస్థ. లిఫ్ట్ ఇరిగేషన్ పద్ధతి వల్ల అయ్యే అధిక వ్యయాన్ని ఎలా తగ్గించవచ్చునో ఈ సంస్థ ప్రజలకు తెలియజేసింది. దీనితో వ్యవసాయ ఆదాయం పెరిగింది, గోధుమ పంట ఎన్నోరెట్లు అధికమైంది.

మన జలవనరులు పరిమితంగా ఉన్నాయని, నానాటికి పెరుగుతున్న జనాభా కారణంగాను, నీటిని పలు రకాల అవసరాలకు వాడుకోవడం మూలంగాను పరిమితంగా ఉన్న జలవనరులపై అధికమైన ఒత్తిడి ఏర్పడి అవి క్రమంగా క్షీణిస్తున్నాయని డి.యస్. సింగ్, ఉద్దిన్ మేరజ్‌లు తమ గ్రంథం "Environmental Pollution and Health Problems" లో వివరించారు.

మంచినీటిలో ఫాస్‌ఫేట్‌లు, వాయువులు (Oxygen etc.) , ఆర్గానిక్ కాంపౌండ్‌లు, సస్పెండెడ్ పార్టికల్స్, - ఉప్పు, మైక్రో ఆర్గానిజమ్స్ - కలిగి ఉంటాయి. వీటి నిష్పత్తి, ప్రాంతానికి, ప్రాంతానికి మారుతూ ఉంటుంది. వీటిమధ్య సంతులం సాధించడానికి ప్రయత్నించడం నీటి పర్యావరణం అస్తవ్యస్థమయ్యే ప్రమాదముంది. ఇలాంటి పరిస్థితిలో జలజీవాల మనుగడ సందేహాస్పదంకావడం, ఆ నీరు మనుషులు ఉపయోగించడానికి అనర్హము అయ్యే అవకాశముంది.

1995 ఫిబ్రవరి 18వ తేదీన పంచగంగానదిలోని నీరు కలుషితం కావడంవల్ల చేపలు పెద్ద సంఖ్యలో మరణించాయి. ఇలా జరగడంతో చనిపోయిన చేపలు ఆ నది అడుగున చేరి ఒక లావుపాటి పొర ఏర్పడింది. నీటిని శుద్ధిచేసే కార్యక్రమాన్ని, కేంద్రాని మునిసిపాలిటీని నిలుపుదల చేయాల్సి వచ్చింది. ఈ విధంగా ఏర్పడిన సమస్యపట్ల పర్యావరణ అవగాహన వారిదృష్టిని ఆకర్షించింది. ముఖ్యంగా ఇచ్చల్‌కరంజీ (Ichalkaranji) లోని పరిసర వికాస్‌సంఘ్ (Parisara Vikas Sangh). ఈ సంస్థ 1995 మార్చి 6న జిల్లా కోర్టులో ఒక కేసు వేసింది.

పంచగంగానది ఏర్పడిన కాలుష్యానికి కారణం కొలాపూర్ పట్టణంలోని పారిశ్రామిక వ్యర్థ పదార్థాలు, మురుగునీరు నదీజలాలో కలియడమేనని చెప్పాలి. మురుగునీటి పారుదల సక్రమంగా లేకపోతే భూగర్భజలం కలుషితమవుతుంది.

మనదేశంలో అనేక పెద్ద నగరాలు, పట్టణాలు కాలుష్య సమస్య బాధలు అనుభవిస్తున్నవే. దీనికి కలకత్తాను మంచి ఉదాహరణగా చూపవచ్చు. ఈ మహానగరం హుగ్లీ నది తీరంలో ఉంది. ఈ నదీతీరం వెంబడి దాదాపు 159 పరిశ్రమలున్నాయి. మురుగునీటిని, పరిశ్రమల వ్యర్థ పదార్థాలను శుద్ధి చేయడం కొంతవరకు వాటి నిషరహితంగా చేయగలిగినందువల్ల తీవ్రమైన ప్రభావాలు ఏవీ లేకపోయినప్పటికీ ఈ నదిలో చేపల వేట బాగా తగ్గిపోయిందని చెప్పవచ్చు. మనదేశంలో బాగా దెబ్బ తిన్న నీటి వనరులు, జలాశయాలలో ముఖ్యమైనవి.

(a) దిఘావ్రీ - (బొంబాయి దగ్గరున్న). ప్రపంచంలోకెల్లా అధిక కాలుష్యానికి గురి అయిన ప్రాంతమిది. ఇక్కడే కళ్యాణ్ పారిశ్రామిక ప్రాంతం ఉంది.

(b) దుర్గాపూర్ సమీపంలోని దామోదర్ నదీతీరప్రాంతంలోని పారిశ్రామిక ప్రాంతం.

(c) కాన్పూర్ పట్టణ సమీపంలోని గంగనది. ఇక్కడ నీరు అధిక కాలుష్యానికి గురి అయి దుర్గంధం వెలువడుతూ ఉంటుంది.

(d) బరోడా సమీపంలోని మహీ నదీప్రాంతం. ఈ నది నీటిని 160 పరిశ్రమలు వాడుకొంటుంటాయి.

(e) కేరళలోని ఉద్యోగ మండల్ కాంప్లెక్స్. ఇది పెరియార్ నదిసమీపంలో ఉంది.

(f) కోటా ఇండస్ట్రియల్ కాంప్లెక్స్‌కు సంబంధించిన చంబల్ డౌన్ స్ట్రీమ్.

BRAOU

(1) నీటి కాలుష్యమూలాలు (Sources of Water Pollution)

భారతదేశంలో నీటికాలుష్యానికి అనేక మూలాలున్నాయి. వాటిలో ముఖ్యంగా పేర్కొదగ్గవి.

(1) మానవ ఆవాస ప్రాంతాలలోని కమ్యూనిటీ వ్యర్థ పదార్థాలు నీటి కాలుష్యానికి మూలకారణమవుతోంది. ఒక అంచనా ప్రకారం ఈ రకమైన కాలుష్యం, పరిశ్రమల వ్యర్థ-పదార్థాలవల్ల కలిగే కాలుష్యానికన్న 4 రెట్లు ఎక్కువ.

(2) పరిశ్రమల నుంచి వెలువడే రసాయనాలు, వ్యర్థ పదార్థాలు నీటిలోకలిసి పంట పొలాలకు చేరడం వల్ల అనేక సమస్యలు ఉత్పన్నమవుతాయి. జలకాలుష్య సమస్య తీవ్రమవుతుంది.

(3) నేలమీద పోగుచేసిన వ్యర్థపదార్థాలు వాననీటికి కొట్టుకొనిపోయి నదిలో కలిసిపోవడంవల్ల కుళ్ళి నదీజలాలు కలుషితమవుతాయి.

(4) రసాయన ఎరువులు కూడా జలకాలుష్యానికి కారణమవుతాయి. ముఖ్యంగా నైట్రోజినస్ ఎరువులను ఉపయోగించినప్పుడు అవికొట్టుకొనిపోయి సరస్సులు, నదులలో కలుస్తాయి. ఆ నీటిలో పచ్చటి మొక్కలు పెరగడానికి దోహదపడుతాయి. వీటివల్ల సరస్సులు, నదులలోని నీరు కలుషితమవుతుంది.

(5) నీటికాలుష్యం వాయు కాలుష్యకారకాలవల్ల కూడా కలగవచ్చు.

నీటికాలుష్య సమస్య వ్యతిరేకంగా సాగుతున్న ఉద్యమం ప్రపంచవ్యాప్తమైన ఉద్యమం. మానవ అవసరాలకు తగిన మంచినీరు ఈ భూమి పై అతి తక్కువగా ఉంది. మొత్తం జల సంపదలో ఈ రకమైన మంచినీరు కేవలం 2 % మాత్రమే. మంచినీటిలో అధికశాతం మంచు, హిమానీ నదాలు, మేఘాలలో బంధింపబడి ఉంది. ఇలాంటి నీటిశాతం 1.998. అందువల్ల మనిషి తాగునీటి అవసరాలకు అతిస్వల్ప పరిమాణంలోనే నీరు లభిస్తుందన్నమాట. ఈ నీరంతా సరస్సు, భూగర్భంలో వందల సంవత్సరాల నుంచి ఉంటోంది.

మనకు కురుస్తున్న వర్షాలు నేరుగా సముద్రాలపైనే పడుతోంది తప్ప నేలను తాకడంలేదు. నేలపై బడిన అత్యల్ప శాతం వర్షపు నీరు నదులు, సరస్సులు, బావులు, భూగర్భం మొదలైన వాటిని చేరుతోంది. అందుబాటులో ఉన్న మొత్తం నీటిలో కేవలం 1 టీస్పూన్ అంత నీరు మాత్రమే తాగడానికి లభిస్తోంది. ఈనాడు నీరు ఒక కొరత వస్తువుగా పరిణమించింది. నానాటికీ నీటి కొరత అధికమవుతూనే ఉంది.

(2) నీటి కాలుష్యం - చట్టపరమైన క్రమబద్ధీకరణ :

1972 లో U.N. ఆధ్వర్యంలో Human Environment పై ఒక అంతర్జాతీయ సదస్సు జరిగింది. ఈ సదస్సులో మానవ పర్యావరణ నియంత్రణ, క్రమబద్ధీకరణలకు తీసుకోవలసిన చర్యల గురించి, ఈ చర్యలకు కావలసిన విత్త సంబంధ విషయాలను గురించి సుదీర్ఘంగా చర్చించడం జరిగింది. మానవ పర్యావరణ పరిరక్షణ విషయంలో వివిధ దేశాలమధ్య సహకారం అవసరానికి సంబంధించి 1972 Dec. 15న U.N. సర్వసభ్య సమావేశంలో ఒక తీర్మానాన్ని ఆమోదించడం కూడా జరిగింది.

పర్యావరణ రక్షణకు సంబంధించి రాజ్యాంగాపరమైన చర్యలు తీసుకొన్న దేశాలలో భారతదేశం ఒకటి. భారత రాజ్యాంగంలో పర్యావరణ పరిరక్షణ ప్రతి రాష్ట్రం మౌలిక బాధ్యత అని స్పష్టంగా పేర్కొవడం కూడా జరిగింది. అంతేకాక ఆరోగ్యకరమైన వాతావరణాన్ని కల్పించడం కాపాడటం దీనికోసం అడవులను కాపాడటం, సరస్సులు, నదులు కలుషితం కాకుండా కాపాడటం వంటి వాటిని ప్రభుత్వ బాధ్యతగా కూడా గుర్తించడం జరిగింది.

భారతదేశంలో పర్యావరణ కాలుష్య నివారణ, నియంత్రణలకు సంబంధించి కింద పేర్కొన్న శాసనపరమైన చర్యలు తీసుకోవడం జరిగింది.

(a) The Water (Prevention and Control of Pollution) Act, 1974

(b) - Do - 1978

(c) - Do - 1977

(d) - Do - 1981

(e) The Environmental Protection Act, 1986.

1978లో పై చట్టానికి చేసిన సవరణను అనుసరించి మురుగునీరు, నిర్గతాలను విడుదల చేయడంలో పరిశ్రమలు కాలుష్య నియంత్రణ సంస్థల అనుమతి పొందాల్సి ఉంటుంది. అంతేకాక 1951 చట్టం (Development and Regulation) ప్రకారం పరిశ్రమల స్థాపనకు ప్రభుత్వం అనుమతించే ముందు, ఆ పరిశ్రమలు కాలుష్య నివారణ సంస్థ అనుమతి విధిగా తీసుకోవాల్సి ఉంటుందని ప్రభుత్వం నిర్దేశించింది.

జల కాలుష్యాన్ని ఎలా నివారించాలి ? పరిశ్రమలు విడుదల చేసే నిర్గతాలు, మురుగునీరు, వ్యర్థపదార్థాలను శుద్ధి చేసిన తరువాతనే ఆ నీటిని జలాశయాలలోకి వదలడాన్ని అనుమతించాలి. వ్యర్థమైన నీటిని శుద్ధిచేసి వదలాల్సి ఉంటుంది. ఇలా శుద్ధిజేసిన నీటిని క్లోరిన్ గ్యాస్‌ను వాడి ఆ నీటిలో ఇంకా మిగిలి ఉన్న బ్యాక్టీరియాను నాశనం చేయాలి.

27.2.3 శబ్దకాలుష్యం (Noise Pollution) :

శాస్త్ర సాంకేతికాభివృద్ధి జరగడంవల్ల అతివేగంగా నడిచే రవాణా వాహనాలు తిరగడంవల్ల ఈనాడు శబ్ద కాలుష్యం వివిధ దిశలలో వ్యాప్తిస్తోంది. బిడ్డ పుట్టినప్పటినుంచే శబ్ద కాలుష్యానికి గురి అవుతోంది. అలారమ్ గంటలవల్లగాని, రేడియో, టెలివిజన్, లౌడ్‌స్పీకర్స్, స్కూల్‌బెల్స్, రైళ్ళు, మోటారు వాహనాలు, పరిశ్రమల యంత్రాలు, వివిధ స్థాయుల్లో శబ్దాలు కలిగిస్తూనే ఉంటాయి. శబ్దం అధికంగా ఉండటం హృద్రోగాలకు, మానసిక వ్యాధులకు దారితీస్తోంది. మానవుడి శరీరంపై శబ్దం ప్రభావం చాలా తీవ్రంగా ఉంటుంది. అంతేకాక శబ్దం నగరాలలో సంచలనం సృష్టిస్తుంది. సామర్థ్యాన్ని తగ్గిస్తుంది. నిద్రకు బంగం కలిగిస్తుంది. అంతేకాక దీనివల్ల నరాల బలహీనతకూడా ఏర్పడే ప్రమాదముంది.

శబ్దమంటే శ్రావ్య సంగీత లక్షణంలేని, లేదా అనవసర శబ్దమే. శబ్దం స్థాయినిబట్టి అది మంచిదో కాదో చెప్పడం జరుగుతుంది. యువతరానికి ఆమోదయోగ్యమైన ఆధునిక వాద్యాలద్వారా వెలువడే శబ్దం వయసు మళ్ళినవారికి, అనారోగ్యంతో బాధపడుతున్నవారికి ఆహ్లాదాన్ని కలిగించకపోగా ఆందోళనకు కారణమవుతుంది.

శబ్దకాలుష్య మూలాలు (Sources of Noise Pollution)

శబ్దకాలుష్య మూలాలను రెండు రకాలుగా వర్గీకరించవచ్చు.

(1) పరిశ్రమలకు సంబంధించినది.

(2) పరిశ్రమేతర మూలాలు.

పరిశ్రమలద్వారా ఏర్పడే శబ్ద కాలుష్యం :

పరిశ్రమలనుంచి వెలువడే శబ్దం శక్తి మార్పిడివల్ల ఏర్పడే ఉప ఉత్పత్తి. పత్తిమిల్లు, పౌండరీలు, ఇతర అతివేగంగా నడిచే పరిశ్రమలు పెద్ద పెద్ద యంత్రాలను ఉపయోగించడం జరుగుతుంది. ఈ యంత్రాలు పనిచేస్తున్న సమయంలో పెద్ద శబ్దం వెలువడుతుంది. దీనివల్ల శబ్ద కాలుష్యం ఏర్పడుతుంది.

పరిశ్రమేతర మూలాలు :

ఈ రకమైన మూలాలను కింది విధంగా వర్గీకరించవచ్చు. (a) లౌడ్‌స్పీకర్‌లు (b) ఆటోమొబైల్స్, (c) ట్రైన్స్, (d) విమానాలు, (e) భవన నిర్మాణాలు, (f) అంతరిక్షంలోకి శాటలైట్స్‌ను ప్రయోగించడం, (g) రేడియోలు, మైక్రోఫోన్‌లు.

(a) లౌడ్ స్పీకర్లు:

ఈనాడు అనేక కార్యక్రమాల సందర్భంలో వీటిని ఎక్కువగా వాడటం జరుగుతోంది. ముఖ్యంగా కవ్వాలీలు, భజన కార్యక్రమాలు, సంగీత సభలు, రాజకీయ పార్టీలు ఏర్పాటుచేసే మీటింగులు మొదలైన సమయాలలో లౌడ్‌స్పీకర్లను ఎక్కువగా ఉపయోగిస్తుంటారు. అంతేకాక దేవాలయాలు, మసీదులు, చర్చీ గురుద్వారాలపద్దకూడా ఉపయోగిస్తుండటం కనిపిస్తుంది. వీటివల్ల కూడ శబ్ద కాలుష్యం ఏర్పడుతూ ఉంటుంది.

BRAOU

(b) ఆటోమొబైల్స్ :

వివిధ తరహాల రవాణా వాహనాలు కూడా శబ్ద కాలుష్యానికి మూలమవుతున్నాయి. కొన్ని వాహనాలను సైలెన్సర్ తీసివేసిగాని, అసలు లేకుండాగానీ, నడపడంవల్ల విపరీతమైన శబ్దంచేస్తూ వెళ్ళుతూ ఉండటం గమనించవచ్చు. ఇందువల్ల విపరీతమైన శబ్దం ఏర్పడుతుంది.

(c) రైళ్ళు :

రైలు లైనుకు సమీపంలో ఉన్న గృహాలవారికి రైళ్ళు నడవటం ద్వారా వెలువడే శబ్దం భరించరానంతగా ఉంటుంది. స్టీమ్ ఇంజన్‌లు వాడుతున్న కాలంలో శబ్దం అధికంగా వెలువడేది. అతివేగంగా నడిచే రైళ్ళను ప్రవేశపట్టడంవల్ల శబ్ద కాలుష్యం మరింత ఎక్కువైందనే చెప్పాలి.

(d) విమానాలవల్ల శబ్ద కాలుష్యం :

విమానాశ్రయాల సమీపంలో నివశించే వారు అవిచేసే శబ్దాన్ని భరించాల్సి ఉంటుంది. సూపర్ సోనిక్ విమానాలు మానవ జీవితాన్ని దుర్భరం చేస్తున్నాయనే చెప్పాలి. ఈ విమానాలద్వారా ఏర్పడే శబ్దాలవల్ల కిటికీ అద్దాలు పగిలిపోవడం, గోడలకేసిన సిమెంట్ బీటలు వారడం, మొత్తం భవనాన్నే కుదిపివేయడంకూడా జరుగుతుంది.

(e) భవన నిర్మాణం పనులు :

పాత భవనాలను కూల్చడం, కొత్తవాటిని నిర్మించడం వంటివి జరుగుతున్నప్పుడు వెలువడే శబ్దాలు పలుకాలుష్యానికి కారణమవుతున్నాయి. పెద్ద పెద్ద భవనాలు నిర్మించే సమయంలో భారీ యంత్రాంగం వాడవలసి రావడంవల్ల కూడా శబ్ద కాలుష్యం ఏర్పడుతోంది.

(f) అంతరీక్షంలోకి శాటిలైట్స్‌ను ప్రయోగించడం :

శాటిలైట్‌ను అంతరీక్షంలోకి ప్రయోగించడానికి శక్తివంతమైన, రాకెట్స్‌ను వాడాల్సి ఉంటుంది. వీటిని ప్రయోగించినప్పుడు వెలువడే శబ్దం అత్యధికంగా భరించలేనంత ఎక్కువగా ఉంటుంది. వీటి ప్రయోగంవల్ల శబ్దకాలుష్యమే కాక వాయు కాలుష్యం కూడా ఏర్పడుతుంది.

(g) రేడియో, మైక్రోఫోన్‌లు :

వీటివాడకంవల్ల కూడా శబ్ద కాలుష్యం ఏర్పడుతుంది. ఎక్కువ వాల్యూమ్‌లో రేడియోలు పెట్టడం, పాశ్చాత్య సంగీతాన్ని ఎక్కువ స్థాయిలో వినడానికి ప్రయత్నించనప్పుడు భరించరానంత శబ్దం కలుగుతుంది.

శబ్ద కాలుష్య ప్రభావాలు :

శబ్దం మన వినికిడి శక్తిని దెబ్బ తీయడమే కాక, ఇతర ప్రభావాలకు కూడా మూలమవుతుంది. అవి

(1) మానవశరీరంపై ప్రభావం :

అధిక శబ్దాలవల్ల మన వినికిడి శక్తి, దెబ్బతినడమేకాక వృత్తిపరమైన బధిరత్వానికి కూడా కారణమవుతున్నాయి. గర్భం ధరించిన ఆడ ఎలుకలు విమానాలుచేసే 120 నుంచి 150 డెసిబిల్స్ శబ్దం గర్భస్రావానికి కారణమైనట్లు కొన్ని అధ్యయనాలవల్ల స్పష్టమవుతోంది. అధిక శబ్దం మానవులను అనేక రకాలుగా బాధలకు గురి చేస్తోందని చెప్పవచ్చు.

(2) ప్రవర్తనకు సంబంధించిన ప్రభావాలు : (Behavioural Effects)

శబ్ద కాలుష్యం మనుషుల ఉద్వేగాన్ని పెంచడం ద్వారా వారి అభ్యసన సామర్థ్యాన్ని దెబ్బతీస్తుంది. వినికిడి శక్తి, తగ్గడం వల్ల చదువుకొనే వారి ఏకాగ్రత, ప్రమత తలువు దెబ్బతిని విద్యార్థి దశలో వైఫల్యాలు చవిచూడాల్సి వస్తుంది. ఈనాడు నగరాలలోని పాఠశాలలు అధికభాగం నగరం నడబొడ్డులోను, బాగా రద్దీగా ఉన్న ప్రాంతాలలోను ఉండటంవల్ల విద్యార్థులు శబ్దకాలుష్యం బాధితులుగానే ఉంటున్నారని చెప్పాలి. ఏకాగ్రత కోసమే మనమునులు, ముముక్షువులు నిశ్శబ్ద ప్రాంతాలను - అరణ్యాలను ఎన్నుకున్నారేమోననిపిస్తుంది.

BRAOU

(3) వ్యక్తిత్వంపై ప్రభావాలు (Personalogical Effects)

పిల్లలలోని నిష్పాదన స్థాయి (Performance Level) తగ్గిపోవడంవల్ల అసంతృప్తి, ఆత్మవిశ్వాసం లోపించడం, ఆత్మజ్ఞానంలోపించడంవంటి దుష్ఫలితాలు కలుగుతాయి. ఇవి పిల్లల ఎదుగుదలను దెబ్బతీస్తాయి. పెరుగుతున్న పిల్లల్లో ఇలాంటి లక్షణాలు ఏర్పడితే అవి ఎన్నటికీ సమిసిపోవు. వీటిగుర్తులు పెద్ద అయిన తరువాతకూడా కనిపిస్తూనే ఉంటాయి.

(4) ఇతర ప్రభావాలు

కాలుష్యంవల్ల పైన పేర్కొన్న దూష్ప్రభావాలేకాక ఇతర ప్రభావాలు కూడా ఏర్పడతాయి. అవి -

1) అధిక శబ్దానికి, హృద్రోగాలకు దగ్గరి సంబంధం ఉంటుంది.

2) హైపర్‌టెన్షన్‌కు ఉన్న కారణాలలో శబ్దకాలుష్యం కూడా ఒకటి.

3) నిద్రాభంగం, కలత నిద్రకు శబ్దకాలుష్యం ముఖ్యమైన కారణంగా చెప్పవచ్చు. నిద్రలేమివల్ల పని సామర్థ్యం తగ్గడం, విసుగుదల, ఉద్వేగం, సామాజిక ప్రవర్తనలో విపరీతమైన మార్పులు కలుగుతాయి.

4) ఒత్తిడి వల్ల కలిగే వ్యాధులైన అల్సర్ వంటివాటికి శబ్దకాలుష్యంతో సంబంధం ఉంటుంది.

5) ప్రమాదాలకుకూడా శబ్ద కాలుష్యం కారణమవుతుంది.

జల వాయు కాలుష్యాల మాదిరిగాకాక, శబ్ద కాలుష్యం అధిక నగరీకరణవల్ల ఉత్పన్నమయిన సమస్య అని చెప్పవచ్చు. ఈనాటి పారిశ్రామికీకరణ చెందిన మహానగరాలలోని వారు వివిధ రకాల శబ్దాలకు గురి అవుతూ వస్తున్నారు. ముఖ్యంగా రవాణా వాహనాల నుంచి వెలువడే శబ్దాలు, పరిశ్రమలలోని భారీ యంత్రాలనుంచి వచ్చే శబ్దాలు వినాల్సివస్తోంది. దీని దుష్ప్రభావంవల్ల అనేక బాధలకు గురికావలసి వస్తోంది.

శబ్దకాలుష్యాన్ని గురించి జాతీయ భౌతిక పరిశోధనా సంస్థ (National Physical Laboratory) ఒక సర్వే జరిపింది.

దేశంలో అత్యధిక స్థాయిలో శబ్దం ఉంటున్న బొంబాయి నగరాన్ని పరిశీలనకు ఎంచుకొంది. బొంబాయి నగరంలో దాదాపు 250,000 వాహనాలు అనునిత్యం తిరుగుతూ ఉంటాయి. ఈ నగరంలో రాత్రిపూట పగటిపూట ఉండే సగటు శబ్దస్థాయి 75-డిసెబెల్స్‌గాను, అత్యధిక స్థాయి 150 డిసెబెల్స్ గాను (విమానాశ్రయం సమీపంలో) గుర్తించడం జరిగింది. నగరంలోని ముఖ్యమైన ప్రాంతాన్ని "Island of Cacophony" గా పేర్కొంది.

బొంబాయిలో నివశిస్తున్న 10 మిలియన్‌ల జనాభాలో 30% మంది శబ్ద కాలుష్యానికి గురి అవుతున్నట్లు అంచనా వేసింది. అక్కడి ప్రజల వినికిడి శక్తి, దెబ్బ తినడమేకాక ఇతర రుగ్మతలకుకూడా బలి అవుతున్నట్లు అంచనా. మహానగరాలలో పరిశ్రమల వల్ల ఏర్పడే శబ్ద కాలుష్యమేకాక మానవుడు సృష్టించే శబ్ద కాలుష్యం కూడా అధికంగానే ఉంటోందనే చెప్పాలి. ఇలాంటి అమానుషమైన చర్యలవల్ల ఒకనాటి శ్రావ్యమైన సంగీతాన్ని వినలేని స్థితికి చేరుకోక తప్పదు.

ఈనాడు శబ్ద కాలుష్యాన్ని ఎదుర్కోవడానికి అవసరమైన శాస్త్ర, సాంకేతిక, పరిజ్ఞానం, పరికరాలు పుష్కలంగా లభిస్తున్నాయి. ప్రశాంత వాతావరణాన్ని ఏర్పరచడానికి సాంకేతిక, సామాజిక - సాంస్కృతిక, చట్టపరమైన చర్యలు తీసుకోవడం ఎంతైనా అవసరం. మనం వినదలుచుకొన్న శబ్దాలను ఏ అవరోధాలు లేకుండా వినగలిగే వాతావరణాన్ని సృష్టించుకోవడమే మన ప్రధాన లక్ష్యమై ఉండాలి.

శబ్దాన్ని డెసిబిల్స్‌లో కొలుస్తారు. 140 డెసిబిల్స్ శబ్దం మనిషిని పిచ్చివాణ్ణి చేయడానికి సరిపోతుంది. మనదేశంలోని బొంబాయి, ఢిల్లీలు ప్రపంచంలోని అతి శబ్దం ఉన్న నగరాలుగా గుర్తించడం జరిగింది. బొంబాయిలో సగటు శబ్దంస్థాయి 75 డెసిబల్స్‌గాను, ఢిల్లీలో 50 నుంచి 120 డెసిబిల్స్‌గాను గుర్తించడం జరిగింది. అధిక స్థాయిలో వెలువడే శబ్దాలు వినడంవల్ల తలనొప్పి, అలసట, మబ్బుగా ఉండటం, రక్తపుపోటు వంటి వ్యాధులు వచ్చే అవకాశముంది. గర్భిణీ స్త్రీలు విపరీతమైన శబ్దాలు వినడంవల్ల గర్భస్రావం, శిశువు ఆరోగ్యం దెబ్బతింటుందని ఒకానొక పరిశోధన నివేదికలో పేర్కొనడం జరిగింది. ఇలాంటి ప్రమాదం భవన నిర్మాణంలో పనిచేసే స్త్రీలలో

BRAOU

అధికమని పేర్కొనడం జరిగింది. ఎడతెరిపిలేకుండా 90dbల శబ్దానికి గురి అయినవారిలో చెవుడు కలిగి, 100 db ల శబ్దల వల్లమతిభ్రమణంకూడా కలగవచ్చునని నిపుణులంటారు. మిషిగన్ విశ్వవిద్యాలయ ఆచార్యులు నిర్వహించిన సర్వేలో మరణించేవారిలో దాదాపు 50% మంది విషయంలో అధిక శబ్దం వినడంవల్లనే అని రక్తనాళాలు గట్టిపడటం, నాడీవ్యవస్థ అధిక ఒత్తిడికి గురికావడం జరుగుతుందని నిపుణుల అభిప్రాయం.

శబ్దకాలుష్యం వల్ల ఎదురయ్యే ప్రమాదాలను అనేక అభివృద్ధి చెందుతున్న దేశాలు ఇప్పటికీ గుర్తించి దాని నివారణకు అవసరమైన చర్యలు చేపట్టాయి. ప్రధాన రహదారులలో నడిచే వాహనాలకు సంబంధించి కొన్ని ప్రదేశాలలో వాహనాలకు స్పీడో మీటర్లులు అమర్చడం, డెసిబుల్ మీటర్లను అమర్చి శబ్ద తీవ్రతను అదుపుచేయడంవంటి చర్యలను కొన్ని దేశాలు తీసుకొంటున్నాయి.

కాలుష్య నియంత్రణ (Pollution Control)

పర్యావరణ కాలుష్యం నానాటికీ తీవ్రమవుతున్నది. కాలుష్య వ్యతిరేక చట్టాలను అనేక దేశాలు చేసిన వాటిని అంతగా పాటించడంలేదు. ఈ చట్టాలను చిత్తశుద్ధితో అమలుపరచాల్సి ఉంది. పారిశుద్ధ్యం గురించి ప్రజలలో మంచి అవగాహనను కల్పించాలి. పరిసరాల పారిశుద్ధ్యం విషయంలో పౌరులు తమ బాధ్యతలు తెలుసుకొనేట్లు చర్యలు తీసుకోవాలి. నగరాలలో చాలమంది తమ పరిసరాలను పరిశుభ్రంగా ఉంచుకోవడంలేదు. తమ ఇంటిని శుభ్రం చేసుకొని చెత్తా, చెదారాన్ని ఎంతోమంది ఉపయోగించే రహదారులపైన, పారిగింటి దగ్గర పారెయ్యడం మనం చూస్తూనే ఉంటాం. పౌరులు మరింత బాధ్యతతో ప్రవర్తించి చెత్తను వాటిని నిర్దేశించిన స్థలంలోగాని, ప్రభుత్వం ఏర్పాటు చేసిన చెత్తకుండీలలోగానీ వేయాలి.

పర్యావరణ నిర్వహణలో కాలుష్యకారకాలైన కీలక అంశాలను అలక్ష్యం చేస్తున్నట్లు కనిపిస్తుంది. ముఖ్యంగా జల, వాయు, శబ్ద, కాలుష్యం, నగరాభివృద్ధి, పరిశ్రమల స్థల నిర్ణయం, మహానగరాల అభివృద్ధి ప్రణాళికల రూపకల్పన వంటి అంశాలపట్ల తగినంత శ్రద్ధ చూపడంలేదు. పశ్చిమ దేశాలలో ఈ అంశాల విషయంలో ప్రత్యేక శ్రద్ధ కనబరచడం స్పష్టంగా కనిపిస్తుంది. అయితే ఈ మధ్యకాలంలో అటు ప్రభుత్వం ఇటు ప్రయివేట్ సంస్థలు కొంత శ్రద్ధ, చొరవచూపుతున్నట్లు కనిపిస్తోంది.

పరిశ్రమల స్థాపన, స్థలం విషయాలలోకూడా గత విధానాలకు స్వస్తి చెప్పి, పర్యావరణ పరిరక్షణ దృష్ట్యా నూతన విధానాలను అనుసరించడం జరుగుతోంది. గతంలో మాదిరిగా జనసమ్మర్థం ఉన్న నగర ఆవాస ప్రాంతాలలోకాక, బహిరంగ ప్రదేశాలలోనే పరిశ్రమల స్థాపనను అనుమతించడం జరుగుతోంది. వ్యవసాయ ఆధార పరిశ్రమలు, అడవుల పెంపకం, చేపల పరిశ్రమ వంటివాటిని స్థాపించడం ద్వారా ప్రాకృతిక సంతులనాన్ని కాపాడవచ్చుననే సూచనలకు అధిక ప్రాధాన్యం ఇవ్వడం జరుగుతోంది.

ఒక్క మాటలో చెప్పాలంటే పర్యావరణ పరిరక్షణకు మానవ ఆవాసాల ఏర్పాటు, పరిశ్రమల స్థల నిర్ణయం, కాలుష్య నివారణకు సమగ్ర పథకాలు ఎంతో అవసరమనేది నిర్వివాదాంశంగా అటు ప్రజలు, ఇటు ప్రభుత్వాలు ఈనాడు గుర్తించాలి. ఇప్పుడిప్పుడే పర్యావరణ కాలుష్యనివారణ, నియంత్రణలకు సంబంధించి గట్టి చర్యలు చేపట్టడం జరుగుతుంది.

కాలుష్యాన్ని అదుపు చేయడానికి చర్యలు :

(1) రవాణా వాహనాల వల్ల వాయుకాలుష్యాన్ని తగ్గించడానికి వాహనాల తయారీలో కార్లు, బస్సులు, ట్రక్కుల రూపకల్పనలో అవసరమైన మార్పులు ప్రవేశపెట్టడం. ప్రధాన కూడలుల లోఫ్లయ్ ఓవర్‌లు నిర్మించినందువల్ల వాతావరణ కాలుష్యాన్ని కొంతవరకు తగ్గించడానికి తోడ్పడుతుందని గుర్తించడం జరిగింది.

(2) పరిశ్రమలు వాటినుంచి వెలువడే రసాయనాలు, వ్యర్థపదార్థాలు మొదలైన నిర్గతాలను (effluents) సరస్సులు, నదులు, సముద్ర జలాలలోకి మళ్ళించకుండా నియంత్రించడం.

(3) పరిశ్రమలలో బొగ్గు వాడకం ఈనాడు బాగా తగ్గిపోయింది. ఇప్పుడు బొగ్గును విద్యుచ్ఛక్తి, తయారీకి దాన్ని థర్మో ఎలెక్ట్రో యూనిట్‌లకు తరలించడం జరుగుతోంది. దానిలో ఉత్పత్తి, అయ్యే విద్యుచ్ఛక్తితో పరిశ్రమలు నడుస్తున్నాయి.

(4) పరిశ్రమలను పట్టణ ప్రాంతాలనుంచి గ్రామ ప్రాంతాలకు తరలించడం మరో ముఖ్యమైన చర్యగా పేర్కొనవచ్చు. దీనివల్ల నగరాలు ఎదుర్కొంటున్న పర్యావరణ కాలుష్య సమస్య చాలావరకు తగ్గుతుందనే చెప్పవచ్చు.

(5) భారత ప్రభుత్వం Environment (Protection) చట్టాన్ని 1986లో చేసింది. జాతీయ స్థాయిలో పర్యావరణ పరిరక్షణకు అవసరమైన ప్రణాళికలు రూపొందించడం, వాటిని అమలుచేయడంద్వారా కాలుష్యాన్ని నివారించడం, నియంత్రించడం జరుగుతుంది.

ప్రస్తుతం పర్యావరణానికి సంబంధించి ఒక ప్రత్యేక మంత్రిత్వశాఖను కూడా (Environment and Forests) ఏర్పరచడం జరిగింది. వివిధ రాష్ట్రాలు చేపట్టే పర్యావరణ పరిరక్షణ చర్యలను సమన్వయం చేయడం, తగిన ప్రణాళికలు రూపొందించడం ఈ మంత్రిత్వశాఖ బాధ్యతగా నిర్ణయించడం జరిగింది.

27.4 సారాంశం

ఈనాడు పర్యావరణ కాలుష్యం ప్రపంచవ్యాప్త సమస్య అయింది. ప్రపంచదేశాలన్నీ సమన్వయంగా కృషిచేసి, సమగ్ర ప్రణాళికలు రూపొందించి చిత్తశుద్ధితో అమలు చేస్తేనే ఈ సమస్యను పరిష్కరించడం సాధ్యమవుతుంది. ఈ సమస్య స్వవిషయంలో ప్రజలలో మంచి అవగాహనను కల్పించాలి. పర్యావరణ కాలుష్యానికి మనుషులు నిర్వహించే వివిధ కార్యకలాపాలే ముఖ్య కారణమని ప్రజలు గుర్తించేట్లు చేయడం ఆయా దేశాల ప్రభుత్వాల బాధ్యత. పర్యావరణ కాలుష్యానికి ప్రధాన కారణాలు నగరీకరణ, పారిశ్రమికీకరణ, సంప్రదాయ ఇంధన వనరులు, జనాభా పెరుగుదల, సహజ పర్యావరణ సంతులనం దెబ్బ తినడం, ఆర్థిక ప్రయోజనాలకోసం జంతుజాలాన్ని నాశనం చేయడం.

ఈ సమస్య తీవ్రతను ప్రపంచ ప్రజలు గుర్తించేట్లు చేయడం ఎంతైనా అవసరం. కాలుష్యానికి కారణాలు, దానివల్ల కలిగే పర్యవసానాలను గురించి ప్రజలు తెలుసుకోవాలి. కాలుష్యం వల్ల మానవులకు శారీరకంగానేకాక మానసికంగా కూడా హాని కలుగుతుందనే వాస్తవాన్ని ప్రజలు గుర్తించాలి.

భారతదేశంలో పర్యావరణ పరిరక్షణ ప్రభుత్వ బాధ్యతగాను, పౌరుల విధిగాను భావించడం జరిగింది. దీనికి సంబంధించి రాజ్యాంగంలోని చర్యల గురించి ఆ దేశ సూత్రాలలో (Directive Principles of States Policy) లో కూడా దీన్ని చేర్చడం గమనించవచ్చు. ఈ విధానంలో ప్రభుత్వం పర్యావరణాన్ని పరిరక్షించడం, అటవీ సంపదను, పశు పక్ష్యాదులను కాపాడటం రాజ్యం నిర్వహించాల్సిన విధులలో ఒకటిని పేర్కొనడం జరిగింది.

పర్యావరణం దెబ్బతినడం అనేది దారిద్ర్యానికి, అనారోగ్యానికి ప్రధాన కారణం. పరిశుభ్రమైన తాగునీరు, పారిశుద్ధ్యం సరి అయిన డ్రైనేజీ ఏర్పాట్లు, మరుగుదొడ్ల ఏర్పాట్లు, రహదారులను శుభ్రపరచడంవంటి చర్యలు తీసుకోవడం అవసరం.

మన మనుగడకు, అభివృద్ధికి అత్యావశ్యకమైన పరిశుభ్రమైన పర్యావరణం విషయంలో మన అవగాహన మరింత మెరుగుపడాల్సిన అవసరమెంతైనా ఉంది. దేశానికి స్వాతంత్ర్యం లభించి 50 సంవత్సరాలు గడిచినా, అనేక ప్రణాళికలు రూపొందించి అమలు చేసినా ప్రజాజీవితం మెరుగుపడలేదు సరికదా కొన్ని ప్రాంతాలలో మరింత క్షీణించిందనే వాస్తవం. అనేక రంగాలలో - ముఖ్యంగా గృహవసతి, ఉపాధి, ఆరోగ్యం, మొదలైన - ఆశించినంత పురోభివృద్ధి కనిపించడంలేదు. దేశంలో అధిక సంఖ్యాకులు దారిద్ర్యరేఖకు అడుగునే ఉంటున్నారు ఈనాటికీ. ప్రపంచ జనాభా 14 బిలియన్‌కు చేరుకొంటుందనేది ప్రభుత్వాలను కలవరపరుస్తున్న సమస్యగా పరిణమించింది. లభ్యమవుతున్న వనరులు, జనాభాల మధ్య సంతులనం ఏర్పడేట్లు ప్రభుత్వాలు చర్యలు తీసుకోవలసిన అవసరాన్ని గురించి ఎందరో నిపుణులు ఎన్నో పర్యాయాలు సూచనలు, సలహాలు, ఇస్తూనే ఉన్నారు. ఇలా ఇచ్చిన వారిలో గయక్వాజ్ ఒకరు. భారతదేశ జనాభా, జనాభా అవసరాలకు సరిపడే ప్రమాణంలో అత్యవసరసేవలు అందించలేనంతగా పెరుగుతోంది. ఈ నేపథ్యంలో పర్యావరణ వనరులు, ఆర్థిక సామాజిక, అవసరాల మధ్య సంతులనం ఉండేట్లు చూడటానికి, అభివృద్ధి సాధించడానికి పేదరిక నిర్మూలన, పౌష్టికాహారం అందుబాటులోకి తేవడం, జనాభా

BRAOU

పెరుగుదలను అరికట్టడం, ప్రజారోగ్యం మెరుగుపడటానికి కృషి చేయడంవంటి అంశాలకు సంబంధించి ఒక సంఘటిత కృషి, సమగ్ర ప్రణాళిక అవసరం ఎంతైనా ఉంది.

27.5 నమూనా పరీక్ష ప్రశ్నలు

I. కింది ప్రశ్నలకు 30 పంక్తులలో జవాబులు రాయండి.

1. శబ్దకాలుష్య ప్రభావాన్ని ఉదారహణలలో వివరించండి.
2. ఆరోగ్యంపై పర్యావరణ కాలుష్య ప్రభావం ఎలా ఉంటుందో తెలపండి.
3. నీటి కాలుష్యాన్ని నివారించడం ఎలా ?
4. వాయు కాలుష్య మూలాలను గురించి వివరించండి.
5. నగరాలలోని పర్యావరణ కాలుష్యం తాలూకు కారణాలు, ఫలితాలను గురించి వివరించండి.

II. కింది ప్రశ్నలకు 15 పంక్తులలో జవాబులు రాయండి.

1. కాలుష్య నియంత్రణ గురించి క్లుప్తంగా వివరించండి.
2. కాలుష్యాన్ని అదుపు చేయడానికి చేపట్టవలసిన చర్యలను గురించి చర్చించండి.
3. శబ్ద కాలుష్యాన్ని కలగజేసే కారకాలు ఏవి ?

27.6 చదవదగిన పుస్తకాలు

Bhasin H.K. and Bhasin Veena	:	People, Health and Disease : The Indian Scenario, 1994
Gopal Bhargava	:	Urban Problems and Policy Perspectives, 1981.
James A Quinn	:	Urban Sociology, 1967
Pawar, S.N. and Patil, R.B.	:	Sociology of Environment
Ram Ahuja	:	Social Problems in India, 1997
Sapra, R.K.	:	Environmental Management in India, 1987

BRAOU

భాగం-28 : పర్యావరణ, ఇంధన సంక్షోభం - శాస్త్ర సాంకేతిక ప్రభావం

విషయక్రమం

28.0 లక్ష్యాలు

28.1 పరిచయం

28.2 పర్యావరణ, ఇంధన సంక్షోభం - శాస్త్ర సాంకేతిక ప్రభావం

28.3 పర్యావరణ సంక్షోభం అంటే ఏమిటి ?

28.4 సారాంశం

28.5 నమూనా పరీక్షా ప్రశ్నలు

28.6 చదవదగిన పుస్తకాలు

28.0 లక్ష్యాలు

ఈ భాగం చదివాక మీరు ఈ కింది విషయాలను గురించి చర్చించగలరు.

- పర్యావరణపై శాస్త్ర సాంకేతిక ప్రభావం
- పర్యావరణ సంక్షోభం అంటే ఏమిటి ?
- శాస్త్ర సాంకేతిక ప్రభావం పర్యావరణ ఇంధన సంక్షోభం పై ఎలా ఉంటుందో తెలుసుకోగలరు.

28.1 పరిచయం

మానవాళి నిర్వహించే ఆర్థిక కార్యకలాపాల ప్రభావం ప్రాకృతిక పర్యావరణంపై ప్రగాఢంగా ఉంటుంది. ఈ ప్రభావం సహజ వనరులు తరిగిపోవడం, కాలుష్యం రూపంలో కనిపిస్తుంది. ఇలాంటి వనరుల ఉపయోగ, దురుపయోగాలు వర్తమాన భవిష్యత్ తరాల జీవితాలపై పడే ప్రభావమేకాక నైతిక సమస్యలు తలెత్తడానికి కూడా దోహదం చేస్తాయి. వనరులు అపరిమితంగా లభ్యమవుతున్నంతవరకూ పర్యావరణ సమస్యలు కేవలం సామాజిక సమస్యలుగానే ఉంటాయి. కాలాంతరంలో పర్యావరణంపల్ల వనరుల దురుపయోగంపల్ల అవి ఆర్థిక వస్తువులపల్ల రూపాంతరం చెందాయి. ఈ కారణంపల్ల పర్యావరణ నాణ్యత అనేది అధిక ఆదాయ వ్యాకోచత్వంతో సంబంధంగలది (income elastic). అంతేగాక పర్యావరణ నాణ్యత ఒక విలాస వస్తువుగా మారింది. అంటే చక్కటి పర్యావరణ పరిస్థితులకు ఉన్నత ఆదాయవర్గాల వారు ఎంత మూల్యమైనా చెల్లించడానికి సంసిద్ధంగా ఉంటారు.

ఈనాటి నగరాలలోని పర్యావరణం వివిధ పరిశ్రమలు నగరాలలో కేంద్రీకృతం కావడంవల్లా, జనసమ్మర్దం పెరగడంవల్లా ప్రస్తుతమున రహదారులు దినదినం పెరుగుతున్న వాహనాలు, జనసంచారంవల్ల అనేక కాలుష్య సమస్యలు ఎదుర్కొంటున్నాయి. భారతదేశం, చైనాదేశాల నగరాలలో శీతాకాలంలో థర్మల్ ఇన్‌వర్షన్స్ (ఉష్ణవిలోమనాలు) సర్వ సాధారణం. కొన్ని ఆగ్నేయాశియా నగరాలలో సంవత్సరంలో అధికభాగం పర్యావరణ కాలుష్యాన్ని పారద్రోలడానికి సహాయపడే పవనాలు అతిస్వల్పకాలమే ఉండటం, మోటారు వాహనాలు అధికసంఖ్యలో ఉండటం, సూర్యరశ్మి అత్యధికంగా ఉండటంవల్ల కాంతి రసాయన పొగమంచు (photo chemical smog) సమస్య నానాటికీ పెరుగుతున్న సమస్యగా పరిణమించింది.

BRAOU

28.3 పర్యావరణ, ఇంధన సంక్షోభం - శాస్త్ర సాంకేతిక ప్రభావం

ఈనాటి ముఖ్యమైన సమస్య మానవుడికి, అతనిచుట్టూ ఉన్న పర్యావరణానికీ ఉన్న సంబంధం. ఈ సమస్య ఒక ముఖ్యమైన సామాజిక సమస్య. మానవుని మనుగడ వివేకంతో ప్రవర్తించడంపైనే ఆధారపడి ఉంది. మన జీవాధారమైన (vital), సున్నితమైన జీవావరణ వ్యవస్థ (ecosystem) ఈనాడు వ్యాపార పరంగా విపరీతమైన దాడికి, జనసంఖ్య అవసరాలకు, పారిశ్రామిక కాలుష్యానికి గురి అవుతోంది. అధిక జనాభా, సాంకేతిక పరిజ్ఞాన దురుపయోగాలకు గురి అవుతున్న ప్రాకృతిక వాతావరణాన్ని పరిరక్షించడానికి తీవ్రమైన కృషి అవసరం.

ఏ దేశపు ప్రజల జీవనస్థాయి అయినా అక్కడి పరిశ్రమలపై ఆధారపడి ఉంటుంది. పర్యావరణ కాలుష్యానికి పరిశ్రమలదే బాధ్యత.

ప్రమాదకరమైన వస్తువులను ఉత్పత్తిచేసినప్పటినుంచీ వాటి ఉపయోగం తరువాత వాటిని నాశనం చేసేంతవరకూ పర్యావరణాన్ని కలుషితం చేస్తూనే ఉంటాయి. ఇలాంటి వస్తువులను నిలువచేయడం ఇతర ప్రాంతాలకు తరలించడం ప్రమాదకరమైనపనే. ప్రమాదకరమైన వస్తువులు వాయు రూపంలో ఉన్నప్పుడు పరిసరాలలో త్వరగా వ్యాపించగలవు లేదా పేలే అవకాశం ఉంది. విద్యుత్‌శక్తి ఉత్పత్తి కేంద్రాలనుంచీ వెలువడే రేడియోధార్మిక శక్తిని ఎప్పటికప్పుడు అంచనావేయడం ఎంతైనా అవసరం. అంతేగాక యురేనియంను ఒక చోటనుంచీ మరో చోటికి తరలించడం ఒక పెద్ద సమస్యే.

వస్తువులు పేలుడు వస్తువులు కాకపోయినా, విషపూరితాలు, క్షయకారకాలు (corrosive) కాకపోయినా, రేడియో ధార్మిక శక్తిలేకపోయినా కూడా ప్రమాదాలు తలెత్తే అవకాశం ఉందని శాస్త్రవేత్తలు కనుగొన్నారు. ఇలాంటి వస్తువులకు ఉదాహరణ యాస్‌బెస్టాస్ (Asbestos). ఈ పదార్థం అగ్నికి తట్టుగోగల శక్తి ఉన్నటువంటిది. దీనిని భవన నిర్మాణాలలో విరివిగా వాడతారు. కానీ దీని నుంచీ వెలువడే ధూళి సులభంగా గాలిలో కలిసిపోయి మన శరీరంలో ప్రవేశించి అనేక ప్రమాదాలకు కారణమవుతుంది. ఫూరోకార్బన్‌లు అనే కొత్త రకం వాయువులను ఈ మధ్యకాలంలో కనుక్కోవడం జరిగింది. పీడన తొలగిన తరువాత ఈ వాయువులు భూ ఉపరితల వాతావరణంలో కలిసిపోతాయి. అవి క్రమంగా అతినీల కిరణాల (Ultra violet rays) నుంచీ భూమిని పరిరక్షించే ఓజోన్ పొరను నాశనం చేస్తాయి. ఇలా జరిగినప్పుడు మానవులలో చర్మం కాన్సర్ రావడానికి అవకాశాలు ఎక్కువ.

యుద్ధావసరాలకు, లేదా జాతీయ రక్షణ అవసరాలకు కొన్ని హానికరమైన వస్తువుల ఉత్పత్తి జరుగుతూ ఉంటుంది. వీటి ఏకైక లక్ష్యం వినాశనమే. 1950, 1960 దశకాలలో జరిగిన బాంబు పరీక్షలవల్ల చివరికి పాలుకూడా రేడియో ధార్మిక ఐసోటోపుల వల్ల కలుషితమయ్యాయి.

ప్రమాదకర వస్తువులవల్ల కలిగే దుష్ఫలితాలు ఆయా వస్తువుల తయారీలో పాల్గొనే కార్మికులపైనే పడుతుంది. సాధారణ రసాయన పరిశ్రమలలో పనిచేసే కార్మికులు ఎక్కువ ప్రమాదాలకు గురి అవుతూ ఉంటారు. ఉదాహరణకు వినైల్ క్లోరైడ్ (vinyl chloride) ఉత్పత్తిలో పాల్గొనే కార్మికులకు బ్లాడర్ కాన్సర్ వచ్చే ప్రమాదాలు అధికంగా ఉంటుంది. క్రిమి సంహార మందులవల్ల కాలేయానికి (liver) కాన్సర్ వచ్చే అవకాశముంది. రాతినార (Asbestos) దగ్గరగా పనిచేసే వారికి ప్రమాదకరమైన ఊపిరితిత్తుల వ్యాధి సోకే అవకాశముంది. రసాయన పరిశ్రమలలో పనిచేస్తున్న యువకులు ఎంతోమంది వంధ్యులు (Sterile) గా వారికి నిర్జీవ శిశువులు (still born) కలిగే అవకాశాలు ఎక్కువగా ఉన్నాయి.

విషయుక్త రసాయన (toxic chemicals) పరిశ్రమల్లో పనిచేస్తున్న వారికి కాన్సర్ వ్యాధి సోకే అవకాశాలు అధికంగా ఉంటాయి. కెమిస్ట్‌లు, అనెస్థీసియాలజిస్ట్‌లు రక్తం ఉత్పత్తిచేసే అవయవాల కాన్సర్‌కు గురి అయ్యే అవకాశాలు ఎక్కువగా ఉన్నాయని పరిశోధనల్లో తేలింది. పెట్రోలు, డీజిల్ ఇంధనాలతో నడిచే యంత్రాల నుంచీ కాలుష్య కారకాలు ఎన్నో వెలువడతాయి. వివిధ రసాయనాలను ఉపయోగించేటప్పుడు వెలువడే వాయువులు వాతావరణంలోచేరి వర్షంతో కలిసి తిరిగి భూమి పైనే చేరతాయి. ఆమ్ల భరిత వర్షం (Acid rain) వాహనాలపై ఉన్న లోహాన్ని, రంగును తినేస్తుంది.

BRAOU

ప్రసిద్ధ శాస్త్రవేత్త ఐన్‌స్టీన్ అన్నట్లు 'మనం సాధించిన సాంకేతిక ప్రగతి, చివరికి మన నాగరికతలు ఉన్మాది అయిన నేరస్తుడి చేతిలోని గొడ్డలి లాంటిది. ఇలాంటి నేర ప్రవృత్తిగలవాడి మాదిరిగానే మనంకూడా అడవులను నరికి, సారవంతమైన నేలను ఎడారిగా మార్చేస్తున్నాం'.

భారతదేశంలోని బొంబాయి, కలకత్తా, అహ్మదాబాద్, జమ్‌షెడ్‌పూర్, కాన్పూర్‌లాంటి పారిశ్రామిక నగరాలు దాదాపు పర్యావరణ కాలుష్య ప్రమాద స్థితికి చేరుకొన్నాయి.

పర్యావరణ అపగాహనను కల్పించే అనేక పథకాలద్వారా అధికారులకు అవసరమైన శిక్షణ ఇవ్వడం జరుగుతోంది. మానవుల సాంప్రదాయిక ఇంధన వనరులు ఎక్కువగా సహజమైన, వ్యవసాయ జీవావరణ వ్యవస్థలనుంచే - బొగ్గు, పెట్రోలు, సహజ వాయువు, జలశక్తి, వంటివాటిద్వారానే - ఎక్కువగా లభిస్తుండేవి. ఈ ఇంధన వనరుల అవసరం అధికంగా ఉన్న ప్రాంతాలలో వీటి కొరత ఏర్పడే అవకాశముంది.

మానవుడు ఇతర ఇంధన వనరుల వాడకాన్ని ఆరంభించకపోతే పెరుగుతున్న జనాభా అవసరాలను తీర్చడం కష్టతరమవుతుంది. ఇందులోని ప్రధానమైన సమస్యల్లా అధిక ఉత్పాదకత ఉన్న ప్రాంతాలనుంచీ పేద, వ్యవసాయదేశాలకు రవాణా చేయడం, అక్కడి ప్రజలకు అందుబాటులోకి తేవడం.

పరిశ్రమలనుంచీ, గనులనుంచీ వెలువడే వ్యర్థపదార్థాలు సాధారణంగా ఆమ్లాలై ఉంటాయి. ఆమ్లాల మోతాదు అధికమైనందువల్ల చేపలు మొదలైన జలజీవులు మరణించే అవకాశాలు ఎక్కువ. పరిశ్రమలలోని వ్యర్థ పదార్థాలలో రకరకాల రసాయన సమ్మిశ్రయాలు - భారీ లోహాల లవణాలతో సహా - విషయుక్తమై చేపలు ఎక్కువ నశించడానికి కారణమవుతాయి. ఇలాంటి కాలుష్యం ఏర్పడినప్పుడు సున్నితమైన శరీర తత్వంగల పిల్ల చేపలలో రసాయన, శారీరక గాయాలవ్వడం జరుగుతుంది.

1950 మధ్యకాలంలో స్వీడన్, జపాన్ దేశాలు పాదరసంవల్ల కలిగే కాలుష్య సమస్యను ఎదుర్కోనారంభించాయి. అధిక సంఖ్యతో పరిశ్రమలున్న నగరాలలో కార్మికజనంకూడా త్వరితగతిని వృద్ధి చెందుతూ రావడం ఈ నగరాలలో ప్రత్యేక లక్షణంగా కనిపిస్తుంది. ఈ సందర్భంలో మనం గుర్తించాల్సిన అంశం వృద్ధి వేగం, ఏకసభ్య కుటుంబాల తాత్కాలికత. ఉదాహరణకు అసాన్‌సోల్ దుర్గాపూర్ అభివృద్ధి సంఘాన్ని వ్యాపార కేంద్రంగా ఏర్పరచిన 10 సంవత్సరాలకుగాని- అంటే 1970 వరకూ ఆ నగరం ఆశించినంతగా పెరగలేదు. ఈ మధ్యకాలంలో ఆవాసప్రాంతంగా ప్రత్యేకించిన స్థలంలో అనధికారిక వాణిజ్య కేంద్రం స్థిరపడిపోయింది.

నగరాలలోని వివిధ వృత్తుల ఉత్పాదకతలలో తరతమ భేదాలు - కొన్ని అధిక ఉత్పాదకతశక్తి గలవి మరికొన్ని అల్ప ఉత్పాదకశక్తి గలవి కనిపిస్తాయి. నగర శీఘ్రాభివృద్ధి కార్మిక ఉత్పాదక శక్తికి సూచికగా భావించవచ్చు. ఉదాహరణకు బొంబాయి, బెంగుళూరు వంటి నగరాలు సౌభాగ్యవంతమైనవికాకపోయి ఉంటే శీఘ్రగతిలో వృద్ధి చెందేవికావు.

నగరాలలో కనిపించే మురికి వాడలను, హక్కులు లేకుండా ఇళ్ళు కట్టుకొనేవారి (Squatters) ని పారిశుద్ధ్యం, నగరం అందం కోసం తరచూ తొలగించడం జరుగుతూ ఉంటుంది. ఈ సమస్యను పరిష్కరించడానికి ఇలాంటి గృహాలను ఊరికి దూరంగా, పనిదొరికే ప్రాంతాలకు దూరంగా ఏర్పరచడం సరియైన విధానం అవుతుంది. ఒక్కొక్కప్పుడు ఇలాంటి మురికివాడలను ప్రత్యామ్నాయ ప్రదేశాలు చూపకుండానే ఖాళీ చేయించడంగానీ, ఏ వసతులూలేని ప్రాంతాలకు తరలించడంగానీ జరుగుతూంటుంది. డ్రైనేజ్ సౌకర్యాలు కల్పించని సందర్భాలలో ఖాళీస్థలాలనే బహిర్భూమిగా ఉపయోగించడం, నీరు నిలవడం వంటివి జరుగుతూనే ఉంటాయి. ఈ సమస్యకు ఈ రకం జనాభాకు కూడా అందరికి మాదిరిగానే అన్ని వసతులూ కల్పించడం ఒకటే పరిష్కారం.

ఇలాంటి ప్రమాదాలు జరిగిన సందర్భాలు ఎన్నో ఉన్నాయి. ఇటలీ దేశంలోని మిలాన్ నగర సమీపంలోని సెవిసో (Seveso) లోని ఒక రసాయన కర్మాగారంలో సంభవించిన విస్ఫోటనంవల్ల వెలువడిన విషవాయువులు పరిసరాలంతటికి వ్యాపించడం, ఆ వాయువులను అక్కడివారు - మనుషులు, పశువులు - పీల్చడంద్వారా రకరకాల వ్యాధులకు గురిఅయ్యారు. ఇలాంటి సంఘటనలేకాక మానవుని అనేక కార్యకలాపాలవల్ల, పరిశ్రమల నిస్సరణలు (industrial effluents), వ్యర్థపదార్థాల ప్రభావం ఇటు మనిషిపైన, అటు మొత్తం పర్యావరణంపైన పడటం తథ్యం. ఇంధనంగా బొగ్గును కాల్చడం, పెట్రోలును వాడటం ద్వారా కార్బన్‌డైఆక్సైడ్ విపరీతంగా వెలువడుతుంది.

BRAOU

ఈ మధ్యకాలంలో వాతావరణంలో ఈ వాయువు శాతం పెరుగుతూపోతోంది. ఇలాంటి పెరుగుదల కొనసాగుతూపోతే ప్రపంచ వాతావరణం, ఉష్ణోగ్రతతలలో మార్పులు కలుగుతాయని శాస్త్రవేత్తలు అంచనా వేస్తున్నారు. ఈ కాలుష్యానికి తోడు అడవులను నరకడం (deforestation) వల్ల కిరణజన్య సంయోగంవల్ల ఉత్పత్తి అయ్యే ఆక్సిజన్ తగ్గుతుంది.

మానవుడు సాగిస్తున్న వివిధ రకాల సాంకేతిక కార్యకలాపాలవల్ల ఇంధనం వాడకం ఎక్కువైంది. ప్రస్తుతం బొగ్గు, పెట్రోలియంలే ప్రధాన ఇంధనాలుగా వాడుకలో ఉన్నాయి.

రసాయన ఎరువులు, క్రిమి సంహారకాలను ఎక్కువ వాడటంవల్ల పర్యావరణలో మార్పులు ఏర్పడటం, కాలుష్యం అధికం కావడంవంటి పరిణామాలు కలుగుతున్నాయి. నైట్రోజన్ ఎరువులను అధికంగా ఉపయోగించడంవల్ల ఇవి నీటిలో కలిసిపోయి ప్రమాదాలు కలిగే అవకాశముంది. ఈ నీటిలో కలిసిపోయిన వాటిని సూక్ష్మజీవులు నైట్రోజన్‌లుగాను, కార్సినోజెన్‌లుగాను- (నైట్రోసామైన్స్ మార్చివేస్తాయి. ఇవి మనం తినే ఆహార పదార్థాలద్వారా మన శరీరంలో ప్రవేశిస్తాయి.

మన జీవితంలో అన్ని రంగాలలో ఇంధనం, పర్యావరణాలు ప్రధాన సమస్యగా తయారయ్యాయి. మానవ మనుగడకు పర్యావరణ భద్రత అతి ముఖ్యమైన అంశమైంది. ఇందులో ఇంధనం అనేది అత్యంత కీలకమైన అంశంగా మారింది. ఈనాటి ఇంధన అవసరాలను శిలాజాల ఇంధనం (fossil fuels), వంట చెరుకు, జలవిద్యుత్తు, వ్యర్థపదార్థాలద్వారా తీర్చుకోవడం జరుగుతోంది. శిలాజాలనుంచి ఇంధనాన్ని ఎలా రాబడతారు ? వేల సంవత్సరాలకాలం భూమిలో నిక్షిప్తమై ఉన్న మొక్కల అవశేషాలద్వారా ఈ శిలాజాల ఇంధనం ఉత్పత్తి అవుతుంది. ఈ నిక్షేపాలు అపరిమితంగా ఉంటాయి. వంట చెరుకు తగినంత లభ్యంకావడం ఇప్పటికే కష్టమైంది. దేశ భూభాగంలో అడవుల విస్తీర్ణం కేవలం 19% మాత్రమే ఉంటోంది. జనాభా పెరుగుదలవల్ల అడవులపై ఒత్తిడి మరింత పెరిగే ప్రమాదముంది. ఈనాడు మనదేశ సౌభాగ్యాన్ని, ప్రగతిని అంచనా వేయడానికి ముఖ్యమైన ఆధారంగా జనాభా తలసరి ఇంధన వినియోగాన్నే తీసుకోవడం జరుగుతోంది. ఇంధనం తగినంత పరిమాణంలో లభ్యం కాకపోతే పారిశ్రామిక ప్రగతిగాని, మరి ఏ ఇతర రకం అభివృద్ధిగాని సాధ్యంకాదు. అందువల్ల ప్రపంచవ్యాప్తంగా ఇంధన అవసరం పెరుగుతోంది. ఫలితంగా వంట వండకోడానికి కాచుకోడానికి అవసరమున్న ఇంధనం 2000 సంవత్సరానికి ప్రస్తుత పరిమాణంకంటే రెండింతలు పెరిగే అవకాశముందని అంచనా. ఈ శతాబ్దాంతానికి గృహరంగం అవసరాలకు వీధి దీపాలకు, గ్రామీణ పరిశ్రమలకు, ఇంధన అవసరాలు 4 రెట్లు పెరగవచ్చని నిపుణులు అంచనా వేస్తున్నారు.

ప్రపంచంలోని వివిధ దేశాలు వాటి ఇంధన అవసరాలకోసం వివిధ రకాల వాణిజ్య, వా ణిజ్యేతర వనరులను ఉపయోగిస్తున్నాయి. పారిశ్రామికంగా అభివృద్ధి చెందిన దేశాలు వాటి ఇంధన అవసరాలను వాణిజ్యపరమైన మూలంనుంచే సమకూర్చుకోవడానికి ప్రయత్నిస్తున్నాయి. అదే పారిశ్రామికంగా అభివృద్ధి చెందుతున్న భారతదేశంలాంటి దేశాలు పైన తెలిపిన రెండు రకాల మార్గాలద్వారా ఇంధన అవసరాలను తీర్చుకుంటుండటం గమనించవచ్చు. ఇలాంటి వనరులలో అధికభాగం జైవికమైనవే. వీటిని కాల్చడంవల్ల అనేక కాలుష్యకారకాలైన వ్యర్థ పదార్థాలు వేడిమి, బూడిద, కార్బన్ ఆక్సైడ్‌లు, సల్ఫేట్, నైట్రోజన్ మరి ఇతర పదార్థాలు వెలువడతాయి. అందువల్ల కొన్ని సమస్యలు మానవ మనుగడతో ముడిపడి ఉన్నటువంటివి. ఈ సమస్యలను తక్షణమే పరిష్కరణకు తగిన చర్యలు చేపట్టాల్సిన అవసరముంది. అలాంటి చర్యలలో ముఖ్యమైనవి -

(a) పెరుగుతున్న జనాభా అవసరాలకు తగినంత ఇంధనం లభ్యమయ్యేట్లు చూడటం.

(b) కాలుష్యాన్ని తగ్గించడంద్వారా పర్యావరణ కాలుష్యాన్ని తగ్గించడం.

(c) అణుఇంధనం జలవిద్యుత్ వాడకంతో ముడుపడి ఉన్న భద్రత సమస్యను తగ్గించడం, పర్యావరణ కాలుష్యాన్ని కలిగించని, భద్రతకు ముప్పు కలిగించని ఇంధన వనరుల వాడకాన్ని పెద్ద ఎత్తున ఉపయోగంలోకి తేవడం జరగాలి. ఈలాంటి వనరులలో బైయోగ్యాస్ ముఖ్యమైంది, ముఖ్యంగా భారతదేశానికి సంబంధించినంతవరకు.

BRAOU

బైయోగ్యాస్ సాంకేతిక పద్ధతి

ప్రపంచం దృష్టితో చూస్తే ఆరోగ్యం, పర్యావరణ పరిస్థితులకు సన్నిహిత సంబంధం ఉన్నట్లు గుర్తించవచ్చు. ప్రపంచ జనాభాలో అధిక శాతం ఇంధనం అవసరాలకు బైయో ఇంధనాలపైనే అధికంగా ఆధారపడుతున్నారు. ఈ ఇంధన వనరులను సేకరించడంలోను వినియోగించడంలోను మహిళలే అధిక సంఖ్యలో ఉంటున్నారనే అంశాన్ని గుర్తుంచకోవాలి. వంటచెరుకును సేకరించడంవంటి వాటికి సంబంధించి మహిళలు ఎక్కువగా కష్టపడాల్సి వస్తోంది. అంతేకాక వీటిని వండటానికి ఉపయోగించడంద్వారా వంట పాత్రలు మసిపారడం, వాటిని శుభ్రం చేయడంద్వారా వారు అనేక గాయాలకు, కంటి జబ్బులకు, విపరీతమైన పొగవల్ల ఊపిరితిత్తుల వ్యాధులకు గురి అవుతూ వుంటారు. బయోగాస్‌ను వండటానికి ఉపయోగించడంవల్ల వెలువడే పొగవల్ల స్త్రీలలో అనే శ్వాసకోస సంబంధమైన వ్యాధులు ప్రబలుతున్నాయి. ప్రపంచంలోని అనేక దేశాలలో ఇలాంటి ఇంధనాన్ని - కలప, బొగ్గు, చెత్తాచెదారం వాడటంవల్ల - పార్టికల్ కాన్‌సన్‌ట్రేషన్ (Particle concentration) 1000 ug/m³ ని మించి ఉంటోందని, బెంజోబైరేన్ (Benzo - byrene) 1000 Ng/m³ కంటే అదికంగా ఉంటోందని సి.ఒ. కాన్‌సన్‌ట్రేషన్ (Co Conceritration) 35 PPm ను మించి ఉంటోందని నిపుణులు అంచనా వేశారు. సంప్రదాయ ఇంధన వనరుల వినియోగంవల్ల గ్రామాలలో పార్టికల్స్, నిష్పత్తి, 10 నుంచి 100 ఉంటోందని అంచనా.

ఈ మధ్యకాలంలో మహిళల స్థితిగతులను గురించి, వారి బాగోగుల గురించి ప్రజల్లో శ్రద్ధాసక్తులు అధికమవుతున్నాయి. ఇందుకుగాను చేపట్టే వివిధ పథకాలలో బయోగ్యాస్ సాంకేతిక పద్ధతి ఒకటి. ఈపద్ధతిని అనుసరించడంవల్ల ఆవవాళ్ళకు బండెడు చాకిరీ చేయాల్సిరావడం తగ్గుతుంది. వారి ఎక్కువకాలం ఆరోగ్యవంతమైన జీవితం గడపడం సాధ్యమవుతుంది. ఈ సాంకేతిక విధానంవల్ల అనేక ప్రయోజనాలు లభిస్తాయి.

(1) ముళ్ళకొమ్మలను సరకడంవల్ల చేతులకు కలిగే గాయాలు కలగకుండా వీలవుతుంది.

(2) పొగ, మసి వాటి బాధ నివారణమవుతుంది.

(3) వంట చెరుకు, పిడకలు వంటి వాటిని నిలవచేయడానికి ఇంట్లో ఎక్కువ స్థలం అవసరమవుతుంది. అంతేకాక ఇంట్లోనే వాటిని నిలవచేయడంవల్ల ఇంటి అందంకూడా దెబ్బతింటుంది.

(4) వంట ఇంటి చాకిరీ తగ్గడంవల్ల ఎక్కువ సమయం పిల్లలతో గడిపే అవకాశం కలుగుతుంది.

(5) వంట చెరుకు కోసం దూరప్రాంతాలకు వెళ్ళడంవల్ల పెద్దపిల్లలు చిన్న పిల్లలను చూసుకోవలసిన అవసరముండేది. ఈ నూతన సాంకేతిక పద్ధతులు అనుసరించడంవల్ల ఇదివరకు చిన్న పిల్లలను చూసుకునే పెద్ద పిల్లలు బడికి పోగలుగుతున్నారు.

(6) వంట వండడానికి పట్టే సమయం ఈ నూతన పద్ధతులవల్ల బాగా తగ్గిపోయింది. వారి జీవన పరిస్థితులల్లో మంచి మార్పు వచ్చింది. అంతేకాక పర్యావరణ కాలుష్యం తగ్గింది. భూమికోత, చెరువులు, నదుల్లో ఒండుమంటి చేరడం, వాటివల్ల కలిగే ప్రమాదాలు తొలిగిపోయాయి.

గ్రామీణ ప్రాంతాలలో ఈ బయోగ్యాస్ టెక్నాలజీ వాడకంవల్ల మహిళల జీవనశైలి మారడం, వారి జీవప్రమాణం మెరుగవ్వడంవంటి సత్ఫలితాలు ఏర్పడతాయి.

శాస్త్రీయ, సాంకేతిక అంశాలు :

మనదేశంలో బయోగ్యాస్ ఉత్పత్తి వాడకానికి అవసరమైన సాంకేతిక పరిజ్ఞానం ఉంది. దేశంలో పుష్కలంగా లభ్యమవుతున్న పశువుల పేడ, ఇతర జైవిక వ్యర్థ పదార్థాల ఆధారంగా బయోగ్యాస్ ఉత్పత్తి, సులభసాధ్యమే. అంతేకాక ఉత్పత్తి, యూనిట్‌ల నిర్మాణం, నిర్వాహణవంటివికూడా సులభమే. వీటివాడకంద్వారా ప్రజలకు ఎన్నో ఉపయోగాలుంటాయి.

బయోగ్యాస్ ప్రధానంగా మిథేన్. దీన్ని సులభంగా ఉపయోగించవచ్చు. ఇది పరిశుద్ధమైందికూడా. అయితే కొన్ని భారీ లోహాలు, క్లోరినేట్ చేసిన హైడ్రోకార్బన్స్, కృత్రిమ డిటర్‌జంట్‌లు, ఇతర జైవికంగా హానికరమైన రసాయనాల వాడకం విషయంలో జాగ్రత్తలు తీసుకోవలసి ఉంటుంది.

BRAOU

పర్యావరణ సంక్షోభం :

జీవగోళం (Biosphere) పై భౌతిక ఉత్పాదకాలు (material inputs), ఇంధనాలు రూపాంతరం చెందడంయొక్క ప్రభావాని ఉష్ణగతిక శాస్త్ర సూత్రాలను అనుప్రయుక్తం చేయడంద్వారా ప్రస్ఫుటంగా తెలియజేయవచ్చు. ఉష్ణగతిక శాస్త్రాన్ని పదార్థ, శక్తి, నిత్యత్వ సూత్రమని (conservation of matter and energy) కూడా అంటారు. పదార్థం మాదిరిగానే శక్తిని సృష్టించడంగాని, నాశనం చేయడంగాని జరగదు. అందువల్ల వ్యవస్థకు, దాని పరిసరాల మధ్య ప్రతిక్రియ సమయంలో అది స్థిరంగా ఉండాలి. ఉత్పత్తి వినియోగాల శక్తి, పదార్థాలను మానవులు ఉపయోగిస్తున్నందువల్ల చివరికి ఈ రెండు పర్యావరణ వ్యవస్థలో కలిసిపోవాల్సిందే. అంతేకాక ఈ సూత్రం ఉత్పత్తి పెరుగుదల, వినియోగస్థాయి పెరుగుదల రూపంలో జరిగే అభివృద్ధి పర్యావరణంనుంచి వనరులను అధిక మోతాదులో వాడటంవల్లనే సాధ్యమవుతుంది. ఇలా వాడటంవల్ల వ్యర్థ పదార్థాల పరిమాణం కూడా పెరుగుతుంది.

పర్యావరణంపైన పేర్కొన్న విధులు నిర్వహించనప్పుడు పర్యావరణ సంక్షోభం అనివార్యంగా ఏర్పడుతుంది. అందువల్ల ఆర్థిక వ్యవస్థ పర్యావరణంలో ఒక భాగమయినట్లే పర్యావరణంకూడా ఆర్థిక వ్యవస్థలో ఒక భాగమవుతుంది.

పర్యావరణ సమస్యలు మానవ సంక్షేమ సమస్యలనే చెప్పవచ్చు. పర్యావరణం మానవునికి ఎంతో విలువైన సేవలందిస్తుంది. ఇది మానవులకు అవసరమైన మళ్ళీ మళ్ళీ ఉపయోగించడానికి వీలున్నా, వీలులేని వనరులను అందిస్తుంది.

ప్రపంచంలోని పెద్ద నగరాలు వాతావరణం కాలుష్యాన్ని కలిగించేవాటిలో ప్రథమస్థానంలో ఉంటున్నాయి. నగర కాలుష్యం నగరం, దానిలోని జనాభా ఇంధన అవసరాలవల్ల ఏర్పడిన ఉప ఉత్పత్తే (by product) నని చెప్పాలి.

ఆధునిక ఎనర్జీ సమాజాన్నే నగరంగా భావించవచ్చు. ఈ నగరం అనేక పర్యావరణ సమస్యలను సృష్టిస్తోంది. ఈ సమస్య పర్యవసానం వాతావరణ కాలుష్యమే. నగర గగనతలం పొగతో నిండి ఉండటం, రహదారులన్నీ చెత్తచెదారంవంటి వ్యర్థపదార్థాలతో నిండి ఉండటం, నిర్గత పదార్థాల (effluents) వల్ల కలుషితం కావడం వంటి పరిమాణాలు కలుగుతాన్నాయి.

ఇంధన వినియోగం (energy consumption), ఆటోమొబైల్స్, పరిశ్రమలు నగర వాతావరణాన్ని కలుషితం చేస్తున్నాయి. మనదేశంలో వాయు కాలుష్యానికి ప్రధాన కారణాలు పెద్ద నగరాలైన కలకత్తా, బొంబాయి, పూనా, థానా, కోయంబత్తూరు, మధురై, ఎర్నాకులం, కాన్పూర్‌లేనని చెపాల్సి ఉంటుంది. వాహనాలవల్లకూడా కాలుష్యం మరింత అధికమవుతూ ఉంది. 4 లక్షల పైగానే వాహనాలున్న బొంబాయి నగరం, 8.5 లక్షల వాహనాలున్న ఢిల్లీ మహానగరంలు ఇప్పటికీ ఈ సమస్య నెదుర్కొంటున్నాయి.

ఈనాడు పారిశ్రామికాభివృద్ధికి సమాజపు ఆర్థికాభివృద్ధికి మధ్య సన్నిహిత సంబంధం మరింత బలపడుతోంది. సమాజపు సామాజిక, ఆర్థిక పరిస్థితులకు అనువైన సాంకేతిక పద్ధతులను రూపొందించడం ప్రస్తుత తక్షణ అవసరంగా పేర్కొనవచ్చు.

28.4 సారాంశం

ఈనాటి పెద్ద సమస్య మానవునికి, అతనిచుట్టూ ఉన్న పర్యావరణానికి మధ్య ఉన్న సంబంధమే. వనరుల ఉపయోగ, దురుపయోగాలు వర్తమాన భవిష్యత్‌కాలాలకు సంబంధించి అనేక నైతిక, వాస్తవ సమస్యలు సృష్టిస్తున్నాయి.

మానవుడు చేపట్టే అనేక సాంకేతిక కార్యకలాపాలు ఇంధన అవసరాన్ని పెంచుతున్నాయి. బొగ్గు, పెట్రోలియంలే ముఖ్యమైన ఇంధన వనరులు. మానవజీవితం అంతటా ఇంధనం, పర్యావరణాలే పెద్ద సమస్యగా ఉంటోంది. ఒక దేశపు సౌభ్యానికి నిదర్శనం ఆ దేశ ప్రజల తలసరి ఇంధన వినియోగమేనని భావించడం జరుగుతోంది.

BRAOU

పర్యావరణంపై విధులు నిర్వహించడంలో విఫలమైనప్పుడు ఏర్పడే పరిణామం "పర్యావరణ సంక్షోభమే" (environmental crisis).

సహజ పర్యావరణాన్ని కాపాడటమే ఈనాటి తక్షణ అవసరం. ఇది అధిక జనాభా, అనుచిత సాంకేతిక పద్ధతులు అనుసరించడంవల్లే సంభవిస్తోంది.

అందువల్ల పర్యావరణాన్ని గురించిన అవగాహన ప్రజల్లో కలిగించాలి. దీన్ని పర్యావరణ విద్య, ప్రజల జీవితాల నాణ్యతను పెంచడంద్వారా సాధించవచ్చు.

28.5 నమూనా ప్రశ్నలు

I. ఈ క్రింది ప్రశ్నలకు 30 పంక్తులలో జవాబు వ్రాయుము.

1. పర్యావరణాలపై సాంకేతిక విధానాల ప్రభావాన్ని గురించి తెలపండి.
2. పర్యావరణ సంక్షోభం అంటే ఏమిటి ?
3. పర్యావరణ ఇంధన సంక్షోభంపై సాంకేతిక పద్ధతుల ప్రభావాన్ని వివరించండి.

28.6 చదవదగిన పుస్తకాలు

1.	Agarwal, S.K. Garg R.K.	:	Environmental Issues and Reseachers in India.
2.	Nigelcrook	:	India's Industrial Cities
3.	Trivedi P. Rand Gurdeep Raj	:	Environmental Energy.

BRAOU

ఖండం - X: నగర ప్రణాళిక

ఈ ఖండంలో నగర ప్రణాళిక, నగర ప్రణాళిక రూపణ, నగర అభివృద్ధిలో సమాజ శాస్త్రజ్ఞుడి పాత్ర మొదలైన అంశాలను వివరించడమైనది.

BRAOU

BRAOU

భాగం - 29 : నగర ప్రణాళిక

విషయక్రమం

29.0 లక్ష్యాలు

29.1 పరిచయం

29.2 నగర ప్రణాళిక - నిర్వచనాలు

29.2.1 నగర ప్రణాళిక సూత్రాలు

29.2.2 నగర ప్రణాళిక ఆవశ్యకత

29.3 ఉపనగరాలు

29.4 నగర ప్రణాళిక

29.4.1 మాస్టర్ ప్లాన్

29.4.2 భూ వినియోగ పద్ధతి

29.4.3 నగర వీధులు, రవాణా సౌకర్యాలు

29.4.4 నగర సౌందర్యీకరణ

29.4.5 మురికి వాడల అభివృద్ధి

29.5 నగర ప్రణాళిక - సమస్యలు

29.6 సారాంశం

29.7 నమూనా పరీక్షా ప్రశ్నలు

29.8 చదవదగిన పుస్తకాలు

29.0 లక్ష్యాలు

నగర ప్రణాళిక అంటే ఏమిటి ? నగర ప్రణాళిక సూత్రాలు, ఆవశ్యకతలు ఏమిటి ? నగర ప్రణాళికలో గల ప్రధానాంశాలు ఏమిటి ? నగర ప్రణాళికను తయారు చేసే క్రమంలో ఎదురయ్యే సమస్యలు ఏమిటి ? మున్నగు అంశాలను గురించి చర్చించడం ఈ పాఠ్యాంశం యొక్క ప్రధాన ఉద్దేశ్యం.

ఈ పాఠ్యాంశాన్ని చదివిన తరువాత మీరు

- నగర ప్రణాళిక అంటే ఏమిటో నిర్వచించగలుగుతారు.
- నగర ప్రణాళిక సూత్రాలను, ఆవశ్యకతను వివరించగలుగుతారు.
- ఉపనగరాలు అంటే ఏమిటో వివరించగలుగుతారు.
- నగర ప్రణాళికలో గల అంశాలను వివరించగలుగుతారు.
- నగర ప్రణాళికను రూపొందించడంలో గల సమస్యలను వివరించగలుగుతారు.

29.1 పరిచయం

భారతదేశంలో నగర, పట్టణ ప్రణాళిక అనేది ప్రాచీన మధ్యయుగ కాలంనుండి ఉన్నప్పటికినీ,ఆధునిక నగర ప్రణాళికా పద్ధతులు చాలా ఆలస్యంగా అమలులోకి వచ్చినాయి. ఆధునిక నగర ప్రణాళిక అనేది యాభయ్యవ దశకంలో చండీగడ్, ఢిల్లీ నగర ప్రణాళికలతో ప్రాచుర్యంలోకి వచ్చింది. వాస్తవికంగా ఒక సమగ్ర నగర ప్రణాళిక అనేది మొటమొదటి సారిగా చండీగడ్, దేశ రాజధాని ఢిల్లీ నగరాలకోసం చేసిన ప్రణాళికలతోనే ప్రారంభమయ్యిందని చెప్పవచ్చు.

BRAOU

నగర ప్రణాళిక అనేది సమూహికంగా ఉన్న కొన్ని భవంతుల యొక్క సాముదాయిక అవసరాలను తీర్చడానికి అవసరమవుతుంది. యిది దాదాపు నాగరికత మొదలయినప్పటినుండే ఉన్నది. కాని అంత క్రమబద్ధంగా లేదు. నగర ప్రణాళి అనేది శాసన సంబంధపరమైన, పరిపాలనాపరమైన, స్వయంప్రతిపత్తిగల ఒక వృత్తిగా 20వ శతాబ్దంలోనే మొదలయ్యింది. 20వ శతాబ్దంవరకు నగర ప్రణాళికకు ఒక వృత్తిపరమైన గుర్తింపురాలేదు. మొదటి ప్రపంచ యుద్ధకాలంవరకు నగర ప్రణాళిక అనే దానిని ఆర్కిటెక్చర్‌లోనే ఒక భాగంగాను లేదా దానికి సంబంధమైన పనిగానే భావించడం జరిగేది. అయితే తదనంతర కాలం నగర ప్రణాళిక అనే ఒక ప్రత్యేక పరిపాలనా సంబంధ వృత్తిగా గుర్తింపును పొందింది.

చారిత్రకంగా చూసినట్లయితే, మతం, రక్షణ, ఆర్థిక, సౌందర్య, ఆరోగ్య, రవాణా సౌకర్యాలు, ప్రసార సాధనాలు, సామాజిక పరిస్థితులు మున్నగు కారకాలు నగర ప్రణాళిక యొక్క లక్షణాలను నిర్ధారించేవి. వివిధ కాలాలలో ఈ కారకాలు చాలా ప్రాధాన్యమైన పాత్రను పోషించినాయి. ప్రాచీన నాగరికత దశ నుండి సాంస్కృతిక పునరుజ్జీవన దశ వరకు మతం మరియు రక్షణ అనేవి నగర ప్రణాళికలో అత్యంత ప్రధానమైన పాత్రను వహించినాయి. అయితే ఆధునిక కాలంలో వీటి ప్రాధాన్యత తగ్గిపోతూ ఆధునిక కాలంలో ముఖ్యంగా 19వ శతాబ్ద కాలం నుండి పారిశ్రామిక కార్మికుల యొక్క జీవనస్థితిగతులను మెరుగుపరచడానికి దోహదపడే సామాజిక సంస్కరణ పథకాలు ఆధునిక నగర, పట్టణ ప్రణాళికలలో ప్రాధాన్యతను సంతరించుకొన్నాయి. అయితే చారిత్రకంగా కొన్ని యుటోపియన్ భావాలు కనబడినప్పటికినీ, 19వ శతాబ్దకాలంలో నగరాలలో గల అనారోగ్యకరమైన జీవనస్థితిగతులు నగర ప్రణాళిక అవశ్యకతను నొక్కి చెప్పినాయి. తత్ఫలితంగా ప్రణాళికాయుతమైన గృహ సముదాయాలు, నమూనా గ్రామాలు, పట్టణాలు, నగరాలు, వీటికి సంబంధించిన పథకాలు ఆవిర్భవించినాయి. ఈ రకమైన జీవన పరిస్థితులు, పథకాలు, ప్రజారోగ్యం, గృహ నిర్మాణం మున్నగు వాటికి సంబంధించిన నియమాలు అన్నీ కలిసి నగర ప్రణాళికకు సంబంధించిన శాసనాలు వెలుపడడానికి దారితీసింది.

19వ శతాబ్దం మధ్యకాలంనాటికి పట్టణ, నగర ప్రణాళిక సంశ్లిష్టతను సంతరించుకొని అందులో రక రకాల ప్రత్యేకీకరణలు ఏర్పడినాయి. దీని ఫలితంగా నగర ప్రణాళిక అనేది ఆర్కిటెక్చర్ లాగా ఒక ప్రత్యేక నిపుణత గలిగిన వృత్తింగా ఆవిర్భవించింది. నగర ప్రణాళికావేత్తలు కూడా ఒక జట్టుగా పనిచేయడం ప్రారంభించినారు. అయితే నగర ప్రణాళికను సమర్థవంతంగా తయారుచేయవలెనంటే నగర అవసరాలను సరిగ్గా అర్థం చేసుకోవడం చాలా అవసరం. అంతేగాకుండా నగర ప్రణాళికా వేత్తలు ఒక జట్టుగా, ఒక నిర్దిష్ట దిశలో పనిచేసినప్పుడే సరియైన నగర ప్రణాళికను రూపొందించగలుగుతారు.

29.2 నగర ప్రణాళిక - నిర్వచనాలు

వివిధ నగర సమాజ శాస్త్రవేత్తలు వివిధ రకాలుగా నగర ప్రణాళికను నిర్వచించడం జరిగింది. నగర ప్రణాళికకు సంబంధించిన నిర్వచనాలలో కొన్ని ఆర్కిటెక్చర్, కళాత్మకత వంటి అంశాలకు ప్రాధాన్యతనిస్తే, మరికొన్ని సామాజిక అంశాలకు, యింకా కొన్ని ఇంజనీరింగ్ అంశాలకు ప్రాధాన్యతనిచ్చినాయి.

జాజ్జ్‌మెక్ ఎమిని ప్రకారం "భవిష్యత్ అవసరాలకు అనుగుణంగా నగరం రూపుదిద్దుకొనే ప్రక్రియనే నగర ప్రణాళిక" నగర ప్రణాళిక అనేది నగర పెరుగుదల కనుగుణంగా తయారు చేయవలె. నగర జీవితంలో వ్యక్తుల దైనందిన జీవనావసరాలను పరితృప్తిపరిచే విధంగా నగర ప్రణాళిక ఉండవలె. ముఖ్యంగా నగర ప్రణాళికలో భౌతిక పరిసరాలను ప్రణాళికాయుతంగా తీర్చిదిద్దడం చాలా అవసరం. అంటే వీధులను, రవాణా సౌకర్యాలను, పార్కులను ప్రణాళికా బద్ధంగా ఏర్పాటు చేయవలె. నగర ప్రణాళిక అనేది నగర పౌరుల మానసిక, నైతిక వికాసంపై ఎంతో ప్రభావాన్ని చూపిస్తుంది. ఆరోగ్యవంతమైన, సంతోషకరమైన సాముదాయిక జీవన నిర్మాణానికి నగర ప్రణాళిక అనేది పునాదిలాంటిది.

థామస్ ఆడమ్ ప్రకారం "నగర ప్రణాళిక అనేది ప్రజల సామాజిక, ఆర్థిక అవసరాలకు అనుగుణంగా భౌతిక పరిసరాలను తీర్చిదిద్దే ప్రక్రియకు సంబంధించిన ఒక శాస్త్రము, ఒక కళ మరియు ఒక ఉద్యమము. నగర ప్రణాళికను ఒక శాస్త్రంగా భావించడం జరుగుతుంది. ఎందుకంటే యిది నగర నిర్మితి, సేవలు, నగర నిర్మితిలో గల వివిధ భాగాల మధ్య గల సంబంధాలు, చలన ప్రక్రియలు మున్నగు వాటికి విజ్ఞానాన్ని సమకూరుస్తుంది

BRAOU

అంతేకాకుండా నగర ప్రణాళికను ఒక కళగా కూడా భావించడం జరుగుతుంది. ఎందుకంటే యిది నగర భౌతిక పరిస్థిల వినియోగానికి సంబంధించిన ప్రణాళికను అందజేస్తుంది. యిందులో భూ వినియోగం, రావాణా, ప్రసార సౌకర్యాలను క్రమబద్ధంగా ఏర్పరచడం, భవన సముదాయాలను క్రమబద్ధంగా నిర్మించడానికి కావలసిన డిజైన్‌లను రూపొందించడం, ప్రజావసరాలకు అణుగుణంగా రోడ్లు,పార్కులు మున్నగువాటిని ఏర్పరచడం మున్నగు అంశాలన్నీ ఉంటాయి. తద్వారా నగరంలో ఆరోగ్యవంతమైన, క్రమబద్ధమైన, సమర్థవంతమైన, సంతోషకరమైన జీవనానికి అవకాశమేర్పడుతుంది.దీనివల్ల నగరాభివృద్ధి కూడా జరుగుతుంది".

నెల్సన్.పి. లెవిస్ ప్రకారం "నగరం భవిష్యత్తులో భౌతికపరంగాను, సామాజిక పరంగాను క్రమబద్ధంగా అభివృద్ధి చెందడానికి దేహదపడే విధంగా తీసుకునే చర్యలనే నగర ప్రణాళిక అని చెప్పవచ్చు. నగర భౌతిక పరిసరాలను వివేచనాత్మకంగా అభివృద్ధిపరచడానికి చేపట్టే చర్యలను కూడా నగర ప్రణాళిక అనవచ్చు. యిందులో ఆరోగ్య వసతులు, సామాజిక, వినోదపరమైన అంశాలు, పారిశ్రామికాభివృద్ధి మున్నగు అంశాలుంటాయి."

ఎడ్వర్డ్, ఎమ్. బ్యాస్చెట్ ప్రకారం "క్రమబద్ధమైన వీధులు, పార్కులు, ప్రజాసంబంధమైన స్థలాలు, భవనాలు, నౌకాశ్రయాలు, రోడ్డు, రవాణా సౌకర్యాలు, జోన్ల వారి క్రమబద్ధీకరణ మున్నగు అంశాలన్నీ నగర ప్రణాళికలో గల అంశాలు".

పై నిర్వచనాల ఆధారంగా నగర ప్రణాళికను ఈ విధంగా నిర్వచించవచ్చు. నగర భౌతిక పరిసరాలను ప్రజల సామాజిక, ఆర్థిక, వినోదపరమైన, అవసరాలకనుగుణంగా క్రమబద్ధంగా, వివేచనాత్మకంగా తీర్చిదిద్దే ప్రక్రియను నగర ప్రణాళిక అని నిర్వచించవచ్చు. భవనాలను ఒక క్రమపద్ధతిలో నిర్మించడం, రోడ్డు రావాణా సౌకర్యాలు,ప్రజారోగ్యం, పార్కులు ఏర్పరచడం, నగరంలో గల భూమిని ప్రజాసంబంధమైనా, గృహ సంబంధమైన, పారిశ్రామిక సంబంధమైన, వినోదపరమైనా కార్యకలాపాలకు ఒక క్రమపద్ధతిలో వినియోగించడం మున్నగు అంశాలన్నీ నగర ప్రణాళికలో ఉంటాయి.

29.2.1 నగర ప్రణాళిక సూత్రాలు

నగర సమాజ శాస్త్రవేత్తలు, ఆర్కిటెక్ట్‌లు, ఇంజనీర్లు, నగర ప్రణాళికకు సంబంధించిన వివిధ సూత్రాలను వివరించినారు. సాంకేతిక, ఆర్థిక, పరిపాలనా దృక్కోణంలో చూసినట్లయితే నగర ప్రణాళిక సూత్రాలను ఈ క్రింది విధంగా వివరించవచ్చు. అవి -

1. నగర ప్రణాళిక ప్రధానంగా నగర ట్రాఫిక్ చలనాన్ని క్రమబద్ధీకరించడం; రవాణా సౌకర్యాలను ఏర్పరచడం, రోడ్లను, వీధులను క్రమబద్ధంగా నిర్మించడం మున్నగు అంశాలకు సంబంధించి ఉంటుంది.

2. నగర భవిష్యత్తు మరియు ప్రస్తుత అవసరాలకు అనుగుణంగా ప్రధాన వీధులను, వాటికి అనుబంధ వీధులను నిర్మించవలె.

3. నగర భౌతిక పరిస్థితులను దృష్టియందుంచుకొని నగరాన్ని వివిధ పనులను నిర్వర్తించే భాగాలుగా విభజించవలె. పారిశ్రామిక ప్రాంతాలు, వ్యాపార, వాణిజ్య కేంద్ర ప్రాంతాలు, విద్యా కార్యక్రమాలు కేంద్రీకృతమైన ప్రాంతాలు, నివాస ప్రాంతాలు, మున్నగు వాటిగా నగరాన్ని విభజించవచ్చు. అయితే అన్ని ప్రాంతాలలోను పారిశుద్ధ్యం, పరిశుభ్రత ఉండేటట్లు జాగరూకత వహించవలె.

4. నగర నివాస ప్రాంతాలలో నివసించే ప్రజలలో గృహ యజమానులెవరో, అద్దెకుండేవారు ఎవరో, వివిధ కాలనీలలో గల యిరుగు పొరుగు ఎవరో గుర్తించి, ఆయా సమూహాల యొక్క హక్కులు, బాధ్యతలు, అర్హతలు ఏమిటో నిర్ధారించవలె. అగ్ని ప్రమాదాల నుండి రక్షణ, వ్యక్తి స్వాతంత్ర్యం, ప్రజారోగ్యం, భవనాల రక్షణ, వినోద కార్యకలాపాలు మున్నగువాటికి సంబంధించి ప్రజల హక్కులు, అర్హతలు, బాధ్యతల పట్లగల అవగాహన నగర సాముదాయిక జీవనానికి చాలా ఉపయోగపడుతుంది.

BRAOU

5. భవన నిర్మాణాలు లేదా నూతన ప్రాంతాలలో చేపట్టే నిర్మాణాలకు సంబంధించి నిర్దిష్ట చట్టం, చట్టపరమైన క్రమబద్ధీకరణ ఉండవలె.

6. నూతనంగా చేపట్టే భవన నిర్మాణాలు, తదితర యితర వాణిజ్య కార్యకలాపాలపై సుంకాన్ని వసూలు చేసి తద్వారా వచ్చే ధనంతో ప్రజాసంబంధ అభివృద్ధి కార్యకలాపాలను చేపట్టవలె.

7. నగరంలో ఆస్తిపాస్తులకు సంబంధించిన కార్యకలాపాలన్నీ మున్సిపాలిటీ ఆధ్వర్యంలోనే జరుగవలె.

8. నగరంలో భవిష్యత్ అవసరాలకు కావలసినంత భూమిని నిలువ ఉంచి మిగతా దానిలో మాత్రమే నిర్మాణాలు చేపట్టవలె.

నగర ప్రణాళిక అనేది దూరదృష్టితో కూడుకొని చేయవలసిన ప్రణాళిక. భవిష్యత్‌లో ఏర్పడబోయే మార్పులను, అవసరాలను దృష్టిలో ఉంచుకొని నగర ప్రణాళికను తయారు చేయవలె. కాబట్టి నగర ప్రణాళిక ప్రధానంగా అరు అంశాలపైన ఆధారపడి ఉంటుంది. అవి -

1. నగరం నుండి అవతలకు, నగరంలోపలికి జనాభా, వస్తువులు మున్నగునవి వెళ్ళడానికి, రావడానికి కావలసిన రవాణా వ్యవస్థ. నౌకారవాణా, రైలు, విమానయానం మున్నగునవన్నీ వ్యక్తులు, వస్తువులు నగరం నుండి యితర ప్రాంతాలకు,యితర ప్రాంతాలనుండి నగరానికి తరలి వెళ్ళడానికి లేదా తరలి రావడానికి ఉపయోగిపడతాయి.

2. నగర అంతర్గత రవాణా వ్యవస్థ. యిది నగరంలోనే ఒక ప్రాంతానికి వ్యక్తులు వెళ్ళడానికి, లేదా వస్తువుల రవాణాకు ఉపయోగపడుతుంది. నగర జీవనంలో పనులు త్వరితంగా జరగడానికి, వస్తువులు, త్వరిత గతిన రవాణా జరగడానికి, వ్యక్తులు వేగంగా తరలి వెళ్ళడానికి ఈ నగర అంతర్గత రవాణా వ్యవస్థ చాలా పటిష్టంగా, సమర్థవంతంగా ఉండవలె. కాబట్టి పటిష్టమైన రవాణా వ్యవస్థ అనేది నగర ప్రణాళికలో గల అతి ముఖ్యాంశము.

3. వీధులు, రోడ్డుల ఏర్పాటు అనేది నగర ప్రణాళికలో గల మరో ముఖ్యాంశం. ప్రజలు సునాయాసంగా ఒక వీధి నుండి మరొక వీధికి, ఒక ప్రాంతం నుండి మరొక ప్రాంతానికి వెళ్ళడానికి వీధులు రోడ్లు యిరుకుగా ఉండకుండా విశాలంగా ఉండవలె. అదే విధంగా ఒక వీధికి, మరొక వీధికి, ఒక రోడ్డుకు మరొక రోడ్డుకు, మధ్య వాటిని కలిపే మార్గాలు ఉండవలె. ఒకవేళ లేనట్లయితే భవిష్యత్ అవసరాలను దృష్టియందుంచుకొని రోడ్డులను వెడల్పుచేసి, ఒక రోడ్డు మరొక రోడ్డుతో కలుపుతూ మార్గాన్ని ఏర్పాటు చేయవలె.

4. పార్కులు, వినోద కార్యకలాపాలను కలిగించే వసతులు ఉండడం అనేది మరొక అంశం. నగర జీవితంలో వ్యక్తులకు, ఆరోగ్యాన్ని, ఉల్లాసాన్ని, ఆనందాన్ని కలిగించడానికి వినోదకార్యకలాపాలు అనేవి చాలా అవసరం.పార్కులు అనేవి నగర వాసులకు వినోదాన్ని, ఆనందాన్ని కలిగించే స్థలాలు కాబట్టి నగర ప్రణాళికను రూపొందించేటప్పుడు ప్రజా నివాస ప్రాంతాలకు దగ్గర అక్కడక్కడ పార్కుల కోసం ప్రత్యేకంగా కొంత స్థలాన్ని కేటాయించవలె. ఆస్థలంలో పార్కులను అభివృద్ధి పరచవలె.

5. వాణిజ్య, వ్యాపార ప్రాంతాలు, భవన నిర్మాణాలు, భవన సముదాయాలు అనేది నగర ప్రణాళికలో గల మరో ముఖ్యాంశం. వ్యాపార, వాణిజ్య ప్రాంతాలలో భవనాలు, వ్యాపార వీధులు ప్రజావసరాలను తీర్చే విధంగా ఉండవలె. కొన్ని నగరాలలో వాణిజ్య, వ్యాపార రంగం కేంద్రీకృతమైన ప్రాంతంలో ప్రజలు సంచరించడం అతి కష్టంగా ఉంటుంది. కాబట్టి అటువంటి ప్రాంతాలలో వీధులను వెడల్పు చేసి వాణిజ్య, వ్యాపార రంగానికి అనుగుణంగా ఉండేటట్లు చూడవలె.

6. భూ వినియోగం అనేది నగర ప్రణాళికలో గల మరో అతి ముఖ్యాంశం. నగర ప్రణాళిక ప్రకారం నగరం మొత్తాన్ని వివిధ మండలాలుగా విభజించవలె. ఒక్కొక్క మండలాన్ని ఒక ప్రత్యేక కార్యక్రమానికి లేదా పనికి

BRAOU

కేటాయించడం జరుగవలె. ఉదాహరణకు ప్రజా నివాస ప్రాంతం, పారిశ్రామిక ప్రాంతం, వాణిజ్య ప్రాంతం మున్నగునవి. భూమిని సమర్థవంతంగా, సరియైన పద్ధతిలో ఉపయోగించుకోవలె.

ఈ విధంగా నగర ప్రణాళికలో పైన పేర్కొన్న వివిధ అంశాలుంటాయి.

29.2.2 నగర ప్రణాళిక ఆవశ్యకత

ఆధునిక నగరం ఒక సంశ్లిష్ట వ్యవస్థాపన. యిది వ్యక్తుల భౌతిక, సామాజిక, ఆధ్యాత్మిక అవసరాలను పరితృప్తిపరిచే ఒక బృహత్తర వ్యవస్థ. నగరం విస్తరించియున్న ప్రాంతంలో వ్యక్తులు వివిధ ప్రాంతాలను వివిధ పనులకు, నివాసాలకు, వినోదాలకు, విజ్ఞానార్జనకు, వ్యాపార, వాణిజ్యాలకు, ఆటలకు, ప్రార్థనలకు ఈ విధంగా ఎన్నో ప్రకార్యాలకు ఉపయోగించుకోవడం జరుగుతుంది. కాబట్టి నగరం అనేది నివస గృహాలు, దుకాణాలు, ఫ్యాక్టరీలు, కార్యాలయాలు, పాఠశాలలు, కళాశాలలు, లైబ్రరీలు, సినిమా థియోటర్లు, హాస్పిటల్స్, పార్కులు, దేవాలయాలు, చర్చీలు, మసీదులు, వివిధ ఆధ్యాత్మిక ప్రార్థనా మందిరాలు, ప్రభుత్వ ప్రభుత్వేతర కార్యాలయాలు, ఫైర్ స్టేషన్లు, పోస్ట్ ఆఫీసులు, ఈ విధంగా ఎన్నో రకాలయిన సంస్థలతో, సామూహిక ప్రకార్యాలతో కూడుకొని ఉంటుంది. అంతేగాకుండా యివన్నీ వివిధ వీధులతోను, రవాణా వ్యవస్థతోను, కమ్యూనికేషన్ మార్గాలతోను కలుపబడి, ఒక సుసంగతమైన, సుసంబద్ధమైన అల్లికను ఏర్పరుస్తాయి. కాబట్టి నగరం అనేది వివిధ రకాలైన వ్యక్తులతోను, సమూహాలతోను, సంస్థలతోను, ప్రకార్యాలతోను, భౌతికపరమైన వసతులతోను అల్లుకొనియున్న ఒక సంశ్లిష్టమైన వ్యవస్థ అని చెప్పవచ్చు.

నగరం పెరుగుతున్న కొద్దీ పైన పేర్కొన్న వసతులను క్రమబద్ధంగా అందించడానికి నగర ప్రణాళిక అనేది అవసరం. నగర పౌరులకు కావలసిన వసతులను ఏర్పాటు చేయడానికి కృషి చేయడమే నగర ప్రణాళిక ప్రధాన ప్రకార్యము. నగరం అనేది ఎంత సంశ్లిష్టమైనదైనా దానికి అన్ని ఒడిదుడుకులను తనలో యిముడ్చుకొనే లక్షణం కలిగి ఉంటుంది. అందువల్లనే నగర సమాజంలో ఎన్ని మార్పులు చేర్పులు ఏర్పడిన అది నిరంతరాయంగా కొనసాగుతూ, వృద్ధి చెందుతూనే ఉంటుంది. అయితే నగర సముదాయంలోని ఒక భాగంలో ఏర్పడే మార్పు నగర సమూదాయంలోని ఒక భాగంలో ఏర్పడే మార్పు నగర నిర్మితిలోని యితర భాగాలను ప్రభావితం చేస్తుంది. నగరంలో జనాభా పెరిగిన కొద్దీ నగరంలోని అన్ని రంగాలపైన ఒత్తిడి పెరుగుతుంది. కాబట్టి నగర పెరుగుదల అనేది ఎల్లప్పుడు సమూదాయ ఆర్థికాభివృద్ధికి దోహదపడదు. నగర సముదాయం భౌతికంగాను, జనాభా పరంగాను పెరుగుతున్నప్పుడు అన్ని వనరులను సమతుల్యంగా ఉపయోగించకోవడం చాలా అవసరం. కాబట్టి వనరుల సమతుల్య పంపిణీ, వినియోగానికి నగర ప్రణాళిక అనేది చాలా ఆవశ్యకం.

నగర ప్రణాళిక అనేది నగరం భౌతిక పరంగాను, ఆర్థికపరంగాను క్రమబద్ధంగా అభివృద్ధి చెందడానికి ఎంతగానే దోహదపడుతుంది. నగర ప్రణాళికలో అతి ముఖ్యమైనది మాస్టర్ ప్లాన్ తయారు చేయడం. ఈ మాస్టర్ ప్లాన్ ప్రకారం నగరంలోని భూమిని ఏ విధంగా వినియోగించుకోవలె, ఎక్కడ ఏరకమైన అభివృద్ధి అవసరం, ఎక్కడ ఏ వసతులు కల్పించవలె, వీధులు మరియు రోడ్లు ఏ విధంగా ఉండవలె మున్నగు అంశాలనన్నింటిని క్షుణ్ణంగా పరిశీలించి నగర ప్రణాళికను తయారు చేయడం జరుగుతుంది. నగరం అన్ని రకాలుగా అభివృద్ధి చెందడానికి కావలసిన హంగులు వసతులు అన్నింటిని మాస్టర్ ప్లాన్‌లో చేర్చడం జరుగుతుంది.

నగరం క్రమబద్ధంగా అభివృద్ధి చెందడానికి ఒక దిశానిర్దేశనం చేయడానికి, నగర పౌరులకు ఆరోగ్య, సంక్షేమ, రక్షణ, తదితర వసతులను కల్పించడానికి నగర ప్రణాళిక అనేది చాలా అవసరం. నగరంలో గల భూమిని ఒక క్రమపద్ధతిలో వినియోగించడానికి, అభివృద్ధిపరచడానికి, వివిధ రకాల భూవినియోగాల మధ్యగల సంశ్లిష్ట సంబంధాలను వ్యవస్థీకరించడానికి, సమన్వయపరచడానికి నగర ప్రణాళిక ఉపయోగపడుతుంది. నగర ప్రణాళిక నగర పెరుగుదల, పరివర్తన దిశను, వేగాన్ని నిర్దేశిస్తుంది. యిది నగర సముదాయ ఉద్దేశ్యాలను, కోరికలను వెల్లడిస్తుంది. అంతేగాకుండా నగర ప్రణాళిక నగర భౌతిక రూపాన్ని, లక్షణాలను, నగరం సాధించవలసిన లక్ష్యాలను నిర్ధారిస్తుంది. ఈ లక్ష్యాలను ఏ పాలసీల ద్వారా చేరుకోవచ్చునో కూడా నగర ప్రణాళిక సూచిస్తుంది. అందుకు

BRAOU

కావలసిన పథకాల రూపకల్పనకు కూడా నగర ప్రణాళిక దోహదం చేస్తుంది. నగరం ఒక నిర్దిష్ట దిశలో మార్పు చెందడానికి ఆ మార్పును ఎప్పటికప్పుడు సమీక్షించడనికి పటిష్టమైన నగర ప్రణాళిక ఎంతో అవసరం. నగర సముదాయ భౌతిక పెరుగుదలను కూడా నగర ప్రణాళిక నిర్దేశిస్తుంది. నగర సముదాయ సామాజిక, ఆర్థిక, ఆశయాలకనుగుణంగా నగరం అభివృద్ధి చెందడానికి నగర ప్రణాళిక ఎంతగానో దోహదపడుతుంది. మాస్టర్ ప్లాన్ అనేది నగర భౌతిక స్వరూపాన్ని తెలియజేసే ఒక సమగ్ర ప్రణాళిక. ఈ మాస్టర్ ప్లాన్ ద్వారా నగరాభివృద్ధికి కావలసిన అన్ని చర్యలను చేపట్టడానికి అవకాశమేర్పడుతుంది. ఈ మాస్టర్ ప్లాన్ అమలుపరిచే క్రమంలోనే సమగ్రంగా సర్వేలను జరిపి అందులో ఏమైనా లోపాలున్నట్లయితే అప్పటికప్పుడు సరిచేయడం జరుగుతుంది. ఈ విధంగా నగర ప్రణాళిక అనేది నగరం ఒక క్రమపద్ధతిలో అభివృద్ధి చెందడానికి, నగర పౌరులకు అన్ని వసతులను కల్పించడానికి ఎంతగానో దోహదపడుతుందని చెప్పవచ్చు.

29.3. ఉపనగరాలు

మెట్రో పాలిటన్ నగరాల చుట్టూ అభివృద్ధి చెందిన, అభివృద్ధి చెందుతున్న ప్రాంతాలను ఉపనగర ప్రాంతాలు అంటారు. ఉపనగరాలు నగర కేంద్రానికి దూరంగా, నగర సరిహద్దులలో అభివృద్ధి పొందుతాయి. ఉపనగర ప్రాంతాలు సామాజికంగా, ఆర్థికంగా, భౌతికంగా సజాతీయ లక్షణాలు కలిగియున్నప్పటికినీ, అవి నగర లక్షణాలను కూడా సంతరించుకొంటాయి. వాస్తవికంగా, నగర ప్రణాళిక ప్రకారం ఉపనగరాలను, ఉపనగరాల జనాభాను మహానగరంలో భాగంగానే పరిగణిస్తారు. సాధారణంగా నగరానికి, ఉపనగరానికి మధ్య గుర్తించదగిన సరిహద్దులు అనేవి స్పష్టంగా కనబడవు. ఉపనగరం అనేది మహానగరం యొక్క విస్తరణ మాత్రమే. నగరం భౌతికంగా పెరుగుతూ విస్తరణ చెంది ఉపనగంలో కలిసిపోతుంది. కాబట్టి భౌతికంగా నగరాన్ని, ఉపనగరాన్ని విడదీయలేము. కేవలం జీవన విధాన పరంగా రెండింటి మధ్య కొంత తేడా కనబడినప్పటికినీ మిగతా అన్ని విషయాలలో రెండూ ఒకటిగానే ఉంటాయి. అయితే నగర ప్రణాళిక సూత్రాల ప్రకారం నగరంపై గల పీడనను, భారాన్ని తగ్గించడానికి, ఉపనగరాలను అన్ని రకాలుగా అభివృద్ధిపరచడం జరుగుతుంది. నగరంలో గల వసతులన్నింటిని ఉపనగరాలలో లభ్యమయ్యేటట్లు కల్పించడం జరుగుతుంది. తద్వారా నగర జనాభా ఉపనగరాలకు తరలి వెళ్లడం జరుగుతుంది. దీనివల్ల జనాభా పరంగాను, భౌతికపరమైన వసతుల పరంగాను నగర పరిపాలనపై గల భారం కొంత వరకు తగ్గుతుంది. కాబట్టి నగరంలో ప్రజలందరికీ మంచినీరు, గృహవసతి, రోడ్డు, రవాణా, ఆరోగ్య, విద్యా వసతులు సక్రమంగా కల్పించడానికి ఉపనగరాల విస్తరణ, అభివృద్ధి అనేది అవసరం. తద్వారా భౌతికపరమైన వసతులనన్నించినీ నగర కేంద్రం నుండి ఉపనగరాల వరకు గల అన్ని ప్రాంతాలకు విస్తరింపజేసి నగరంలో ఒక క్రమబద్ధమైన జీవన విధానాన్ని ఏర్పరచడానికి అవకాశముంటుంది. కాబట్టి దీనికి ఒక నిర్దిష్టమైన, బృహత్తరమైన నగర ప్రణాళికను తయారుచేయడం, దానిని అమలు పరచడం చాలా అవసరం.

యింతకు ముందటి పాఠ్యాంశాలలో చెప్పినట్లుగా, ఉపనగరీయత ఒక రకమైన జీవిత విధానము. అటువంటి జీవిత విధానం పూర్తిగా గ్రామీణ లక్షణాలను గాని లేదా పూర్తిగా నగర లక్షణాలను గాని కలిగి యుండదు. ఘుందులో గ్రామీణ, నగర లక్షణాలు రెండూ కలిసి ఉంటాయి. ఉపనగర జీవిత విధానంలో యిరుగుపొరుగుతనము, కుటుంబ విలువల మీద గట్టి నమ్మకము, అంతస్తు మీద అభిలాష, అనువర్తన ప్రవర్తన మొదలైనవి యిమిడి ఉంటాయి. నగరాలు ఆధునిక మహా నగరాలుగా అభివృద్ధి చెందినప్పుడే ఉపనగరాలు ఏర్పడతాయి. ఉపనగరము నగరానికి ఉన్న సంశ్లిష్టతవల్ల, అభివృద్ధివల్ల ఏర్పడుతుంది. ఉపనగరం పెరుగుదల వర్తక, వాణిజ్య రంగాలలో పలురకాలైన అభివృద్ధి కార్యకలాపాలమీద, పారిశ్రామికాభివృద్ధి మీద, రాకపోకల సౌకర్యాల మీద నగరంలో విస్తరించడంవల్ల, గృహ నిర్మాణ పథకాలు ఎక్కువగా వ్యాపించడంవల్ల, ఉపనగరాలు, వాటి సంఖ్య నగర ప్రాంతంలో ఎక్కువ అవుతాయి. ముఖ్యంగా యివి నివాస యోగ్యమైన రూపాలలో ఏర్పడతాయి. అక్కడక్కడ పారిశ్రామిక ఉపనగరాలు కూడా వెలుస్తాయి. అయితే ఉపనగరాలు నగరీకరణ ఫలితంగా ఏర్పడినటువంటివి. ఇవి నగర కేంద్ర ప్రాంతానికి దూరంగా వ్యాప్తిచెందినప్పటికి, నగరానికి వీటికీ మధ్య రాకపోక సౌకర్యాలు ఉండటంవల్ల ఉపనగరాలలో నివసిస్తున్న వారికి నగరము అందుబాటులోనే ఉంటుంది. ఉపనగరాలలో జనసాంద్రత మహానగర

కేంద్రప్రాంతంలో ఉన్నంతగా ఉండదు. ఉపనగర వాసుల వృత్తులు అన్నీ గ్రామీణేతర, వ్యవసాయేతర వృత్తులు. వీరు కూడా కుటుంబ జీవితాన్ని, చదువులను, వినోదాన్ని నగరప్రాంత జీవనంలాగానే అనుభవిస్తారు. యిక్కడ కూడా నగర ప్రాంతంలో ఉన్న విలువలే ఉంటాయి. కాబట్టి ఈ అంశాలనన్నింటినీ దృష్టియందుంచుకొని మహానగర, ఉపనగర వాసుల భౌతిక, సామాజిక, ఆర్థిక, వినోదపరమైన అవసరాలన్నీ తీర్చే విధంగా నగర ప్రణాళికను తయారుచేసి, అమలుపరచడం జరుగవలె.

29.4 నగర ప్రణాళిక

నగర ప్రణాళిక ప్రధాన ప్రకార్యాలను సంక్షిప్తంగా ఈ విధంగా చెప్పవచ్చు - (1) నగర పరిధిలో స్థలాన్ని లేదా భూమిని సమర్థవంతంగా వివిధ ప్రకార్యాలకు కేటాయించడం. (2) నగరంలోని అన్ని వర్గాల ప్రజల ఆర్థిక ప్రజల స్థోమతకు అనుగుణంగా వారికి నివాస ప్రాంతాలు లభ్యమయ్యేటట్లు చూడడం. (3) అన్ని వర్గాల ప్రజలకు కావలసిన దైనందిన అవసరాలను పరిపూర్తి అయ్యేటట్లు చూడడం.

పైన పేర్కొన్న ప్రకార్యాలను నిర్వర్తించడానికి ఒక క్రమబద్ధమైన మహానగర ప్రణాళిక అవసరం. అయితే నగర ప్రణాళికను తయారుచేసి, అమలుచేసే క్రమంలో నగర ప్రణాళికావేత్తలు, పరిపాలనాధికారులు చాలా యిబ్బందులను ఎదుర్కోవలసి వస్తుంది. అయితే వీరు ప్రధానంగా ఈ కార్యక్రమాల మీద దృష్టిని సారించవలసి ఉంటుంది. అవి (1) శిథిలావస్థలో ఉన్న నగర ప్రాంతాలను, కట్టడాలను నిర్మూలించి నూతన కట్టడాలను చేపట్టడం లేదా వాటినే సరిచేసి పునర్నిర్మించడం. (2) పెరుగుతున్న నగర జనాభాకు అనుగుణంగా వ్యాపార, వాణిజ్య ప్రాంతాలను అభివృద్ధి పరచడం, నిర్వహించడం. దీనివల్ల పెరుగుతున్న డిమాండ్‌కు అనుగుణంగా వసతులు ఏర్పడతాయి. (3) నూతన నివాస గృహాలు, దుకాణాలు, ఫ్యాక్టరీల కట్టడాలవల్ల తరచుగా ఆస్తినష్టం వాటిల్లకుండా చూడడం లేదా ఈ నష్టాన్ని తగ్గించడం. (4) భవిష్యత్తులో నగర అవసరాలను ముఖ్యంగా వీధులు, రోడ్ల వెడల్పు, ఆటస్థలాలు, పార్కులు, ప్రజా వినియోగానికి కావలసిన స్థలాలు, ప్రభుత్వ కార్యాలయాలకు స్థలాలు, రవాణా వసతికి కావలసిన స్థలాలు మున్నగు వాటినన్నింటిని దృష్టియందుంచుకొని ప్రణాళికను తయారు చేయవలె. దానివల్ల భవిష్యత్తులో ఆస్తి నష్టం జరగడానికి ఎక్కువ అవకాశం ఉండదు. అయితే నగరంలో ఉన్న మొత్తం స్థలాన్ని వివిధ ప్రకార్యాలకు ప్రణాళికాబద్ధంగా కేటాయించడమనేది చాలా కష్టతరమైన పని. అయితే ఒక్కసారి ఈ ప్రణాళికను సిద్ధంచేసి, దానిని అమలుపరిచినట్లయితే వచ్చే ప్రయోజనాలు మాత్రం చాలా అభివృద్ధికరంగా ఉంటాయి.

నగర ప్రణాళికలో ప్రధాన అంశం మాస్టర్ ప్లాన్ తయారుచేయడం. మాస్టర్ ప్లాన్‌లో భూ వినియోగ పద్ధతి, క్రమబద్ధమైన వీధుల, రోడ్ల ఏర్పాటు, రవాణా వసతులను ఏర్పరచడం, నగర సౌందర్యీకరణ, మురికివాడల అభివృద్ధి మున్నగు అంశాలుంటాయి.

29.4.1 మాస్టర్ ప్లాన్

నగర ప్రాంతంలోగల మొత్తం స్థలం, దాని పంపిణీ విధానానికి సంబంధించిన ఒక సమగ్ర రూపమే మాస్టర్ ప్లాన్. మహానగరంలో ఏఏ ప్రకార్యాలకు స్థల వినియోగం ఏవిధంగా జరుగుతున్నదో తెలిపే ఒక బృహత్తర ప్రణాళికా పటం మాస్టర్ ప్లాన్. యిందులో నగర రూపు రేఖలన్నీ ఉంటాయి. నగరంలో గల వివిధ వీధులు, రోడ్లు, రైలు మార్గాలు, నివాస ప్రాంతాలు, వ్యాపార వాణిజ్య ప్రాంతాలు, పరిపాలనా ప్రాంతాలు, ప్రభుత్వ కార్యాలయాలు, పారిశ్రామిక ప్రాంతాలు, వినోద ప్రాంతాలు, చెరువులు, నదీ పరివాహక ప్రాంతాలు, ఖాళీ స్థలాలు, ప్రభుత్వస్థలాలు, ప్రైవేటు స్థలాలు మున్నగు వాటికి సంబంధించిన వివరాలన్నీ మాస్టర్‌ప్లాన్‌లో గుర్తించడం జరుగుతుంది.

నగర ప్రణాళికలో భాగంగా మాస్టర్ ప్లాన్‌కు సంబంధించిన మూడు అంశాలను గురించి క్షుణ్ణంగా అధ్యయనం చేయడం అవసరం. అవి - (1) ఆర్కిటెక్చర్ దృక్కోణంలో నగర సౌందర్యీకరణ (2) ఇంజనీరింగ్ దృక్కోణంలో రవాణా వ్యవస్థ (వీధులు, రోడ్లు, రైలు మార్గాలు) (3) ఆర్థిక శాస్త్ర, భూగోళశాస్త్ర, మానవ ఆవరణ శాస్త్ర దృక్కోణంలో

BRAOU

భూవినియోగ పద్ధతులు. అయితే వీటన్నింటిలో భూవినియోగ పద్ధతి అనేది మాస్టర్ ప్లాన్‌లో అతి ముఖ్యమైన అంశము.

29.4.2 భూవినియోగ పద్ధతి

నగరంలో గల స్థలాన్ని ప్రణాళికాబద్ధంగా ఉపయోగించుకోవడం అనేవి చాలా అవసరం. అయితే నగర స్థలాన్ని సమర్థవంతంగా ఉపయోగించుకోవడానికి ప్రణాళికను తయారు చేసేటప్పుడు కొన్ని అంశాలను దృష్టియందుంచుకోవలసి ఉంటుంది. అవి (1) నగరంలోని వివిధ ప్రాంతాలలో భూవినియోగించుకోవడం జరుగుతున్నదో, దాని ప్రాధాన్యత ఏమిటో నిర్ధారించడం. (3) ప్రతి ప్రకార్య ప్రాంతం సరియైన చోటనే ఉన్నదో, లేదో చూడడం.

మాస్టర్ ప్లాన్ పటంలో నగరంలో గల మొత్తం భూమిని ప్రభుత్వ, ప్రైవేట్ భూమిగా విభజించి వాటిని వేటికోసం వినియోగించుకోవడం జరుగుతున్నదో గుర్తించవలె. ప్రైవేట్ భూములను ప్రధానంగా మూడు ప్రకార్యాలకు వినియోగించడం జరుగుతుంది. అవి - వ్యాపార, వాణిజ్యం, నివాస గృహాలు, ఫ్యాక్టరీలు వీటిని కూడా మళ్ళీ వివిధ సంవరాలుగా విభజించవచ్చు. ఫ్యాక్టరీలను చిన్న తరహా పరిశ్రమలుగాను, భారీ తరహా పరిశ్రమలు గాను విభజించవచ్చు. నివాస ప్రాంతాలను ఉన్నత తరగతి, మధ్య తరగతి, నిమ్న తరగతి నివాస ప్రాంతాలుగా విభజించవచ్చు. వాణిజ్య ప్రాంతాలను హోల్‌సేల్ వ్యాపార ప్రాంతాలుగాను, రిటేల్ వ్యాపార ప్రాంతాలుగాను విభజించవచ్చు. నగరంలో కొన్ని ప్రాంతాలను భారీ తరహా వస్తు రవాణా రోడ్లకోసం, ప్రజా రవాణా వ్యవస్థ కోసం వినియోగించడం జరుగుతుంది. అదే విధంగా కొంత స్థలాన్ని ప్రజా సౌకర్యాల కోసం అంటే పార్కులు, ఆటస్థలాలు, కమ్యూనిటీ హాళ్ళు, ప్రభుత్వ ఆసుపత్రులు, ప్రభుత్వ పాఠశాలలు మున్నగువాటికోసం వినియోగించడం జరుగుతుంది. అదే విధంగా నగరంలోని అన్ని ప్రాంతాలు వివిధ వీధులుగా విభజింపబడి యుంటాయి. ఈ వీధుల గుండా రోడ్లు నిర్మించి ప్రజలు సంచరించడానికి వీలుగా చేయడం జరుగుతుంది. ఈ వీధులన్నీ ఒకదానికొకటి మార్గాన్ని కలిగి ఉంటాయి. అప్పుడే జన సంచారం సులువుగా జరగడానికి అవకాశముంటుంది.

మాస్టర్ ప్లాన్ తయారు చేసేటప్పుడు నగరంలోని ప్రాంతాలు ఒకదానితో మరొకటి సంబంధాన్ని కలిగియుండేటట్లు చూడవలె. వ్యక్తులు, వస్తువులు ఒక ప్రాంతం నుండి మరొక ప్రాంతానికి వెళ్లడానికి అయ్యే రవాణా ఖర్చులు తగ్గేటట్లు చూడవలె. నగరంలో రక్షణ, నగర సౌందర్యం అధికంగా ఉండేటట్లు చూడవలె. వ్యక్తుల మధ్య నిర్మాణాత్మక సంబంధాలు ఉండేటట్లు ప్రోత్సహించవలె. ఈ అంశాలన్నింటిని దృష్టియందుంచుకొని ప్రణాళికావేత్తలు నగర ప్రణాళికను తయారు చేయవలె.

నగర ప్రణాళికను తయారు చేసేటప్పుడు నగరంలో భవిష్యత్తులో ఏర్పడబోయే కొన్ని అంశాలను దృష్టియందుంచుకోవలసి ఉంటుంది. వాటిలో కొన్నింటిని ఈ విధంగా చెప్పుకోవచ్చు. (1) భవిష్యత్తులో పారిశ్రామికాభివృద్ధికి ఎంత భూమి కావలె ? వాటిని ఎక్కడ స్థాపించవలె ? దీనికి కావలసిన భూమి ఎక్కడ లభ్యమవుతుంది ? (2) వాణిజ్య ప్రాంతాల సంఖ్యలోను, పరిమాణంలోను ఏ రకమైన మార్పులు చేయవలె ? (3) ప్రస్తుతమున్న నివాస ప్రాంతాలలో ఏమైనా మార్పులు, చేర్పులు అవసరమా ? ఒకవేళ అవసరమైతే వాటిని ఏ రకంగా చేయవలె ? (4) వివిధ ప్రాంతాలలో పార్కులు, ఆటస్థలాలు, ప్రజావినియోగ భవనాలు మున్నగు వాటికోసం ఎంత భూమిని కేటాయించవలె ? వాటికి ఏఏ వసతులను కల్పించవలె ? రవాణా వ్యవస్థలో ముఖ్యంగా రోడ్లు, రైలు మార్గాలలో ఏమైనా మార్పులు చేపట్టవలసిన అవసరం ఉందా ? ఉంటే వాటిని ఏ విధంగా చేపట్టవలె ? తద్వారా ఏర్పడే లాభ, నష్టాలు ఏమిటి ? మున్నగు ప్రశ్నలన్నింటికి ప్రణాళికావేత్తలు ముందుగానే సమాధానాలు వెతుక్కోవాలి.

B R A O U

29.4.3. నగర వీధులు, రవాణా సౌకర్యాలు

నగరంలో భౌతికపరమైన ప్రణాళికలో ప్రధాన భాగాలు వీధులు, రవాణా వ్యవస్థను ఏర్పరచడం. వీధులు, రవాణా మార్గాలు అనేవి రెండూ ఒకదానికొకటి అవినాభావ సంబంధాన్ని కలిగిన అంశాలు. వీటిని విడదీయలేము. నగర రవాణా వ్యవస్థ అనేది నగరంలోని ఒక ప్రాంతాన్ని మరో ప్రాంతంతో కలుపుతూ ఉండవలె. అదే విధంగా నగరంలోని అన్ని ప్రాంతాలు ఒకదానికొకటి రవాణా వ్యవస్థతో కలుపబడి ఉండవలె. అప్పుడే ఒక ప్రాంతంనుండి మరో ప్రాంతానికి వ్యక్తులు ప్రయాణించడానికి, వస్తువులను రవాణా చేయడానికి అవకాశముంటుంది. అయితే ఈ రవాణా వ్యవస్థ మూలంగా తక్కువ ఖర్చుతో, ఎక్కువ రక్షణతో వ్యక్తులు ప్రయాణించడానికి, వస్తువుల రవాణాకు అవకాశముండవలె. అంతేగాకుండా నగరం అన్ని ప్రాంతాలతోను, యితర నగరాలతోను సంబంధాన్ని కలిగియుండవలెనంటే దానికి పటిష్టమైన రవాణా వ్యవస్థ, భావ ప్రసార వ్యవస్థ ఉండవలె. నగరం యితర నగరాలు, ప్రాంతాలతో కలుపబడడానికి రోడ్డు మార్గాలు, రైలు మార్గాలు, విమానయాన మార్గాలు, జల మార్గాలు ఉండవలె. వీటిలో టెలిఫోన్, ఇంటర్నెట్, టెలివిజన్, రేడియోలాంటి భావప్రసార వ్యవస్థకూడా పటిష్టంగా ఉండవలె. రోడ్డు, రైలు మార్గాలు నగర రవాణా వ్యవస్థలో అతి ముఖ్యమైనవి. నగరంలో వివిధ ప్రాంతాలను కలుపడానికి అంతర్గత రోడ్లు, ఉపనగర ప్రాంతాలను, నగర ప్రాంతా లను కలుపడానికి రింగ్ రోడ్లు, నగరాన్ని యితర ప్రాంతాలతో కలుపడానికి హైవే మార్గాలు, ఎక్స్‌ప్రెస్ రోడ్లు, ఎక్స్‌ప్రెస్ హైవేలు, హై స్పీడ్ రోడ్లు ఉండవలె. అప్పుడే వస్తువుల రవాణా వేగవంతమవుతుంది. అంతేగాకుండా హైవే మార్గాలను నగరానికి కలుపుతున్నప్పుడు అవి ఎక్కడ నగరంలోనికి వస్తాయో, ఎక్కడ నగరం నుండి బయటకు వెళతాయో స్పష్టంగా గుర్తించి అక్కడ వెడల్పైన రోడ్లను నిర్మించవలె. అటువంటి ప్రాంతాలలో ట్రాఫిక్‌కు అంతరాయం కలుగకుండా రోడ్లు నిర్మించవలె. నగరం లోపల కూడా ప్రజా వినియోగ రవాణా వ్యవస్థకు వెడల్పైన రోడ్లు ఉండవలె. అందులో బస్‌లైన్‌లు, ట్రక్‌లైన్‌లు, ద్విచక్రవాహనాల లైన్‌లు మున్నగువాటిని స్పష్టంగా ఏర్పరచవలె. ముఖ్యంగా నగరంలో ఏ ప్రాంతంలో రద్దీ ఎక్కువగా ఉంటుందో గుర్తించి, ఆ ప్రాంతాలలో ట్రాఫిక్‌ను క్రమబద్ధీకరించడానికి అనువుగా రోడ్ల నిర్మాణం చేపట్టవలె. ట్రాఫిక్ ఎక్కువగా ఉండే రోడ్లు వెడల్పుగా ఉండి మధ్యలో ఎలాంటి అవాంతరాలు ఉండకుండా చూడవలె. అప్పుడే రోడ్లమీద వాహనాలు ఆగిపోవడమనేది, రద్దీ సమస్య అనేది ఉండదు. వీటితోపాటు నగరం నుండి బయటకు వెళ్లడానికి రింగ్ రోడ్లనుగాని, హైవేలనుగాని కలుపుతూ బైపాస్ రోడ్లను నిర్మించవలె. దానివల్ల నగరం బయటకు వెళ్లవలసిన వాహనాలు సునాయాసంగా వెళ్లడానికి అవకాశమేర్పడుతుందిఅదే విధంగా నగరంలోపల ప్రజలు సంచరించడానికి వీధులను క్రమబద్ధంగా ఏర్పరచవలె. ఈ విధంగా నగర ప్రణాళికలో రవాణా వ్యవస్థ, వీధుల ఏర్పాటు అనేవి అతి ముఖ్యమైన అంశాలు.

29.4.4 నగర సౌందర్యీకరణ

యింతకు పూర్వం నగర ప్రణాళికలో నగర సౌందర్యీకరణకు అంత ప్రాధాన్యత యిచ్చేవారు కాదు. కాని ప్రస్తుత ఆధునిక సమాజంలో నగర సౌందర్యీకరణ అనేది నగర ప్రణాళికలో అత్యంత ప్రాధాన్యతను సంతరించుకొన్నది. నగరాన్ని సౌందర్యంగా తీర్చి దిద్దడంవల్ల నగర రూపంలోను, వాతావరణంలోను చాలా మార్పు ఏర్పడుతుంది. నగరంలో ముఖ్యంగా వాణిజ్య ప్రాంతాలలో బహుళ అంతస్తుల భవనాలను ఒక క్రమపద్ధతిలో నిర్మించడం, ప్రభుత్వ భవనాలను మంచి ఆర్కిటెక్చర్‌తో ప్రణాళికా బద్ధంగా నిర్మించడం, సిటీహాల్, ఆడిటోరియంలు, పబ్లిక్ లైబ్రరీ, మ్యూజియమ్‌లు, పరిపాలనా భవనాలు, కోర్టు భవనాలు మున్నగు వాటన్నింటిని క్రమపద్ధతిలో నిర్మాణం చేయడం వల్ల నగరానికి మంచి రూపం వస్తుంది. అదే విధంగా నగరంలో విశాలమైన రోడ్లు ఏర్పరచి రోడ్డుకిరువైపుల చెట్లు పెంచడం, ఖాళీ ప్రదేశాలలో పచ్చని గడ్డిని పెంచి చిన్న చిన్న గార్డెన్‌లను అభివృద్ధి పరచడం, ప్రజా వినోదం కోసం పార్కులను ఏర్పాటు చేసి అభివృద్ధి పరచడం, ప్రభుత్వ, ప్రభుత్వేతర భవనాల ముందు గార్డెన్‌లను అభివృద్ధిపరచడం మున్నగువాటి ద్వారా నగరం సౌందర్యాన్ని సంతరించుకొంటుంది. నగరంలోని అన్ని ప్రాంతాలలో చెట్లను పెంచడం, చిన్న చిన్న పార్కులను అభివృద్ధిపరచడం కూడా నగర సౌందర్యీకరణలో భాగంగానే చెప్పవచ్చు. అదే విధంగా నగరంలో చెత్త చెదారం కుప్పలు కుప్పలుగా ప్రోగు చేయకుండా పారిశుద్ధ్యాన్ని పాటించడం కూడా

BRAOU

చాలా అవసరం. అదే విధంగా నగరంలో ఉన్న చారిత్రక కట్టడాలను పరిరక్షిస్తూ, వాటిని అందంగా తీర్చిదిద్దవలె. ఈ విధంగా నగరాన్ని సౌందర్యంగా తీర్చిదిద్దడానికి పటిష్టమైన ప్రణాళిక అవసరం. నగరం సౌందర్యంగా తీర్చి దిద్దబడినట్లయితే అది ఎంతోమంది బయటి వ్యక్తులను ఆకర్షిస్తుంది. తద్వారా నగర కీర్తి యింకా యినుమడిస్తుంది.

29.4.5. మురికివాడల అభివృద్ధి

చాలా నగరాలలో కొన్ని ప్రాంతాలు శిథిలావస్థలో ఉండి, ఏ రకమైన పౌర సదుపాయాలు లేకుండా చాలా హేయమైన స్థితిలో ఉన్నాయి. అటువంటి ప్రాంతాలను మురికివాడలు అంటారు. మురికి వాడలు అధిక జన సమ్మర్దంతో కూడుకొని ఎలాంటి కనీస వసతులు లేకుండా ఉంటాయి. యిక్కడ చాలావరకు ఆర్థికంగా నిమ్న తరగతికి చెందిన ప్రజలు నివసిస్తూంటారు. యిటువంటి ప్రాంతాలలో శిథిలావస్థలో ఉన్న ఇళ్ళను, భవనాలను అధికారులు పూర్తిగా పడగొట్టి వాటి స్థానంలో కొత్త భవనాలను నిర్మించడంగాని లేదా ఉన్న వాటినే బాగు చేయడం గాని జరుగుతుంది. అయితే నగర ప్రణాళికా అధికారులు నగరంలో మురిగివాడలు ఎక్కడెక్కడ ఉన్నాయో గుర్తించి వాటిని అధ్యయనం చేసి, వాటిని అభివృద్ధి చేయడానికి ఎటువంటి కార్యక్రమాలను చేపట్టవలెనో సూచించవలె. దీనికి ఒక సమగ్ర ప్రణాళిక అనేది అవసరం. మురికివాడల అభివృద్ధికి ప్రణాళికను తయారు చేసేటప్పుడు కొన్ని విషయాలను దృష్టియందుంచుకోవడం అవసరం. అవి - (1) మురికివాడ ఎంత స్థలంలో ఉన్నది ? అక్కడ భూ వినియోగ పద్ధతి ఏ విధంగా ఉన్నది ? ఎన్ని గృహాలు శిథిలావస్థలో ఉన్నాయి ? ఎన్ని మంచిగా ఉన్నాయి ? ఎన్ని నూతన గృహాలను నిర్మించవలె ? అక్కడ ఏమైనా కనీస పౌర సదుపాయాలు అంటే మంచినీటి వసతి, డ్రైనేజీ వసతి, మరుగుదొడ్ల వసతి, విద్యా వసతి, ఆరోగ్య కేంద్ర వసతి, పారిశుద్ధ్యం అనేవి ఉన్నాయా ? లేదా ? నేనట్లయితే వాటికి ఎంత నీటి వసతి కావలె ? ఎంత విద్యుత్తు కావలె ? ఎన్ని రోడ్లు నిర్మించవలె ? ఈ విధంగా వీటికి సంబంధించిన సమాచారాన్ని ప్రణాళికా వేత్త సేకరించి, ఆ దత్తాంశం ఆధారంగా భవిష్యత్ మార్పులను దృష్టియందుంచుకొని మురికి వాడల అభివృద్ధికి ప్రణాళికను తయారుచేసి, అమలు పరచవలె. ఈ విధంగా నగరంలో గల మురుగువాడలనన్నింటిని గుర్తించి, వాటిని అభివృద్ధి పరచడానికి ప్రణాళికను తయారు చేయడమనేది నగర ప్రణాళికలో ఒక ప్రధాన భాగము.

29.5 నగర ప్రణాళిక - సమస్యలు

నగర ప్రణాళికను రూపొందించడం అంత సులభమైన పని కాదు. నగర ప్రణాళికను రూపొందించే క్రమంలో ఎన్నో యిబ్బందులు, సమస్యలు ఎదురవుతాయి. వాటన్నింటిని అధిగమిస్తూ నగర ప్రణాళికను రూపొందించవలసి ఉంటుంది. అయితే నగర ప్రణాళికను రూపొందించడంలో ఎదురయ్యే సమస్యలను ఈ విధంగా చర్చించవచ్చు. అవి - (1) నగర భూమి వివిధ వ్యక్తుల నియంత్రణలో ఉండడం (2) యిష్టం వచ్చినట్లు ఏర్పాటు చేయబడిన రాజకీయ సరిహద్దులు (3) పర్యావరణ పరంగాను, భౌతిక పరిస్థితుల పరంగాను నగర భౌతిక పరిస్థితి క్రమబద్ధంగా లేకపోవడం. (4) సామాజిక, సాంస్కృతిక వారసత్వంగా ఉన్న చారిత్రక కట్టడాలు. (5) భవిష్యత్ మార్పులను ఊహించడం.

నగరాలలో సాధారణంగా భూమి ప్రభుత్వ అధీనంలోగాని, ప్రైవేటు వ్యక్తుల చేతులలో గాని ఉంటుంది. నగర భూమిలో దాదాపు 55 శాతం భూమి ప్రైవేటు వ్యక్తుల చేతులలో ఉంటే, 45 శాతం భూమి ప్రభుత్వ నియంత్రణలో ఉంటుంది. అయితే నగరాలలో యిదే విధంగా ఉండకపోవచ్చు. ప్రభుత్వ భూములలో వీధులు, రోడ్లు, పార్కులు, ఆటస్థలాలు, పాఠశాలలు, ప్రభుత్వ భవనాలు మున్నగునవి ఉంటాయి. ప్రైవేటు వ్యక్తుల భూములలో వ్యాపార, వాణిజ్య సముదాయాలు, దుకాణాలు, నివాస గృహాలు, ఫ్యాక్టరీలు, సినిమా థియేటర్లు, హోటళ్ళు మున్నగునవి ఉంటాయి. అయితే నగర ప్రణాళికను తయారు చేసేటప్పుడు కొన్ని సందర్భాలలో ఏది ప్రభుత్వ భూమో, ఏది ప్రైవేటు భూమో చెప్పడం కష్టమవుతుంది. ప్రైవేటు భూములలో ప్రజలు తమ యిష్టమొచ్చినట్లు కట్టడాలు నిర్మిస్తారు. తద్వారా కొన్ని నివాస ప్రాంతాలలో ఒక క్రమబద్ధత అనేది లేకుండా పోతుంది. అదే విధంగా మురికివాడల అభివృద్ధికి ప్రణాళికను రూపొందించినప్పటికీ కొంతమంది దానిని వ్యతిరేకించవచ్చు. తద్వారా ఆ

BRAOU

ప్రణాళిక అమలు కాదు. కొన్ని ప్రాంతాలలో కొన్ని పాత భవనాలను కూలగొట్టి నూతన భవనాలను నిర్మిస్తే, మరికొన్ని భవనాలు అట్లాగే పాడుబడి ఉంటాయి. వాటిపట్ల ప్రైవేటు వ్యక్తులు అంత శ్రద్ధ తీసుకోరు. దానివల్ల ఆ ప్రాంతానికి కొత్త రూపురేఖలు రావు. అదే విధంగా పాడుబడినట్లు కనబడుతుంది. ఈ విధంగా భూమి అనేది ప్రభుత్వ, ప్రైవేటు వ్యక్తుల చేతులలో ఉండడంవల్ల అందరికీ వర్తించే ఒక సాధారణ నగర ప్రణాళికను రూపొందించి అమలుపరచడం కష్టసాధ్యమైనపని.

నగర ప్రణాళిక నగరం మొత్తానికి సంబంధించిన ప్రణాళిక. అంతకు ముందే కట్టడాలు జరిగిన ప్రాంతాలే గాకుండా ఎటువంటి నిర్మాణాలు జరుగని నగర సరిహద్దు ప్రాంతాలు కూడా నగర ప్రణాళిక క్రిందకు వస్తాయి. అయితే నగర సరిహద్దు ప్రాంతాలలో గల భూమి నగర పాలక సంస్థ క్రిందనూ, సరిహద్దులలో ఉన్న గ్రామ పంచాయితీల క్రిందనూ ఉంటుంది. నగరం నగర సరిహద్దులు దాటి విస్తరించినప్పుడు ఏ భూమి దేనికిందకు వస్తుందనే వాదన ఏర్పడే అవకాశముంటుంది. ఒకవేళ సరిహద్దులలో ఉన్న గ్రామ పంచాయతీల భూమిని నగర ప్రణాళకలో చేర్చవచ్చా ? లేదా ? అనేది ఒక సమస్య. యిటువంటి అంశాలు బృహత్తర నగర ప్రణాళికను రూపొందించడానికి కొంత అవరోధంగా ఉంటాయి.

ప్రతి నగరం ఏదో ఒక రకమైన సహజ పరిసరాలలో వృద్ధి చెందుతుంది. అక్కడ ఉన్న పరిసర ప్రాంతాలను నగర జీవనావసరాలకు అనుగుణంగా మార్చుకొని అభివృద్ధి పరచుకోవడం జరుగుతుంది. నగరానికి దగ్గరలో గాని, నగరంలో భాగంగాగాని కొన్ని సహజ సిద్ధ ప్రదేశాలు ఉండవచ్చు. ఉదాహరణకు కొండలు గాని, నదులు గాని, సముద్రం గాని, సరస్సులు గాని ఉండవచ్చు. అటువంటప్పుడు యిటువంటి ప్రత్యేక భౌతిక లక్షణాలను దృష్టియందుంచుకొని నగర ప్రణాళికను రూపొందించవలసి ఉంటుంది. అయితే కొన్ని సందర్భాలలో ఈ ప్రత్యేక భౌతిక పరిస్థితులు నగర ప్రణాళికకు అంత ఉపయోగపడకపోగా, అవరోధంగా కూడా ఉండవచ్చు.

దాదాపు చాలా నగరాలలో కొన్ని చారిత్రక కట్టడాలు ఉంటాయి. వాటిని నగరం యొక్క సాంస్కృతిక వారసత్వంగా భావిస్తూ పరిరక్షించడం జరుగుతుంది. అదే విధంగా యిటువంటి కట్టడాల చుట్టూగాని, సమీపంలోగాని వాణిజ్య కార్యకలాపాలకోసం గాని లేదా నివాస గృహాల కోసం గాని కట్టడాలు నిర్మించడం జరిగి యుంటుంది. అయితే ఆ రోజులలో అప్పటి అవసరాలను మాత్రమే దృష్టియందుంచుకొని భవనాలను నిర్మించడం జరిగింది. అయితే అప్పుడు నిర్మించిన రోడ్లు గాని, వీధులుగాని చాలా చిన్నవిగా, యిరుకుగా ఉంటాయి. అప్పటి జనాభాకు, అప్పుడున్న వాహనాలకు ఆ రోడ్లు సరిపోయేవి. కాని ప్రస్తుత నగరాలలో జనాభా పెరిగి, వాహనాలు పెరగడంవల్ల ఆ రోడ్లు యిప్పుడు చాలా యిరుకుగా తయారయినాయి. ప్రస్తుత రవాణా వ్యవస్థకు అవి సరిపోవు. అయితే ఈ చారిత్రక కట్టడాలను ముట్టడానికి వీలు లేదు. ఈ కట్టడాల చుట్టూ విస్తరణకు అవకశముండదు. అటువంటి పరిస్థితులలో రోడ్లను వెడల్పు చేయడంగాని, పాత భవంతుల స్థానంలో నూతన భవనాలను నిర్మించడం గాని సాధ్యంకాదు. కాబట్టి యిటువంటి అంశాలు నగర ప్రణాళికకు అవరోధంగా ఉంటాయని చెప్పవచ్చు. అయితే యిటువంటి నగర ప్రాంతాలలో ఉండే యథాతథ పరిస్థితులు నగర జీవనానికి చాలా యిబ్బందికరంగా పరిణమిస్తాయి.

ఏ నగర ప్రణాళిక అయినా నగరంలో భవిష్యత్‌లో ఏర్పడబోయే మార్పులను ఊహించి, తదనుగుణంగా రూపొందించడం జరుగవలె. అయితే కొన్ని నగరాలలో నగరం ఏ దిశంలో, ఏ వేగంతో అభివృద్ధి చెందుతుందో, ఎక్కడ ఏ రకమైన మార్పుల ఏర్పడతాయో ఊహించడం చాలా కష్టతరమైన పని. ఒకవేళ ఊహించినా తదనుగుణంగా ప్రణాళికను రూపొందించడానికి అక్కడ స్థలం దొరకక పోవచ్చు.

ఈ విధంగా నగర ప్రణాళికను రూపొందించడంలో రకరకాల అవరోధాలు, సమస్యలు ఉంటాయని చెప్పవచ్చు. అయితే వీటన్నింటినీ అధికమిస్తూ ఒక బృహత్తర నగర ప్రణాళికను రూపొందించడం నగరాభివృద్ధికి ఎంతేని అవసరం.

29.6. సారాంశం

నగర ప్రణాళిక అనేది ఒక నిపుణత కలిగిన వృత్తిగా 19వ శతాబ్ద మధ్యకాలం నుండి ప్రాచుర్యంలోకి వచ్చింది. భవిష్యత్ అవసరాలను దృష్టియందుంచుకొని నగర పౌరుల భౌతిక, సామాజిక, ఆర్థిక, వినోదపరమైన

BRAOU

అవసరాలను తీర్చడానికి రూపొందించే ప్రణాళికనే నగర ప్రణాళిక అనవచ్చు. నగర ప్రణాళికలో నగర భౌతిక పరిసరాలను క్రమబద్ధంగాను, ప్రణాళికాబద్ధంగాను తీర్చి దిద్దడం జరుగుతుంది. నగరంలో భవనాలను ఒక క్రమపద్ధతిలో నిర్మించడం, రోడ్డు రవాణా సౌకర్యాలు, డ్రైనేజీ వసతి, ప్రజారోగ్యం, పార్కులు ఏర్పరచడం మంచినీటి వసతిని కల్పించడం, నగరంలోగల భూమిని ప్రజా సంబంధమైన, గృహ సంబంధమైన, పారిశ్రామిక సంబంధమైన, వినోదపరమైన కార్యకలాపాలకు ఒక క్రమపద్ధతిలో వినియోగించడం మున్నగు అంశాలన్నీ నగర ప్రణాళికలో ఉంటాయి.

నగర ప్రణాళిక ప్రధానంగా ఆరు అంశాలపైన ఆధారపడి ఉంటుంది. అవి (1) నగరానికి, యితర ప్రాంతాలకు మధ్యగల రవాణా వ్యవస్థ (2) నగరంలోపల గల అంతర్గత రవాణా వ్యవస్థ (3) వీధులు, రోడ్డుల ఏర్పాటు (4) పార్కులు, వినోద కార్యకలాపాలను కలిగించే వసతులు (5) వ్యాపార, వాణిజ్య ప్రాంతాలు (6) భూవినియోగ పద్ధతులు.

నగరం స్థల పరంగాను, జనాభా పరంగాను పెరుగుతున్న కొద్దీ ప్రజల భౌతిక, ఆర్థిక, సామాజిక, వినోదపరమైన అవసరాలను తీర్చడానికి నగర ప్రణాళిక అనేది ఎంతేని అవసరం. నగర ప్రణాళిక అనేది నగరం భౌతిక పరంగాను; ఆర్థికపరంగాను క్రమబద్ధంగా అభివృద్ధి చెందడానికి ఎంతగానో దోహదపడుతుంది.

పైన పేర్కొన్న అంశాలతోపాటు నగర ప్రణాళికలో మరికొన్ని ప్రధానాంశాలుంటాయి. అవి (1) మాస్టర్ ప్లాన్. ప్రతి నగరానికి ఒక మాస్టర్ ప్లాన్ అనేది ఉండవలె. నగర ప్రాంతంలో గల మొత్తం స్థలం, దాని పంపిణీ విధానానికి సంబంధించిన ఒక సమగ్ర రూపమే మాస్టర్ ప్లాన్. మహానగరంలో ఏఏ ప్రకార్యాలకు స్థల వినియోగం ఏవిధంగా జరుగుతున్నదో తెలిపే ఒక బృహత్తర ప్రణాళికా పటం మాస్టర్ ప్లాన్. యిందులో నగర రూపరేఖలన్నీ ఉంటాయి. (2) భూ వినియోగ పద్ధతి. నగరంలోగల భూమిని ఎవరు ఏయే ప్రకార్యాలకు వినియోగిస్తున్నారో అనేది తెలిపేదే భూవినియోగ పద్ధతి. (3) నగర వీధులు, రవాణా సౌకర్యాలు. (4) నగర సౌందర్యీకరణ. (5) మురికివాడల అభివృద్ధి.

అయితే నగర ప్రణాళికను రూపొందించడం అంత సులభమైన పనికాదు. నగర ప్రణాళికను రూపొందించే క్రమంలో ఎన్నో సమస్యలు, అవరోధాలు ఏర్పడతాయి. అయితే అన్ని సమస్యలను, అవరోధాలను అధిగమిస్తూ ఒక బృహత్తర నగర ప్రణాళికను రూపొందించడం నగరాభివృద్ధికి ఎంతేని అవసరం.

BRAOU

29.7. నమూనా పరీక్షా ప్రశ్నలు

I. క్రింది ప్రశ్నలకు 30 పంక్తులలో జవాబు రాయండి.

(1) నగర ప్రణాళిక యొక్క ప్రధానాంశాలను గురించి చర్చింపుము

(2) నగర ప్రణాళిక యొక్క ఆవశ్యకత ఏమిటి ?

(3) నగర ప్రణాళికను నిర్వచించి, నగర ప్రణాళికలో గల ప్రధానాంశాలను గురించి చర్చించండి.

(4) నగర ప్రణాళికను రూపొందించడంలో ఎదురయ్యే సమస్యలు ఏమిటో వివరింపుము.

29.8. చదవదగిన పుస్తకాలు

1. James A. Quinn, 1967 - Urban Sociology
2. Gordon E. Cherry, 1974 - Urban Planning Problems
3. Arthus B. Gallion and Simon Eismer, 1965 - The Urban pattern (City Planning and Design).
4. Harold Maclean Leuis, 1963 - Planning the Modern city
5. K.V. Sundaram, 1977 - Urban and Regional Planning in India.

భాగం - 30 : నగర ప్రణాళికా రూపణ, నగరాభివృద్ధిలో సమాజశాస్త్రవేత్త పాత్ర - నగరీకరణ యొక్క జాతీయ విధానము.

విషయక్రమం

30.0 లక్ష్యాలు

30.1 పరిచయం

30.2 నగరీకరణ విధానము

3.3 పంచవర్ష ప్రణాళికలలో నగరీకరణ విధానము

3.4 సమాజశాస్త్రవేత్త పాత్ర

3.5 సారాంశము

3.6 నమూనా పరీక్ష ప్రశ్నలు

3.7 చదవదగిన పుస్తకములు

30.0 లక్ష్యాలు

ఈ భాగం చదివిన తరువాత మీరు :

- నగర ప్రణాళిక, నగర విధానాన్ని వివరించగలు.
- ప్రణాళికలలో నగరీకరణ విధానాన్ని వివరించగలరు.
- నగర ప్రణాళికా రూపణలో నగరాభివృద్ధిలో సమాజశాస్త్రవేత్త పాత్రను వివరించగలరు.

BRAOU

30.1 పరిచయం

భారతదేశంలో నగర జనాభా శాతం గతంలోకన్నా ఎంతో ఎక్కువగా పెరిగింది. నగర జనాభా పెరగుదల రేటు 1991-2001 దశాబ్దంలో 40-45 శాతంగా ఉండింది. ఈరేటు 2001 దశాబ్దంలో 40-50 శాతానికి పెరుగుతుందని అంచనా. 2011 నాటికి భారతదేశంలో నగరజనాభా 530 మిలియన్లుంటుందని శాస్త్రజ్ఞులు అంచనా వేసారు. వేగంగా పెరుగుతున్న నగర జనాభా రేటు 2011 సం॥ నాటికి 46 శాతానికి చేరుకోగలదు. ఈ నగర ప్రజలందరూ ఎక్కడ నివసిస్తున్నారు ? వీరిలో క్రిక్కిరిసిపోయిన నగరాలకు వలసపోయేవారి సంఖ్య ఎంత ? పెరుగుతున్న నగర జనాభాకు తగినట్లుగా మనకు వనరులున్నాయా ? ఇట్లాంటి ప్రశ్నలు ప్రభుత్వాన్ని నిరంతరం వెంటాడుతుంటాయి. ఈ ప్రశ్నలకు సమాధానమివ్వాలనే ఉద్దేశంతోనే భారతదేశంలో జాతీయ నగరీకరణ విధానాన్ని రూపొందించారు.

30.2 నగరీకరణ విధానము

స్వాతంత్ర్యానంతరం, భారదేశంలో ఆర్థికాభివృద్ధి, ప్రణాళికకు సంబంధించిన జాతీయ పథకాలను రూపొందించినారు. క్రమమైన రీతిలో పరివర్తనను తీసుకుని రావాలన్న ఉద్దేశ్యంతో ప్రణాళికలు ప్రవేశపెట్టినారు. సామాజిక - ఆర్థికాభివృద్ధి, పారిశ్రమికీకరణ ఫలితమే నగరీకరణ. అయితే మనదేశంలో పారిశ్రామికాభివృద్ధి, వ్యవసాయాభివృద్ధి, జనాభా పెరుగుదలకు సంబంధించిన విధానతీర్మానాలున్నాయికాని, నగరీకరణపై ఏ విధమైన పటిష్టమైన తీర్మానం రూపొందించలేదు.

నగరీకరణపై ఏవో చిన్న చిన్న విధాన నిర్ణయాలు తప్ప సమగ్ర విధానం లేకపోవడానికి దారితీసిన కారణాలలో నగర జనాభా శాతం తక్కువగా ఉండటంకూడా ఒకటి. 1950 దశకం వరకూ భారతదేశంలోని నగర జనాభా మొత్తం జనాభాలో అయిదవ వంతు కన్నా తక్కువగానే ఉండేది. ప్రణాళికా యుగం ప్రారంభమైన తొలి దశాబ్దాలలో

కూడా ఈ జనాభా పయణంలో చెప్పుకోదగిన మార్పు ఏర్పడలేదు. 1971 - 81 దశాబ్దంలో నగర జనాభా పెరుగుదల కాస్త వేగాన్ని పుంజుకుంది. వీటితో బాటు గుర్తించవలసిన మరో విషయం - పారిశ్రామికీకరణ: రవాణా సేకర్యాల అభివృద్ధి వంటి అంశాలు ప్రోత్సహిస్తే ఏర్పడిన దృగ్విషయాలు. అయితే నగరీకరణ దానంతట అదే జరిగే ప్రక్రియ. సమాజం, ఆర్థికవ్యవస్థ ప్రోత్సహించే అంశాలకు అనుగుణంగా ప్రణాళికలను రూపొందిస్తారు. కాని స్వచ్ఛందంగా, దానంతట అదే జరిగే ప్రక్రియను ప్రణాళికా రూపణలో అంతగా గణనలోకి తీసుకోరు. నగరీకరణను ఆర్థికాభివృద్ధి యొక్క ఫలితంగానే పరిగణిస్తారు తప్ప సామాజిక - ఆర్థికపరివర్తన ఏజెన్సీగా పరిగణించరు. దీని ఫలితంగా ఆర్థికవేత్తలు, ప్రణాళికా కర్తలు నగరీకరణను ఆనుషంగిక అంశంగా పరిగణించారే తప్ప మౌలిక అంశంగా కాదు. 1980 దశకందాకా మనదేశంలో నగరీకరణకు సంబంధించిన జాతీయ విధాన రూపకల్పన జరగకపోవడానికి పైన పేర్కొన్న అంశాలన్నీ కారణాలే.

ప్రస్తుతకాలంలో భారతదేశ సామాజిక - ఆర్థికాభివృద్ధికి మౌలిక కారకంగా నగీకరణ ప్రాముఖ్యతను సంతరించుకున్నది. గత కొద్ది దశాబ్దాలుగా ఆర్థికాభివృద్ధికి ప్రతీకలుగా నగరాలు నిలిచినాయి. మొత్తం జాతీయోత్పత్తిలో సగానికి పైగా నగర ప్రాంతాలలో ఉత్పత్తి అవుతున్నది. దేశస్థాయిలో ఆదాయపు పన్నుపై వచ్చే రెవెన్యూలో దాదాపు 70 శాతం మహానగరాలనుండే వసూలవుతున్నది. గ్రామీణ ఆర్థిక వ్యవస్థను ప్రోత్సహించే సేవాకేంద్రాలుగా, పారిశ్రామిక ప్రాంతాలకు కేంద్రంగా, వ్యవసాయ రంగంలో ఆధునికీకరణను పెంచి పోషించే ఏజెన్సీలుగా చిన్న నగరాలు, పట్టణాలు ప్రధాన పాత్ర వహిస్తున్నాయి. ఈ అంశాలన్ని నగర ప్రాంతాల అభివృద్ధికి ఒక విధానాన్ని రూపొందించాల్సిన అవశ్యకతను తెలియజేస్తాయి.

1990 దశకంలో అప్పటి ప్రణాళికా సంఘంలో సభ్యుడైన ఎం.ఎస్. ధాకర్ (M.S. Thacker) భారదేశ నగరీకరణకు ఒక జాతీయ విధానం ఉండాలని సూచించారు. ఈ విధానం రెండు ప్రధానోద్దేశాలను కల్గి ఉండాలని ధాకర్ సూచించారు. అవి (1) దేశంలోని అన్ని ప్రాంతాలలో నగర కేంద్రాలుండేలా నగరీకరణ దశదిశలను రూపొందించాలి. (2) నగర పెరుగుదలను, నగరం చుట్టూతాగల గ్రామీణ ప్రాంతాల అభివృద్ధిలో సమైక్యం చేయాలి. దీని ఫలితంగా గ్రామీణ నగర ప్రాంతాలు రెండూ అభివృద్ధి చెందుతాయి.

30.3 పంచవర్ష ప్రణాళికలు - నగరీకరణ విధానము

పంచవర్ష ప్రణాళికలు పారిశ్రామికీకరణ, ఆర్థికాభివృద్ధి ప్రక్రియల కిచ్చినంత ప్రాముఖ్యత నగరీకరణకు ఇవ్వలేదు. వివిధ పంచవర్ష ప్రణాళికలు భారతదేశంలోని నగర విధానాన్ని ఏ విధంగా వివరించాయో చూద్దాం.

మొదటి, రెండవ పంచవర్ష ప్రణాళికలు వ్యవసాయిక, పారిశ్రామిక అభివృద్ధి సమస్యలపై దృష్టిని కేంద్రీకరించినాయి. ఈ రెండు ప్రణాళికలలో నగరీకరణను చెప్పుకోదగిన విషయంగా ఎవరూ పరిగణించలేదు. అయితే కేంద్రస్థాయిలో నగర సమస్యలను అధ్యయనం చేసే సంస్థలను స్థాపించడం ఈ ప్రణాళికా కాలంలోనే జరిగింది. మొదటి పంచవర్ష ప్రణాళికాంతానికి ఎన్నో సంస్థలు స్థాపించబడినాయి. వీటిలో ముఖ్యమైనవి నగర వ్యవహారాల మంత్రిత్వశాఖ (The Minstry of Urban Affairs), జాతీయ కట్టడాల సంస్థ (National Buildings Organisation), నగర సమస్యలకు సంబంధించిన విధానాలలో కేంద్ర, రాష్ట్ర ప్రభుత్వాలకు మార్గ దర్శకత్వం వహించడం కోసం 1957 సంవత్సరంలో 'ది టౌన్ అండ్ కంట్రీ ప్లానింగ్ ఆర్గనైజేషన్' (The Town and Country Planning Organisation) ను స్థాపించినారు. పట్టణాల ప్రణాళికా బద్ధంగా అభివృద్ధి చెందాల్సిన అవసరాన్ని, ప్రాంతీయ దృష్ట్యా గ్రామీణ, నగర ప్రణాళికలకు సమగ్ర దృక్పథం ఉండాల్సిల అవశ్యకతను రెండవ పంచవర్ష ప్రణాళిక గుర్తించింది. రెండవ పంచవర్ష ప్రణాళికాలాంతానికి ఢిల్లి మాస్టర్ ప్లాన్ తయారు చేయడమైనది. ఈ మాస్టర్ ప్లాన్‌ను అమలు చేయడానికి డెవలప్‌మెంట్ అతారిటీని (Development Authority) స్థాపించారు.

మూడవ, నాల్గవ పంచవర్ష ప్రణాళికలలో నగర విధానానికి అత్యధిక ప్రాముఖ్యత లభించింది. ఈ ప్రణాళిక కాలంలో నగర ప్రణాళిక అనే భావనను కేంద్రం నుంచి రాష్ట్ర అంశంగా మార్చినారు. దీనితో చాలా రాష్ట్రాలు నగర ప్రణాళికా విభాగాలను ఏర్పాటు చేసినాయి. అభివృద్ధి పథకాలను ప్రవేశపెట్టడం జరిగింది. అయిదవ, ఆరవ ప్రణాళికా కాలం నాటికి నగర సమస్యలపట్ల అవగాహన మరింత పెరిగింది. ఆరవ ప్రణాళిక చిన్న నగరాలు గ్రామీణాభివృద్ధికి ఎంతో దోహదపడతాయని భావించింది.

BRAOU

ఏడవ ప్రణాళికా కాలంలో మహానగరాలు వేగంగా పెరిగినాయి అయితే చిన్న, మధ్యస్థాయి నగరాలు వెగంగా పెరగలేదు. దీనితో ఈ నగరాల సమగ్ర అభివృద్ధికై ప్రయత్నాలు చేయాల్సి వచ్చింది. ఈ ప్రణాళిక మునిసిపల్ పరిపాలనను పటిష్టం చేయడం, నగరాలలో కనీస సౌకర్యాలను మెరుగుపరచడంపట్ల మొగ్గు చూపింది.

పంచవర్ష ప్రణాళికలు పెరుగుతున్న నగర సమస్యల పట్ల సమగ్ర అవగాహనతో పనిచేయలేదనవచ్చు.

నగరీకరణ విధానం :

నగరీకరణ విధానం రాష్ట్రస్థాయిలో మూడు దృక్కోణాలను కల్గి ఉంటుంది. (1) నగరాల పరిమాణం, ప్రదేశానికి సంబంధించిన పథకాలు, (3) నగర - గ్రామీణ పొలిమేర విధానం.

భారతదేశంలోని జాతీయ నగరీకరణ విధానం యొక్క ఉద్దేశ్యాలలో ముఖ్యమైనవి.

(a) నగర, గ్రామీణ నివాస ప్రాంతాలను సమైక్యపరుస్తూ, ప్రాంతీయ, జాతీయ ఆర్థికాభివృద్ధికి దోహదపడేలా నివాస ప్రాంతాలను ఏర్పాటు చేయడం.

(2) భారతదేశ జనాభాను వనరుల పరిమాణాన్ని బట్టి పునర్ పంపిణీ చేయడం

(3) పెద్ద నగరాలలో ఏర్పడే ప్రణాళికారహిత పెరుగుదలను అరికట్టడం

(4) నగర, గ్రామీణ పేదలకు కనీస పౌర వసతులను ఏర్పరచడం

(5) భూమి వంటి ప్రాకృతిక వనరులపై సంపూర్ణ నియంత్రణ కలిగి ఉండటం.

ఈ ఉద్ధేశ్యాలను దృష్టిలో ఉంచుకొని "నగరీకరణ జాతీయ కమిషన్" దేశస్థాయిలో నగర సమస్యల పరిష్కారానికి ఎన్నో సూచనలు చేసింది.

'భారతీయ నగరీకరణపై జాతీయ కమిషన్ (National Commission)

1980లో భారతీయ ప్రభుత్వము జాతీయ కమిషన్‌ని నియమించింది. నిబంధనల ప్రమాణపత్రం ప్రకారం ఈ సంఘం చేయవలసినవి ఇవి :

1. నగరీకరణ స్థితిని ప్రస్తుత జనసంఖ్య సంబంధిత, ఆర్థిక, అవస్థాపనమైన వాతావరణం, భౌతిక, రక్షణ, శక్తి, వార్తాప్రసార, భూమి, పేదరికం, సౌందర్య, సాంస్కృతిక సంబంధిత అవస్థను లేక దశను పరీక్షించడం.

2. చర్య తీసుకోవలసిన ముఖ్యమైన అంశాలను (areas) గుర్తించి భవిష్యత్తు అవసరాలను ప్రదర్శించడం, ప్రాప్యమైయ్యే వనరులను అంచనా వేయ్యడం

3. ప్రాధాన్యమైన అంశాల ప్రత్యేక చర్యల పథకాల మౌలిక మార్గ నిర్దేశనాలను తయారుచేయడం.

4. విధానాలను సృష్టించి,నగరీకరణను నిర్వహించుటకు ప్రోత్సహాన్నిచ్చి మార్గాలను సూచించి, ప్రభుత్వానికి, విద్యా సంబంధిత, పరిశోధన సంస్థల, నాగరిక సముదాయాల మధ్య పరస్పర చర్యల అల్లికను సృష్టించే పద్ధతులను సృష్టించుటకు.

5. విచారణ సంఘం చేసిన సిఫారలసులను కట్టుదిట్టంగా అమలు చేయుటకు అనుశ్రవణం చేసే సంస్థారూపాన్ని సూచించడం.

6. ఇంకేవైనా నగరీకరణకు సంబంధించిన విషయాలను పరిశీలించడం.

1988, ఆగస్టులో పైన సూచించిన నిబంధనల ప్రమాణ పత్రం ప్రకారం ఈ వివేదికను సమర్పించింది. భారతదేశంలో వేగవంతమైన నగరీకరణంవల్ల కలిగే సమస్యలను తగ్గించుటకు కొన్ని సిఫారసులు చేసింది. ఈ నివేదికలో నగర పెరుగుదల, ప్రణాళిక, అభివృద్ధి, నగర నశింపు, మురికివాడల పెరుగుదల, గ్రామీణ ప్రాంతాలనుంచి మహానగరాలకు వలస వచ్చే జనులవల్ల వచ్చే సమస్యలను చర్చించడం జరిగింది.

నగరీకరణ కమిషన్ నగర సమస్యలను ఎదుర్కోవడానికి ఎన్నో సిఫారసులను చేసింది.

BRAOU

భారతదేశంలో నగరీకరణ విధానంపై సిఫారసులను ఈ క్రింద అంశాలపై చేసింది.

1) నగరీకరణ పరిమాణం

2) ప్రవేశ సంబంధిత ప్రణాళిక

3) భూమి లేదా స్థలం (land)

4) నగర పేదరికం లేదా దారిద్ర్యం

5) విత్తం (finance)

6) గృహ నిర్మాణం (Housing)

7) రవాణ (transport)

8) నీరు, పారిశుద్ధ్యం (Water and Sanitaiton)

9) విద్యుత్తు (energy)

10) ప్రజలు పాల్గొనుట (People's participation)

11) న్యాయాత్మక చట్రం (legal framework)

నగరీకరణ జాతీయ నివారణ సంస్థ (NCU) నగరీకరణ ప్రక్రియను వర్ణనాత్మక (positive) దృగ్విషయంగా పరిశీలించింది. నగరీకరణ జాతీయ ఆర్థిక అభివృద్ధికి తోడ్పడుతుందని సూచించింది. అందువల్ల పట్టణాలను, మహానగరాలకు విత్తం, అవస్థాపన (infrastructure) ఉద్యోగ కార్యరంగాలకు సమర్థన ఇవ్వాలని చూచించింది.

ఈ సంస్థ 239 కొత్త పెరుగుదల కేంద్రాలను సమర్థించుటకు (promote) ప్రదేశ సంబంధ వ్యూహరచనను, వర్తమాన మహానగరాలను బలపరచాలని సిఫారసు చేసింది. ఈ వ్యూహరచనను, మద్దతునిచ్చే సిఫారసుచేసిన ఉపాయాలను అంగీకరించినట్లయితే భారతీయ నగరాలు ఉద్యోగాలను కల్పించడం, వృష్ఠభూమిని విత్తృతం చేయవచ్చు. సంపదను, సమానతను ఉత్పాదించవచ్చు. పెరుగుదలకు యంత్రంగా, సామజిక పరివర్తనకు, సమాజ, ఆర్థిక వ్యవస్థ ఆధునికీకరణానికి ఉత్ప్రేరకాలుగా ఉండవచ్చు. జాతీయ ప్రాధాన్య నగరాలు, ప్రభుత్వ ప్రాధాన్య నగరాలు, ప్రత్యేక సంబంధ ప్రాధాన్య నగరీకరణ, చిన్న పట్టణాలు ఏవైతే గ్రామీణ వృష్ఠ భూమిగా పనికి వస్తాయో, ఆర్థిక స్థాయిని పెంచుతాయో వాటిని నగర కేంద్రాలు గుర్తించాలని నేషనల్ కమిషన్ సిఫారసు చేసింది.

2. నగరీకరణ ప్రక్రియను వ్యవసాయిక నిర్వహణకు, స్థానిక ఉద్యోగ అవకాశాలకు ఉపయోగించాలని చెప్పింది.

3. నగర పరిస్థితిని స్థిరీకరించుటకు నగర, గ్రామీణ ప్రాంతాలలో జనాభా నియంత్రణ ప్రమాణాలను కట్టుదిట్టం చేయాలని,

4. బొంబాయి, కలకత్తా, ఢిల్లీ, మద్రాసు వంటి మహానగరాలకు వలస వచ్చే జనాభాను అరికట్టి, కేంద్రాలకు లేక చిన్న పట్టణాలేమైతే ఉపపాదితమైనయో వాటికి తరలించాలని సిఫారసు చేసింది.

ఈ సంస్థ భూస్వాధీనత చట్టాన్ని కఠినముగా అమలు చేయాలని సిఫారసు చేసింది. 1976 భూమి గరిష్ఠ పరిమితి చట్టంలో సవరణలు చేయాలని, సలహానిచ్చింది. ఆదాయం, ఉద్యోగం, ప్రాథమిక సేవలు, ఆశ్రయం, ప్రజా పంపిణి, సామాజిక భద్రత, NGO రంగాలను కలుపుకొనుట వంటి వాటి జాతీయ నగరీకరణ సంస్థ వ్యూహరచనలు సిఫారసు చేసింది. గ్రామీణ పేదరికానికిచ్చిన ప్రాధాన్యం నగర పేదరిక నిర్మూలనకివ్వాలని, నగర నిరుపేదల స్వయం ఉపాధ సరియైన పరపతి పథకాలతో ప్రోత్సహించాలని,

సమాజ శాస్త్రవేత్త పాత్ర :

భారతదేశం వంటి అభివృద్ధి చెందుతున్న దేశాల్లోని నగరాలు రూపురేఖల నిర్మాణంలో సామాజిక - ఆర్థిక కారణాలు ప్రధాన పాత్ర వహిస్తాయి. అందువల్లనే నగర ప్రణాళికా ప్రక్రియలో సమాజ శాస్త్రవేత్త ప్రధాన పాత్ర

వహిస్తాడు. నగర ప్రణాళిక రూపణలో నగవర్గ, మత, భాష, రాజకీయ - చారిత్రక కారకాల పాత్రను సమాజ శాస్త్రవేత్త అధ్యయనాల ద్వారానే సమగ్రంగా అధ్యయనం చేయవచ్చు.

30.5. సారాంశం

ఈ భాగంలో నగరీకరణ విధానము గురించి, ప్రణాళికలో నగరీకరణ విధానాన్ని గురించి తెలుసుకున్నాము. నగరీకరణ విధానములో సమాజశాస్త్రవేత్త ప్రధాన పాత్ర వహిస్తాడు.

30.6 నమూనా పరీక్ష ప్రశ్నలు

I. **ఈ క్రింది ప్రశ్నలకు 30 పంక్తులలో జవాబు రాయండి.**

1. నగరీకరణ విధానాన్ని వివరించండి.
2. భారతదేశంలో నగరీకరణ జాతీయ కమిషన్ సిఫారసులను వివరించండి.

30.7. చదవదగిన పుస్తకములు

Anderson	-	The Urban Community
Houses and Schnose	-	The Study Urbanisation
Halt and Reiss	-	The Cities and Society.
Anderson and Ishwaran	-	Urban Sociology.

BRAOU

డా. బి.ఆర్. అంబేద్కర్ సార్వత్రిక విశ్వవిద్యాలయం

ఎం.ఎ. సమాజశాస్త్రం (మొదటి సంవత్సరం)

కోర్సు-4 : గ్రామీణ - నగర సమాజశాస్త్రం

పాఠ్యప్రణాళిక

ఖండం - I : గ్రామీణ సమాజం - పరిచయం

భాగం-1 : గ్రామీణ సమాజ శాస్త్రం - స్వభావం, పరిధి

భాగం-2 : గ్రామీణ అధ్యయనాలు, ప్రాముఖ్యం

భాగం-3 : జానపద, కర్షక సమాజం - అల్ప సంప్రదాయం, బృహత్ సంప్రదాయం

ఖండం - II : నిర్మితి

భాగం-4 : గ్రామీణ ఆవరణం - గ్రామాలలో నివాసాల ఏర్పాటు తీరు

భాగం-5 : సామాజిక వ్యవస్థ - కులం, కుటుంబం, బంధుత్వం నిర్మితి మార్పు

భాగం-6 : ఆర్థిక వ్యవస్థలు

భాగం-7 : రాజకీయ వ్యవస్థలు

భాగం-8 : పంచాయత్ రాజ్, సామాజిక పరివర్తన

ఖండం - III : సమస్యలు

భాగం-9 : వ్యవసాయ వ్యవస్థ స్వరూపం - భూకమతాలు, కౌలు, భూసంస్కరణలు, మారుతున్న వ్యవసాయక సంబంధాలు

భాగం-10 : శ్రామికశక్తి - నిర్మాణం, జీవన ప్రమాణం, స్త్రీలు, బాల కార్మికులు

భాగం-11 : నీటిపారుదల - విస్తృతి, రకాలు, ప్రజల భాగస్వామ్యం

భాగం-12 : ఆరోగ్య సంరక్షణ - పౌష్టికాహారం, పారిశుధ్యం, పరిశుభ్రత, ఆరోగ్యం

ఖండం - IV : అభివృద్ధి

భాగం-13 : గ్రామీణ వికాసం, సముదాయ వికాస భావనలు

భాగం-14 : గ్రామీణాభివృద్ధి - దృక్పథాలు, వ్యూహాలు

భాగం-15 : గ్రామీణాభివృద్ధి - స్వచ్ఛంద సంస్థల పాత్ర

ఖండం - V : గ్రామీణ సామాజిక మార్పు

భాగం-16 : గ్రామీణ భారతదేశంలో సామాజిక పరివర్తన

భాగం-17 : మార్పు ధోరణులు, సాంకేతికత, ఆధునీకరణ

ఖండం - VI : నగర సమాజశాస్త్రం

భాగం-18 : నగర సమాజశాస్త్రం స్వభావం, పరిధి, భారతదేశంలో నగర సమాజశాస్త్రం

భాగం-19 : నగరాల ఉద్భావన

భాగం-20 : నగరీకరణ - భావన, కారకాలు, వలస

భాగం-21 : అభివృద్ధి చెందని దేశాలలో నగరీకరణ - అభివృద్ధి

భాగం-22 : నగరకేంద్రాల వర్గీకరణ, వాటి పెరుగుదల

ఖండం - VII : నగర ఆవరణ శాస్త్రం

భాగం-23 : నగర ఆవరణశాస్త్రం, భావనలు, వాదాలు

భాగం-24 : ఉపనగరాలు, ఉపనగరీకరణ, సామాజిక వర్గాల పంపిణీ, ఏర్పాటు

BRAOU

ఖండం - VIII : నగరీకరణ ప్రభావం

భాగం-25 : నగర సమాజ వ్యవస్థ

భాగం-26 : గృహ నిర్మాణ సమస్యలు

ఖండం - IX : పర్యావరణం

భాగం-27 : పర్యావరణ, కాలుష్యం

భాగం-28 : పర్యావరణంపై సాంకేతిక ప్రభావం

ఖండం - X : నగర ప్రణాళిక

భాగం-29 : నగర ప్రణాళిక - పట్టణ ప్రణాళిక, పెద్ద పట్టణాల ప్రణాళిక

భాగం-30 : నగర ప్రణాళిక రూపణ, నగర అభివృద్ధిలో సమాజ శాస్త్రవేత్త పాత్ర, నగరీకరణ యొక్క జాతీయ విధానం

BRAOU

డా. బి.ఆర్. అంబేద్కర్ సార్వత్రిక విశ్వవిద్యాలయం

ఎం.ఎ. సమాజశాస్త్రం (మొదటి సంవత్సరం)

మాదిరి పరీక్షా పత్రము

కోర్సు-8 : గ్రామీణ - నగర సమాజశాస్త్రం

Time : 3 hours

Max. Marks 70
Min Marks : 28

Section-A

భాగం-ఎ

I) Answer any four of the following eight questions in about 30 lines

క్రింది ప్రశ్నలలో ఏ నాల్గింటికైనా వ్యాసరూప సమాధానాలను వ్రాయండి.

II) Each Question carries 10 marks.

ప్రతి ప్రశ్నకు 10 మార్కులు

1. గ్రామీణ సమాజ అధ్యయనాల ప్రాముఖ్యతను వివరించండి.
2. నగర సమాజశాస్త్రం స్వభావాన్ని, పరిధిని వివరించండి.
3. గ్రామీణ సమాజిక వ్యవస్థను వివరించండి.
4. నగర సమాజంలో గృహనిర్మాణ సమస్యలను చర్చించండి.
5. భూసంస్కరణ లక్ష్యాలను, సాధించిన ఫలితాలను వివరించండి.
6. పర్యావరణపై సాంకేతిక ప్రభావంపై ఒక వ్యాసాన్ని రాయండి.
7. గ్రామంలో నివాసాల ఏర్పాటు తీరుపై ఒక వ్యాసాన్ని రాయండి.
8. నగర కేంద్రాల వర్గీకరణను వివరించండి.

BRAOU

Section-B

భాగం-బి

5 x 6 = 30

I) Answer any five of the following ten questions in about 15 lines each

క్రింది ప్రశ్నలలో ఏ ఐదింటికైనా 15 పంక్తులలో సమాధానాలను వ్రాయండి.

II) Each question carries 6 marks

ప్రతి ప్రశ్నకు 6 మార్కులు

1. పర్యావరణం
2. శ్రామికశక్తి
3. నగర ప్రణాళిక
4. అల్ప సంప్రదాయం
5. బృహత్ సంప్రదాయం
6. పరిశుభ్రత - ఆరోగ్యం
7. ఫలస
8. మురికివాడల ఆవిర్భావం
9. ఉపనగరాలు
10. జానపద సమాజము

BRAOU

BRAOU